Стр.

1. КРАНЫ МОСТОВЫЕ ОПОРНЫЕ..... 3
2. КРАНЫ МОСТОВЫЕ ЭЛЕКТРИЧЕСКИЕ ОБЩЕГО НАЗНАЧЕНИЯ С ДВУМЯ КРЮКАМИ..... 21
3. КРАНЫ МОСТОВЫЕ СПЕЦИАЛЬНЫЕ, ГРЕЙФЕРНЫЕ И КОНТЕЙНЕРНЫЕ 31
4. КРАНЫ МОСТОВЫЕ ЭЛЕКТРИЧЕСКИЕ ПОДВЕСНЫЕ 35
5. КРАНЫ РУЧНЫЕ ОПОРНЫЕ И ПОДВЕСНЫЕ 53
6. КРАНЫ МОСТОВЫЕ ЭЛЕКТРИЧЕСКИЕ ОПОРНЫЕ И ПОДВЕСНЫЕ ВЗРЫВОБЕЗОПАСНЫЕ..... 55
7. ТАЛИ ЭЛЕКТРИЧЕСКИЕ 62
8. ТАЛИ РУЧНЫЕ 73
9. Опросный лист на краны, изготавливаемые ОАО «Забайкальский завод подъемно-транспортного оборудования» п.Оловянная 76
10. Опросный лист на краны, изготавливаемые ОАО «Пышминский завод подъемно-транспортного оборудования» , г.Пышма 77
11. АДРЕСА ЗАВОДОВ-ИЗГОТОВИТЕЛЕЙ..... 78

С выпуском данного каталога каталог КО – 09.16.01.07-98 считать утратившим силу.

Замечания и предложения просьба сообщать в наш адрес: 119121, г.Москва, Г-121, 31 ГПИ СС МО РФ или по телефону 241-39-40.

gost.e-ecolog.ru

НАЗНАЧЕНИЕ: Предназначены для выполнения перегрузочных, транспортных и монтажных работ в цехах, на складах

ТЕХНИЧЕСКИЕ УСЛОВИЯ: ТУ 22-4472-79.

ТЕХНИЧЕСКИЕ ХАРАКТЕРИСТИКИ:

Грузоподъемность, т	1 – 2
Пролет L, м	4,0 – 11,0
Высота подъема, м	6,3, 12,5; 20
Группа режима работы	3К
Скорости, м/с (м/м)	
подъема	0,13 (8)
передвижения тали	0,33 (20)
передвижения крана	0,5 (30)
Установленная мощность, кВт	1,78 – 7,74
Нагрузка на путь от катка, кн	8,76 – 15,89
Температура окружающего воздуха, °С	от плюс 40 до минус 40 **или** от плюс 40 до минус 20
Масса, т	1,36 – 2,21
Напряжение, В	380

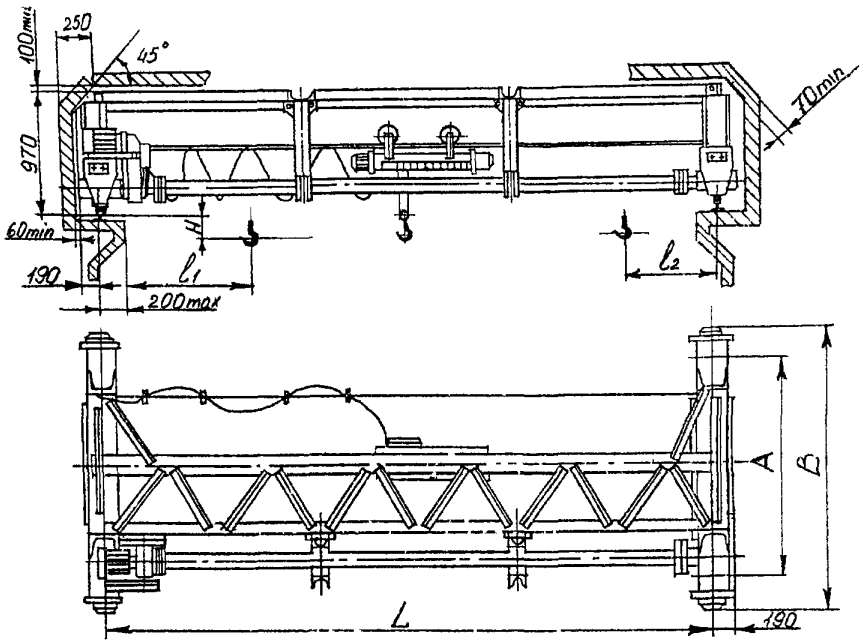

Размеры:

Q = 1т	L = 4-8 м	A=1,5 м	B=2,12 м	H=0,225 м	m=1,36-1,59т	l_1=0,9 м
	L=10-11 м	A-2,0 м	B=2,62 м	H=0,285 м	m=1,98 2,04т	l_2=1,075 м
Q = 2т	L = 4-8 м	A=1,5 м	B=2,12 м	H=0,46 м	m=1,46-1,78т	l_1=0,925 м
	L=10-11 м	A-2,0 м	B=2,62 м	H=0,52 м	m=2,12-2,21т	l_2=1,1 м

ЗАВОД-ИЗГОТОВИТЕЛЬ – ОАО «Урюпинский крановый завод», г Урюпинск

2. Кран мостовой электрический однобалочный опорный грузоподъемностью 1; 2; 3,2; 5 т. Управление с пола.

НАЗНАЧЕНИЕ: Предназначен для перемещения различных грузов в закрытых помещениях и на открытых площадках при температуре окружающего воздуха от минус 20 до плюс 40 °С.

ТЕХНИЧЕСКИЕ УСЛОВИЯ: ТУ24.С9732-09.

Для пролетов от 4,5 до 16,5 метров

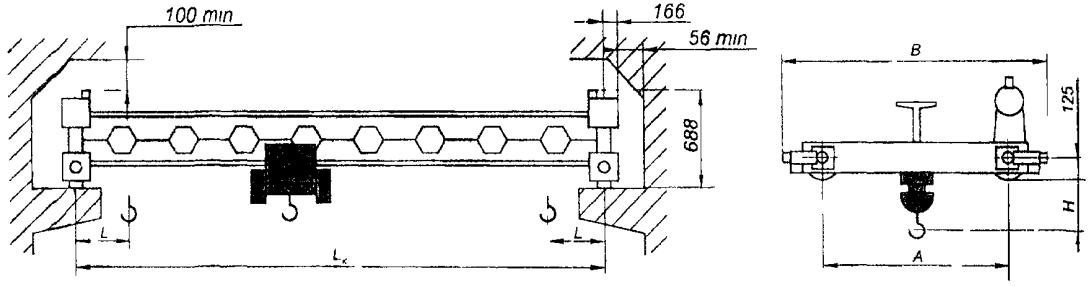

Для пролетов от 19,5 до 22,5 метров

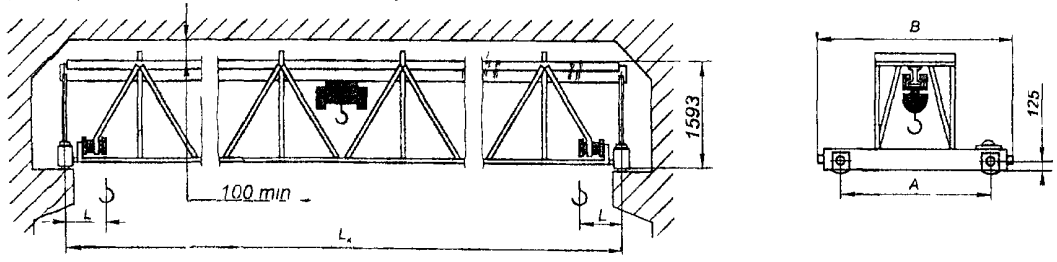

ЗАВОД-ИЗГОТОВИТЕЛЬ – ОАО «Пышминский завод подъемно-транспортного оборудования» г.Пышма

ТЕХНИЧЕСКИЕ ХАРАКТЕРИСТИКИ:

Скорость передвижения крана, м/с - 0,5 ± 0,35

Г/п тонн	Пролет* L, м	Высота подъема, м	Основные габаритные размеры				Масса, т
			A	B	H	L	
1	4,5	6 - 18	1500	1932	517	800-1175	1,26
	7,5		1500	1932	517		1,41
	10,5		2000	2432	517		1,85
	13,5		2600	3032	517		2,27
	16,5		2600	3032	517		2,68
	19,5		4000	4432	-		4,03
	22.5		4000	4432	-		4,03
2	4,5	6 - 18	1500	1932	697	800-1200	1,35
	7,5		1500	1932	697		1,57
	10,5		2000	2432	697		2,03
	13,5		2600	3032	697		2,63
	16,5		2600	3032	697		2,88
	19,5		4000	4432	-		4,14
	22,5		4000	4432	-		4,32
3,2	4,5	6 - 18	1500	1932	1007	810-1215	1,52
	7,5		1500	1932	1007		1,84
	10,5		2000	2432	1007		2,26
	13,5		2600	3032	1007		2,31
	16,5		2600	3032	1007		3,20
	19.5		4000	4432	-		4,52
	22,5		4000	4432	-		4,97
5	4,5	6 - 18	1500	1932	1593	1075-1315	1,87
	7,5		1500	1932			2,11
	10,5		2000	2432			2,70
	13,5		2600	3032			3,26
	16,5		2600	3032			3,60
	19,5		4000	4432			5,58

* Пролеты кранов могут быть изменены на 0,5 м от табличных значений.

3. Краны мостовые электрические однобалочные опорные грузоподъемностью 1; 2; 3,2 и 5 т.

НАЗНАЧЕНИЕ: Кран мостовой опорный однобалочный с электрической талью предназначен для подъема и перемещения различных грузов в крытых производственных и складских помещениях с нормальной средой. Температура окружающей среды от плюс 40 до минус 20^{0}С. Кран не предназначен для работы во взрывоопасной и пожароопсной среде, в помещениях, насыщенных парами кислот и щелочи.

НОРМАТИВНО-ТЕХНИЧЕСКАЯ ДОКУМЕНТАЦИЯ: ГОСТ 22045-89.

ТЕХНИЧЕСКАЯ ХАРАКТЕРИСТИКА:

Грузоподьемность, т	1; 2; 3,2; 5
Высота подъема, $H_П$, м	6; 9; 12; 18
Длина пролета, $L_П$, м	4,5; 7,5, 10,5; 13,5; 16,5
Полная длина, L, м	4,88; 7,88; 10,88; 13,88; 16,88
Напряжение электрической сети, В	380
Тип подкранового рельса: железнодорожного	Р 24
специального	Квадрат 50 ГОСТ 6368-82 Ст 3 ГОСТ 535-88
Режим работы механизмов	3К

Опросный лист заполняется заказчиком

Пролет крана, м	
Грузоподъемность, т	
Высота подъема груза, м	
Тип подкранового рельса	
Наряд №	
Количество	
Заказчик: подпись, заверенная печатью; дата	
Отгрузочные и платежные реквизиты заказчика	
Адрес заказчика	

Г/п	Механизм передвижения крана						Характеристики электротали							
	Скорость передвижения крана, м/с	Передаточное число редуктора	Характеристика электродвигателя				Тип	Скорость передвижения, м/с	Скорость подъема, м/с	Высота подъема, м	Электродвигатели			
			Пролет крана, L, м	Мощность, кВт	Кол.	Число об/мин					Подъема груза		Передвижения	
											Мощность., Квт	Число, об/мин	Мощность, кВт	Число, об/мин
1	0,4 или 0,63	36,71	4,5-10,5	1,3 / 1,4	1	945/1460	ТЭ1М-5111	0,33	0,13	6	1,5	1420	0,12	1400
							ТЭ1М-5211			12				
			13,5-16,5		2		ТЭ1М-5311			18				
2			4,5-10,5		1		ТЭ200-51120-00	0,33	0,13	6	3,0	1350	0,4	1400
							ТЭ200-52120-00			12				
			13,5-16,5		2		ТЭ200-53120-00			18				
3,2			4,5-10,5		1		ТЭ320-51120-00	0,33	0,13	6	5,0	1350	0,4	1410
							ТЭ320-52120-00			12				
			13.5-17,6		2		ТЭ320-53120-00			18				
5			4,5-10,5		1		ТЭ500-51120-00	0,33	0,13	6	7,5	1370	0,37	920
							ТЭ500-53120-00			12				
			13,5-23,0		2		ТЭ500-53120-00			18				

Пролеты кранов могут быть увеличены или уменьшены на 0,5 м.

По заказу потребителя могут быть изготовлены краны с высотой подъема 24, 30 м.

ЗАВОД-ИЗГОТОВИТЕЛЬ – ЗАО «Технорос», г.Санкт-Петербург

4. Кран мостовой электрический однобалочный опорный грузоподъемностью 1; 2; 3,2; 5; 6,3 т блочно-модульной конструкции.

Лист 1 | Листов 1 | 6

ТЕХНИЧЕСКИЕ УСЛОВИЯ: ТУ 3157-044-00212400-98

ТЕХНИЧЕСКИЕ ХАРАКТЕРИСТИКИ:

Высота подъема, м	
краны грузоподъемностью 1; 2; 3,2, 5 т	6, 12, 18,24, 30 **и 36**
краны грузоподъемностью 6,3 т	3, 6, 9. 12, 18
Диапазон рабочих температур, ^{O}C	от минус 40 до **плюс 40**
Группа режима работы	3К
Климатическое исполнение по ГОСТ 15150	У. ТУ, Т
Категория размещения по ГОСТ 15150	2, 3

Краны предназначены для эксплуатации на подкрановых путях 40, 50, 60, 70, 75. 80. Рельс Р18, Р24, Р43, Р50, Р65, Р75, КР70, КР80 Краны не предназначены для эксплуатации в помещениях с парами кислот и щелочей, концентрация которых вызывает разрушение электрической изоляции

По заказу потребителя краны могут быть поставлены с дистанционным управлением

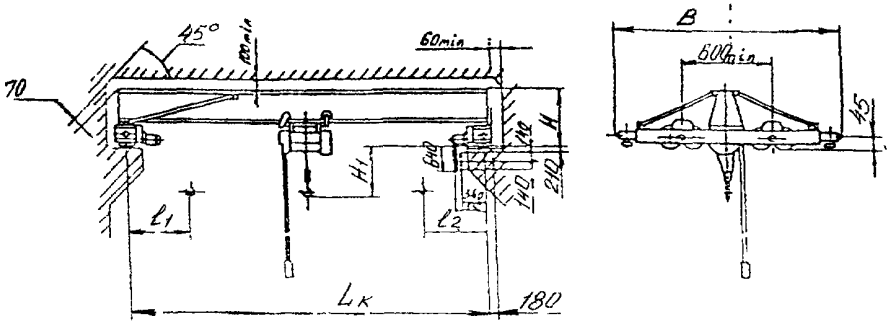

Грузоподъемность, т	Пролет крана, м	Размеры, мм			Положение крюка		Нагрузка на колесо при работе крана, кН	Конструктивная масса, т
		B	H	H_1	l_1	l_2		
1	4,5	2100	580	635	800	950	3,38	1,0
	7,5						3,89	1,22
	10,5						4,39	1,54
	(13,5)						4,61	1,67
	16,5						5,42	2,29
2	4,5		780	830		975	5,5	1,21
	7,5						6,3	1,4
	10,5						7,04	1,8
	(13,5)						7,64	2,17
	16,5						8,01	2,4
3,2	4,5	2290		1090	810	1000	4,1	1,5
	7,5						4,74	1,8
	10,5						5,12	2,1
	(13,5)						5,54	2,6
	16,5				830		5,86	3,0
5	4,5		820	1020	1075	1180	5,69	1,7
	7.5						6,63	1,95
	10,5						7,15	2,25
	(13,5)						7,71	2,85
	16,5						8,05	3,2
6,3	4,5						7,26	1,87
	7,5						8,31	2.25
	10,5						8,85	2.55
	(13,5)						9,4	3 15
	16,5						9,72	3 45

ЗАВОД-ИЗГОТОВИТЕЛЬ - ОАО «Забайкальский завод подъемно-транспортного оборудования» п Оловянная

5. Кран мостовой электрический однобалочный опорный грузоподъемностью 1; 2; 3,2; 5; 6,3 т блочно-модульной конструкции.

ТЕХНИЧЕСКИЕ УСЛОВИЯ: ТУ 3157-044-00212400-98.

ТЕХНИЧЕСКИЕ ХАРАКТЕРИСТИКИ:

Высота подъема, м:	
краны грузоподъемностью 1; 2; 3,2; 5 т	6, 12, 18,24, 30 и 36
краны грузоподъемностью 6,3 т	3, 6, 9, 12, 18
Диапазон рабочих температур, ^{0}С	от минус 40 до плюс 40
Группа режима работы	3К
Климатическое исполнение по ГОСТ 15150	У ТУ, Г
Категория размещения по ГОСТ 15150	2, 3

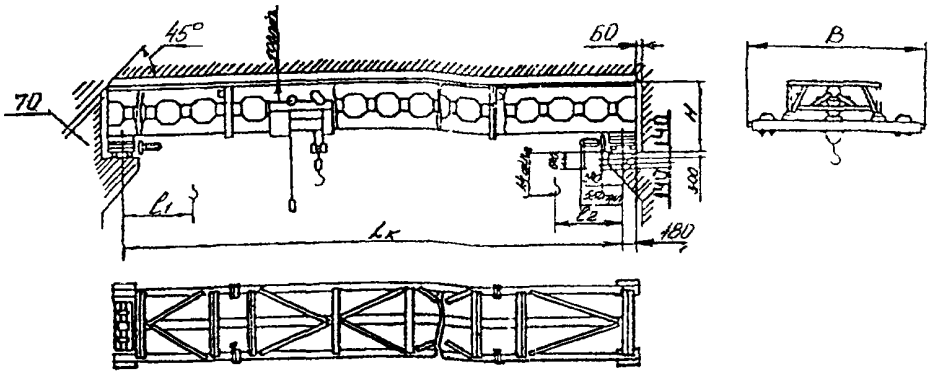

Краны предназначены для эксплуатации на подкрановых путях 40, 50, 60, 70, 75, 80. Рельс Р18, Р24, Р43, Р50, Р65, Р75, КР70, КР80. Краны не предназначены для эксплуатации в помещениях с парами кислот и щелочей, концентрация которых вызывает разрушение электрической изоляции

По заказу потребителя краны могут быть поставлены с дистанционным управлением.

Условные обозначения	Грузоподъемность, т	Пролет крана, м	B	H	H_1 min	Положение крюка		Нагрузка на колесо при работе крана, кН	Конструктивная масса, т
			не более			l_1	l_2		
1-19,5-6-380-У3-БМК	1	19.2	3600	1382	201	800	950	7,7	4.1
1-22,5-6-380-У3-БМК		22,5						8,5	4.6
2-19,5-6-380-У3-БМК	2	19.2		1402	14	800	975	11,2	4.8
2-22,5-6-380-У3-БМК		22.5						12,00	5.4
3,2-19,5-6-380-У3-БМК	3,2	19.2		1442	334	830	1000	15,1	5.4
3,2-22,5-6-380-У3-БМК		22.5						15,9	6.1
3,2-25,5-6-380-У3-БМК		25.5						17,0	6.9
3,2-28,5-6-380-У3-БМК		28.5	4000					18,3	7,8
5-19,5-6-380-У3-БМК	5	19,2	3600		234	1075	1180	20.5	6,2
5-22,5-6-380-У3-БМК		22,5						21,8	7,2
5-25,5-6-380-У3-БМК		25,5						23,2	8,3
5-28,5-6-380-У3-БМК		28,5	4000					24,4	9,4
6,3-19.5-6-380-У3-БМК	6,3	19,2	3600		396	1075	1180	24,4	6,40
6,3-22.5-6-380-У3-БМК		22.5						26,4	7,90
6,3-25,5-6-380-У3-БМК		25.5						14.7	9,4
6.3-28,5-6-380-У3-БМК		28.5	4000					16.0	10,9

ЗАВОД-ИЗГОТОВИТЕЛЬ - ОАО «Забайкальский завод подъемно-транспортного оборудования» п. Оловянная

6. Краны мостовые электрические однобалочные опорные грузоподъемностью 3,2; 5 т. Управление с пола и из кабины.

НАЗНАЧЕНИЕ: Предназначены для выполнения перегрузочных, транспортных и монтажных работ в цехах, на складах.

ТЕХНИЧЕСКИЕ УСЛОВИЯ: ТУ 22-4472-79 (управление с пола);
ТУ 306-200-46-90 (управление из кабины)

ТЕХНИЧЕСКИЕ ХАРАКТЕРИСТИКИ:

Грузоподъемность, т	3,2 – 5,0
Пролет, L, м	13,0 – 23,0
Высота подъема, м	6,3; 12,5; 20
Группа режима	3К
Скорость подъема, м/с (м/м)	0,13 (8)
Скорость передвижения тали, м/с (м/м)	0,4 (24)
Скорость передвижения крана м/с (м/м):	
управление с пола	0,5 (30)
управление из кабины	0,67 (40)
Установленная мощность, кВт: управление с пола	8,87 – 11,05
управление из кабины	8,17 – 12,75
Нагрузка на путь от катка, кН: управление с пола	25,1 45,0
управление из кабины	25,8 – 65,0
Напряжение, В	380
Температура окружающего воздуха, °С:	
управление с пола	от плюс 40 до минус 40 или от плюс 40 до минус 20
управление из кабины	от плюс 40 до минус 10
Масса, т: управление с пола	3,08 – 6,26
управление из кабины	3,4 – 6,58

Размеры (управление с пола), м:

Q = 3,2т	L = 13-17	H=1,0	A=2,6	B=3,192	l_1=0,94	l_2=1,11	H_1=0,77
	L = 19-23	H=1,6	A=4,0	B=4,592	l_1=0,72	l_2=1,1	H_1=0,185
Q = 5,0т	L = 13-17	H=0,96	A=2,6	B=3,192	l_1=1,18	l_2=1,27	H_1=1,1
	L = 19-23	H=1,65	A=4,0	B=4,592	l_1=0,95	l_2=0,95	H_1=0,54

Размеры (управление из кабины), м:

Q = 3,2т	L = 13-17	H=1,0	A=2.6	B=3,2	l_1=0,94	l_2=1,1	H_1=0,77	H_2=2,23
	L = 19-23	H=1,6	A=4,0	B=4,6	l_1=0,72	l_2=1,1	H_1=0,18	H_2=2,0
Q = 5,0т	L = 13-17	H=0,96	A=2,6	B=3,2	l_1=1,18	l_2=1,3	H_1=1,11	H_2=2,23
	L = 19-23	H=1,65	A=4,0	B=4,6	l_1=1,18	l_2=1,3	H_1=0,54	H_2=2,0

ЗАВОД-ИЗГОТОВИТЕЛЬ – ОАО «Урюпинский крановый завод», г.Урюпинск

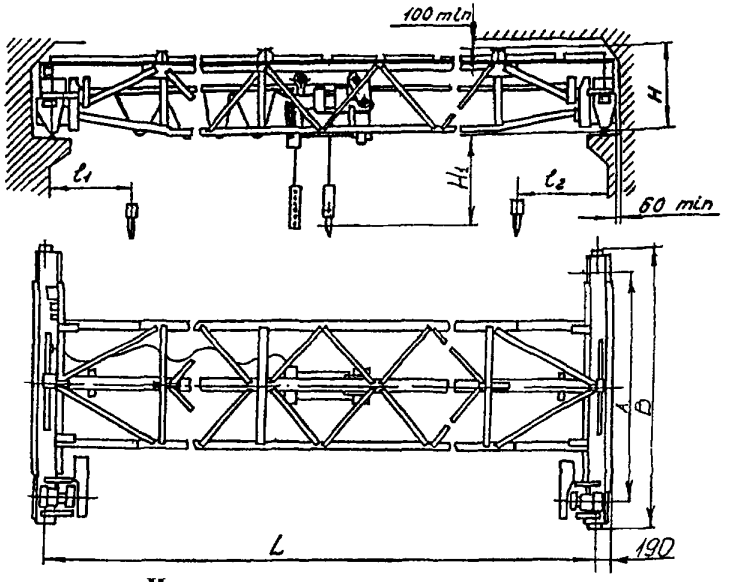

Чертеж крана с управлением с пола.

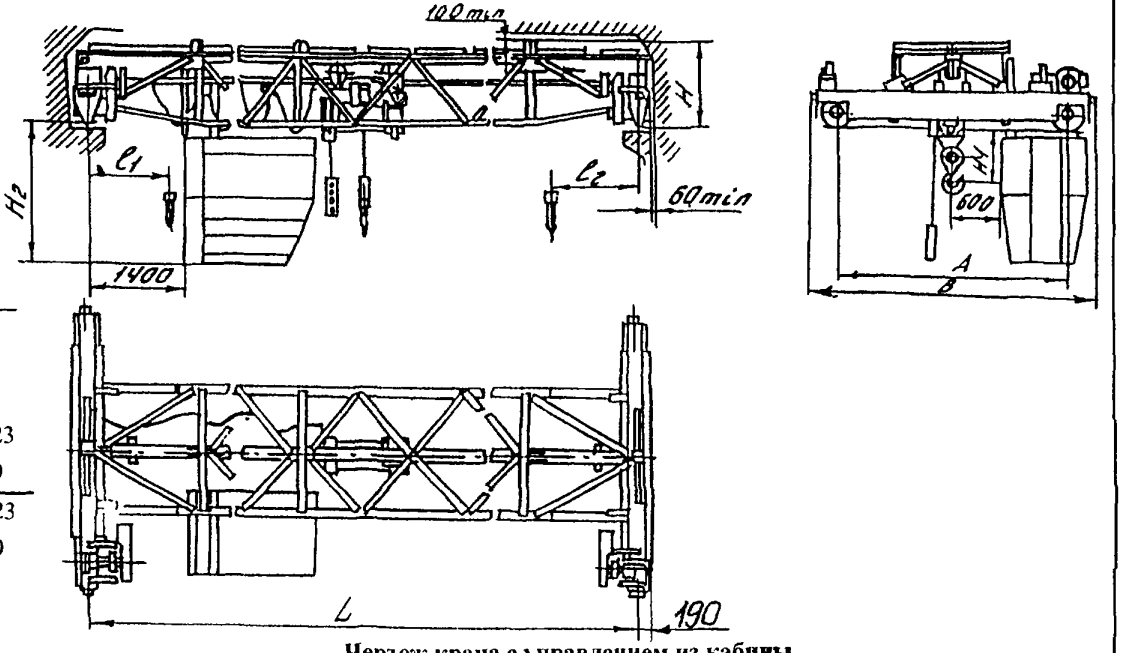

Чертеж крана с управлением из кабины

7. Краны мостовые общего назначения грузоподъемностью 5,0 - 10 т. Управление с пола и из кабины.

НАЗНАЧЕНИЕ: Предназначены для выполнения перегрузочных и транспортных работ, а также монтажных и ремонтных работ в цехах. Сейсмичность района установки – до 6 баллов по СниП II-7-81.

ТЕХНИЧЕСКИЕ УСЛОВИЯ: ТУ 3151.001.0211571-95

ТЕХНИЧЕСКИЕ ХАРАКТЕРИСТИКИ:

Пролет, м	10,5 – 34,5
Высота подъема, м	8,0 – 16,0
Температура окружающей среды, ^{O}C	от плюс 40 до минус 40
Скорость ветра рабочего состояния, м/с	до 33

Грузоподъемность, т	**5,0**			**10,0**		
Группа режима работы	**3К***	**5К**	**7К**	**3К***	**5К**	**7К**
Скорости, м/с (м/м):						
подъема	0,08 (4,8)	0,16 (9,6)	0,32 (19,2)	0,1 (6,0)	0,125 (7,5)	0,36
передвижения крана	0,5 (30,0)	1,25 (75,0)	2,0 (120,0)	0,8 (48,0)	1,25 (75,0)	1,52
передвижения тележки	0,25 (15,0)	0,63 (38,0)		0,32 (19,2)	0,63 (38,0)	0,61
Установленная мощность, кВт	10,1	33,7	46,7	34,5	37,5	
Масса, т	8,3 – 28,1	9,6 – 26,2		10,8 – 27.7	11,8 – 25,7	17,0 – 41,0
Нагрузка на колесо, кН	51,3 – 94,5	58 - 105		52,5 – 96,0	62,4 – 99,9	96,2 – 161,0
Размеры, мм: l_1	800			1100		
l_2	1100			1200		
h	1980			2050		2100
h_1	50			50		500
h_2	550			550		
$A_к$	3500 при L до 19,5 м; 5000 при L св. 19,5			4400 при L до 22,5 м; 5000 при L св. 22,5		
B	5118 (4408*) при L до 19,5 м; 5908 при L св. 19,5			5930 при L до 22,5 м; 6010 при L св. 22,5		

* - краны управляемые с пола

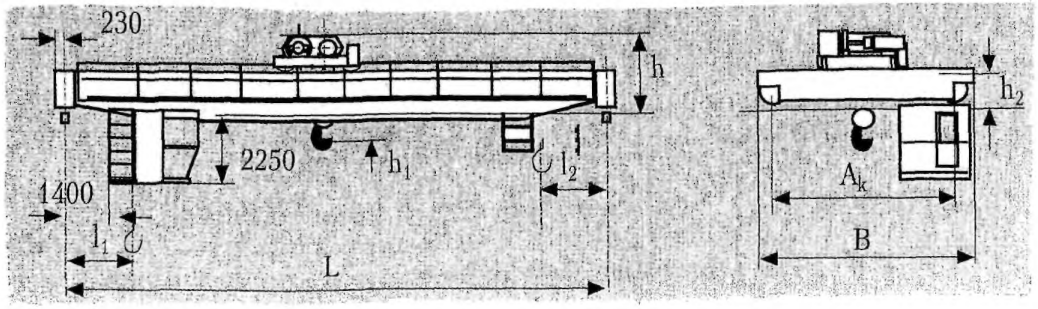

ЗАВОД-ИЗГОТОВИТЕЛЬ – ОАО «БУРЕЯ-КРАН» г.Новобурейск

8. Кран мостовой электрический опорный однобалочный грузоподъемностью 1; 3,2; 5 т. Управление с пола.

НОРМАТИВНО-ТЕХНИЧЕСКАЯ ДОКУМЕНТАЦИЯ: ГОСТ 22045 – 89.

ТЕХНИЧЕСКИЕ ХАРАКТЕРИСТИКИ:

Грузоподъемность, т	1	3,2	5
Пролет, $L_к$, м	7,5; 9; 10,5: 12,5		
Высота подъема, м	6; 12; 18		
Скорость передвижения, м/с	0,25. 0.8	0,25.. 0,8	0,4
Размеры, м:			
$A_к$	1,5	2	2
B	2,15	2,6	2,6
H	0,9	0,66	0,66
l	0,4	0,4	0,4
h	19	19	19
Масса,т	0,82	1,1 . 1,4	1,5
Режим работы	3К		

Температура окружающей среды, °С – от плюс 40 до минус 20.

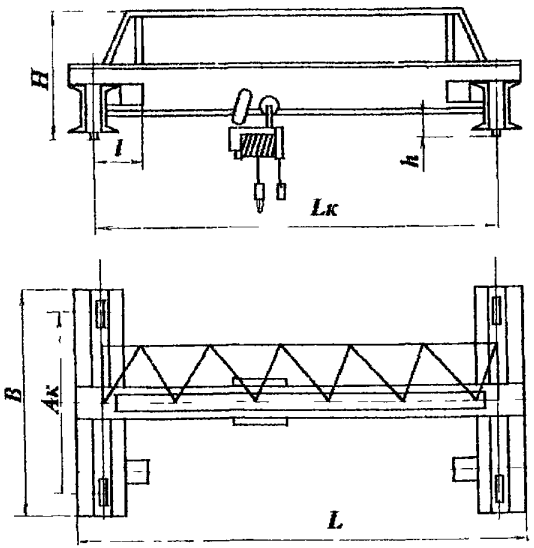

ЗАВОД ИЗГОТОВИТЕЛЬ – ОАО «Красногвардейский крановый завод», п Красногвардейский

9. Кран мостовой электрический опорный однобалочный грузоподъемностью 10 т. Управление с пола.

Лист 1
Листов 1

10

НОРМАТИВНО-ТЕХНИЧЕСКАЯ ДОКУМЕНТАЦИЯ: ГОСТ 27584-88.

ТЕХНИЧЕСКИЕ ХАРАКТЕРИСТИКИ:

Грузоподъемность, т	10
Пролет, м	10,5
Высота подъема, м	12; 14; 16; 18; 20
Скорость, м/мин подъема	6
передвижения крана	24
передвижения эл тали	20
Суммарная мощность двигателей, кВт	23
Режим работы	3К
Тип подкранового рельса	Р43 ГОСТ 7173-54
квадрат	60 ГОСТ 2591-88
	Ст.3 ГОСТ 535-88
Режим работы	3К

Температура окружающей среды, °С – от плюс 40 до минус 20.

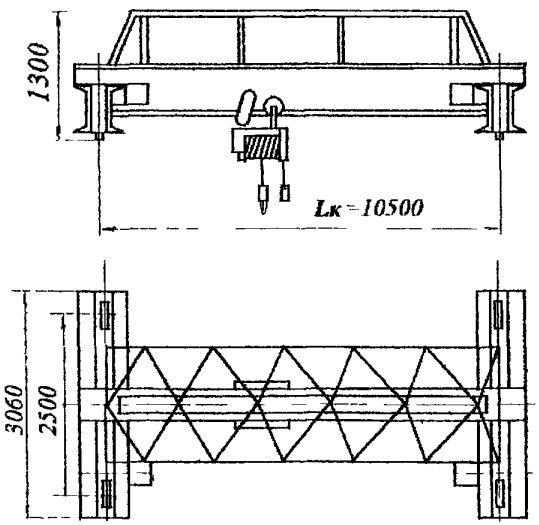

ЗАВОД ИЗГОТОВИТЕЛЬ – ОАО «Красногвардейский крановый завод», п Красногвардейский

№ п/п	Код оборудования	Наименование и краткая техническая характеристика	Тип, марка оборудования	ГОСТ, нормаль, ТУ или каталог	Завод-изготовитель	Основные параметры и размеры								Масса единицы оборудования, т	Цена единицы оборудования руб.	Гарант. срок службы, мес	Примечание
						Грузоподъемность т	Пролет крана, м	Высота подъема, м	Скорость, м/с: подъема	передвижения тележки	передвижения крана	Мощность, кВт	Группа режима работы				
1	2	3	4	5	6	7а	7б	7в	7г	7д	7е	7ж	7з	8	9	10	11
10.		Кран мостовой электрический общего назначения, опорный. Управление из кабины.	000.3-34466		ОАО"КРАН-Умэ" г.Узловая	5	10,5	12,5	0,04;	0,32	0,8	8,8	2К	5		18	
			-01				16,5		0,08					7,8			
			-02				22,5					11,4		10,7			
			-03				28,5							13,5			
			-04				34,5							16,4			
11.		То же	000.3-34466-05		то же	5	10,5	12,5	0,125	0,63	1,25	16,7	5К	9		18	
			-06				16,5							11			
			-07				22,5					19,7		13			
			-08				28,5							19,5			
			-09				34,5							23,5			
12.		"	000.3-34466-10		"	5	10,5	12,5	0,32	0,63	2	30,7	6К	13,5		18	
			-11				16,5							18			
			-12				22,5							25			
			-13				28,5							31			
			-14				34,5					33,7		37			
						Тип подкранового рельса Р43 ГОСТ7173-54 КР70-Л ГОСТ4121-76											

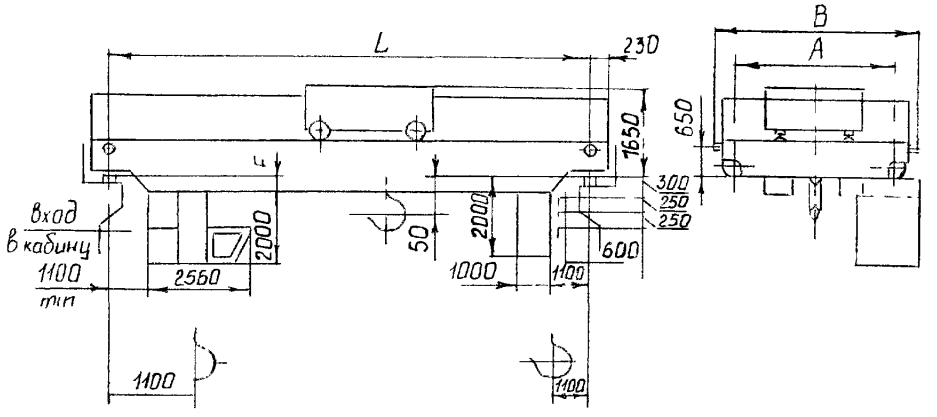

Обозначение	L, м	A, мм	B, мм	F, мм	Нагрузка на колесо, кН
000.3-34466	I0,5	3800	5000	250	35
-0I	I6,5				45
-02	22,5			500	50
-03	28,5	4400	5600	800	60
-04	34,5	5000	6200	850	70
-05	I0,5	3800	5000	250	50
-06	I6,5				55
-07	22,5			500	60
-08	28,5	4400	5600	800	75
-09	34,5	5000	6200	850	85
-I0	I0,5	3800	5000	250	70
-II	I6,5				85
-I2	22,5			500	I00
-I3	28,5	4400	5600	800	II5
-I4	34,5	5000	6200	850	I35

№ п/п	Код оборудования	Наименование и краткая техническая характеристика	Тип, марка оборудования	ГОСТ, нормаль, ТУ или каталог	Завод-изготовитель.	Основные параметры и размеры								Масса единицы оборудования, т	Цена единицы оборудования руб.	Гарант. срок службы, мес	Примечание
						Грузоподъемность, т	Пролет крана, м	Высота подъема м	Скорость, м/с подъема	Скорость, м/с передвижения тележки	Скорость, м/с передвижения крана	Мощность, кВт	Группа режима работы				
1	2	3		5	6	7а	7б	7в	7г	7д	7е	7ж	7з	8	9	10	11
13.		Кран мостовой	000.3-34472		ОАО"КРАН-Умз"	10	10,5	12,5	0,04;	0,32	0,8	14,2	2К	11,1		18	
		электрический об-	-01		г.Узловая		16,5		0,08					13,6			
		щего назначения,	-02				22,5					17,2		17,5			
		опорный.	-03				28,5							24,4			
		Управление из ка-	-04				34,5							37,3			
		бины															
14.		То же	000.3-34472-05		то же	10	10,5	12,5	0,125	0,63	1,25	28,5	5К	11;6		18	
			-06				16,5							14,2			
			-07				22,5							18,1			
			-08				28,5					33,5		25			
			-09				34,5							38,5			
15.		"	000.3-34472-10		"	10	10,5	12,5	0,32	0,63	2	63,2	6К	14,3		18	
			-11				16,5							16,2			
			-12				22,5							20,4			
			-13				28,5					81,2		27			
			-14				34,5							41			
						Тип подкранового рельса Р43 ГОСТ7173-54											
						КР70-Л ГОСТ4121-76											

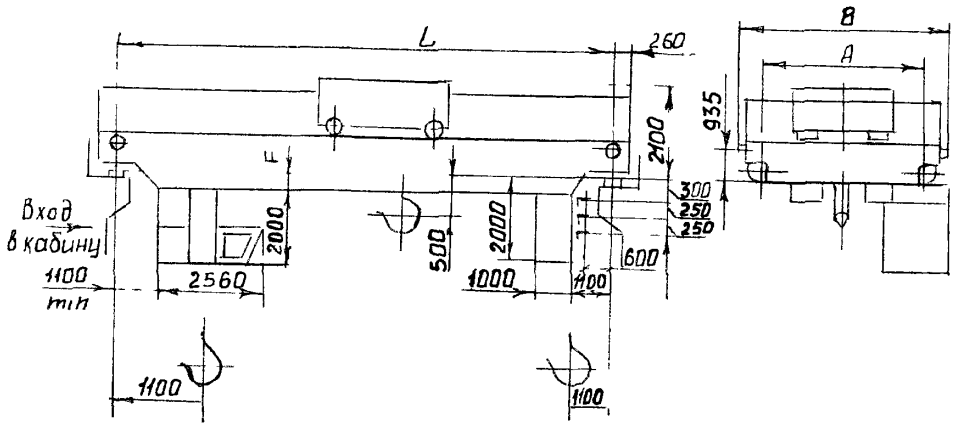

Обозначение	L, м	A, мм	B, мм	F, мм	Нагрузка на колесо, кН
000.3-34472	10,5	4400	5600	250	92
-01	16,5				102
-02	22,5			500	114
-03	28,5			550	131
-04	34,5	5000	6200	750	165
-05	10,5	4400	5600	250	94
-06	16,5				105
-07	22,5			500	116
-08	28,5			550	134
-09	34,5	5000	6200	750	166
-10	10,5	4400	5600	250	101
-11	16,5				106
-12	22,5			450	123
-13	28,5	5000	6200	750	141
-14	34,5	5600	6200	950	175

№ п/п	Код оборудования	Наименование и краткая техническая характеристика оборудования	Тип, марка оборудования	ГОСТ, нормаль, ТУ или каталог	Завод-изготовитель	Основные параметры и размеры								Масса единицы оборудования, т	Цена единицы оборудования, тыс. руб.	Гарант. срок службы, мес	Примечание
						Грузоподъемность, т	Пролет крана, м	Высота подъема, м	Скорость, м/с: подъема	Скорость, м/с: передвижения тележки	Скорость, м/с: передвижения крана	Мощность, кВт	Группа режима работы				
I	2	3	4	5	6	7а	7б	7в	7г	7д	7е	7ж	7з	8	9	I0	II
I6		Кран мостовой			ОАО"КРАН-Умэ"	I6	I0,5-	I6	0,04	0,32	0,8	24,2	2К	I4,I-		I8	
		электрический об-			г.Узловая		-34,5							-4I,3			
		щего назначения															
		Управление из ка-															
		бины															
I7		То же			то же	I6	I0,5-	I6	0,I25	0,63	I,25	35,5	5К	I4,6-		I8	
							-34,5							-42,5			
I8		"		ТУ24.09.	"	I6	I0,5-	I6	0,25	0,63	I,6	95,5	7К	2I,0-		I8	
				656-86			-34,5							-52,0			
						Тип подкранового рельса КР70-Л ГОСТ4I2I-76											
						Р43 ГОСТ7I73-54											
						Токоподвод-троллейный											

I9. Кран мостовой электрический опорный грузоподъемность.10 т. Управление с пола и из кабины.

НАЗНАЧЕНИЕ: Предназначены для выполнения перегрузочных, транспортных и монтажных работ в цехах на складах

ТЕХНИЧЕСКИЕ УСЛОВИЯ: ТУ 306-200-48-96

ТЕХНИЧЕСКИЕ ХАРАКТЕРИСТИКИ:

Температура окружающего воздуха, °С	
управление из кабины	от 0 до +28
управление с пола	от +40 до –40
	или от +40 до –20
Грузоподъемность, т	10,0
Пролет L, м	16,5 - 22,5
Высота подъема, м	6,3 18
Группа режима работы	3К
Скорость подъема, м/с (м/м)	0,1 (6)
Скорость передвижения тележки, м/с (м/м)	0 33 (20)
Скорость передвижения крана, м/с (м/м)	
управление из кабины	0,67 (40)
управление с пола	0,5 (30)
Установленная мощность, кВт	16,15
Нагрузка на путь от катка, кн	
управление из кабины	77 4 – 81,5
управление с пола	73,4 – 77,5
Напряжение, В	380
Масса, т	
управление из кабины	9,36 11,45
управление с пола	8 55 – 10,6

ЗАВОД-ИЗГОТОВИТЕЛЬ – ОАО «Урюпинский крановый завод», г Урюпинск

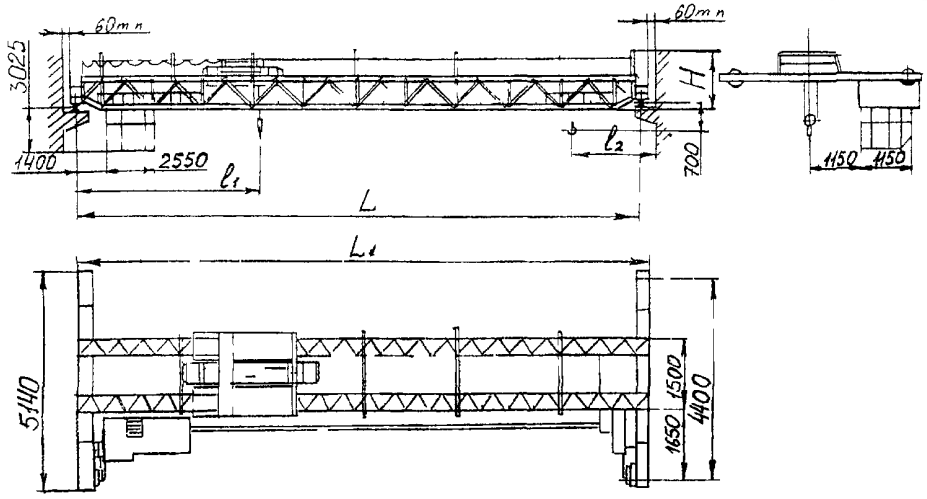

Кран мостовой опорный с кабиной

Размеры L_1 = 16,9 м L = 16,5 м H = 2270 мм l_1 = 0,57 - 0,83 , l_2 = 0,76 - 1,43
L_1 = 19,9 м L = 19,5 м H = 2270 мм
L_1 = 22,9 м L = 22,5 м H = 2310 мм

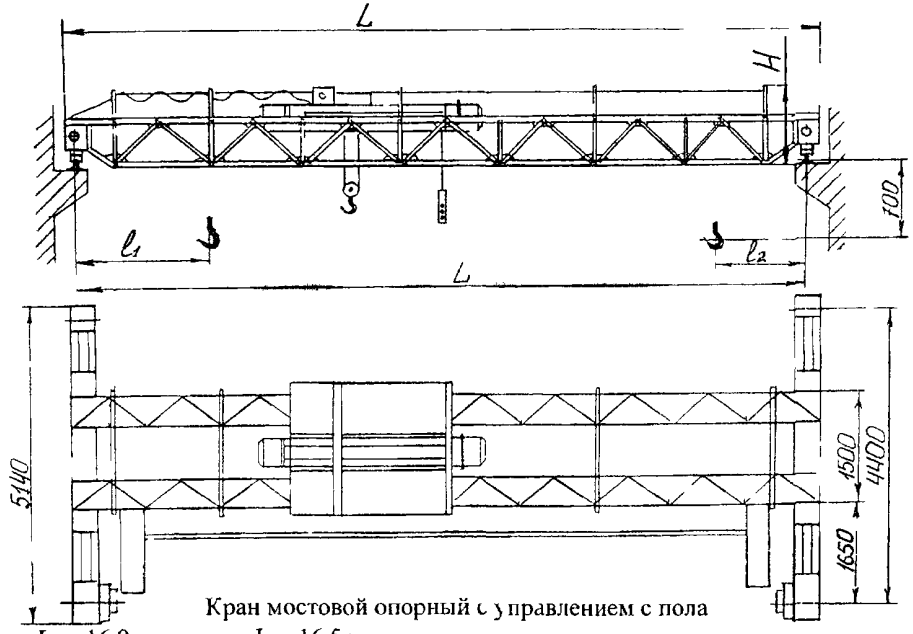

Кран мостовой опорный с управлением с пола

Размеры L_1 = 16,9 м L – 16,5 м
L_1 = 19,9 м L = 19,5 м l_1 = 0,57 - 0,83 l_2 = 0 76 - 1,43
L_1 – 22 м L = 22,5 м

20. Кран мостовой электрический опорный двухбалочный грузоподъемностью 10 т. Управление с пола.

НАЗНАЧЕНИЕ: Предназначены для подъема и перемещения грузов. Изготавливаются обычного исполнения.

НОРМАТИВНО-ТЕХНИЧЕСКАЯ ДОКУМЕНТАЦИЯ: ГОСТ 27584-88.

ТЕХНИЧЕСКИЕ ХАРАКТЕРИСТИКИ:

Грузоподъемность, т	**10**
Пролет, $L_К$, м	7,5; 8; 10,5; 11; 13,5; 14; 16,5; 17
Высота подъема, м	12; 14; 16; 18; 20
Скорость, м/с: подъема	0,032
передвижения тележки	0,63
передвижения крана	0,1
Масса, т	6,054
Режим работы	1К

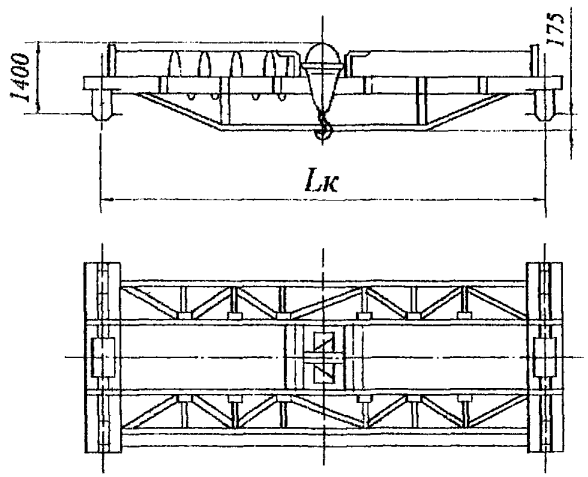

ЗАВОД ИЗГОТОВИТЕЛЬ – ОАО «Красногвардейский крановый завод», п.Красногвардейский

21. Кран мостовой электрический опорный грузоподъемностью 10-32 т. Управление с пола.

ТЕХНИЧЕСКИЕ ХАРАКТЕРИСТИКИ:

Грузоподъемность, т	**10 – 32**
Высота подъема	16
Пролет, м	10,5 – 22,5
База, м	4,4
Скорость, м/мин: подъема груза	8,5
передвижения тележки	39,8
передвижения крана	70,0
Рабочее напряжение сети, В	380
Группа режима работы	3К
Способ токопровода	кабельный; троллейный

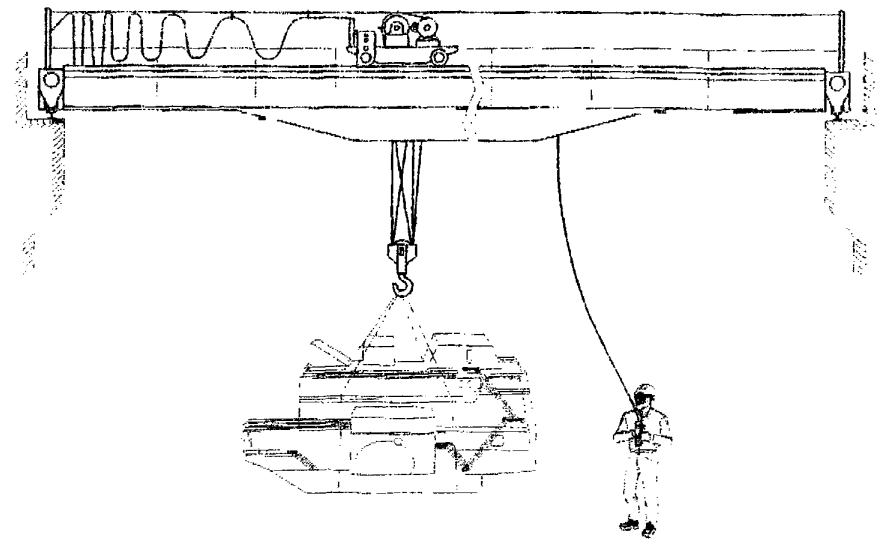

ЗАВОД-ИЗГОТОВИТЕЛЬ – ОАО «Балткран», г Калининград

22 Кран мостовой электрический опорный грузоподъемностью 10 т. Управление с пола.

ТЕХНИЧЕСКИЕ ХАРАКТЕРИСТИКИ:

Грузоподъемность, т	10
Высота подъема, м	12, 16, 20, 24
Группа режима работы	3К
Скорость, м/с подъема	0,1
передвижения тали	0.33
передвижения крана	0,5
Подходы крюка электротали l и l_1	930 и 1500 соответственно
Установленная мощность электротали для крана с пролетом 22, 5 м, кВт	15,21
Масса электротали, кг с высотой подъема 12 м	1450
с высотой подъема 16 м	1500
с высотой подъема 20 м	1600
с высотой подъема 24 м	1700
Климатическое исполнение и категория размещения по ГОСТ 15150	У2 или У3
Рабочая температура, °С	от минус 40 до плюс 40
Параметры электрического тока	переменный, трехфазный, 380В, 50Гц
Токопровод к крану	троллейный
Токопровод к электротали	кабельный
Тип подкранового рельса	рельс Р24 ГОСТ 6368 или квадрат 50 ГОСТ 2591

Категория размещения	Номер рисунка	Пролет $L_к$, м	Основные габаритные размеры, мм					Нагрузка на колесо при работе, кН	Масса крана, кг*
			A	B	H	H_1	F		
Помещение	1	4,5	1500	2200	1200	1130	400	52,4	2800
		7,5						58,4	3300
		10,5	2000	2700				62,2	4000
		13,5	3000	3700				65,3	4800
	3	16,5	4000	4700		1100	360	74,8	8300
		19,5						77,0	9000
		22,5						79,2	9700
		25,5	5000	5700	1300	1000	300	81,9	10700
		28,5			1400	900	200	84,1	11500
Под навесом	2	4,5	1500	2400	1200	1130	400	52,9	3000
		7,5						58,9	3500
		10,5	2000	2900				62,7	4200
		13,5	3000	3900				65,8	5000
	4	16,5	4000	4900		1100	360	75,3	8500
		19,5						77,5	9200
		22,5						79,7	9900
		25,5	5000	5900	1300	1000	300	82,4	10900
		28,5			1400	900	200	84,6	11700

* Конструктивная масса крана дана без учета веса электротали.

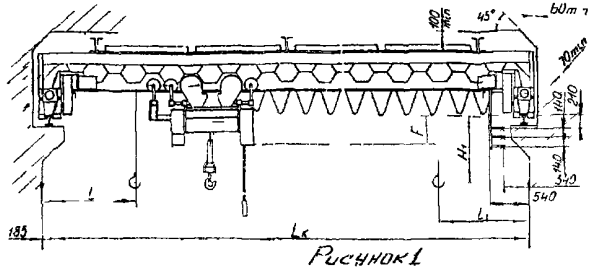

Рисунок 1

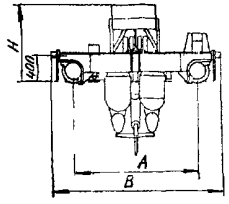

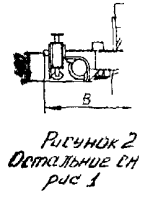

Рисунок 2
Остальное см рис 1

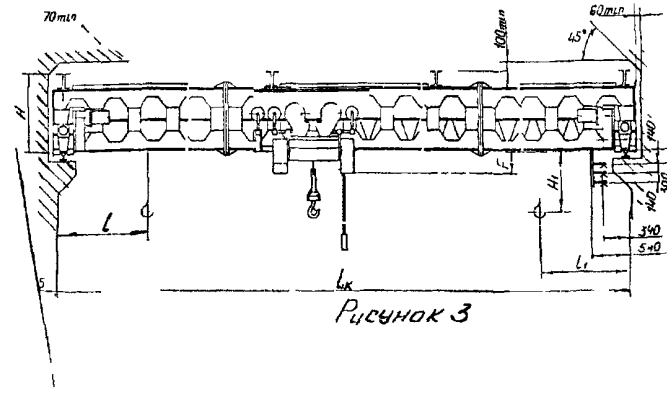

Рисунок 3

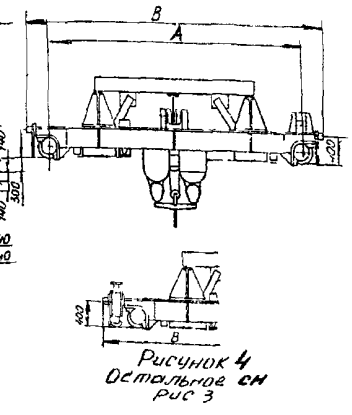

Рисунок 4
Остальное см рис 3

ЗАВОД-ИЗГОТОВИТЕЛЬ – ОАО «Забайкальский завод подъемно-транспортного оборудования», п Оловянная

№ п\п	Наименование оборудования, изделия	Тип, марка. Код по ОКП	ГОСТ или ТУ	Завод-изготовитель	Технические характеристики		Масса, кг	Примечание
1	2	3	4	5	6		7	8
23.	Краны мостовые однобалочные опорные общего назначения			МУП «Завод подъемно-транспортного оборудования» (МУП«КЗПТО») г.Комсомольск-на-Амуре	Грузоподъемность, т Пролет, м Высота подъема, м Режим работы Тип управления Условия работы Сейсмичность, баллы	до 10 до 22,5 до 18 3К с пола; из кабины открытый воздух; помещение 6		
24.	Краны мостовые двухбалочные опорные общего назначения			то же	Грузоподъемность, т Пролет, м Высота подъема, м Режим работы Тип управления: для режима 3К для режима 5К Условия работы Сейсмичность, баллы	5 – 32 до 34,5 до 32 3К ; 5К с пола ; из кабины из кабины открытый воздух, помещение 6		
25.	Краны мостовые двухбалочные опорные общего назначения			«	Грузоподъемность, т Пролет, м Высота подъема, м Режим работы Тип управления: Условия работы Сейсмичность, баллы	5; 12,5 до 34,5 до 32 7К с пола ; из кабины открытый воздух, помещение 6		
26.	Краны мостовые двухбалочные опорные			«	Грузоподъемность, т Пролет, м Высота подъема, м Режим работы Тип управления: Условия работы Сейсмичность, баллы Краны работают на постоянном токе.	12,5 до 34,5 до 32 6К с пола ; из кабины открытый воздух, помещение 6		
					По желанию заказчика, за дополнительную плату, возможно изготовление кранов с характеристиками, отличающимися от указанных (с уменьшенной строительной высотой и т.д.).			

НАЗНАЧЕНИЕ: Предназначены для перемещения различных грузов в закрытых помещениях и на открытых площадках при температуре окружающей среды от минус 20°С до плюс 40°С.

Выполняются как в тельферном исполнении, так с крановой тележкой.

ТЕХНИЧЕСКИЕ ХАРАКТЕРИСТИКИ:

Г/п тонн	Пролет* L, м	Высота подъема, м	Скорость, м/с			H, мм	$L_К$, мм	L_1, мм	L_2, мм	Нагрузка колеса на рельс, кН	Масса, кг
			подъема груза	передвижения крана	передвижения тележки						
10,0	7,5	12	0,032	0,1	0,063	-	180	1050	1075	70	5486
	10,5					415				74	6225
	13,5					660				78	7442
	16,5					860				81	8243

* Пролеты кранов могут быть изменены на 0,5 м от табличных значений.

Тип подкранового рельса: железнодорожного — Р43 ГОСТ 7173-54

специального — квадрат 60-В ГОСТ 2591-88 Ст. по ГОСТ 535-88

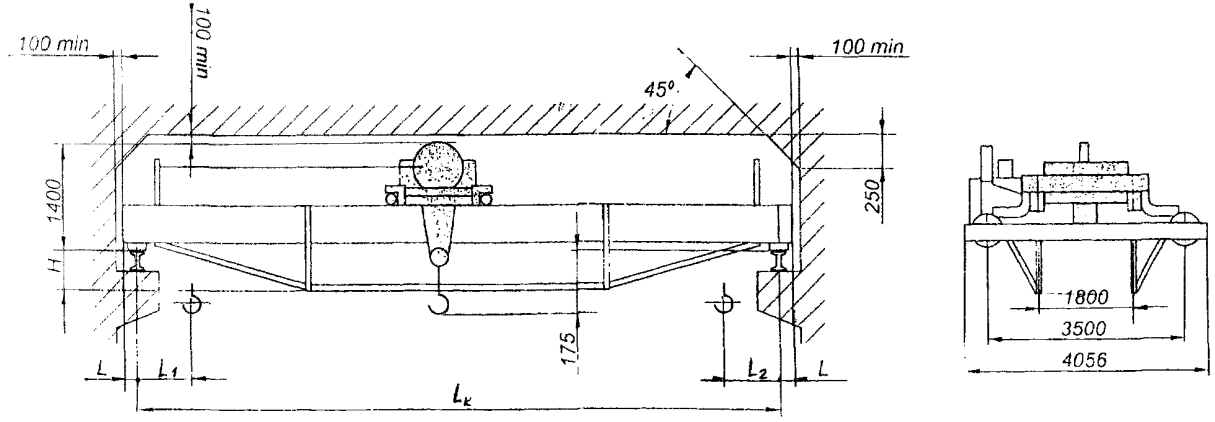

ЗАВОД-ИЗГОТОВИТЕЛЬ – ОАО «Пышминский завод подъемно-транспортного оборудования», г.Пышма

2. КРАНЫ МОСТОВЫЕ ЭЛЕКТРИЧЕСКИЕ ОБЩЕГО НАЗНАЧЕНИЯ С ДВУМЯ КРЮКАМИ.

№ п\п	Наименование оборудования, изделия	Тип, марка. Код по ОКП	ГОСТ или ТУ	Завод-изготовитель	Грузоподъемность, т	Пролет крана, м	Высота подъема, м	Скорость, м/мин			Режим работы	Масса, т	Примечание
								подъема	передвижения тележки	передвижения крана			
1	2	3	4	5	6а	6б	6в	6г	6д	6е	6з	7	8
1	Кран мостовой электрический общего назначения			ОАО «Кран-УМЗ», г Узловая	16/3,2	10,5-34,5	16/18	0,032/0,16	0,4	0,8	2К	15,5-43,5	
					Способ управление – из кабины Мощность, кВт – 22,2								
2	То же			то же	16/3,2	10,5-34,5	16/18	0,125/0,4	0,63	1,25	5К	16-45,8	
					Способ управление – из кабины Мощность, кВт – 51,5								
3	«			«	16/3,2	10,5-34,5	16/18	0,25/0,32	0,63	1,6	7К	24 56,5	
					Способ управление из кабины Мощность, кВт – 106,5 Тип подкранового рельса КР70-Л ГОСТ 4121-76 Токоподвод - троллеиный Род тока - трехфазный, 380 В, 50 Гц								

НАЗНАЧЕНИЕ : Предназначены для выполнения перегрузочных и транспортных работ, а также монтажных и ремонтных работ в цехах и на складах, в промышленных зданиях и на открытых площадках.

ТЕХНИЧЕСКИЕ УСЛОВИЯ: ТУ 3I5I.036.002I2400-94

ТЕХНИЧЕСКИЕ ХАРАКТЕРИСТИКИ :

Грузоподъемность, т	I6/5
Пролет, м	I0,5 - 34,5
Высота подъема, м	8,0; I0,0; I2,5; I6,0
Группа режима работы	5К
Скорости, м/с (м/мин):	
подъема главного	0,2 (I6,0)
вспомагательного	0,33 (20,0)
передвижения крана	I,I2 (68,0)
передвижения тележки	0,76 (45,0)
Установленная мощность, кВт	66,5
Нагрузка на колесо , кН	I90 - 25I
Масса, т	24,5 - 48,0

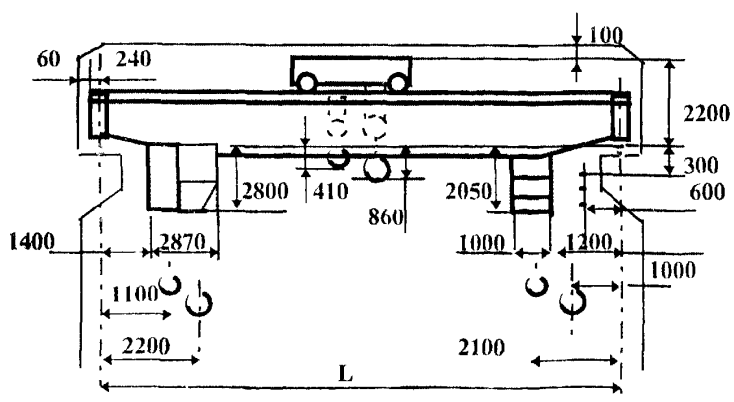

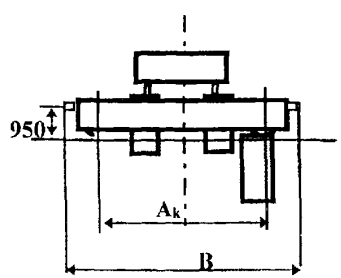

$A_к$ = 5000 при L =I0,5 - 28,5
= 5600 при L =29,0 - 34,5

B = 6I40 при L =I0,5 - 28,5
= 6740 при L =29,0 - 34,5

ЗАВОД-ИЗГОТОВИТЕЛЬ - ОАО "БУРЕЯ-КРАН"
п.Новобурейский

№ п/п	Код оборудования	Наименование и краткая техническая характеристика	Тип, марка оборудования	ГОСТ, нормаль, ТУ или каталог	Завод-изготовитель.	Основные параметры и размеры								Масса единицы оборудования, т	Цена единицы оборудования руб.	Гарант. срок службы, мес	Примечание
						Грузоподъемность т	Пролет крана м	Высота подъема, м	Скорость, м/с: подъема	передвижения: тележки	передвижения: крана	Мощность кВт	Группа режима работы				
I	2	3	4	5	6	7а	7б	7в	7г	7д	7е	7ж	7з	8	9	I0	II
5.		Кран мостовой	КР II99.00.	ТУ3I5I.	МУП"КЗПТО"	20/5	I0,5	I6/I8	0,2/	0,63	I,25	45,6	5К	I7,4		I8	
		электрический об-	000 ГЧ	036.002I	г.Комсо-		I3,5		/0,33					I8,8			
		щего назначения.		24C0-94	мольск-на-		I6,5							20,I			
		Управление из ка-			- Амуре		I9,5							22,2			
		бины					22,5							24,3			
							25,5							28,0			
							28,5							3I,8			
							3I,5							38,7			
							34,5							45,5			
						Тип подкранового рельса КР-70-Л ГОСТ 4121-76											
						Р43 ГОСТ 7173-54											
						Р50 ГОСТ 7174-75											
6.		То же			ОАО"КРАН-Умз"	20/5	I0,5-	I2,5/I4	0,04/	0,32	0,8	27,7	2К	I5,6-		I8	
					г.Узловая		-34,5		/0,2					-39,5			
7.		"			то же	20/5	I0,5-	I2,5/I4	0,I25/	0,63	I,25	58,5	5К	I6,0-		I8	
							-34,5		/0,32					-40,5			
8.		"		ТУ24.09.	"	20/5	I0,5-	I2,5/I4	0,25/	0,63	I,6	I39,5	7К	24,5-		I8	
				656-86			-34,5		/0,2					-59			

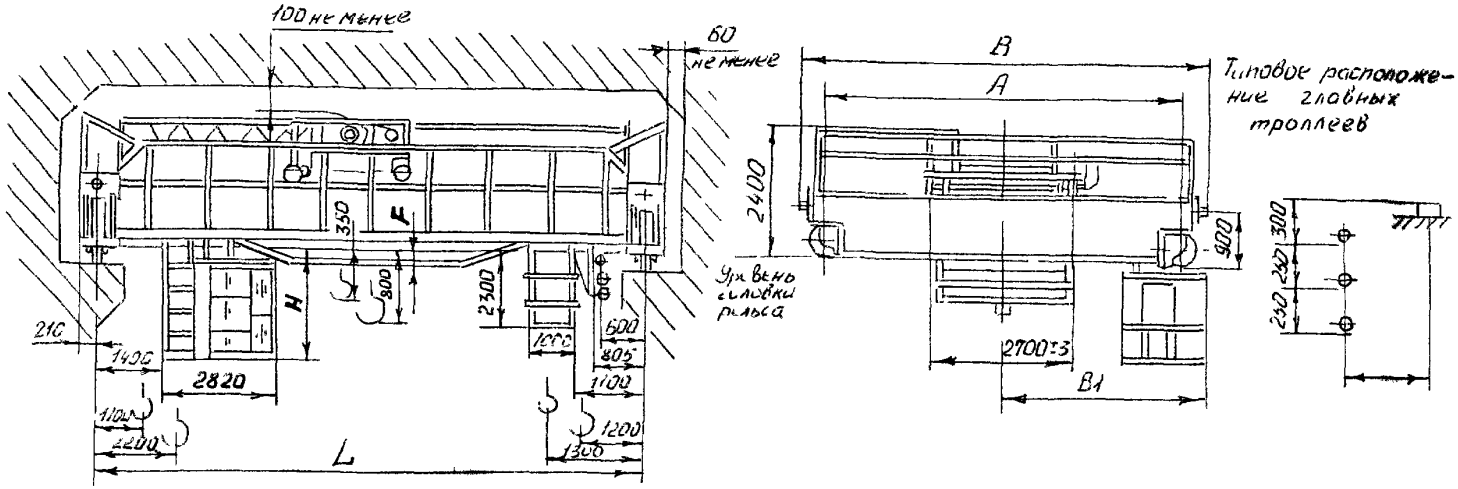

L, м	F, мм	H, мм	A, мм	B, мм	B_1 мм	Нагрузка на колесо, кН
I0,5	450	3000	5000	6400	3500	I40
I3,5						I48
I6,5						I57
I9,5						I65
22,5						I72
25,5	600					I82
28,5		3200				I93
3I,5	750		5600	6900	3450	2II
34,5						229

№ п/п	Код оборудования	Наименование и краткая техническая характеристика	Тип, марка оборудования	ГОСТ, нормаль, ТУ или каталог	Завод-изготовитель	Основные параметры и размеры								Масса единицы оборудования, т	Цена единицы оборудования, руб.	Гарант. срок службы, мес	Примечание
						Грузоподъемность, т	Пролет крана, м	Высота подъема, м	Скорость, м/с: подъема	Скорость, м/с: передвижения тележки	Скорость, м/с: передвижения крана	Мощность кВт	Группа режима работы				
1	2	3	4	5		7а	7б	7в	7г	7д	7е	7ж	7з	8	9	10	11
9.		Кран мостовой			ОАО"КРАН-Умз"	32/5	10,5-	12,5/	0,04/	0,32	0.8	34,2	2К	22,0-		18	
		электрический об-			г.Узловая		-34,5	/14	/0,2					-49,0			
		щего назначения.															
		Управление из ка-															
		бины															
10.		То же			то же	32/5	10,5-	12,5/	0,125/	0,63	1,25	79	5К	23;1-		18	
							-34,5	/14	/0,32					-51,6			
11.		"		ТУ24.09.	"	32,5	10,5-	12,5/	0,2/	0,63	1,6	119,5	7К	31,0-		18	
				656-86			-34,5	/14	/0,2					-69,5			
						Тип подкранового рельса Р43 ГОСТ7173-54											
						КР70-Л ГОСТ4121-76											
						Токоподвод - троллейный											
						Род тока: трёхфазный, 380В, 50Гц.											

НАЗНАЧЕНИЕ: Предназначены для выполнения перегрузочных и транспортных работ в промышленных зданиях и на открытых площадках.

ТЕХНИЧЕСКИЕ УСЛОВИЯ: ТУ 3I5I.036.002I2400-94

ТЕХНИЧЕСКИЕ ХАРАКТЕРИСТИКИ:

Грузоподъемность, т. 20/5

Пролет, м . . . . . I0,5 - **34,5**

Высота подъема, м: главного I6,0

вспомагательного I8,0

Группа режима работы 5К

Скорости, м/с (м/мин):

подъема главного. 0,I6 (9,6)

вспомагательного 0,33 (20,0)

передвижения крана. I,I2 (68,0)

передвижения тележки 0,76 (45,0)

Установленная мощность, кВт 79,5

Нагрузка на колесо, кН . . . . . .I90 - 246

Масса, т . . . . . .25,8 - 50,6

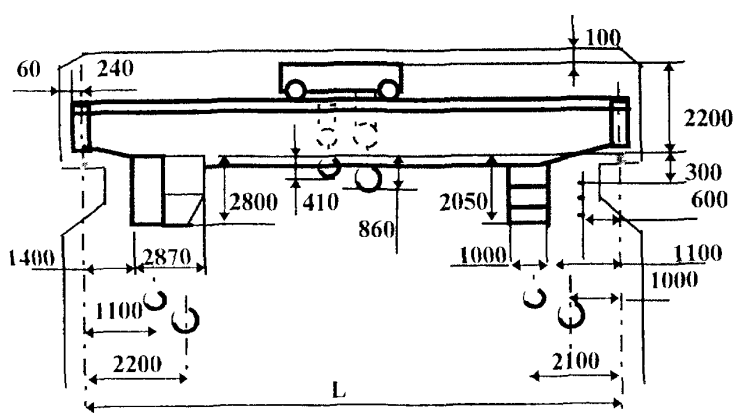

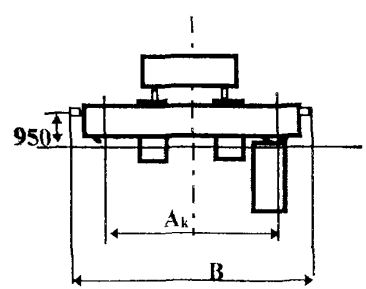

A_K = 5000 при L = I0,5 - 28,5

= 5600 при L = 29,0 - 34,5

B = 6I40 при L = I0,5 - 28,5

= 6740 при L = 29,0 - 34,5

ЗАВОД-ИЗГОТОВИТЕЛЬ - ОАО "БУРЕЯ-КРАН"

п. Новобурейский

№ п/п	Код оборудования	Наименование и краткая техническая характеристика	Тип, марка оборудования	ГОСТ, нормаль, ТУ или каталог	Завод-изготовитель	Основные параметры и размеры								Масса единицы оборудования, т	Цена единицы оборудования, руб.	Гарант. срок службы, мес	Примечание
						Грузоподъемность, т	Пролет крана, м	Высота подъема, м	Скорость, м/с: подъема	Скорость, м/с: передвижения тележки	Скорость, м/с: передвижения крана	Мощность кВт	Группа режима работы				
I	2	3		5	6	7а	7б	7в	7г	7д	7е	7ж	7з	8	9	I0	II
I3.		Кран мостовой	000.3-344		ОАО"КРАН-Умз"	50/	I6,5	I2,5/	0,04/	0,32	0,8	55,5	2К	28,9		I8	
		электрический об-	74ГЧ		г.Узловая	/I2,5	22,5	/I4	/0,2					39,4			
		щего назначения.					28,5							49,9			
		Управление из ка-					34,5							60,4			
		бины.															
I4.		То же	то же		то же	50/	I6,5	I2,5/	0,I25/	0,63	I,25	I24	5К	4I,5		I8	
						/I2,5	22,5	/I4	/0,2					48,5			
							28,5							59,5			
							34,5							73,I			
I5.		"	"		"	50/	I6,5	I2,5/	0,I6/	0,63	I,25	I92	6К	58		I8	
						/I2,5	22,5		/0,2					69			
							28,5							73			
							34,5							86			
						Тип подкранового рельса КР70-Л ,КР80 ГОСТ4I2I-76											
						Род тока: трёхфазный, 380В, 50 Гц.											

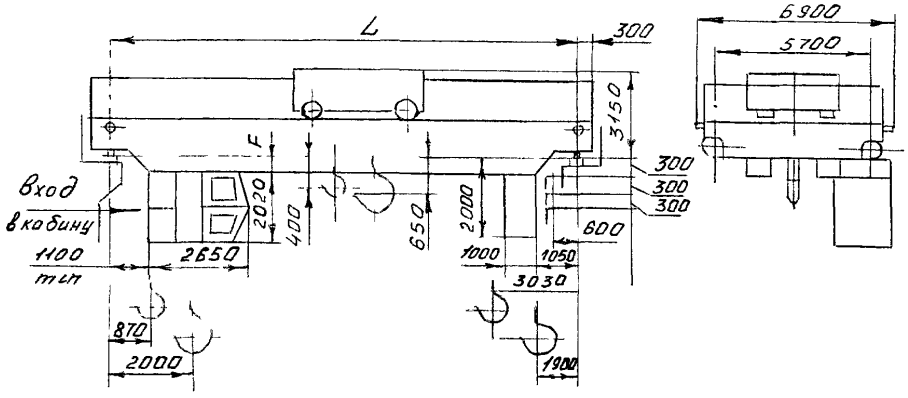

Обозначение	L, м	F, мм	Нагрузка на колесо, кН	Группа режима работы
000.3-34474	16,5	350	305	2К
-01	22,5	500	335	
-02	28,5	800	360	
-03	34,5	1050	385	
-04	16,5	350	360	5К
-05	22,5	500	380	
-06	28,5	800	415	
-07	34,5	1050	455	
-08	16,5	350	430	6К
-09	22,5	500	470	
-10	28,5	800	505	
-11	34,5	1050	525	

№ п/п	Код оборудования	Наименование и краткая техническая характеристика	Тип, марка оборудования	ГОСТ, нормаль, ТУ или каталог	Завод-изготовитель.	Основные параметры и размеры								Масса единицы оборудования, т	Цена единицы оборудования, руб.	Гарант. срок службы, мес	Примечание
						Грузоподъемность, т	Пролет крана, м	Высота подъема м	Скорость, м/с: подъема	Скорость, м/с: передвижения тележки	Скорость, м/с: передвижения крана	Мощность кВт	Группа режима работы				
I	2	3	4	5	6	7а	7б	7в	7г	7д	7е	7ж	7з	8	9	I0	II
I6.	3I5I32	Кран мостовой		ТУ24-09-	САО"КРАН-Умэ"	I6/3,2	I0,5-	I6/I8	0,04/	0,32	0,8	3I,8	2К	I5,0-		I8	
		электрический		404-83	г.Узловая		-34,5		/0,I6					-42			
		общего назначения															
I7.	3I5I4I	То же		то же	то же	20/5	I0,5-	I2,5/	0,04/	0,32	0,8	37,7	2К	I5,I-		I8	
							-34,5	/I4	/0,2					-44,I			
I8.	3I5I42	"		"	"	32/5	I0,5-	I2,5/	0,04/	0,32	0,8	4I,2	2К	22,2-		I8	
							-34,5	/I4	/0,2					-55,9			
						Тип подкранового рельса КР70-Л ГОСТ4I2I-76											
						Токоподвод-троллейный											
						Род тока: трехфазный, 380В											
						Крюк :											
						грузоподъемность I6/3,2 №I2Б-2,№I9А											
						20/5 №I4А-2,№I9А ГОСТ6627-74											
						32/5 №I4А-2,№I9А											

ТЕХНИЧЕСКИЕ ХАРАКТЕРИСТИКИ:

Грузоподъемность, т:	
основного крюка	32,0
вспомогательного крюка	12,5
Пролет, м	40,0
Высота подъема, (основной), м	28,0
Высота подьема, (вспомогательный),м	29,0
Группа режима работы	5К
Тип кранового рельса	Р65, КР70
Скорости, м/мин:	
основного подъема	5,0 / 0,4
вспомогательного подъема	15,0 / 1,0
передвижения крана	50
передвижения грузовой тележки	30
Температура окружающей среды, ^{O}С	-40 … +40
Масса крана, т, не более	82

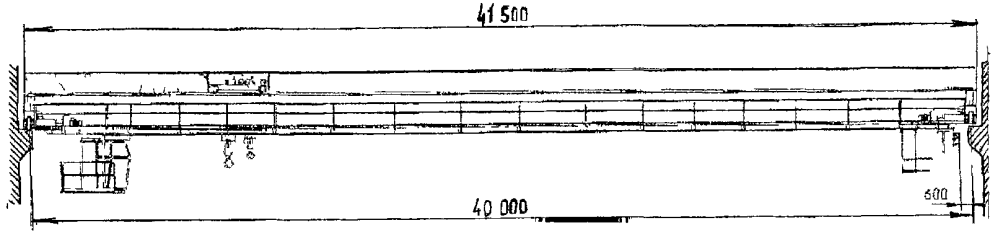

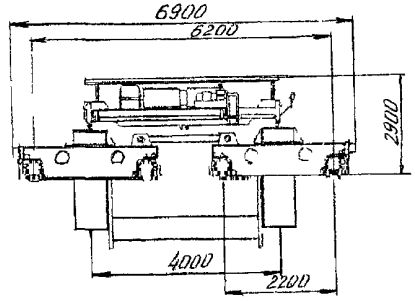

ЗАВОД-ИЗГОТОВИТЕЛЬ – ОАО «Балткран» г Калининград

НАЗНАЧЕНИЕ: Предназначены для выполнения перегрузочных и транспортных работ с длинномерными грузами, расположенными перпендикулярно подкрановым путям.

ТЕХНИЧЕСКИЕ ХАРАКТЕРИСТИКИ:

Грузоподъемность, т	5+5
Пролет, м	10,5 – 34,5
Высота подъема, м	16,0
Группа режима работы	5К
Установленная мощность, кВт	
Скорости, м/с (м/мин): подъема	0,63 (38,0)
передвижения крана	1,25 (75,0)
передвижения тележки	0,63 (38,0)
Нагрузка на колесо, кН	95,0 – 114,6
Температура окружающей среды, °С	от плюс 40 до минус 40
Масса, т	13,0 – 28,9

Размеры, мм:

A_K = 3800	при L до 22,5
= 4850	при L св 22,5
B = 5350	при L до 22,5
= 5850	при L св 22.5
h_3 = 2250	при L до 16,5
= 2280	при L до 22,5
= 2370	при L до 25,5
= 2620	при L св. 25,5

Скорость ветра в рабочем состоянии - до 14 м/с

Скорость ветра в нерабочем состоянии – до 33 м/с

Сейсмичность района установки – до 6 баллов по СниП II 7-81.

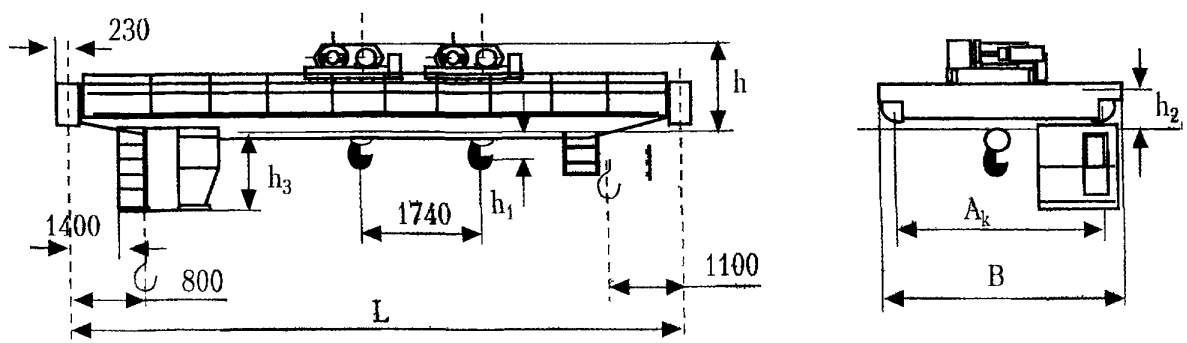

ЗАВОД ИЗГОТОВИТЕЛЬ – ОАО «БУРЕЯ-КРАН» п.Новобурейский

2. Краны мостовые грейферные грузоподъемностью 5 и 10 т. Управление из кабины.

НАЗНАЧЕНИЕ: Предназначены для выполнения перегрузочных и транспортных работ с сыпучими материалами группы грузов $С2_т$ и $С3_т$ по ГОСТ 24599-87.

ТЕХНИЧЕСКИЕ УСЛОВИЯ: ТУ 3151 001 0211571-95 (краны грузоподъемностью 5т);
ТУ 3152 038.00212400-95 (краны грузоподъемностью 10 т).

ТЕХНИЧЕСКИЕ ХАРАКТЕРИСТИКИ

Тип грейфера – канатный

Группа режима работы – 7К

Температура окружающей среды рабочего состояния от плюс 40 до минус 40°С.

Грузоподъемность, т	**5,0**	**10,0**	
Скорости, м/с (м/мин): подъема	0,63 (38 0)	0,5 (30,0)	
передвижения крана	1,6 (100,0)	1,11 (67,0)	
передвижения тележки	0,63 (38,0)	0,76 (45,0)	
Установленная мощность, кВт	70,1		
Нагрузка на колесо, кН	95,0 – 114,6	141,0 – 214,0	
Размеры, мм l_1	1200	1800	
l_2	1200	2100	
h	2050	2350	
h_1		4400 для грейфера 2,5 м^3	
h_2	550	940	
A_k	4400 при L до 22,5 м 5000 при L св. 22,5 м	5600	
B	5930 при L до 22,5 м 6010 при L св. 22,5 м	6900	
Масса, т	15,1 – 31,0	33,5 – 58,0	
Рекомендуемые грейферы БУРЕЯ-КРАН			
Емкость грейфера, м^3	1,6	1.6	2.5
Насыпная плотность, г/м^3	1,6	3,0	1,8
Масса груза, т	2,5	4,8	4,5
Масса грейфера, т	2,4	2,4	3,1

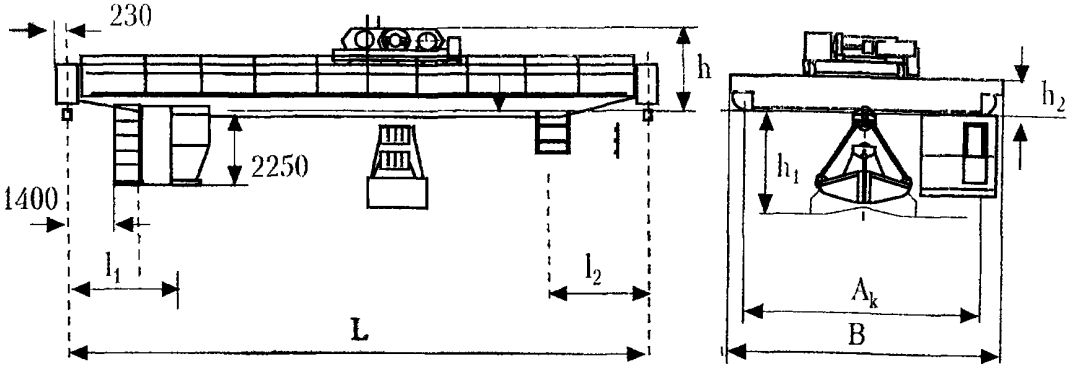

ЗАВОД-ИЗГОТОВИТЕЛЬ - ОАО «ЬУРЕЯ-КРАН» п Новобурейскии

№ п\п	Наименование оборудования, изделия	Тип, марка. Код по ОКП	ГОСТ или ТУ	Завод-изготовитель	Грузоподъемность, т	Пролет крана, м	Высота подъема, м	Скорость, м/мин			Режим работы	Масса, т	Примечание
								подъема	передвижения				
									тележки	крана			
1	2	3	4	5	6а	6б	6в	6г	6д	6е	6з	7	8
3.	Кран мостовой грейферный			МУП «Комсомольский-на-Амуре завод подъемно-транспортного оборудования», г.Комсомольск-на-Амуре	5 - 10	до 34,5	до 32				7К		
					Условия работы – открытый воздух, помещение. Сейсмостойкость – 6 баллов. Тип управления – из кабины, с пола								
4.	Кран мостовой контейнерный			ОАО «Балткран», г.Калининград		34,0	8	6,2	31	60	5К		
					Грузоподъемность, т: с контейнером 20ft – 20,32 с контейнером 40ft – 30,5 Способ токоподворда – троллейный Угол поворота спредера - 270° Нагрузка на рельс, кН - 295								

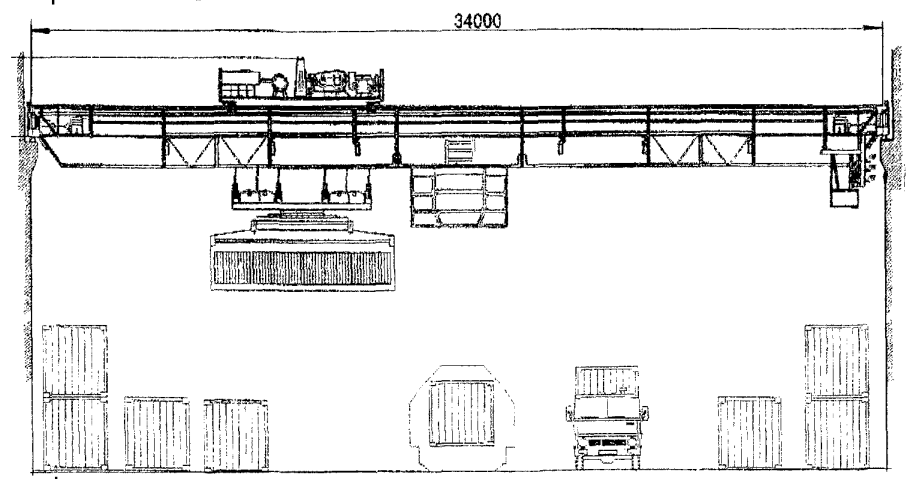

№ п\п	Наименование оборудования, изделия	Тип, марка. Код по ОКП	ГОСТ или ТУ	Завод-изготовитель	Грузоподъемность, т	Пролет крана, м	Высота подъема, м	Скорость, м/мин			Режим работы	Масса, т	Примечание
								подъема	передвижения				
									тележки	крана			
1	2	3	4	5	6а	6б	6в	6г	6д	6е	6з	7	8
5.	Кран мостовой контейнерный			ОАО «Балткран», г.Калининград	36 под спредером	22,5	8	6,2	31	60	5К		

База, м - 8

Способ токоподвода – троллейный

Угол поворота спредера - 270°

Нагрузка на рельс, кН - 295

Габаритные размеры, м: длина - 23,3
ширина - 10
высота от головки рельса - 1,8

Кран оснащен системой предотвращения раскачивания контейнеров.

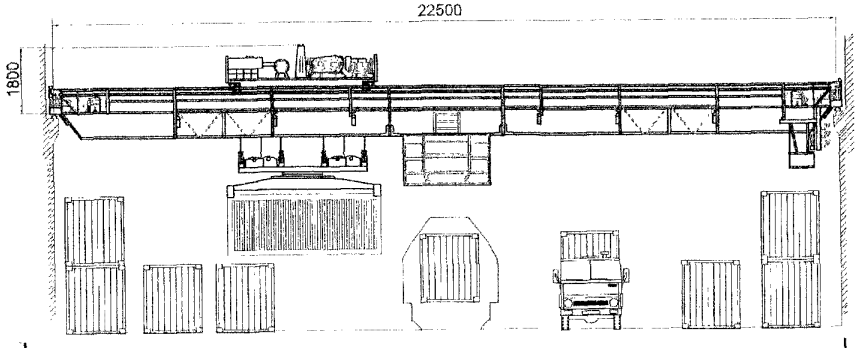

4. КРАНЫ МОСТОВЫЕ ЭЛЕКТРИЧЕСКИЕ ПОДВЕСНЫЕ

1. Краны мостовые электрические однобалочные подвесные грузоподъемностью 1; 2; 3,2; 5 т.

НАЗНАЧЕНИЕ: Предназначены для подъема и перемещения грузов в помещениях или под навесом при температуре окружающей среды в пределах от минус 20 до плюс 40°С.

В отличие от опорных кранов, подвесные краны за счет наличия консолей при той же длине пролета позволяют обслуживать большую площадь.

По желанию заказчика возможно изготовление кранов с двумя пролетами подкрановых путей

НОРМАТИВНО-ТЕХНИЧЕСКАЯ ДОКУМЕТНАЦИЯ: ГОСТ 7890-93.

Технические характеристики:

Питание кранов	кабельное
Род тока	3-х фазный переменный
Напряжение, В / Частота, Гц	380 / 50
Режим работы	3К
Способ управления	с пола

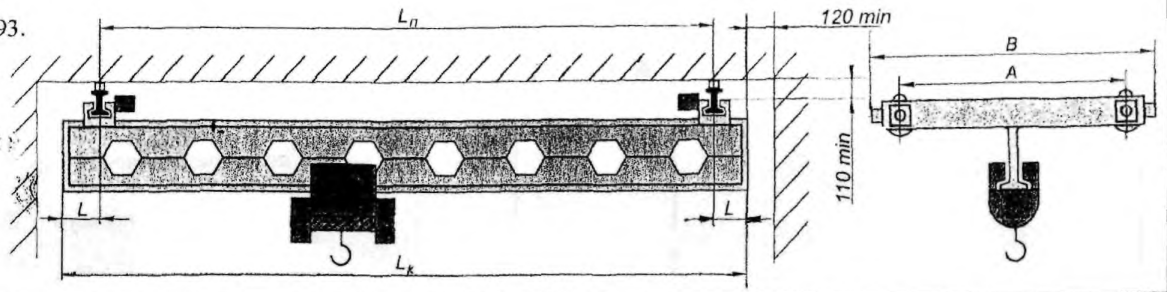

Пролет крана, $L_п$, м*	Длина крана, $L_к$, м	Длина консолей, $L_к$, м	Высота подъема, м	Грузоподъемность 1 т				Грузоподъемность 2 т				Грузоподъемность 3,2 т				Грузоподъемность 5 т			
				База А, мм	Ширина В, мм	Подкрановый путь	Вес с талью, т	База А, мм	Ширина В, мм	Подкрановый путь	Вес с талью, т	База А, мм	Ширина В, мм	Подкрановый путь	Вес с талью, т	База А, мм	Ширина В, мм	Подкрановый путь	Вес с талью, т
3,0	3,6	0,3	6; 12; 18	600 min	1260	24 м, 30 м, 36 м ГОСТ 19425	0,63	600 min	1260	24 м, 30 м, 36 м ГОСТ 19425	0,74	600 min	1260	30 м, 36 м, 45 м ГОСТ 19425	1,02	600 min	1860	30 м, 36 м, 45 м ГОСТ 19425	1,75
	4,2	0,6			1260		0,63		1260		0,74		1260		1,02		1860		1,75
4,2	4,8	0,3			1260		0,63		1260		0,74		1260		1,02		1860		1,75
	5,4	0,6			1260		0,63		1260		0,74		1260		1,02		1860		1,75
6,0	6,6	0,3			1460		0,77		1460		0,96		1460		1,27		2100		2,06
	7,2	0,6			1460		0,77		1460		0,96		1460		1,27		2100		2,06
	7,8	0,9			1460		0,77		1460		0,96		1460		1,27		2100		2,06
9,0	10,2	0,6			1460		0,91		1460		1,23		1460		1,71		2100		2,41
	10,8	0,9			1460		0,91		1460		1,23		1460		1,71		2100		2,41
	11,4	1,2			1460		0,91		1460		1,23		1460		1,71		2100		2,41
	12,0	1,5			1460		0,91		1460		1,23		1460		1,71		2100		2,41
12,0	13,2	0,6			1710		1,21		1280		1,52		1710		1,91		2100		2,81
	13,8	0,9			1710		1,21		1280		1,52		1710		1,91		2100		2,81
	14,4	1,2			1710		1,21		1280		1,52		1710		1,91		2100		2,81
	15,0	1,5			1710		1,21		1280		1,52		1710		1,91		2100		2,81
15,0	16,2	0,6			1710		1,51		1360		1,86		1710		2,48		2100		3,28
	16,8	0,9			1710		1,51		1360		1,86		1710		2,48		2100		3,28
	17,4	1,2			1710		1,51		1360		1,86		1710		2,48		2100		3,28
	18,0	1,5			1710		1,51		1360		1,86		1710		2,48		2100		3,28

* Пролеты кранов могут быть изменены на 0,5 м от табличных значений

ЗАВОД-ИЗГОТОВИТЕЛЬ – ОАО «Пышминский завод подъемно-транспортного оборудования», г.Пышма

2. Кран мостовой электрический подвесной однопролетный с изменяющимся пролетом грузоподъемностью 1, 2 т. Управление с пола.

НАЗНАЧЕНИЕ: Предназначены для подъема и перемещения грузов в помещениях или под навесом

ТЕХНИЧЕСКИЕ УСЛОВИЯ: ТУ 3157 04600212400-96.

ТЕХНИЧЕСКИЕ ХАРАКТЕРИСТИКИ

Режим работы крана (механизмов)	3К (3М)
Высота подъема, м	3, 5, 9, 12;18; **24; 30; 36**
Скорость, м/с подъема	0,2
передвижения крана	0,5
передвижения тали	0,5
Питание	трехфазный ток 380 В; 50 Гц
Номера профилей двутавровых балок для кранового пути по ГОСТ 19425	24М; 30М, 36М

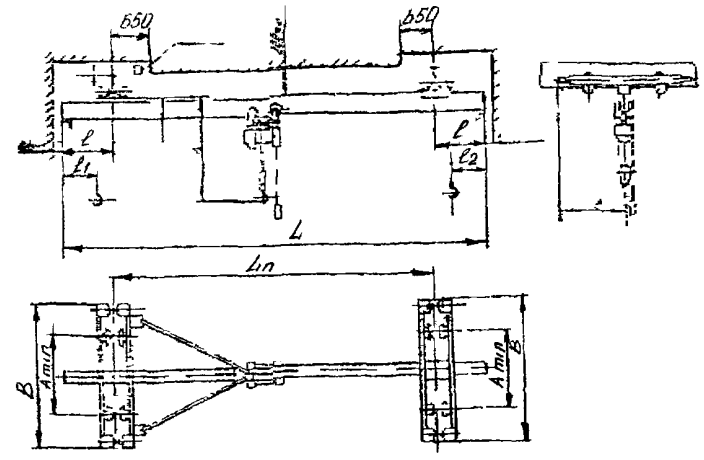

Полная длина, L, м	Пролет, $L_п$, м		Длина консолей, l, м	Размеры, мм							Нагрузка на путь кН		Масса, т
	ном.	макс.		l_1	l_2	A min	B	в	h	h_1	от тележки	от колеса	
Грузоподъемность 1 т – однопролетный.													
3,6	3,0	3,3	0,3	660		700	1450	725	1165	300	7,1	3,55	0,66
4,2			0,6										
4,8	4,2	4,5	0,3								7,24	3,62	0,72
5,4			0,6										
6,6	6,0	6,3	0,3								7,9	3,95	0,84
7,2		6,5	0,6										
7,8			0,9										
10,2	9 0	9,3	0,6						1215	360	9,0	4,50	1,15
10,8		9,5	0,9										
11,4			1,2										
12,0			1,5										
13,2	12,0	12,3	0,6				1100	850			9,26	4,63	1,31
13,8		12.5	0,9										
14,4			1,2										
15,0			1,5										
16,2	15 0	15.3	0,6						1265	420	10,08	5,04	1,61
16,8		15 5	0,9										
17,4			1,2										
18,0			1,5										
Грузоподъемность 2 г – однопролетный.													
3,6	3,0	3,3	0,3	710		700	1450	725	1580	430	12,94	6,35	0,82
4,2			0,6										
4,8	4,2	4,5	0,3									6,47	0,86
5,4			0,6										
6,6	6,0	6,3	0,3								14,18	7,09	1,08
7,2		6,5	0,6										
7,8			0,9										
10,2	9,0	9,3	0,6						1660	510	15,64	7,82	1,39
10,8		9,5	0,9										
11,4			1.2										
12,0			1,5										
13,2	12,0	12,3	0,6				1700	850			16,08	8,04	1,37
13,8		12,5	0.9										
14,4			1.2										
15,0			1,5										
16,2	15,0	15,3	0,6						1740	590	16,72	8,30	2,00
16,8		15,5	0.9										
17,4			1,2										
18,0			1,5										

ЗАВОД-ИЗГОТОВИТЕЛЬ – ОАО «Забайкальский завод подъемно-транспортного оборудования», п Оловянная

3. Кран мостовой электрический подвесной однопролетный с изменяющимся пролетом грузоподъемностью 3,2; 5 т Управление с пола.

НАЗНАЧЕНИЕ: Предназначены для подъема и перемещения грузов в помещениях или под навесом.

ТЕХНИЧЕСКИЕ УСЛОВИЯ: ТУ 3157.046.00212400-96.

ТЕХНИЧЕСКИЕ ХАРАКТЕРИСТИКИ:

Режим работы крана (механизмов)	3К (3М)
Высота подъема, м	3; 6; 9; 12;18
Скорость, м/с: подъема	0,2
передвижения крана	0,5
передвижения тали	0,5
Питание	трехфазный ток 380 В; 50 Гц
Номера профилей двутавровых балок для кранового пути по ГОСТ 19425	30М; 36М; 45М

Токоподвод тали и крана – кабельный.

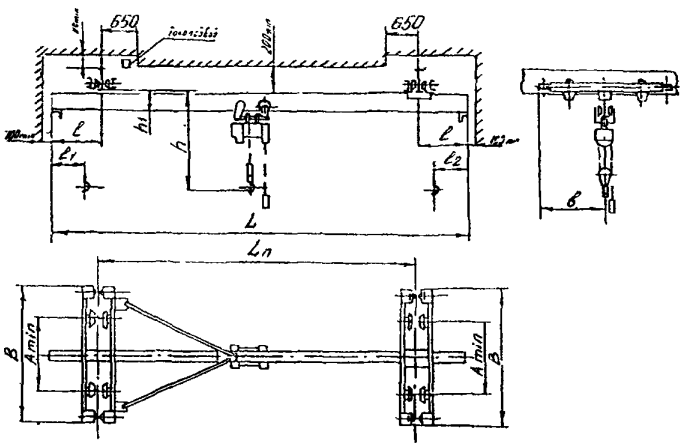

Полная длина, L, м	Пролет, $L_п$, м		Длина консолей, l, м	Размеры, мм							Нагрузка на путь кН		Масса, т
	ном.	макс.		l_1	l_2	A min	B	в	h	h_1	от тележки	от колеса	
Грузоподъемность 3,2 т – однопролетный.													
3,6	3,0	3,3	0,3	750	900	1860	980	1830	520		19,4	4,85	1,13
4,2			0,6										
4,8	4,2	4,5	0,3								19,8	4,95	1,20
5,4			0,6										
6,6	6,0	6,3	0,3			2100	900				21,92	5,48	1,55
7,2			0,6										
7,8		6,5	0,9										
10,2	9,0	9,3	0,6								23,84	5,96	1,90
10,8		9,5	0,9										
11,4			1,2										
12,0			1,5										
13,2	12,0	12,3	0,6					1980	670		24,4	6,10	2,27
13,8		12,5	0,9										
14,4			1,2										
15,0			1,5										
16,2	15,0	15,3	0,6								25,32	6,33	2,73
16,8		15,5	0.9										
17,4			1,2										
18,0			1,5										
Грузоподъемность 5 т – однопролетный.													
3,6	3,0	3,3	0,3	900	900	1860	980	2040	530		27,16	6,79	1.23
4,2			0,6										
4,8	4,2	4,5	0,3					2120	600		28,4	7,1	1,40
5,4			0,6										
6,6	6,0	6,3	0,3			2100	1050				31,0	7,75	1,61
7,2			0,6										
7,8		6,5	0,9										
10,2	9,0	9,3	0,6					2240	720		34.16	8,54	2,12
10,8		9,5	0,9										
11,4			1,2										
12,0			1,5										
13,2	12,0	12,3	0,6								34.56	8,64	47
13,8		12,5	0,9										
14,4			1,2										
15,0			1,5										
16,2	15.0	15,3	0,6								35,2	8.8	2.84
16,8		15,5	0,9										
17,4			1.2										
18,0			1,5										

ЗАВОД-ИЗГОТОВИТЕЛЬ – ОАО «Забайкальский завод подъемно-транспортного оборудования», п.Оловянная

4. Краны мостовые электрические подвесные однопролетные грузоподъемностью 1 т.

НАЗНАЧЕНИЕ: Предназначены для подъема и перемещения грузов в помещениях или под навесом.

Краны предназначены для эксплуатации в помещениях или под навесом при температуре окружающей среды от минус 40°С до плюс 40°С.

Не допускается эксплуатация кранов во взрывоопасной и пожароопасной средах, запрещается использование кранов для транспортировки людей, взрывоопасных и ядовитых, веществ, жидкого или раскаленного металла и шлака.

ТЕХНИЧЕСКИЕ ХАРАКТЕРИСТИКИ

Грузоподъемность, т	1
Группа режима работы ГОСТ 25835	3М
Высота подъема, м	6; 12,18
Скорость, м/с подъема	0,13
передвижения крана	0,53
передвижения тали	0,53
Питание	трехфазный ток 220/380 В; 50 Гц
Мощность двигателя, кВт:	
механизма подъема	1,5
механизма передвижения тали	0,18
механизма передвижения кран	2 х 0,15
Кратность полиспаста	2/1

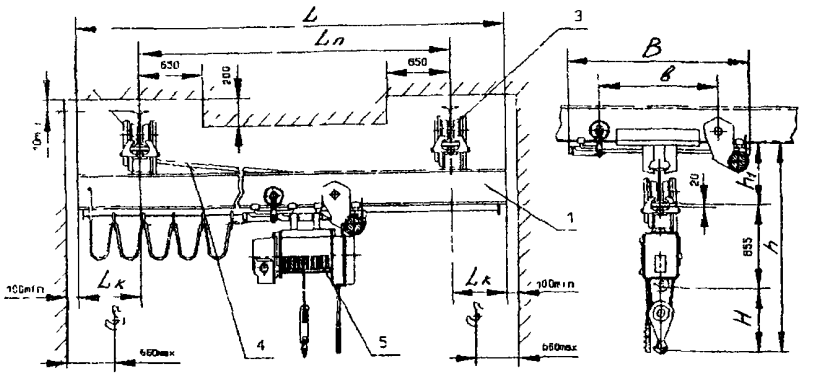

Рис. Общий вид крана:
1 – балка пролетная; 2 – балка концевая холостая; 3 – балка **концевая подвижная;**
4 – раскосы; 5 – таль электрическая

Обозначение	Размеры							Номер двутавра балок ГОСТ 19425	Нагрузка на колесо, не более, кн	Масса, т
	L, м	$L_П$, м	$L_К$, м	B, мм	*в*, мм	h, мм	h_1, мм			
312-00, -01, -02	3,6	3,0	0,3	1260	940	1170	315	24М	3,6	0,54
312-03, -04, -05	4,8	4,2								0,58
312-06, -07, -08	6,6	6,0		1480	1140				3,7	0,66
312-09, -10, -11	10,2	9,0	0,6						3,9	0,74
312-12, -13, -14	13,2	12,0		1710	1340	1230	375	30М	4,25	1,05
312-15, -16, -17	16,2	15,0						36М	4,6	1,25

По требованию заказчика краны могут поставляться с электроталью и без нее.

ЗАВОД-ИЗГОТОВИТЕЛЬ – ОАО Гороховецкий завод ПТО «Элеваторельмаш», г Гороховец.

5. Краны мостовые электрические подвесные однопролетные грузоподъемностью 2 т.

НАЗНАЧЕНИЕ: Предназначены для подъема и перемещения грузов в помещениях или под навесом.

Краны предназначены для эксплуатации в помещениях или под навесом при температуре окружающей среды от минус 20°С до плюс 40°С.

Не допускается эксплуатация кранов во взрывоопасной и пожароопасной средах, запрещается использование кранов для транспортировки людей, взрывоопасных и ядовитых веществ, жидкого или раскаленного металла и шлака.

ТЕХНИЧЕСКИЕ ХАРАКТЕРИСТИКИ

Грузоподъемность, т	2,0
Группа режима работы ГОСТ 25835	3М
Высота подъема, м	6; 12;18
Скорость, м/с: подъема	0,066
передвижения крана	0,33
передвижения тали	0,33
Питание	Трехфазный ток 220/380 В; 50 Гц
Мощность двигателя, кВт:	
механизма подъема	1,5
механизма передвижения тали	2 x 0,18
механизма передвижения крана	4 x 0,15
Кратность полиспаста	4/1

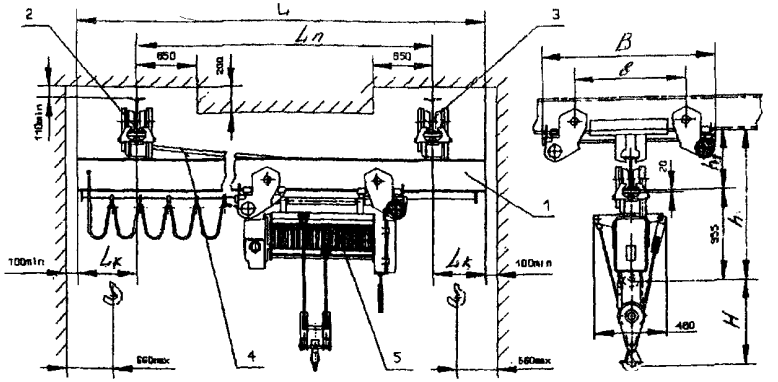

Рис. Общий вид крана: 1 - балка пролетная; 2 - балка концевая жесткая; 3 - балка концевая подвижная; 4 - раскосы; 5 - таль электрическая.

Обозначение	Размеры							Номер двутавра балок ГОСТ 19425	Нагрузка на колесо, не более, кн	Масса, т
	L, м	$L_П$, м	$L_К$, м	B, мм	в, мм	h, мм	h_1, мм			
322-00, -01, -02	3,6	3,0	0,3	1260	940	1270	315	24М	6,35	0,804
322-03, -04, -05	4,8	4,2						30М		0,898
322-06, -07, -08	6,6	6,0		1480	1140				6,65	1,009
322-09, -10, -11	10,2	9,0	0,6					36М	6,9	1,329
322-12, -13, -14	13,2	12,0		1710	1340	1330	375		7,25	1,537
322-15, -16, -17	16,2	15,0							7,65	2,048

По требованию заказчика краны могут поставляться с электроталью и без нее.

ЗАВОД-ИЗГОТОВИТЕЛЬ – ОАО Гороховецкий завод ПТО «Элеватормельмаш», г.Гороховец.

6. Краны мостовые электрические подвесные однопролетные грузоподъемностью 3,2 и 5 т.

НАЗНАЧЕНИЕ: Предназначены для подъема и перемещения груза весом в пределах номинальной грузоподъемности.

Кран может использоваться для транспортировки расплавленного и раскаленного металла и шлака с уменьшением г/п на 25% и защитой крюковой подвески экраном от лучистой теплоты. Не допускается эксплуатация кранов во взрывоопасной и пожароопасной средах, запрещается использование кранов для транспортировки людей, взрывоопасных и ядовитых веществ

ТЕХНИЧЕСКИЕ ХАРАКТЕРИСТИКИ:

Грузоподъемность, г	**3,2**	**5,0**
Высота подъема груза, м	6, 12, 18	
Скорость, м/с:		
подъема	0,16*	0,08*
передвижения тали	0,53*	0,53*
передвижения крана	0.33	0,33
Мощность двигателя, кВт:		
механизма подъема	5*	7,5*
механизма передвижения тали	0,4*	2 x 0,4*
механизма передвижения крана	2 x 0,37	4 x 0,25
Питание электротали	напряжение 380 В, частота 50 Гц	
Кратность полиспаста	2	4

* - параметр зависит от типа применяемой тали.

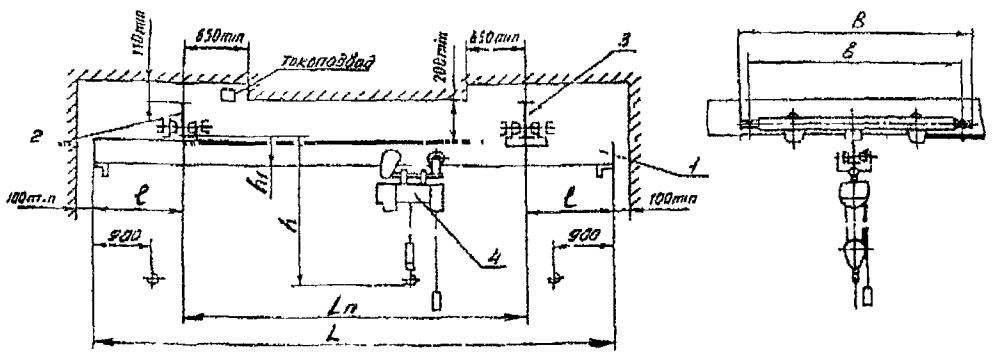

Рис. Общий вид крана 1 – балка пролетная; 2 балка концевая жесткая; 3 – балка подвижная; 4 – таль электрическая

ЗАВОД-ИЗГОТОВИТЕЛЬ – ОАО Гороховецкий завод ПТО «Элеватормельмаш», г Гороховец.

Размеры							**Номер двутавра балок ГОСТ 19425**	**Нагрузка на колесо, кН**	**Масса, т**
L, мм	**$L_п$, мм**	***l*, мм**	**B, мм**	***b*, мм**	**h, мм**	**h_1, мм**			
Грузоподъемность – 3,2 г									
3,6	3,0	0,3	1230	1040	Зависит от типа тали	380	30М 36М 45М	9,9	1,02
4,2		0,6							
4,8	4,2	0,3							
5,4		0,6							
6,6	6,0	0,3	1430	1240		440		10,15	1,27
7,2		0,6							
7,8		0,9							
10,2	9,0	0,6				530		10,7	1,71
10,8		0,9							
11,4		1,2							
12,0		1,5							
13,2	12,0	0,6	1680	1490		700		11,0	1,91
13,8		0,9							
14.4		1,2							
15,0		1,5							
16,2	15,0	0,6						11,7	2,48
16,8		0,9							
17,4		1,2							
18,0		1,5							
Грузоподъемность – 5 т.									
3,6	3,0	0.3	1856	1666	Зависит от типа тали	435	30М 36М 45М	7,85	1,75
4,2		0.6							
4,8	4,2	0.3							
5,4		0.6							
6,6	6,0	0,3	2096	1906		525		8,2	2,06
7,2		0,6							
7,8		0,9							
10,2	9,0	0,6						8,45	2,41
10,8		0,9							
11,4		1,2							
12,0		1,5							
13,2	12,0	0,6				680		8,7	2,81
13,8		0,9							
14,4		1,2							
15,0		1,5							
16,2	15,0	0,6						8,95	3,28
16,8		0,9							
17,4		1,2							
18,0		1,5							

7. Кран мостовой электрический подвесной однобалочный грузоподъемностью 1, 2, 3,2 т. Управление с пола.

НАЗНАЧЕНИЕ: Предназначены для выполнения перегрузочных, транспортных и монтажных работ в цехах, на складах

Температура окружающего воздуха от плюс 40°С до минус 40°С или от плюс 40°С до минус 20°С

ТЕХНИЧЕСКИЕ УСЛОВИЯ: ТУ 306-200-40-91

ТЕХНИЧЕСКИЕ ХАРАКТЕРИЧТИКИ:

Грузоподъемность, т	1 3,2
Пролет, $L_п$, м	3,0 – 15,0
Общая длина L, м	3,6 – 18,0
Длина консоли l, м	0,3 – 1,5
Высота подъема, м	6,3, 12,5, **20**
Группа режима работы	3К
Скорости, м/с (м/м)	
подъема	0,13 (8)
передвижения тали	0,33 (20)
передвижения крана	0,53 (32)
Установленная мощность, кВт	2,04 – 6,24
Нагрузка на каток, кН	3,51 – 10,96
Напряжение, В	380
Масса, т	0,62 – 3,22
Вертикальный подход, H, мм	1150 – 1950
Нижний габарит, h, мм	295 - 645
Цена с НДС (2001г). руб	
г/п 1 тн до 6 м	60300
г/п 1 тн 6,1 - 9 м	62700
г/п 2 тн до 6 м	66660
г/п 2 тн 6,1 9 м	69600
г/п 3,2 тн до 6 м	76098
г/п 3,2 тн 6,1 - 9 м	78804
г/п 3,2 тн 9 – 15 м	89160

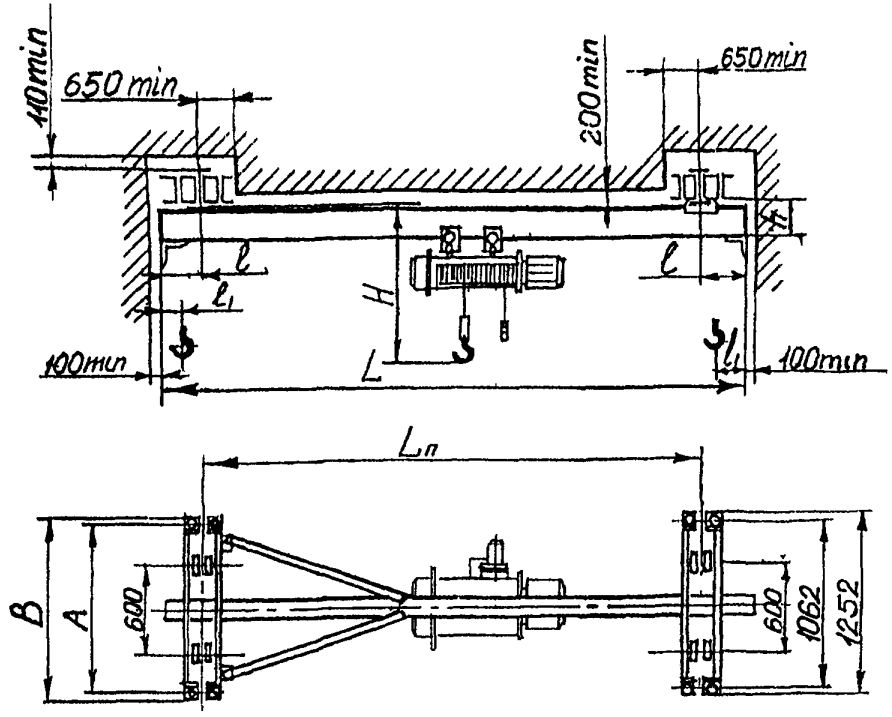

Размеры, мм :		
	A = 1262	для $L_п$ = 3 –9
	B = 1452	
	A = 1512	для $L_п$ = 12 –15
	B = 1702	

ЗАВОД-ИЗГОТОВИТЕЛЬ – ОАО «Урюпинский крановый завод» г Урюпинск

8. Кран мостовой электрический подвесной однобалочный грузоподъемностью 5 т. Управление с пола.

НАЗНАЧЕНИЕ: Предназначены для выполнения перегрузочных, транспортных и монтажных работ в цехах, на складах.

ТЕХНИЧЕСКИЕ УСЛОВИЯ: ТУ 306-200-40-91.

ТЕХНИЧЕСКИЕ ХАРАКТЕРИСТИКИ:

Грузоподъемность, т	5,0
Пролет, $L_п$, м	3,0 – 15,0
Общая длина L, м	3,6 – 18,0
Длина консоли *l*, м	0,3 – 1,5
Высота подъема, м	6,3, 12,5; 20
Группа режима работы	3К
Скорости, м/с (м/м):	
подъема	0,13 (8)
передвижения тали	0,4 (24)
передвижения крана	0,53 (32)
Установленная мощность, кВт	9,53
Нагрузка на каток, кН	8,19 – 8,95
Напряжение, В	380
Температура окружающего воздуха, °С	от плюс 40 до минус 40
	или от плюс 40 до минус 20
Масса, т	1,75 – 4,01
Цена с НДС (2001г.), руб.	
до 9 м	93654
9,1 - 15 м	97254

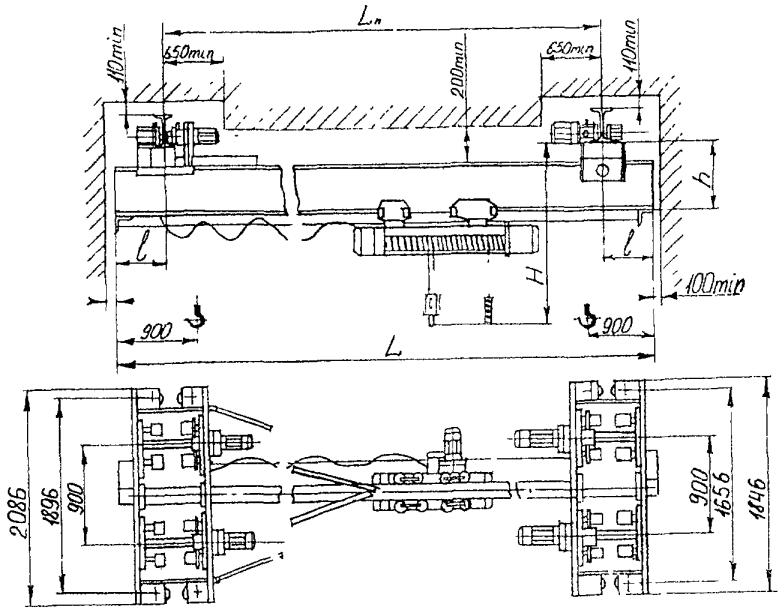

Размеры:		
	h = 503;	H = 1,90 м при $L_п$ от 3 до 6
	h = 653	H = 1,90 м при $L_п$ от 9 до 15

ЗАВОД-ИЗГОТОВИТЕЛЬ – ОАО «Урюпинский крановый завод» г.Урюпинск

9. Кран мостовой электрический подвесной однопролетный с изменяющимся пролетом грузоподъемностью 6,3 т. Управление с пола.

НАЗНАЧЕНИЕ: Предназначены для подъема и перемещения грузов в помещениях или под навесом

ТЕХНИЧЕСКИЕ УСЛОВИЯ: ТУ 3157 046 00212400-96.

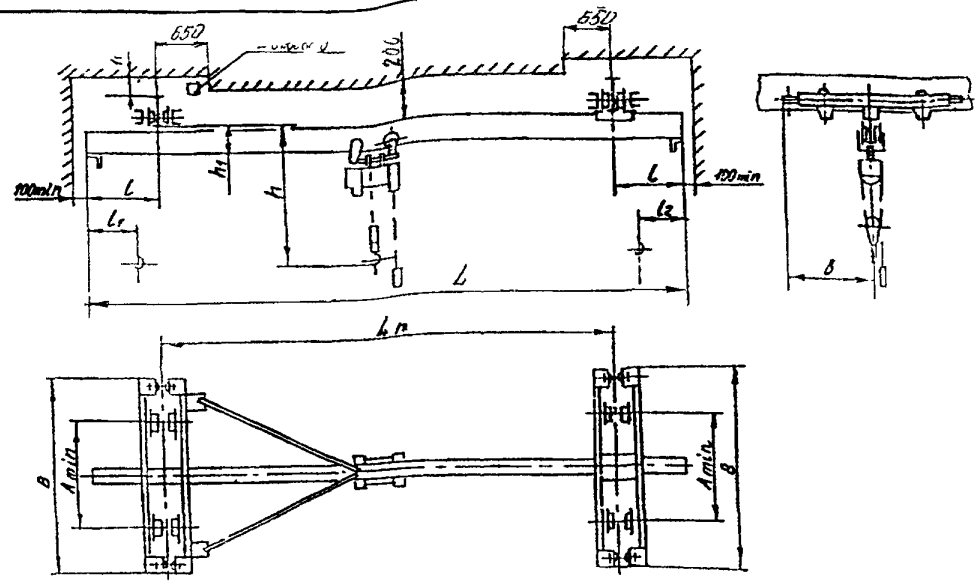

ТЕХНИЧЕСКИЕ ХАРАКТЕРИСТИКИ

Режим работы крана (механизмов)	3К (3М)
Высота подъема, м	3, 6; 9; 12;18; 24; 30; 36
Скорость, м/с подъема	0,2
передвижения крана	0,5
передвижения тали	0,5
Питание	трехфазный ток 380 В; 50 Гц
Номера профилей двутавровых балок для кранового пути по ГОСТ 19425	30М; 36М, 45М
Токопровод тали и крана - кабельный	

Полная длина L, м	Пролет $L_п$, м		Длина консолей, l, м	Размеры, мм						Номера профилей двутавровых балок для кранового пути по ГОСТ 19425	Нагрузка на путь, кН		Конструктивная масса, т
	номин.	макс.		l_1 и l_2	A min	B	в	h	h_1		от тележки	от колеса	
3,6	3,0	3,3	0,3	900	900	1860	980	1829	519	30М; 36М, 45М	33,56	8,39	1,48
4,2			0,6										
4,8	4,2	4,5	0,3								34,80	8,7	1.57
5,4			0,6										
6,6	6,0	6,3	0,3			2100	1050	1979	669		38,0	9,5	1,85
7,2			0,6										
7,8		6,5	0,9										
10,2	9,0	9,3	0,6								41,6	10,4	2,30
10,8		9,5	0,9										
11,4			1,2										
12,0			1,5										
13,2	12.0	12,3	0,6								42,0	10,5	2,70
13,8		12,5	0,9										
14,4			1,2										
15,0			1,5										
16,2	15,5	15,3	0,6								42,8	10.7	3.18
16,8		15,5	0,9										
17,4			1,2										
18,0			1,5										

ЗАВОД-ИЗГОТОВИТЕЛЬ – ОАО «Забайкальский завод подъемно-транспортного оборудования», п.Оловянная

10. Кран мостовой электрический подвесной двухпролетный с изменяющимся пролетом грузоподъемностью 1, 2 т. Управление с пола.

НАЗНАЧЕНИЕ: Предназначены для подъема и перемещения грузов в помещениях или под навесом

ТЕХНИЧЕСКИЕ УСЛОВИЯ: ТУ 3157 04600212400-96

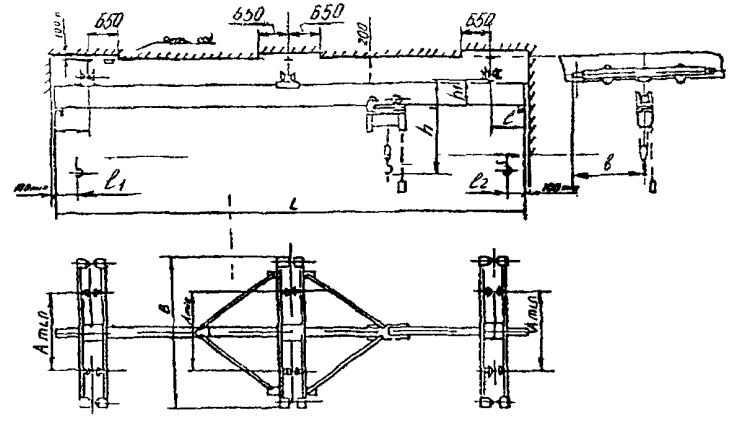

ТЕХНИЧЕСКИЕ ХАРАКТЕРИСТИКИ

Режим работы крана (механизмов)	3К (3М)
Высота подъема, м	3, 6, 9, 12;18; 24; 30; 36
Скорость, м/с подъема	0,2
передвижения крана	0,5
передвижения тали	0,5
Питание	трехфазный ток 380 В; 50 Гц
Номера профилей двутавровых балок для кранового пути по ГОСТ 19425	24М, 30М, 36М

Полная длина, L, м	Пролет, $L_п$, м		Длина консолей, l, м	Размеры, мм							Нагрузка на путь кН		Масса, т
	ном	макс		l_1	l_2	A min	B	в	h	h_1	от тележки	от колеса	
Грузоподъемность 1 т – двухпролетный.													
16,2	7,5+7,5	7,8+7,8	0,6	660		**700**	1450	725	1135	300	9,5	4,75	1,43
16,8		8+8	0,9										
17,4			1,2										
19,2	9+9	9,3+9,3	0,6										
19,8		9,5+9,5	0,9								10,4	5,2	1,77
20,4			1,2										
21,0			1,5										
22,2	10,5+10,5	10,8+10,8	0,6				1700	850	1195	360	10,5	5,45	1 96
22,8		11+11	0,9										
23 4			1,2										
24,0			1,5										
25,2	12+12	12,3+12,3	0,6										
25 8		12,5+12,5	0,9								11,4	5,7	2 14
26 4			1,2										
27,0			1,5										
Грузоподъемность 2 т – двухпролетный.													
16,2	7,5+7,5	7,8+7,8	0,6	710		700	**1450**	725	**1580**	**430**	16,3	8,15	1,94
16,8		8+8	0,9										
17,4			1,2										
19,2	9+9	9,3+9,3	0,6										
19 8		9,5+9,5	0,9								16,6	8,3	2,09
20,4			1,2										
21,0			1,5										
22,2	10,5+10,5	10,8+10,8	0,6										
22,8		11+11	0,9								17,5	8,75	2,49
23,4			1,2										
24,0			1,5										
25,2	12+12	12,3+12,3	0,6				1700	850	1660	510			
25.8		12,5+12,5	0,9								18,0	9,0	2,71
26 4			1.2										
27,0			1,5										

ЗАВОД-ИЗГОТОВИТЕЛЬ – ОАО «Забайкальский завод подъемно-транспортного оборудования», п Оловянная

II. Кран мостовой электрический подвесной двухпролетный с изменяющимся пролетом грузоподъемностью 3,2; 5 т. Управление с пола.

НАЗНАЧЕНИЕ: Предназначены для подъема и перемещения грузов в помещениях или под навесом

ТЕХНИЧЕСКИЕ УСЛОВИЯ: ТУ 3157.046 00212400-96.

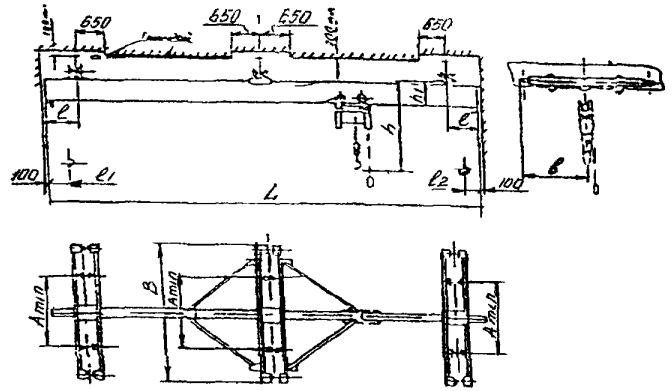

ТЕХНИЧЕСКИЕ ХАРАКТЕРИСТИКИ

Режим работы крана (механизмов)	3К (3М)
Высота подъема, м	3; 6; 9; 12;18; 24; 30; 36
Скорость, м/с: подъема	0,2
передвижения крана	0,5
передвижения тали	0,5
Питание	трехфазный ток 380 В; 50 Гц
Номера профилей двутавровых балок для кранового пути по ГОСТ 19425	30М; 36М; 45М

Полная длина, L, м	Пролет, $L_п$, м		Длина консолей, l, м	Размеры, мм							Нагрузка на путь кН		Масса, т
	ном.	макс.		l_1	l_2	A min	B	в	h	h_1	от тележки	от колеса	
Грузоподъемность 3,2 т – двухпролетный.													
16,2	7,5+7,5	7,8+7,8	0,6	750		**900**	2100	1050	**1829**	517	24,0	6,0	2,54
16,8		8+8	0,9										
17,4			1,2										
19,2	9+9	9,3+9,3	0,6								24,6	6,15	2,83
19,8		9,5+9,5	0,9										
20,4			1,2										
21,0			1,5										
22,2	10,5+10,5	10.8+10,8	0,6						1979	669	25,2	6,3	3,08
22,8		11+11	0,9										
23,4			1,2										
24,0			1,5										
25,2	12+12	12,3+12,3	0,6								26,4	6,6	3,58
25,8		12,5+12,5	0,9										
26,4			1,2										
27,0			1,5										

Полная длина, $L_п$, м	Пролет $L_п$, м		Длина консолей, l, м	Размеры, мм							Нагрузка на путь, кН		Масса, т
	ном.	макс.		l_1	l_2	A min	B	в	h	h_1	от тележки	от колеса	
Грузоподъемность 5 т – двухпролетный.													
16,2	7,5+7,5	7,8+7,8	0,6	**900**		900	2100	**1050**	2120	**600**	33,84	8,46	2,75
16,8		8+8	0,9										
17,4			1,2										
19,2	9+9	9,3+9,3	0,6								35,6	8,95	3,30
19,8		9,5+9,5	0,9										
20,4			1,2										
21,0			1,5										
22,2	10,5+10,5	10,8+10.8	0,6								**36,0**	**9,0**	3,58
22.8		11+11	0,9										
23.4			1,2										
24.0			1,5										
25.2	12+12	12,3+12,3	0,6						2240	720	36,3	9.2	3.91
25.8		12,5+12,5	0,9										
26.4			1,2										
27.0			1,5										

ЗАВОД-ИЗГОТОВИТЕЛЬ – ОАО «Забайкальский завод подъемно-транспортного оборудования», п Оловянная

№ п/п	Наименование изделия	Тип, марка, код оборудования	ГОСТ или ТУ	Завод-изготовитель	Технические характеристики	Масса, т	Примечание
I	2	3	4	5	6	7	8
I2.	Кран мостовой электрический однобалочный подвесной двухпролетный Управление с пола.		ТУ306-200--40-9I	Урюпинский крановый, г.Урюпинск	Грузоподъемность, т: 3,2 Пролет, м, (Lп): 7,5+7,5; 9+9; I0,5+I0,5 Общая длина (L), м: I6,2 - 24 Длина консоли (ℓ), м: 0,3 - I, Группа режима работы: 3К Скорости, м/с (м/мин): подъема 0,I3 (8); передвижения тали 0,33 (20); передвижения крана 0,53 (32) Установленная мощность, кВт: 6,98 Нагрузка на каток, кН: I0,5 - I0,7 Напряжение, В: 380	2,35 - - 2,85	

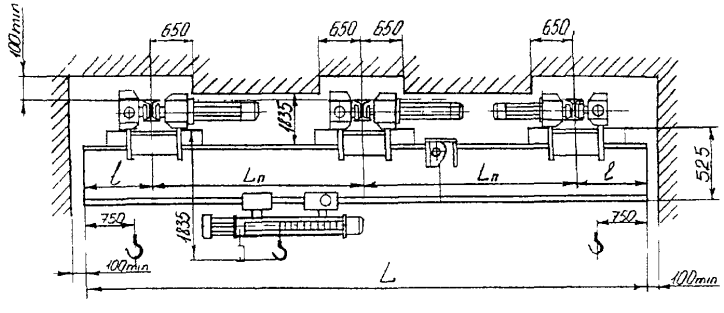

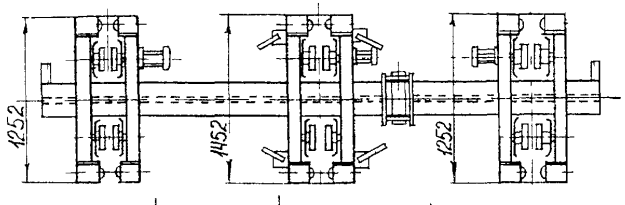

Lп = 7,5м ℓ от 0,6 м до I,2 м
= 9,0 м ℓ от 0,6 м до 1,5 м
= I0,5 м ℓ от 0,6 м до I,2 м

L от I6,2 м до I7,4 м
L от I9,2 м до 2I м
L от 22,2 м до 24 м

№ п/п	Наименование изделия	Тип, марка, код оборудования	ГОСТ или ТУ	Завод-изготовитель	Технические характеристики	Масса, т	Примечание
I	2	3	4	5	6	7	8
I3.	Кран мостовой электрический однобалочный подвесной. Управление с пола.	двухпролетный	ТУ306-200--40-9I	Урюпинский крановый, г.Урюпинск	Грузоподъемность, т: 5 Пролет (L п), м: 7,5+7,5; 9+9; 10,5+I0,5 Общая длина (L), м: I5,6 - 24,0 Длина консоли ℓ, м: 0,3 - I,5 Высота подъема, м: 6,3; I2,5; 20 Группа режима работы: 3К Скорости, м/с (м/мин): подъема 0,I3 (8); передвижения тали 0,33 (20); передвижения крана 0,53 (32) Установленная мощность, кВт: I0,82 Нагрузка на каток, кН: 8,66 макс. Напряжение, В: 380 Температура окружающего воздуха, °С: от 40 до минус 40; от 40 до минус 20	3,95--4,34	

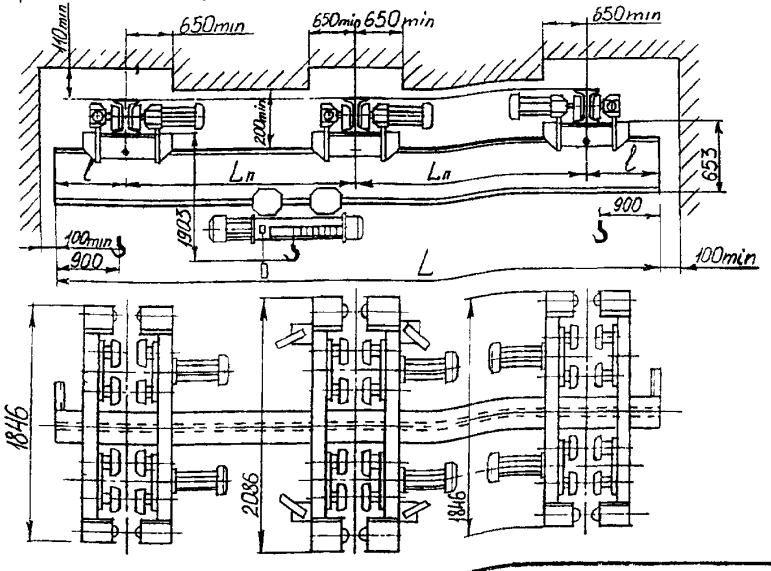

L п =7,5 м	ℓ от 0,6м до I,2м	L от I6,2м до I7,4м
L п =9,0 м	ℓ от 0,6м до I,5м	L от I6,2м до 2Iм
L п =I0,5м	ℓ от 0,6м до I,5м	L от 22,2м до 24м

НАЗНАЧЕНИЕ: Предназначены для подъема и перемещения грузов в помещениях или под навесом

ТЕХНИЧЕСКИЕ УСЛОВИЯ: ТУ 3157 046 00212400-96.

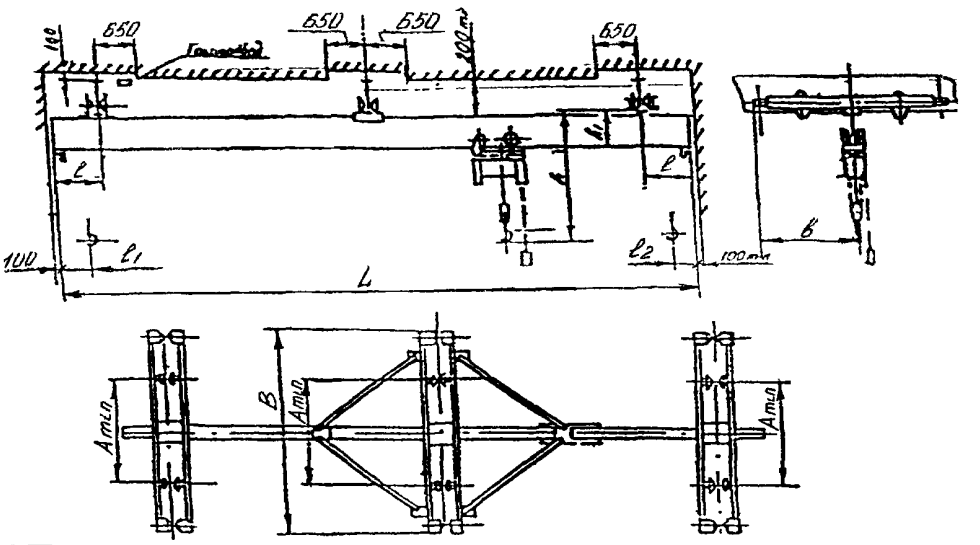

ТЕХНИЧЕСКИЕ ХАРАКТЕРИСТИКИ

Режим работы крана (механизмов)	3К (3М)
Высота подъема, м	3; 6; 9, 12;18; 24; 30; 36
Скорость, м/с подъема	0,2
передвижения крана	0,5
передвижения тали	0,5
Питание	трехфазный ток 380 В; 50 Гц
Номера профилей двутавровых балок для кранового пути по ГОСТ 19425	30М, 36М, 45М
Токопровод тали и крана - кабельный	

Полная длина L, м	Пролет $L_п$, м		Длина консолей, *l*, м	Размеры, мм					Номера профилей двутавровых балок для кранового пути по ГОСТ 19425	Нагрузка на путь, кН		Конструктивная масса, т
	номин.	макс		A min	B	*в*	h	h_1		от тележки	от колеса	
16,2	7,5+7,5	7,8+7,8	0,6	900	2100	1050	1810	500	30М; 36М, 45М	41,6	10,4	2,92
16,8		8+8	0,9									
17,4			1,2									
19,2	9+9	9,3+9,3	0,6				1890	580		43,2	10,8	3,47
19,8		9,5+9,5	0,9									
20,4			1,2									
21,0			1,5									
22,2	10,5+10,5	10,8+10,8	0,6							44,0	11,0	3,91
22,8		11+11	0,9									
23,4			1,2									
24,0			1,5									
25,2	12+12	12,3+12,3	0,6				2100	700		44,8	11,2	4,20
25,8		12,5+12,5	0,9									
26.4			1,2									
27.0			1,5									

ЗАВОД-ИЗГОТОВИТЕЛЬ – ОАО «Забайкальский завод подъемно-транспортного оборудования», п Оловянная

I5. Кран мостовой электрический однобалочный подвесной грузоподъемностью 10 т.

НАЗНАЧЕНИЕ: Предназначены для подъема и перемещения грузов в помещениях или под навесом.

ТЕХНИЧЕСКИЕ ХАРАКТЕРИСТИКИ:

Длина крана, м	Пролет крана, м	Длина консолей, м	Высота подъема, м	Скорость, м/мин			База А, мм	Ширина В, мм	h	h_1	Масса крана с талью, т
				подъема	передвижения тали	передвижения кран					
4,8	3,0 - 3,5	0,9	18	8	20	32	1200	2100	2360	530	2,55 – 3,0
6,0	4,2 – 4,7										
7,8	6,0 – 6,5										
8,4											
11,4	9,0 – 9,5	1,2	24								2,85 – 3,4
12,0		1,5									3,05 – 3,6
14,4	12,0 – 12,5	1,2	36								3,75 – 4,1
15,0		1,5									3,85 – 4,2
17,4	15 – 15,5	1,2									4,15 – 4,7
18,0		1,5									4,25 – 4,8

Подкрановый путь – на базе двутавровой балки 45 м ГОСТ 19425.

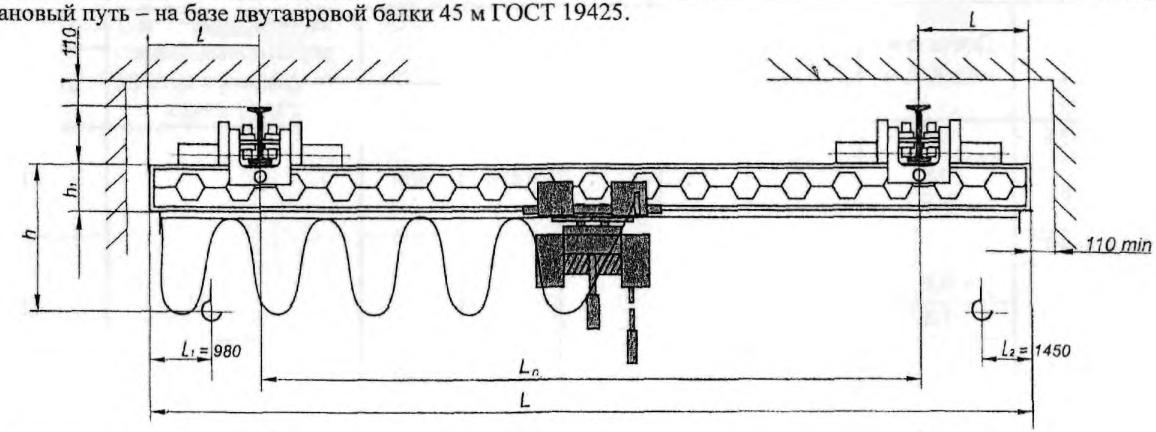

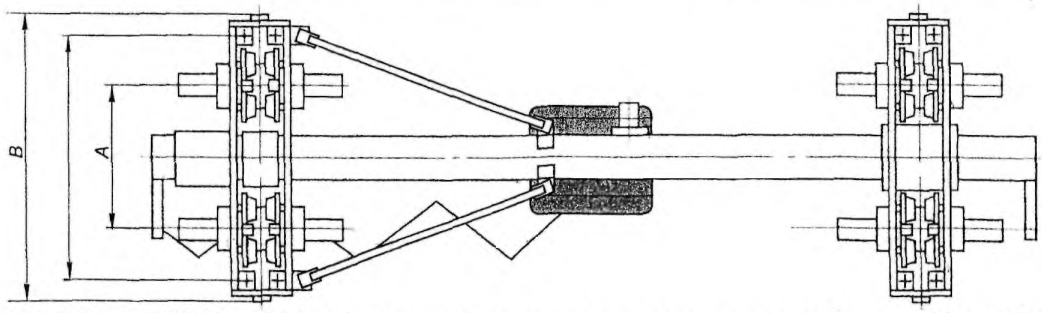

ЗАВОД-ИЗГОТОВИТЕЛЬ – ОАО «Пышминский завод подъемно-транспортного оборудования», г.Пышма

16. Кран мостовой электрический подвесной с изменяющимся пролетом грузоподъемностью 10 т. Управление с пола.

Лист 1 / Листов 1 — 50

НАЗНАЧЕНИЕ: Предназначены для подъема и перемещения грузов в помещениях или под навесом.

ТЕХНИЧЕСКИЕ УСЛОВИЯ: ТУ 3157.046 00212400-96.

ТЕХНИЧЕСКИЕ ХАРАКТЕРИСТКИ:

Режим работы крана (механизмов)	3К (3М)
Высота подъема, м	12;16; 20; 24; 36
Скорость, м/с: подъема	0,2
передвижения крана	0,5
передвижения тали	0,5
Питание	трехфазный ток 380 В; 50 Гц
Номера профилей двутавровых балок для кранового пути по ГОСТ 19425	30М; 36М; 45М
Токопровод тали и крана - кабельный	
Климатическое исполнение по ГОСТ 15150	2 и 3
Крановый путь	на базе двутавровой балки 45М по ГОСТ 19425
Размеры, мм: A min	1200
B	2100
в	1050
h	2360
h_1	530
l_1	980
l_2	1450

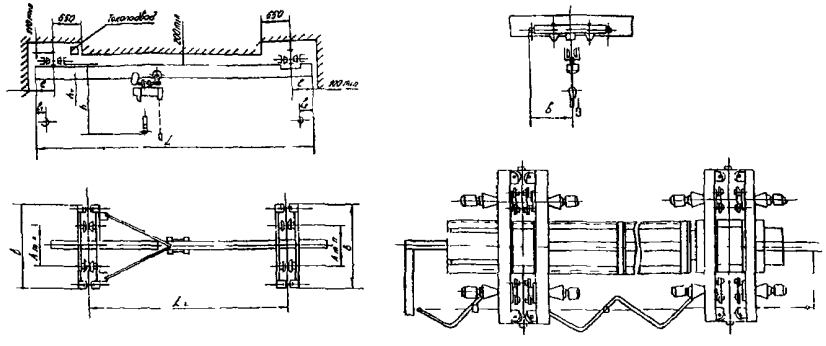

Высота подъема, м	Полная длина L, м	Пролет $L_п$, м ном.	Пролет $L_п$, м макс.	Длина консолей, *l*, м	Нагрузка на путь, кН от тележки	Нагрузка на путь, кН от колеса	Масса, т
12	4,8	3,0	3,5	0,9	60,2	15,05	2,55
	6,0	4,2	4,7		60,5	15,13	
	7,8	6,0	6,5		61,2	15,30	2,85
	8,4			1,2			
	11,4	9,0	9,5		61,6	15,40	3,05
	12,0			1,5			
	14,4	12,0	12,5	1,2	63,5	15,88	3,75
	15,0			1,5	63,7	15,93	3,85
	17,4	15,0	15,5	1,2	64,5	16,13	4,15
	18,0			1,5	64,7	16,18	4,25
16	4,8	3,0	3,5	0,9	60,5	15,13	2,60
	6,0	4,2	4,7		60,8	15,20	
	7,8	6,0	6,5		61,4	15,35	2,90
	8,4			1,2			
	11,4	9,0	9,5		61,8	15,45	3,10
	12,0			1,5			
	14,4	12,0	12,5	1,2	63,8	15,95	3,80
	15,0			1,5	64,0	16,0	3,90
	17,4	15,0	15,5	1,2	64,8	16.20	4,20
	18,0			1,5	65,0	16.25	4,30
20	4,8	3,0	3,5	0,9	60,8	15,20	2,70
	6,0	4,2	4,7		61,1	15,26	
	7,8	6,0	6,5		61,8	15,45	3,0
	8,4			1,2			
	11,4	9,0	9,5		62,3	15.58	3,20
	12,0			1,5			
	14,4	12,0	12,5	1,2	64,1	16,03	3,90
	15,0			1,5	64,3	16,08	4,0
	17,4	15,0	15.5	1,2	65,1	16.28	4,30
	18,0			1,5	65,3	16,33	4,40

Высота подъема, м	Полная длина L, м	Пролет $L_{пл}$, м		Длина консолей, *l*, м	Нагрузка на путь, кН		Масса. т
		ном	макс		от тележки	от колеса	
24	4,8	3,0	3,5	0,9	61,8	15,45	2,90
	6,0	4,2	4,7		62,0	15,50	
	7,8	6,0	6,5		62,5	15,63	3,20
	8,4			1,2			
	11,4	9,0	9,5		63,0	15,75	3,40
	12,0			1,5			
	14,4	12,0	12.5	1,2	64,8	16,20	4,10
	15,0			1,5	65,0	16,25	4,20
	17,4	15,0	15,5	1,2	65,8	16,45	4,50
	18,0			1,5	66,0	16,50	4,60
36	4,8	3,0	3,5	0,9	62,6	15,65	3,10
	6,0	4,2	4,7		62,8	15,70	
	7,8	6,0	6,5		63,5	15,88	3,40
	8,4			1,2			
	11,4	9,0	9,5		64,0	16,0	3,60
	12,0			1,5			
	14,4	12,0	12,5	1,2	65,8	16,45	4,30
	15,0			1,5	66,0	16,50	4,40
	17,4	15,0	15,5	1,2	66,8	16,70	4,70
	18,0			1,5	67,0	16,75	4,80

ЗАВОД-ИЗГОТОВИТЕЛЬ – ОАО «Забайкальский **завод подъемно**-транспортного оборудования», п.Оловянная

ТЕХНИЧЕСКИЕ ХАРАКТЕРИСТИКИ:

Грузоподъемность , т	до 10
Пролет, м	до 22,5
Высота подъема, м	до 18
Режим работы	3К
Тип управления	управление с пола, управление из **кабины**
Длина консолей	300 – 1500
Сейсмостойкость, балл	6
Условия работы	открытый воздух; в помещение

Краны изготавливаются общего назначения и взрывобезопасного исполнения

По желанию заказчика, за дополнительную плату, возможно изготовление кранов с характеристиками, отличающимися от указанных

ЗАВОД-ИЗГОТОВИТЕЛЬ – МУП «Комсомольский-на-Амуре **завод подъемно**-транспортного оборудования» (МУП «КЗПТО»).

№ п\п	Наименование оборудования, изделия	Тип, марка. Код по ОКП	ГОСТ или ТУ	Завод-изготовитель	Технические характеристики	Масса, т	Примечание
1	2	3	4	5	6	7	8
18.	Краны мостовые электрические однобалочные подвесные однопролетные		ГОСТ 7890-93	ОАО «Барнаульский станкостроительный завод», г Барнаул	Грузоподъемность, т 1,0; 2,0; 3,2 Высота подъема, м 6; 12; 18; 24; 30, 36 Пролет, м 3,0; 4,2; 6,0; 9,0; 12,0; 15,0 Род тока, напряжение, частота трехфазный, 380 В, 50 Гц		
19.	то же		то же	ЗАО «Технорос»,г Санкт-Петербург, АООТ «Прана», г.Москва	Грузоподъемность, т 1,0; 2,0 Высота подъема, м 6; 9; 12; 18 Пролет, м 3,0; 4,2; 6,0; 9,0; 12,0; 15,0 Номер профилей для кранового пути по ГОСТ 19425 – 24М; 30М; 36		
20.	«		«	то же	Грузоподъемность, т 3,2; 5,0 Высота подъема, м 6; 9; 12; 18 Пролет, м 3,0; 4,2; 6,0; 9,0; 12,0; 15,0 Номер профилей для кранового пути по ГОСТ 19425 – 30М; 36М; 45М.		
21.	«		«	ОАО «Барнаульский станкостроительный завод», г Барнаул	Грузоподъемность, т 5,0 Высота подъема, м 6; 8; 9; 12; 16; 18; 20, 24; 28; 30; 32; 36 Пролет, м 3,0; 4,2; 6,0; 9,0; 12,0; 15,0 Род тока, напряжение, частота трехфазный, 380 В, 50 Гц		
22.	«		«	то же	Грузоподъемность, т 10,0 Высота подъема, м 8; 12, 16; 20; 24; 28, 32; 36 Пролет, м 3,0; 4,2; 6,0; 9,0 Род тока, напряжение, частота трехфазный, 380 В, 50 Гц		
23.	Краны мостовые электрические однобалочные подвесные двухпролетные		«	«	Грузоподъемность, т 1; 2; 3,2 Высота подъема, м 6; 12; 18; 24, 30, 36 Пролет, м 7,5+7.5; 9.0+9,0, 10.5+10,5; 12.0+12,0 Род тока, напряжение, частота трехфазный, 380 В, 50 Гц		
24.	то же		«	«	Грузоподъемность, т 5,0 Высота подъема, м 6; 8; 9, 12; 16: 18, 20; 24; 28: 30; 32, 36 Пролет, м 7,5+7,5, 9,0+9,0, 10,5+10,5; 12.0+12,0 Род тока, напряжение, частота трехфазный, 380 В, 50 Гц		

1. Краны ручные мостовые опорные однобалочные грузоподъемностью 3,2; 5,0 и 8,0 т в обычном и взрывобезопасном исполнении.

НОРМАТИВНО-ТЕХНИЧЕСКАЯ ДОКУМЕНТАЦИЯ: ГОСТ 7075-80.

ТЕХНИЧЕСКИЕ ХАРАКТЕРИСТИКИ:

Температура окружающей среды, ^{O}C от минус 20 до плюс 40

Грузоподъемность, т	3.2	5,0	8,0
Пролет, L_K, м	4,5; 5; 7,5; 8; 10.5; 11	4,5; 7,5; 8; 10,5; 11; 13,5; 14; 16,5; 17	4,5; 7,5; 8; 10,5; 11, 13,5; 14; 16,5; 17
Высота подъема, м	3; 6, 9; 12		
Тяговое усилие, Н:			
механизма подъема	650	750	750
механизма передвижения тали	176,4	196	245
механизма передвижения крана	98	147	196
Режим работы	1К		
Размеры, мм: A_K	1200-1600	1600-2100	1800-2100
B	1600-2066	2146-2620	2340-2620
H_1	495-560	470-640	650-730
h_1	390	560-740	1000-1060
l	160	160	180
Масса, т	0,7-1,13	0,8-2,3	1,3-2,8

В отличие от электрических кранов, в конструкции используется ручная червячная таль и цепной механизм передвижения.

Изготавливаются обычного и взрывобезопасного исполнения.

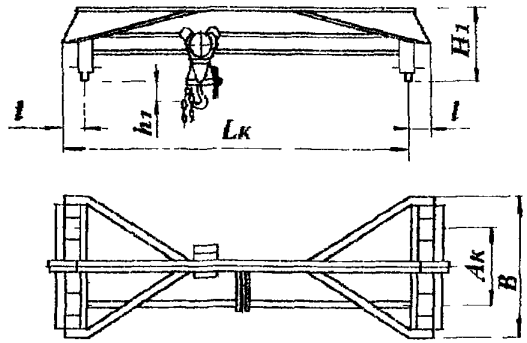

ЗАВОДЫ-ИЗГОТОВИТЕЛИ :

-- ОАО «Пышминский завод подъемно-транспортного оборудования», г.Пышма

– ОАО «Красногвардейский крановый завод», п.Красногвардейский

2. Краны ручные мостовые опорные однобалочные грузоподъемностью 12,5 и 20 т в обычном и взрывобезопасном исполнении.

НОРМАТИВНО-ТЕХНИЧЕСКАЯ ДОКУМЕНТАЦИЯ: ГОСТ 7075-80.

ТЕХНИЧЕСКИЕ ХАРАКТЕРИСТИКИ:

Температура окружающей среды, ^{O}C от минус 20 до плюс 40

Режим работы 1К

Грузоподъемность, т	12,5	20
Пролет, L_K, м	7,5; 8, 10,5; 11; 13,5; 14; 16,5; 17	
Высота подъема, м	12; 14; 16; 18; 20	
Тяговое усилие, Н:		
механизма подъема	343	470,4
механизма передвижения тали	196	274,4
механизма передвижения крана	274,4	274,4
Размеры, мм: A_K	3500	3500
A_T	1800	1800
B	4200	4200
H_1	1400	1400
h_1	230	250
l	180	180
Масса, т	5,6 – 8,2	5,9 – 8,5

В конструкции используются крановая тележка и цепной механизм передвижения.

Изготавливаются обычного и взрывобезопасного исполнения.

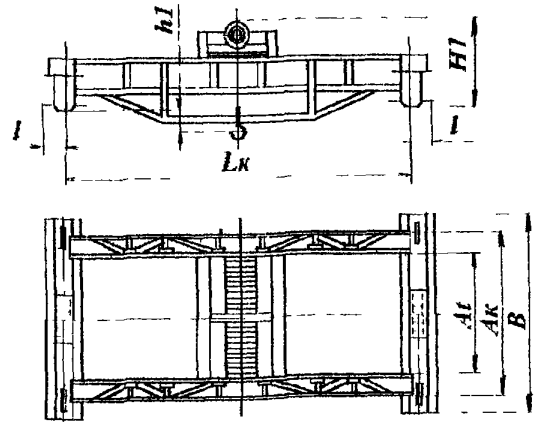

ЗАВОДЫ-ИЗГОТОВИТЕЛИ :

-- ОАО «Пышминский завод подъемно-транспортного оборудования», г.Пышма

– ОАО «Красногвардейский крановый завод», п.Красногвардейский

3. Краны мостовые ручные однобалочные подвесные грузоподъемностью 1; 3,2; 5 т в обычном и взрывобезопасном исполнении.

НАЗНАЧЕНИЕ: Предназначены для подъема и перемещения груза в помещениях или под навесом при температуре окружающей среды от минус 20°С до плюс 40°С.

НОРМАТИВНО-ТЕХНИЧЕСКАЯ ДОКУМЕНТАЦИЯ:
ГОСТ 7890-84 – ОАО «Пышминский завод подъемно-транспортного оборудования», г.Пышма
ТУ 24.00.4912-88 – ОАО «Красногвардейский крановый завод», п.Красногвардейский
Сертификат соответствия № РОСС RU.АЯ55.Н54955 от 3.10.2000г.(ОАО «Красногвардейский крановый завод», п.Красногвардейский).

ТЕХНИЧЕСКИЕ ХАРАКТЕРИСТИКИ:

Пролет крана L, м	Полная длина крана L, м	Длина консолей *l*, м	Высота подъема, м	База А, мм	Подкрановый путь	Грузоподъемность 1 т			Грузоподъемность 3,2 т			Грузоподъемность 5 т		
						Н, м	Ширина В, мм	Масса с талью, кг	Н, м	Ширина В, мм	Масса с талью, кг	Н, м	Ширина В, мм	Масса с талью, кг
3,0	3,6	0,3		1,0			1,3	576		1,3	576		1,3	715
3,0	4,	0,6	3	1,0			1,3	599		1,3	599		1,3	741
4,2	5,1	0,3		1,0			1,3	639		1,3	639		1,3	789
4,5	5,7	0,6		1,0			1,3	661		1,3	661		1,3	817
6,0	6,6	0,3	6	1,5			1,8	731		1,8	810		1,8	962
6,0	7,2	0,6		1,5			1,8	758		1,8	840		1,8	997
7,5	8,1	0,3		1,5			1,8	888		1,8	943		1,8	1052
7,5	8,7	0,6	9	1,5			1,8	921		1,8	976		1,8	1087
7,5	9,3	0,9		1,5			1,8	949		1,8	1004		1,8	1121
9,0	10,2	0,6		1,8			2,1	1010		2,1	1145		2,1	1145
9,0	10,8	0,9	12	1,8			2,1	1038		2,1	1181		2,1	1322
9,0	11,4	1,2		1,8			2,1	1069		2,1	1212		2,1	1365
					24м, 30м,36м,45м ГОСТ 19425	590; 650			890; 950; 1010			1095; 1155; 1195		

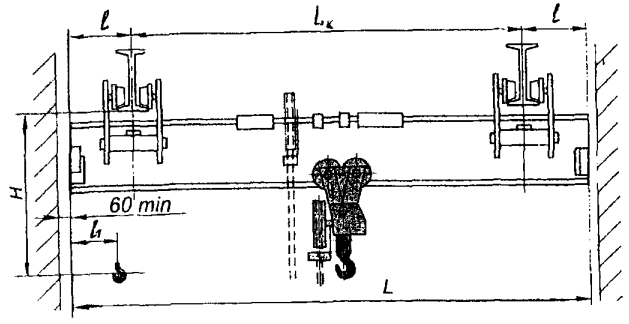

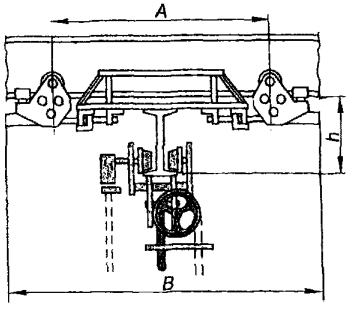

ЗАВОДЫ-ИЗГОТОВИТЕЛИ :--ОАО «Пышминский завод подъемно-транспортного оборудования», г.Пышма
– ОАО «Красногвардейский крановый завод», п.Красногвардейский

НАЗНАЧЕНИЕ: Предназначены для подъема и перемещения **грузов во взрывоопасных** зонах, где могут образоваться взрывоопасные смеси паров и **газов с воздухом категории** IIB, группы Т4 ГОСТ 12.1 011.

ТЕХНИЧЕСКИЕ УСЛОВИЯ: ТУ 3157.033.00212400-94

ТЕХНИЧЕСКИЕ ХАРАКТЕРИСТИКИ:

Группа режима	2К
Диапазон рабочих температур, ^{0}С	от минус 40 до плюс 40
Климатическое исполнение и категория размещения по ГОСТ 15150	У2 и У3

Питание от сети трехфазного тока напряжением 380 В, частотой 50 Гц

Краны предназначены для эксплуатации на подкрановых путях □40, ▱50. □60, □70, □75, □80. Рельс Р18, Р24, Р43, Р50, Р65, Р75, КР70, КР80.

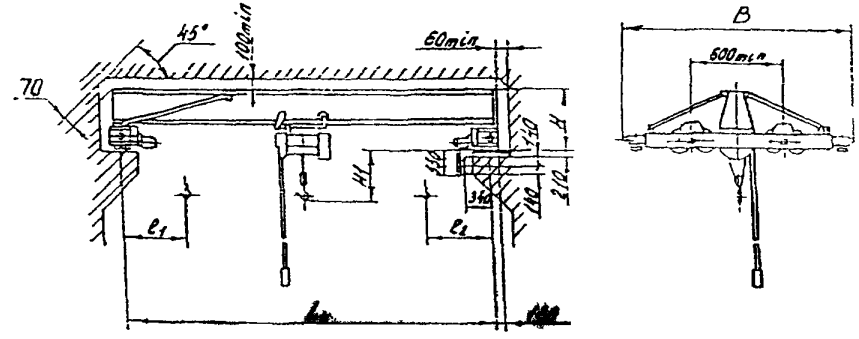

Краны с длиной пролета от 4,5 до 16,5 м

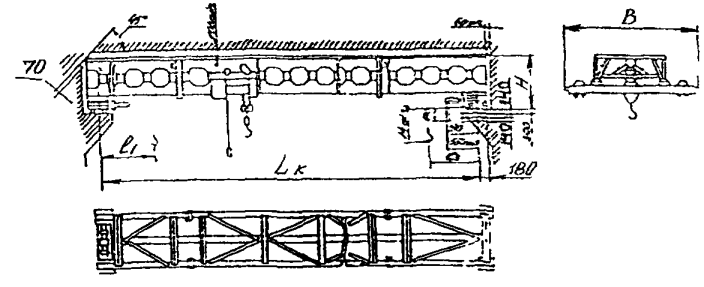

Краны с длиной пролета от 19,5 до 28,5 м

Код ОКП	Пролет крана, м	Размеры, мм					Нагрузка от колеса при работе крана, кН	Масса, т
		B	H	H_1	l_1	l_2		
Грузоподъемность - 2 т.								
31 5712 1405	4,5	2100	670	830	800	975	6,4	1,49
31 5712 1411	7,5						6,97	1,68
31 5712 1417	10.5						7,74	2,05
31 5712 1423	(13,5)						8,02	2,45
31 5712 1429	16,5						8,66	2,63
31 5712 1435	19,5	3600	1402	-			9,58	5,63
31 5712 1441	22,5						10,48	5,87
Грузоподъемность – 5 т.								
31 5712 1405	4,5	2294	820	1020	1073	1180	6.49	2,27
31 5712 1411	7,5						7,33	2,52
31 5712 1417	10,5						7,86	2,82
31 5712 1423	(13,5)						8,41	3,42
31 5712 1429	16,5						8,7	3,77
31 5712 1438	19,5	3600	1442	-	1170	850	9,23	4,73
31 5712 1441	22,5						9,85	5,26
31 5712 1447	25,5						10,15	5,73
31 5712 1453	28,5	4000					10,7	6.49

ЗАВОД-ИЗГОТОВИТЕЛЬ – ОАО «Забайкальский завод подъемно-транспортного оборудования», п.Оловянная

2. Краны мостовые взрывобезопасные грузоподъемностью 5,0 т. Управление из кабины и с пола.

НАЗНАЧЕНИЕ: Предназначены для выполнения не интенсивных перегрузочных и транспортных работ, а также монтажных и ремонтных работ во взрывоопасных зонах класса В-1, В-1а. В-1б, где могут образовываться взрывоопасные смеси категории не опаснее II В группа Т4 по ГОСТ 12.1.011-78.

ТЕХНИЧЕСКИЕ ХАРАКТЕРИСТИКИ:

	Краны во взрывобезопасном исполнении		Краны с микроскоростями во взрывобезопасном исполнении	
Пролет, м	10,5 – 31,5		10,5	16.5
Способ управления	с пола	из кабины	с пола	
Скорости, м/с (м/мин).				
подъема	0,08/0,4 (4,8/2,4)		0,036/0.004 (2,16/0,24)	
передвижения крана	0,63 (38,0)		0,4/0,045 (24/2,7)	
передвижения тележки	0,25/0,32 (15,0/19,2)		0,2/0,025 (12/1,5)	
Установленная мощность, кВт	10,1/7,5		9.7	
Нагрузка на колесо, кН	51,3 – 94,5	66,0 – 112,0	28,6	35,9
Масса, т	8,3 – 24,3	9,3 – 25,6	11,2	14,0

Режим работы – 3К.

Мостовые электрические специальные краны во взрывобезопасном исполнении с микроскоростями обладают высокой надежностью и обеспечивают безопасность при транспортировании опасных, в том числе разрядных, грузов.

Такие краны успешно работают на объектах МО России, а также в аэрокосмическом комплексе России и стран СНГ.

Краны управляемые из кабины.

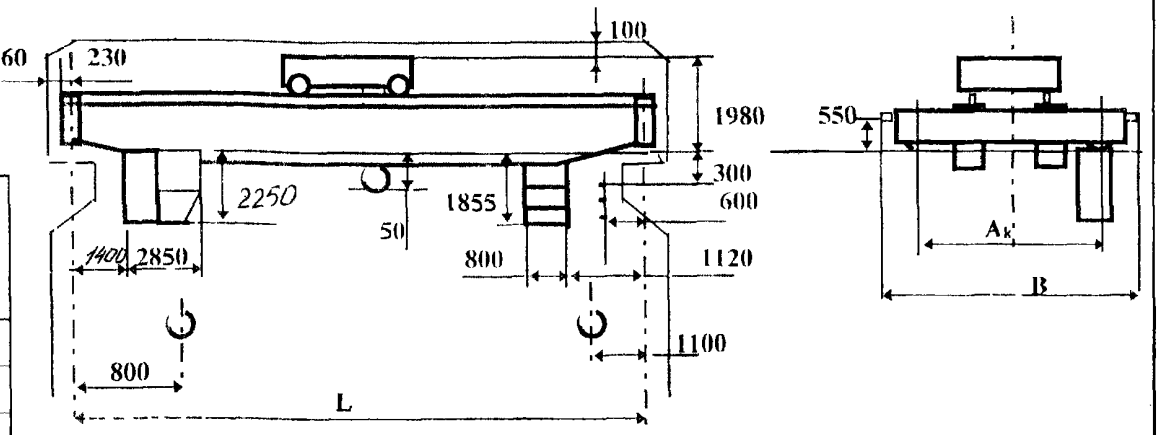

A_K = 3500 при L до 19,5 B = 5118 при L до 19,5

= 5000 при L св. 19,5 = 5908 при L св. 19,5

Краны управляемые с пола.

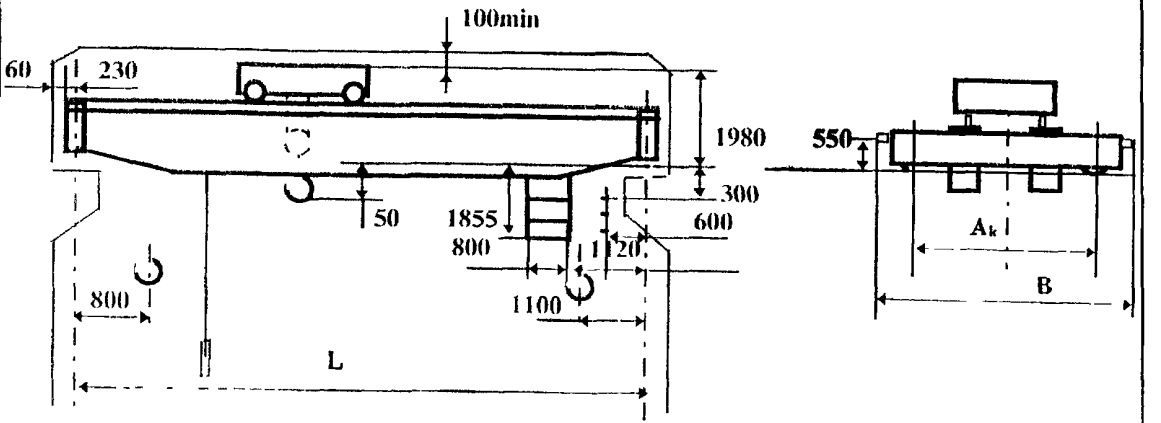

A_K = 3500 при L до 19,5 B = 4408 при L до 19,5

= 5000 при L св. 19,5 = 5908 при L св. 19,5

ЗАВОД-ИЗГОТОВИТЕЛЬ - ОАО «БУРЕЯ-КРАН» п Новобурейский

3. Кран мостовой электрический однобалочный подвесной однопролетный грузоподъемностью 2 т. Управление с пола.

НАЗНАЧЕНИЕ: Предназначены для подъема и перемещения грузов во взрывоопасных зонах, где могут образоваться взрывоопасные смеси паров и газов с воздухом категории IIB, группы Т4 ГОСТ 12.1.011.

ТЕХНИЧЕСКИЕ УСЛОВИЯ: ТУ 3157-045-00212400-98.

ТЕХНИЧЕСКИЕ ХАРАКТЕРИСТИКИ:

Группа режима	2К
Диапазон рабочих температур, °С	от минус 40 до плюс 40
Климатическое исполнение и категория размещения по ГОСТ 15150	У2 и У3
Питание от сети трехфазного тока напряжением 380 В, частотой 50 Гц.	
Высота подъема, м	6
Номера профилей двутавровых балок для кранового пути ГОСТ 19425	24М; 30М; 36М

Продолжение таблицы

1	2	3	4	5	6	7	8	9	10	11	12
13,2	12,0	0,6	1510	1660	830	1600	450	710	16,84	8,42	1,86
13,8		0.9							17,24	8,62	1,89
14,4		1,2							17,68	8,84	1,93
15,0		1,5							18.32	9,16	1,97
16,2	15,0	0,6				1710	560		17,42	8,71	2,19
16,8		0,9							17,74	8.87	2,23
17,4		1,2							18,22	9,11	2,27
18,0		1,5							18,40	9,20	2,29

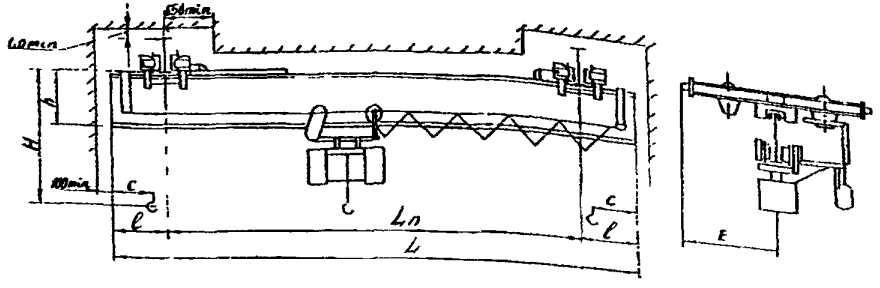

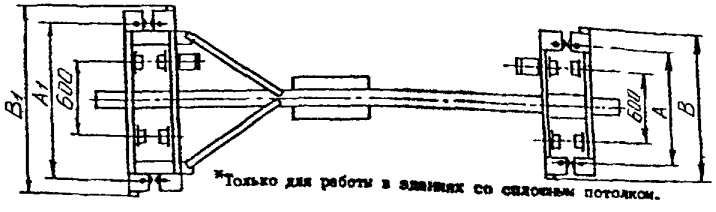

Полная длина, L, мм	Пролет, $L_{ц}$, мм	Длина консолей, l, м	Размеры, мм						Нагрузка на путь при работе, кН		Масса, т
			A	B	*b*	h	h_1	l_1	от тележки	от колеса	
1	2	3	4	5	6	7	8	9	10	11	12
3,6	3,0	0,3	1300	1450	725	1550	400	710	15,86	7,93	1,07
4,2		0,6							16,70	8,35	1,09
4,8	4,2	0,3							16,12	8,06	1,11
5,4		0,6							16,80	8,40	1,14
6,6	6,0	0,3							16,10	8,05	1,29
7,2		0,6							16,30	8,15	1,34
7,8		0,9							16,74	8,37	1,36
8,4		1,2							17,30	8,65	1,39
10,2	9,0	0,6				1600	450		16,14	8,07	1.57
10,8		0,9							16,64	8,32	1,62
11,4		1,2							17,40	8,70	1,66
12,0		1,5							17,84	8,92	1,69

ЗАВОД-ИЗГОТОВИТЕЛЬ – ОАО «Забайкальский завод подъемно-транспортного оборудования», п.Оловянная

4. Кран мостовой электрический однобалочный подвесной однопролетный грузоподъемностью 5 т. Управление с пола.

НАЗНАЧЕНИЕ: Предназначены для подъема и перемещения грузов во взрывоопасных зонах, где могут образоваться взрывоопасные смеси паров и газов с воздухом категории IIB, группы Т4 ГОСТ 12.1.011

ТЕХНИЧЕСКИЕ УСЛОВИЯ: ТУ 3157-045-00212400-98.

ТЕХНИЧЕСКИЕ ХАРАКТЕРИСТИКИ:

Группа режима	2К
Диапазон рабочих температур, °С	от минус **40 до плюс 40**
Климатическое исполнение и категория размещения по ГОСТ 15150	У2 и У3
Питание от сети трехфазного тока напряжением 380 В, частотой **50 Гц.**	
Высота подъема, м	6
Номера профилей двутавровых балок для кранового пути ГОСТ 19425	30М; 36М, 45М

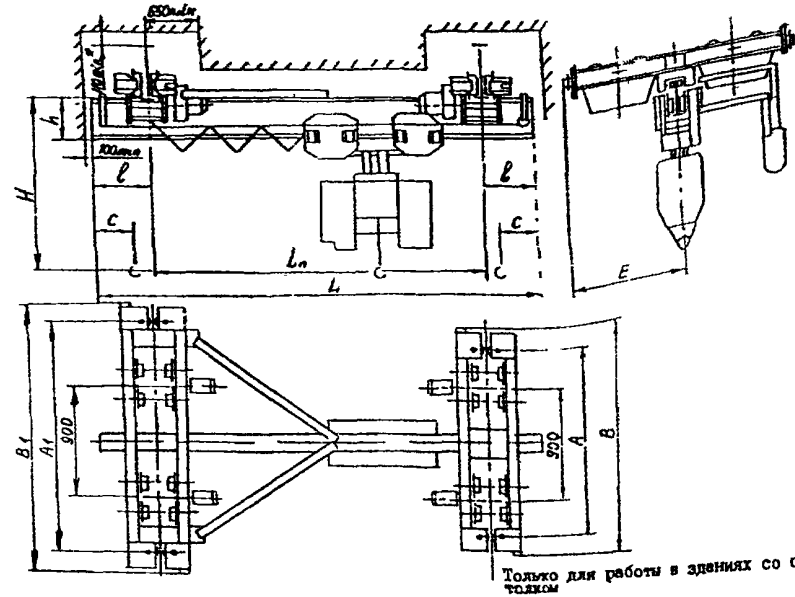

Только для работы в зданиях со сплошным потолком

Полная длина L, м	Пролет $L_п$, м	Длина консолей *l*, м	Размеры, мм						Нагрузка на путь при работе, кН		Масса, т
			A	B	*в*	h	h_1	l_1	от тележки	от колеса	
3,6	3,0	0,3	1670	1860	930	2000	480	900	34,80	8,70	1,79
4,2		0,6							38,52	9,63	1,84
4.8	4,2	0,3				2100	580		35,16	8,79	1,94
5.4		0,6							37,28	9,32	1.99
6,6	6,0	0,3	1920	2100	1050				34,08	8,52	2,14
7,2		0,6							35,75	8,94	2,17
7,8		0,9							37,45	9,36	2,21
8,4		1,2							39,12	9,78	2,24
10,2	9.0	0,6				2240	720		35,76	8,94	2,59
10,8		0,9							37,02	9,26	2,62
11,4		1,2							37,92	9,48	2,66
12,0		1,5							39,20	9,80	2,69
13,2	12,0	0,6							36,30	9,09	2,96
13,8		0,9							37,22	9,31	3,02
14,4		1,2							38,12	9,53	3,16
15,0		1,5							38,74	9,68	3,30
16,2	15,0	0.6							36,67	9,17	3,44
16,8		0,9							37,57	9,39	3,48
17,4		1,2							38,47	9,62	3,52

ЗАВОД-ИЗГОТОВИТЕЛЬ – ОАО «Забайкальский завод подъемно-транспортного оборудования», п Оловянная

5. Кран мостовой электрический однобалочный подвесной двухпролетный грузоподъемностью 2 т. Управление с пола.

НАЗНАЧЕНИЕ: Предназначены для подъема и перемещения грузов **во взрывоопасных** зонах, где могут образоваться взрывоопасные смеси паров и газов с **воздухом категории** IIB, группы Т4 ГОСТ 12.1.011.

ТЕХНИЧЕСКИЕ УСЛОВИЯ: ТУ 3157-045-00212400-98.

ТЕХНИЧЕСКИЕ ХАРАКТЕРИСТИКИ:

Группа режима	2К
Диапазон рабочих температур, ^{o}С	от минус 40 до плюс 40
Климатическое исполнение и категория размещения по ГОСТ 15150	У2 и У3
Питание от сети трехфазного тока напряжением 380 В, частотой 50 Гц.	
Высота подъема, м	6
Номера профилей двутавровых балок для кранового пути ГОСТ 19425	24М; 30М; 36М

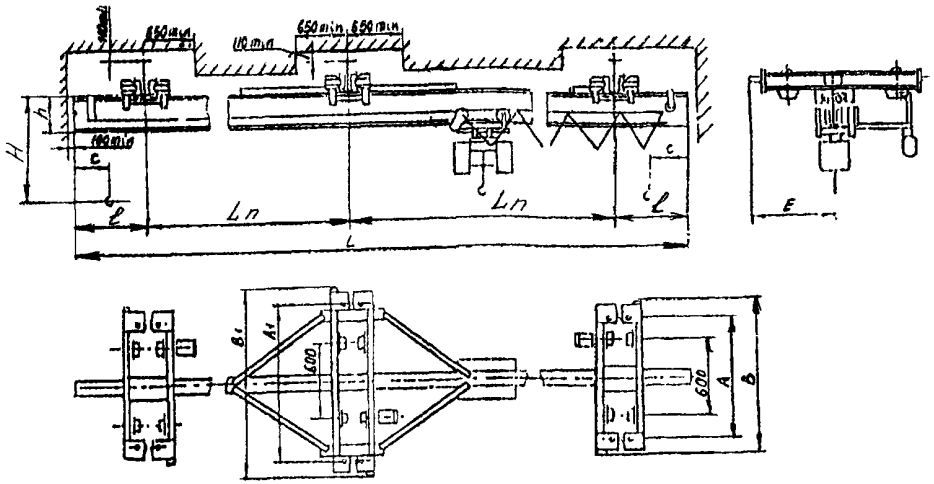

Полная длина L, м	Пролет $L_{п}$, м	Длина консолей *l*, м	Размеры, мм						Нагрузка на путь при работе, кН		Масса, т
			A	B	*в*	h	h_1	l_1	от тележки	от колеса	
16,2	7,5+7,5	0,6	1300	1450	725	1550	400	710	17,24	8,62	2,25
16,8		0,9							17,32	8,66	2,28
17,4		1,2							17,36	8,68	2,32
19,2	9,0+9,0	0,6				1600	450		17,44	8,72	2,42
19,8		0,9							17,50	8,75	2,45
20,4		1,2							17,56	8,78	2,49
21,0		1,5							17,62	8.81	2,52
22,2	10,5+10,5	0,6							18,32	9,16	2,82
22,8		0,9							18,56	9,28	2,85
23,4		1,2							18,62	9,31	2,89
24,0		1,5							18,68	9,34	2,92
25,2	12,0+12,0	0,6	1510	1660	830				18,82	9,41	2,99
25,8		0,9							18,92	9,46	3,07
26,4		1,2							19,00	9,50	3,11
27.0		1,5							19,04	9,52	3,14

ЗАВОД-ИЗГОТОВИТЕЛЬ – ОАО «Забайкальский завод подъемно-транспортного оборудования», п.Оловянная

6. Кран мостовой электрический однобалочный подвесной двухпролетный грузоподъемностью 5 т. Управление с пола.

НАЗНАЧЕНИЕ: Предназначены для подъема и перемещения грузов во взрывоопасных зонах, где могут образоваться взрывоопасные смеси паров и газов с воздухом категории IIB, группы Т4 ГОСТ 12.1 011.

ТЕХНИЧЕСКИЕ УСЛОВИЯ: ТУ 3157-045-00212400-98

ТЕХНИЧЕСКИЕ ХАРАКТЕРИСТИКИ:

Группа режима	2К
Диапазон рабочих температур, °С	от минус **40 до плюс 40**
Климатическое исполнение и категория размещения по ГОСТ 15150	У2 и У3
Питание от сети трехфазного тока напряжением 380 В, частотой **50 Гц.**	
Высота подъема, м	6
Номера профилей двутавровых балок для кранового пути ГОСТ 19425	30М. 36М; 45М

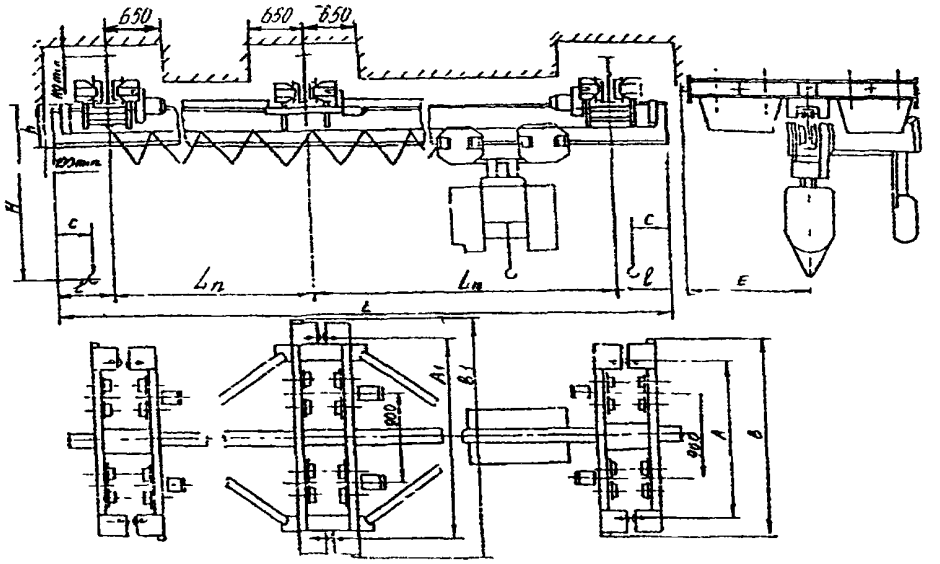

Полная длина L, м	Пролет $L_п$, м	Длина консолей *l*, м	Размеры, мм						Нагрузка на путь при работе, кН		Масса, т
			A	B	*в*	h	h_1	l_1	от тележки	от колеса	
16,2	7,5+7,5	0,6	1920	2100	1050	2070	550	900	35,56	8,89	3,30
16,8		0,9							35.68	8,92	3,35
17,4		1,2							35,80	8,95	3,41
19,2	9,0+9,0	0,6				2220	700		37,09	9,27	4,81
19,8		0,9							37.17	9,29	3,86
20,4		1,2							37.24	9,31	3,91
21,0		1,5							37,34	9,33	3,96
22,2	10,5+10,5	0,6							37.55	9,39	4,12
22,8		0,9							37.64	9,41	4,17
23,4		1,2							37,72	9,43	4,21
24,0		1,5							37.90	9,47	4,25
25,2	12,0+12,0	0,6							38 50	9,62	4,43
25,8		0,9							38,60	9,65	4,48
26,4		1,2							38,72	9,68	4 53
27,0		1,5							38.84	9,71	4 58

ЗАВОД-ИЗГОТОВИТЕЛЬ – ОАО «Забайкальский завод подъемно-транспортного оборудования», п Оловянная

№ п\п	Наименование оборудования, изделия	Тип, марка. Код по ОКП	ГОСТ или ТУ	Завод-изготовитель	Грузоподъемность, т	Пролет крана, т	Высота подъема, м	Скорость, м/с			Мощность кВт	Режим работы	Масса, т	Примечание
								подъема	передвижения					
									тележки	крана				
1	2	3	4	5	6а	6б	6в	6г	6д	6е	6ж	6з	7	8
7.	Кран мостовой электрический во взрывобезопасном исполнении (для монтажных работ Среда В-1А)			ОАО «КРАН-УМЗ», г Узловая	16	10,5-34.5	16	0,04	0,32	0,5	29,11	2К	17,0-37.0	
8.	То же			то же	16/3.2	10,5-34,5	12,5/16	0,04/0,1	0,32	0,5	28,99	2К	18,4-39,5	
9.	«			«	20/5	10,5-34.5	16/18	0,04/0,1	0,32	0,5	33,45	2К	19,7-40,0	
10.	«			«	32/5	10.5-34.5	14/16	0,04/0,2	0,2	0,5	45,4	2К	24,5-51,8	
					Тип подкранового рельса КР70-Л ГОСТ 4121-76 Р43 ГОСТ 7173-54 Токоподвод – кабельный									
11.	Краны мостовые однобалочные подвесные во взрывобезопасном исполнении			МУП «Комсомольский-на-Амуре завод подъемно-транспортного оборудования», г.Комсомольск-на-Амуре	до 10	до 22,5	до 18					3К		
					Тип управления - из кабины, **с пола.** Длина консолей – 300-1500. Сейсмостойкость – 6 баллов										
12.	Краны мостовые двухбалочные во взрывобезопасном исполнении			то же	5 - 32	до 34,5	до 18					3К		
					Тип управления - из кабины, с пола Сейсмостойкость – 6 баллов. Условия работы – открытый воздух, помещение.										

ТЕХНИЧЕСКИЕ ХАРАКТЕРИСТИКИ:

Управление подъемом и перемещением	кнопочное
Питание силовой цепи	380 В; 50 Гц
Питание цепи управления	42 В; 50 Гц
Способ токоподвода	гибкий кабель
Тип и профиль пути	двутавровые балки 30М, 36М, 45М
Температурный режим, ^{O}C	от минус 20 до плюс 40

1	2	3	4	5	6	7	8
ТЭ 1013А	10,0	12	0,75	8,5	1750	2150x1250x1500	2900
ТЭ 1014А		16				2650x1250x1500	3600
ТЭ 1019А		24				3400x1250x1500	4500
ТЭ 1015А		36				2850x1250x1500	5100
ТЭ 1021А		48					7000

Марка тали	Грузоподъемность, т	Высота подъема, м	Мощность двигателей, кВт		Расстояние, L, мм	Габаритные размеры тали, мм	Масса тали, кг
			передвижения	подъема			
1	2	3	4	5	6	7	8
ТЭ-0,25-5110-НРО	0,25	6	0,06	0,55	500	560x405x700	70
ТЭ050-5110-1РО	0,5	6 6	0,09	0,75	700	660x480x835 880x480x835	80 170
ТЭ1М-521 ТЭ1М-531 ТЭ1М-541 ТЭ1М-551 ТЭ1М-561	1,0	12 18 24 30 36	0,18	1,7	835	1095x480x835	190
ТЭП2-511 ТЭП2-521 ТЭП2-531 ТЭП2-541 ТЭП2-551 ТЭП2-561	2,0	6 12 18 24 30 36	0,18	1,7	1030	900x580x835 900x580x835 1100x580x835	233 255 270
ТЭ320-511 ТЭ320-521 ТЭ320-531 ТЭ320-541 ТЭ320-551 ТЭ320-561	3,2	6 12 18 24 30 36	0,4	5	1310	820x440x1310 1035x440x1310 1250x440x1310 1465x440x1310 1680x440x1310 1895x440x1310	450 495 540 640 690 740
ТЭС 500-54-0 ТЭС 5000-9 ТЭС 5000-12 ТЭС 5000-18	5,0 6,3	6 9 12 18	0,4	5	1520	1355x540x1310 1915x540x1310	745 880

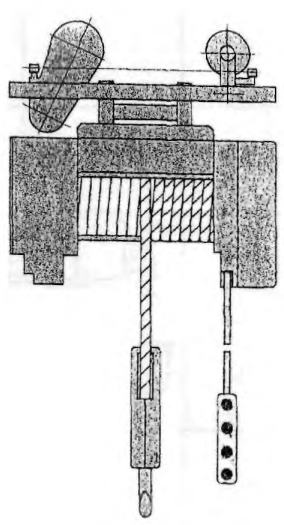

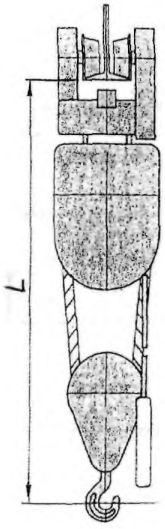

ЗАВОД–ИЗГОТОВИТЕЛЬ - ОАО «Пышминский завод подъемно -транспортного оборудования», г.Пышма

№ п\п	Наименование оборудования, изделия	Тип, марка. Код по ОКП	ГОСТ или ТУ	Завод-изготовитель	Технические характеристики	Масса, т	Примечание
1	2	3	4	5	6	7	8
2.	Таль электрическая			АО «Полевский машзавод», г.Полевский	Тали электрические общего назначения предназначены для подъема и опускания груза и его горизонтального перемещения по монорельсовому подвесному пути в помещении или под навесом при температуре окружающей среды от минус 40 до 40°С.		
2.1	то же	ТЭ-0,25-311			Грузоподъемность, тн 0.25 Высота подъема, м 3,2 - 6	60	
2.2	«	ТЭ-0,25-511			Грузоподъемность, тн 0.25 Высота подъема, м 3,2 - 6	75	
2.3	«	ТЭ-050-211	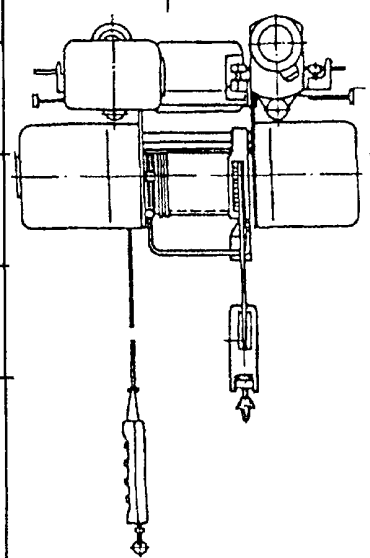		Грузоподъемность, тн 0,5 Высота подъема, м 3,2 - 6	73	
2.4	«	ТЭ-050-511			Грузоподъемность, тн 0,5 Высота подъема, м 3,2 - 6	111	
2.5	«	ТЭ-100-311			Грузоподъемность, тн 1,0 Высота подъема, м 6,3	146	
2.5	«	ТЭ-100-311			Грузоподъемность, тн 1,0 Высота подъема, м 6,3	146	

НАЗНАЧЕНИЕ: Таль ТЭ 100 предназначена для подъема, опускания и горизонтального перемещения (по прямым и радиусным участкам пути) груза, подвешенного на крюк.

Электроталь оборудована электродвигателями и аппаратурой защищенного или открытого исполнения и может работать в помещениях или под навесом при температуре окружающей среды от минус 40 до плюс 40°С.

Не допускается эксплуатация электротали во взрывоопасной и пожароопасной средах.

ТЕХНИЧЕСКИЕ УСЛОВИЯ: ТУ 24.09.728-90.

ТЕХНИЧЕСКИЕ ХАРАКТЕРИСТИКИ:

Грузоподъемность, т	1
Скорость, м/с: подъема	0,13
передвижения	0,53
Мощность двигателя, кВт:	
механизма подъема	1,5
механизма передвижения	0,18
Монорельсовый путь	двутавр № 24М-36М ГОСТ 19425
Нагрузка на колесо, кН	4,9
Питание электротали	переменный, трехфазный, 380В,50Гц
Группа режима работы ГОСТ 25835	3М
Кратность полиспаста	2/1

ТЭ100	Код ОКП	Размеры				Радиус поворота пути, min, м	Масса, кг	Цена (на 2001г.), руб
		H, м	H_1, м	L, мм	L_1, мм			
-511	3174213031	6	5,9	635	693	1,0	186	14720
-521	3174213051	12	11,9	850	908	1,0	194	16270
-531	3174213061	18	17,9	1065	1123	1,5	210	18360
-541	3174213071	24	23,9	1220	1180	2,5	273	18700
-551	3174213081	30	29,9	1460	1400	2,5	302	20660
-561	3174213091	36	35,9	1670	1610	2,5	330	22310
-611	3174213021	3,7	3,4	655	790	1,0	180	14970

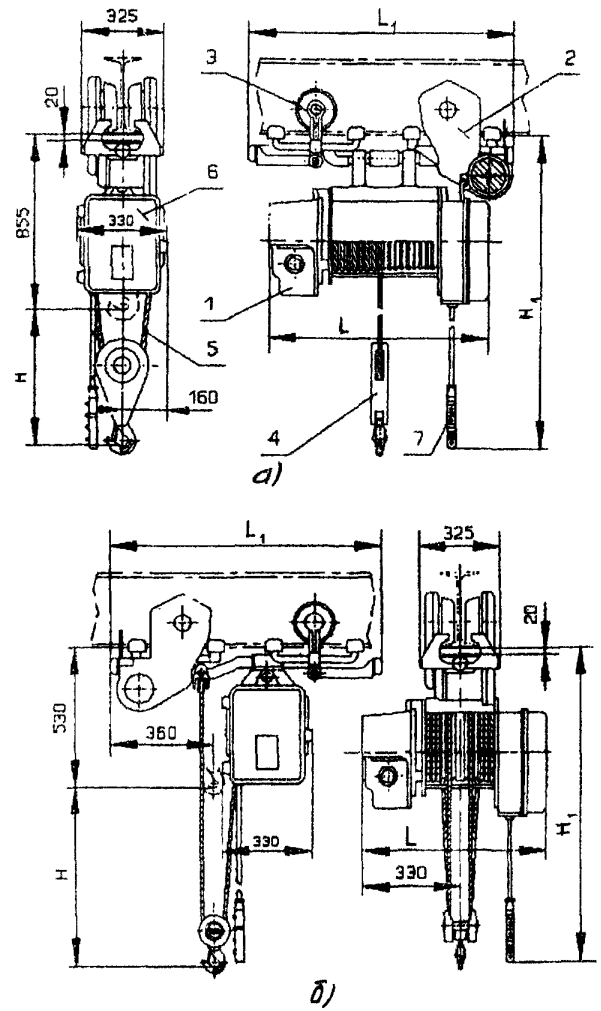

Рис. Общий вид электротали:
а – продольного исполнения ТЭ100-511 – ТЭ100-561;
б – поперечного исполнения ТЭ100-611
1 – механизм подъема; 2,3 – тележки (приводная,неприводная) механизма передвижения; 4 – крюковая подвеска; 5 – грузовой канат; 6 – шкаф электрооборудования; 7 – пост управления с кабелем.

ЗАВОД-ИЗГОТОВИТЕЛЬ – ОАО Гороховецкий завод ПТО «Элеватормельмаш», г.Гороховец.

4.Тали электрические канатные передвижные грузоподъемностью 2 т типа ТЭ200П.

НАЗНАЧЕНИЕ: Таль ТЭ 100 предназначена для подъема, опускания и горизонтального перемещения (по прямым и радиусным участкам пути) груза, подвешенного на крюк.

Электроталь оборудована электродвигателями и аппаратурой защищенного или открытого исполнения и может работать в помещениях или под навесом при температуре окружающей среды от минус 40 до плюс 40^{0}С.

Не допускается эксплуатация электротали во взрывоопасной и пожароопасной средах.

ТЕХНИЧЕСКИЕ УСЛОВИЯ: ТУ 24–0211236-006-93.

ТЕХНИЧЕСКИЕ ХАРАКТЕРИСТИКИ:

Грузоподъемность, т	2
Скорость, м/с: подъема	0,066
передвижения	0,33
Мощность двигателя, кВт:	
механизма подъема	1,5
механизма передвижения	2 х 0,18
Монорельсовый путь	двутавр № 24М-36М ГОСТ 19425
Нагрузка на колесо, кН	9,8
Питание электротали	переменный, трехфазный, 380В,50Гц
Группа режима работы ГОСТ 25835	3М
Кратность полиспаста	4/1
Код ОКП	3174214097

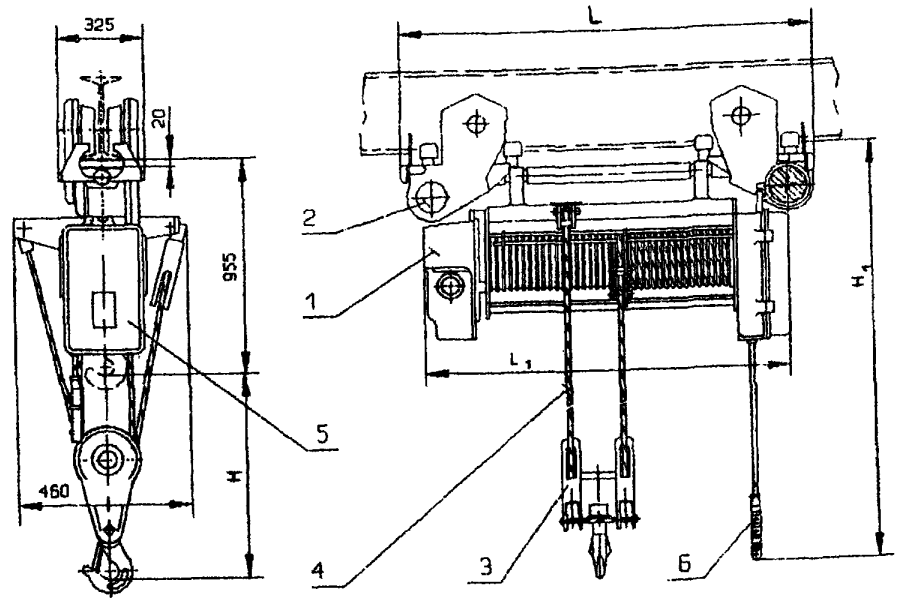

Рис. Общий вид электротали:

1 – механизм подъема; 2 – механизм передвижения; 3 – крюковая подвеска; 4 – грузовой канат; 5 – шкаф электрооборудования; 6 – пост управления с кабелем

ТЭ200П	Размеры				Радиус поворота пути, min, м	Масса, кг	Цена (на 2001г.), руб
	H, мм	H_1, мм	L, мм	L_1, мм			
-5111	6	5,9	920	870	1,0	265	21200
-5211	12	11,9	1180	1065	1,5	340	23920
-5311	18	17,9	1610	1495	2,5	400	25670

ЗАВОД-ИЗГОТОВИТЕЛЬ – ОАО Гороховецкий завод ПТО «Элеватормельмаш», г.Гороховец.

№ п/п	Наименование изделия	Тип, марка, код оборудования	ГОСТ или ТУ	Завод-изготовитель	Технические характеристики		Масса, кг	Примечание
1	2	3	4	5	6		7	8
5.	Таль электрическая канатная		ТУ306-200--44-93	ОАО "Урюпинский крановый завод", г.Урюпинск	Грузоподъемность, т	3,2	0,48 - - 0,59	
					Высота подъема, Н, м	6,3; 12,5; 20		
					Группа режима работы	3М		
					Скорости, м/с (м/мин): подъема	0,13 (8)		
					передвижения тали	0,4 (24)		
					Установленная мощность, кВт	5,87		
					Номер двутавра пути по ГОСТ 19425	30М; 36М; 45М		
					Напряжение, В	380		
					Нагрузка на каток, кН	14,5- 15,7		

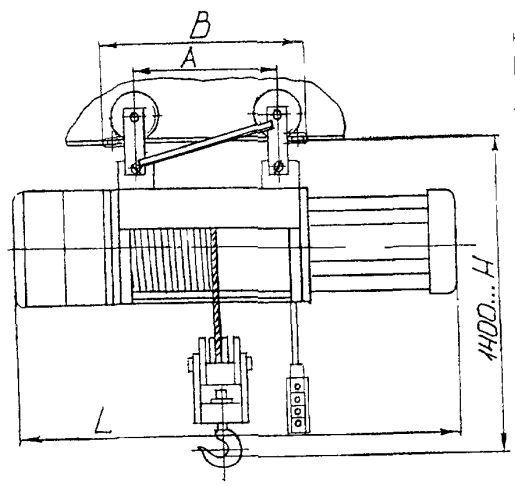

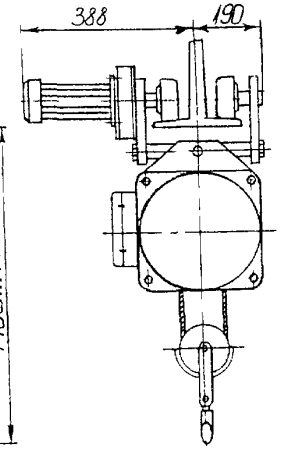

H, м	A, мм	B, мм	L , мм
6,3	305	503	1168
12,5	545	743	1450
20	825	1083	1690

№ п\п	Наименование оборудования, изделия	Тип, марка. Код по ОКП	ГОСТ или ТУ	Завод-изготовитель	Технические характеристики	Масса, т	Примечание
1	2	3	4	5	6	7	8
6.	Таль электрическая канатная	ТЭ	ТУ306-200-43-93	ОАО «Урюпинский крановый завод», г.Урюпинск	Предназначена для подъема, опускания и горизонтального перемещения груза по однорельсовому прямому подвесному пути.	0,64 - 1,025	

Грузоподъемность, т	5
Высота подъема, м	6,3, 12,5; **20**
Группа режима работы	3М
Скорости, м/с (м/мин):	
подъема	0,133 (8)
перемещения тали	0,33 (20)
Установленная мощность, кВт	8,05
Нагрузка на каток, кН	14,3
Номер двутавра пути по ГОСТ **19425**	30М; **35М**; 45М
Напряжение, В	380

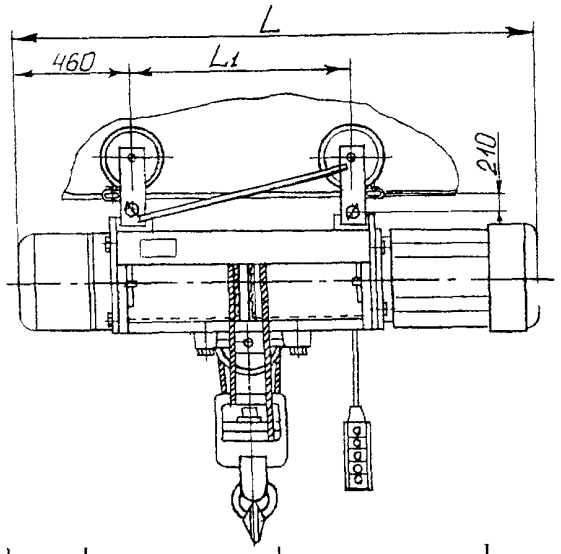

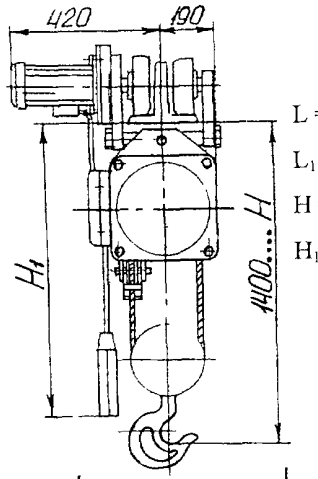

L = 1465 мм
L_1 = 584 мм
H = 7700 мм
H_1 = 6200 мм
при **h = 6,3 м**

L = 1845 мм
L_1 = 964 мм
H = 13900 мм
H_1 = 12400 мм
при **h = 12,5 м**

L = 2285 мм
L_1 = 1404 мм
H = 21400 мм
H_1 = 19900 мм
при **h = 20 м**

№ п/п	Наименование оборудования, изделия	Тип, марка Код по ОКП	ГОСТ или ТУ	Завод-изготовитель	Технические характеристики	Масса, кг	Примечание
I	2	3	4	5	6	7	8
7.	Таль электрическая канатная		ТУ3Ю6-200--47-95	ОАО "Урюпинский крановый завод", г.Урюпинск	Грузоподъемность, т: I0 Высота подъема, Н, м: 6,3; 9; I2,5; I8 Группа режима работы: 2М Скорости, м/с (м/мин): подъема 0,I (6) передвижения тали 0,33 (20) Установленная мощность, кВт: I2,I Нагрузка на каток, кн: 25 Номер двутавра пути по ГОСТ I9425: 30М; 36М; 45М Напряжение, В: 380	0,7I - - I,0	

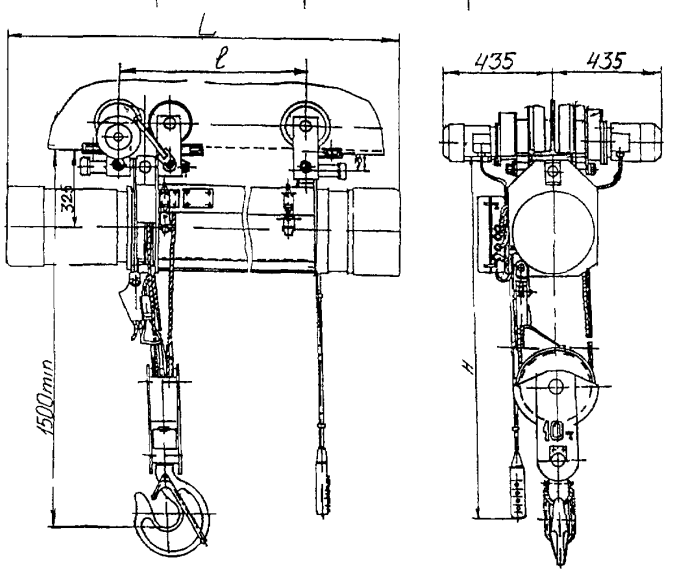

L=I550 мм ℓ=684 мм Н=7000 мм при h=6,3 м
=I750 мм =904 мм =9700 мм при h=9 м
=2050 мм =II86мм =I3200мм при h=I2,5 м
=22I5 мм =I626мм =I8700мм при h=I8 м

8.Тали электрические канатные грузоподъемностью 1,0; 3,2; 5,0; 6,3; 10, 0; 12,5 т типа ТЭ200П.

ТЕХНИЧЕСКИЕ УСЛОВИЯ: ТУ 3174-004-07512140-99 – тали грузоподъемностью 1,0 т;
ТУ 24.09.729-90 – тали грузоподъемностью 3,2; 5,0; 6,3; 10,0 т;
ТУ 3174-008-07512140-99.

ТЕХНИЧЕСКИЕ ХАРАКТЕРИСТИКИ:

Питание – трехфазное 220 В; 240 В; 380 В; 415 В при 50 Гц и 220 В; 230 В; 380 В; 400 В; 415 В; 440 В при 60 Гц.

Тип (модель)	Характеристики						Схема крюковой подвески	№ двутавра ГОСТ 19425	Длина, L, мм	Масса, кг	Рис.
	подъема			передвижения							
	высота, м	скорость, м/мин	мощность двигателей, кВт	скорость, м/мин	мощность двигателей, кВт	мин. радиус закругления, м					
1	2	3	4	5	6	7	8	9	10	11	12
Тали г/п 3,2 т											
ТЭ 320-51132	6	9,6	5,0	32 (по заказу 20)	0,4	1,5	2/1	30М	820	470	1
ТЭ 320-52132	16								1035	515	
ТЭ 320-53132	18					2,0			1250	560	
ТЭ 320-54132	24								1465	650	2
ТЭ 320-55132	30					2,5			1680	700	
ТЭ 320-56132	36					3,0			1895	750	
ТЭ 320-51М20	6	9,6/1,2	5,0/0,75	20		1,5		36М	820	520	1 и 5
ТЭ 320-52М20	16								1035	565	
ТЭ 320-53М20	18					2,0		45М	1250	610	
ТЭ 320-54М20	24								1465	700	2 и 5
ТЭ 320-55М20	30					2,5			1680	750	
ТЭ 320-56М20	36					3,0			1895	800	
2ТЭ 320-46	46	9,6/19,2	2 х 5,0	32 или 20	2 х 0,4	прямой путь	2 х 1/1		1425	1300	3
2ТЭ 320-58	58								1625	1340	
2ТЭ 320-70	70								1825	1380	
Тали г/п 5,0 т											
ТЭС 5000-6	6	4,8 (4,8/0,6)	5,0 (5,0/0,75)	32 (по заказу 20)	0,4	прямой путь	4 / 1	30М	1100	593	4 и 5
ТЭС 5000-9	9								1300	638	
ТЭС 5000-12	12								1460	659	
ТЭС 5000-18	18							36М	1860	745	
2ТЭС 5000-24	24	9,6	2 х 5,0		2 х0,4		2 х 1/1	45М	1420	1400	6
2ТЭС 5000-30	30								1620	1450	
2ТЭС 5000-36	36								1820	1500	
Тали г/п 6,3 т											
ТЭС 6300-9	9	4,8 (4,8/0.6)	5,0 (5,0/0,75)	32 (по заказу 20)	2 х0,4	прямой путь	4 / 1	30М; 36М 45М	1355	745	7 и 5
ТЭС 6300-18	18								1915	880	

Тали электрические канатные грузоподъемностью 1,0; 3,2; 5,0; 6,3; 10, 0; 12,5 т типа ТЭ200П.

1	2	3	4	5	6	7	8	9	10	11	12
Тали г/п 6,3 т											
2ТЭ 6300-24	24	9,6	2 x 5,0	32 (по заказу 20)	2 x 0,4	прямой путь	2 x 2/1	30М, 36М 45М	1420	1400	6
2ТЭ 6300-30	30								1620	1450	
2ТЭ 6300-36	36								1820	1500	
Тали г/п 10 т											
2ТЭ 10000-12	12	6,0	2 x 5,0	20	2 x 0,4	прямой путь	2 x 3/1	30М; 36М 45М	1465	1450	8
2ТЭ 10000-16	16								1625	1500	
2ТЭ 10000-20	20								1825	1600	
2ТЭ 10000-24	24								2005	1700	
Тали г/п 12,5 т											
ТЭ 1250-5210-1ПТ	9	6,0	15,0	20	0,75 или 2 x 0.75	прямой путь	2 / 1	45М	1625	1350	9
ТЭ 1250-5210-1ПТ	12,5								1765	1400	
ТЭ 1250-5310-1ПТ	20								2045	1500	
Тали г/п 1,0 т											
ТЭ 1,0-521-1РО 12,5 м	12,5	7,5	1,5	24	0,25	1,0	2 / 1	24М; 30М 36М	750	160	
ТЭ 1,0-531-1РО 20,0 м	20,0					1,5			905	180	
Тали г/п 5,0 т											
ТЭС 5000-8	8	6,0	5,0	32 (по заказу 20 или 24)	0,37	2,5	3 / 1	24М; 30М 36М	1082	560	11
ТЭС 5000-12	12								1252	605	
ТЭС 5000-16	16					3,0			1427	660	
ТЭС 5000-20	20								1612	710	
ТЭС 5000-24	24					3,5			1782	755	
ТЭС 5000-28	28								1922	820	
ТЭС 5000-32	32					4,0			2107	860	
ТЭС 5000-36	36								2277	910	
ТЭС 5000-42	42					4,5			2542	980	
Тали г/п 10,0 т											
2ТЭ 10000-8	8	6,0	2 x 5,0	20	2 x 0.55	2,5	2 x 3/1	24М: 30М 36М	1171	900	12
2ТЭ 10000-12	12								1386	980	
2ТЭ 10000-16	16					3,0			1546	1080	
2ТЭ 10000-20	20								1746	1180	
2ТЭ 10000-24	24					3.5			1946	1280	
2ТЭ 10000-28	28								1946	1380	
2ТЭ 10000-32	32					4.0			2131	1420	
2ТЭ 10000-36	36								2301	1520	
2ТЭ 10000-42	42					4,5			2561	1660	

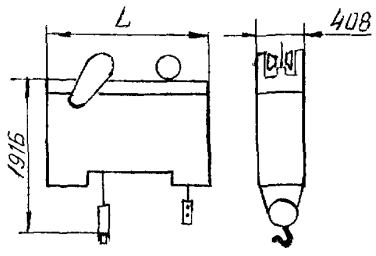

Рис 1

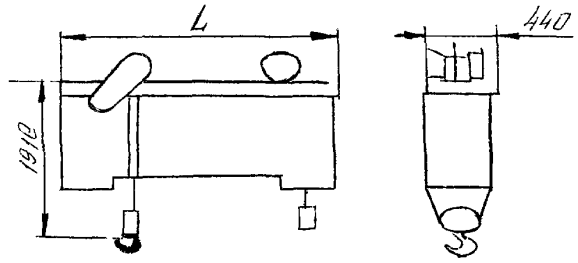

с канатоукладчиком

Рис 2

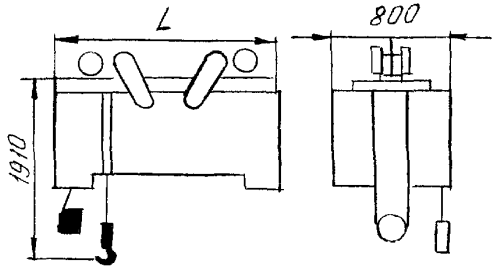

с канатоукладчиком

Рис 3

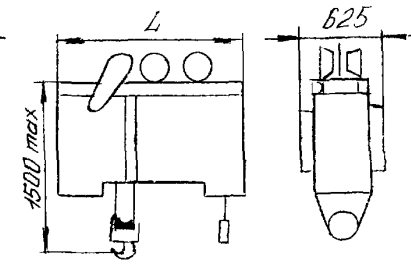

с канатоукладчиком

Рис 4

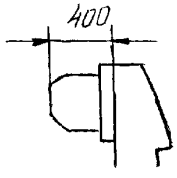

Рис 5

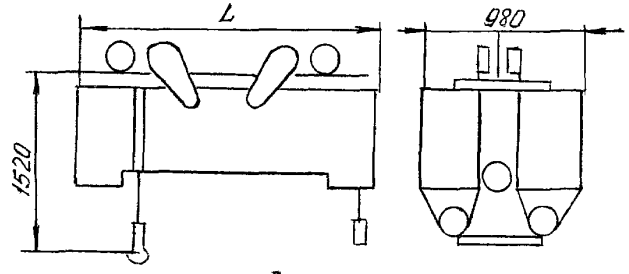

с канатоукладчиком

Рис 6

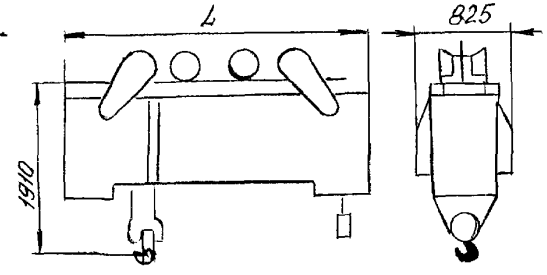

с канатоукладчиком

Рис 7

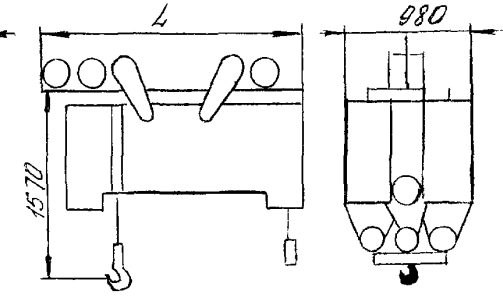

с канатоукладчиком

Рис 8

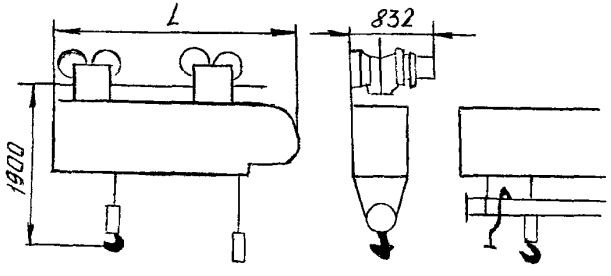

Рис 9

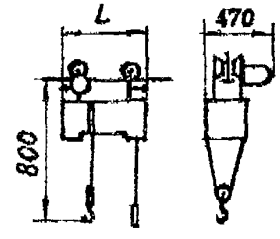

с канатоукладчиком

Рис 10

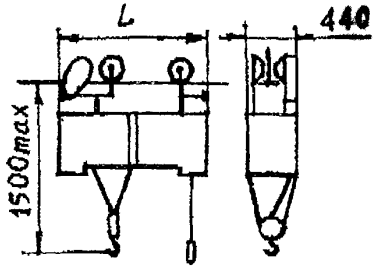

с канатоукладчиком

Рис 11

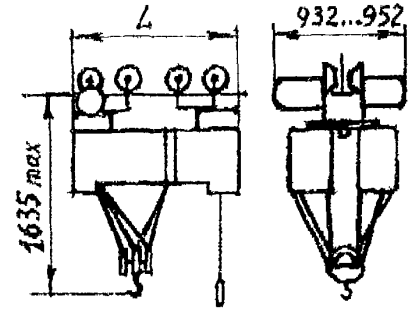

с канатоукладчиком

Рис 12

ЗАВОД-ИЗГОТОВИТЕЛЬ – ОАО «Барнаульский станкостроительный завод», г. Барнаул

ТЕХНИЧЕСКИЕ УСЛОВИЯ: ТУ 4831-001-07512.142-95.

ТЕХНИЧЕСКИЕ ХАРАКТЕРИСТИКИ:

Грузоподъемность, т	**1**	**0,5**
Высота подъема, м	3,2	6,3
Скорость подъема, м/мин	1,5	3
Полиспастность	2	1
Группа режима работы	3М	
Питание: напряжение сети, В частота, Гц	 220 50	
Род тока	переменный однофазный	
Мощность электродвигателя механизма подъема, кВт	0,55	
Номер профиля двутавровой балки ГОСТ 19425	18М	
Габаритные размеры, мм: длина ширина высота	 485 300 665	
Масса, кг, не более *	50	
Степень защиты от поражения электрическим током по ГОСТ 12.2.007.0	2 класс	

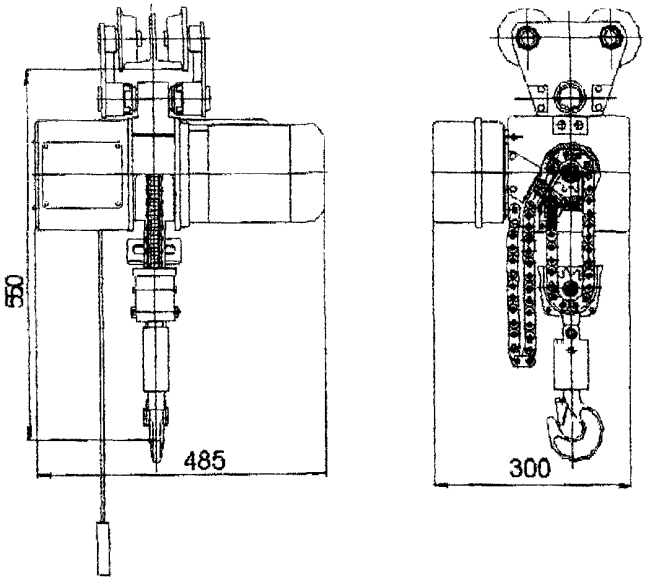

* Указанная масса для тали с крюковой или петлевой верхней подвеской.

Виды верхней подвески: крюковая, петлевая, тележка неприводная, тележка с ручным приводом.

ЗАВОД-ИЗГОТОВИТЕЛЬ - ОАО «Барнаульский станкостроительный завод», г. Барнаул

1. Тали ручные червячные г/п 1,0; 5,0 и 8,0 т

НАЗНАЧЕНИЕ: Предназначены для подъема грузов при производстве ремонтных, монтажных и других работ.

Могут подвешиваться как стационарно, так и на передвижную кошку, если есть необходимость в горизонтальном перемещении поднимаемых грузов.

ТЕХНИЧЕСКИЕ УСЛОВИЯ : ТУ 24.00.4911-88.

ТЕХНИЧЕСКИЕ ХАРАКТЕРИСТИКИ:

Грузоподъемность, т	**1,0**	**5,0**	**8,0**
Высота подъема, м	3; 6; 9; 12		
Тяговое усилие цепи, Н	350	750	750
Размеры*, мм:			
H	570 (430)	1060 (860)	1200 .(1200)
L	240 (205)	420 (350)	570 (440)
B	270 (180)	420 (360)	500 (460)
Масса, кг:			
высота подъема 3 м	22	90	180
высота подъема 6 м	36	115	226
высота подъема 9 м	49	141	281
высота подъема 12 м	63	166	337

* В скобках приведены размеры тали изготавливаемые ЗАО Торговый дом «Подъемно-транспортное оборудование» г.Екатеринбург

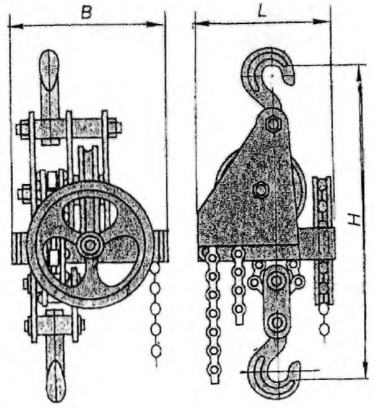

ЗАВОДЫ-ИЗГОТОВИТЕЛИ :

-- ОАО «Пышминский завод подъемно-транспортного оборудования», г.Пышма

– ОАО «Красногвардейский крановый завод», п.Красногвардейский

2. Тали ручные червячные передвижные г/п 1,0; 3,2; 5,0 и 8,0 т

НАЗНАЧЕНИЕ: Предназначены для подъема и передвижения груза при производстве ремонтных, монтажных, строительных и других работ.

Изготавливаются в обычном и взрывобезопасном исполнении.

ТЕХНИЧЕСКИЕ УСЛОВИЯ : ТУ 24.00.4911-88.

Сертификат соответствия № РОСС RU. АЯ55.Н52324 - ОАО «Красногвардейский крановый завод», п.Красногвардейский.

ТЕХНИЧЕСКИЕ ХАРАКТЕРИСТИКИ:

Грузоподъемность, т	**1,0**	**3,2**	**5,0**	**8,0**
Высота подъема, м	3; 6; 9; 12			
Тяговое усилие цепи, Н:				
подъема	350	650	750	750
передвижения	100	180	200	250
Размеры*, мм:				
B	130 (220)	210 (295)	280 (355)	335 (460)
H	335	585	730	980
L	220	295	355	460
h	10	12	16	16
$в_1$	10	18	20	20
Масса, кг:				
высота подъема 3 м	39	83	137	280
высота подъема 6 м	57	113	167	340
высота подъема 9 м	75	143	197	400
высота подъема 12 м	93	173	227	460

* В скобках приведены размеры тали изготавливаемые ЗАО Торговый дом «Подъемно-транспортное оборудование» г.Екатеринбург

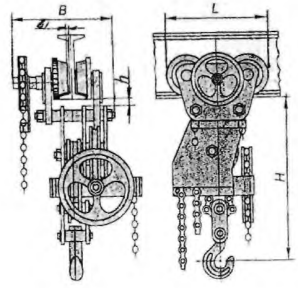

ЗАВОДЫ-ИЗГОТОВИТЕЛИ :

-- ОАО «Пышминский завод подъемно-транспортного оборудования», г.Пышма

– ОАО «Красногвардейский крановый завод», п.Красногвардейский

3. Тали ручные шестеренчатые г/п 1,0 и 2,0 т.

НАЗНАЧЕНИЕ: Предназначены для подъема и опускания грузов при монтажных, ремонтных, строительных и других работах при температуре окружающего воздуха от минус 40 до плюс 40°С

НОРМАТИВНО-ТЕХНИЧЕСКАЯ ДОКУМЕНТАЦИЯ: ГОСТ 28408 – 89

ТЕХНИЧЕСКИЕ ХАРАКТЕРИСТИКИ

Наименование параметра	Грузоподъемность, т			
	1		2	
Высота подъема, м	3,2	6,3	3,2	6,3
Вертикальный подход, мм	340			
Тяговое усилие, Н	300			
Масса, кг	15	21	20	26
Масса (без цепей), кг	9		14	
Группа режима работы	1М			
Климатическое исполнение	У			
Категория размещения	1, 2, 3 и4			
Цепь	Круглозвенная грузовая высокопрочная специальная 6х18,5 (разрушающая нагрузка 33КН)			

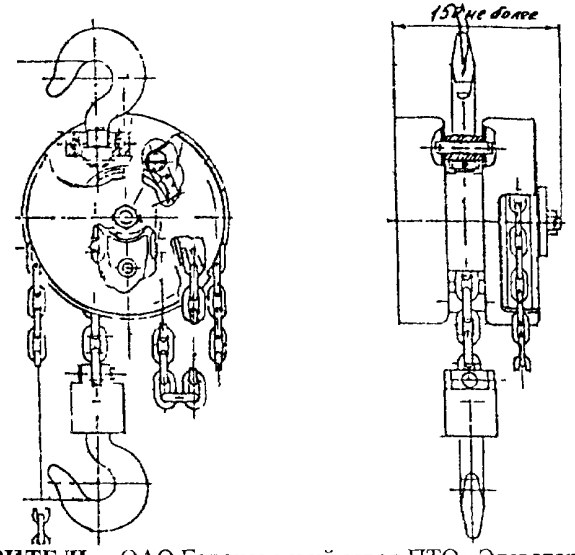

ЗАВОД-ИЗГОТОВИТЕЛЬ – ОАО Гороховецкий завод ПТО «Элеватормельмаш», г.Гороховец

4. Таль ручная рычажная грузоподъемностью 0,5 т.

НАЗНАЧЕНИЕ: Предназначена для монтажных и ремонтных работ, с использованием (гибких) чалочных приспособлений

ТЕХНИЧЕСКАЯ ХАРАКТЕРИСТИКА:

Грузоподъемность, т	**0,5**
Высота подъема, м	2,0
Максимальное усилие, прилагаемое к рычагу , Н	183,0
Габаритные размеры, мм, не более	
длина	730,0
ширина	160,0
высота	114,0
Масса, кг, не более	6,4

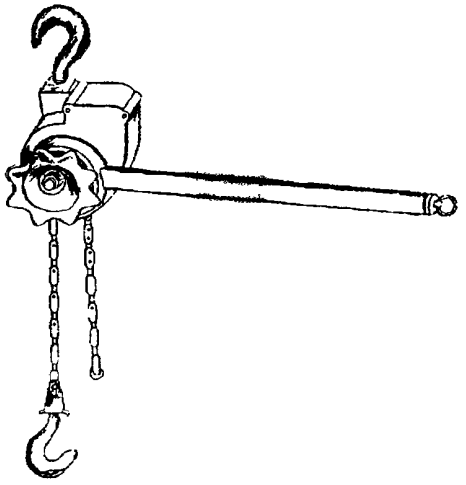

ЗАВОД-ИЗГОТОВИТЕЛЬ – РУПП Белоозерский энергомеханический завод, г.Белоозерск

№ п/п	Наименование оборудования, изделия	Тип, марка Код по ОКП	ГОСТ или ТУ	Завод-изготовитель	Грузоподъемность, т	Высота подъема, м	Тяговое усилие, Н	Габаритные размеры L x B x H, мм	Масса, кг	Примечание
I	2	3	4	5	6а	6б	6в	6г	7	8
5.	Таль ручная червячная		ТУ24.00. 4911-88	ОАО "Красногвардейский крановый завод", п.Красногвардейский	I	3; 6; 9; I2	350	240 x 270 x 570	30-75	
6.	То же	3I7322I30I	то же	то же	5	3	750	420 x 420 x 1060	I00	
		3I7322I304				6			I30	
		3I7322I307				9			I65	
		3I7322I3II				I2			200	
7.	"	3I7322I40I	"	"	8	3	750	570 x 500 x I200	I55	
		3I7322I404				6			I90	
		3I7322I407				9			220	
		3I7322I4II				I2			255	

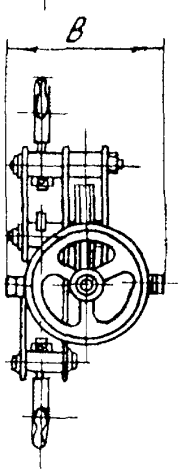

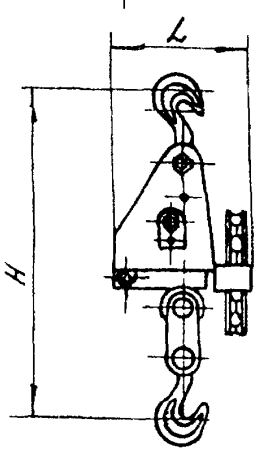

Примечание: Тали могут быть изготовлены во взрывобезопасном исполнении для помещений класса В-Ia, В-Iб, В-Iг, В-IIа с группой взрывоопасной смеси до Т3 включительно по ПЭУ.

9. Опросный лист на краны, изготавливаемые ОАО «Забайкальский завод подъемно-транспортного оборудования», п.Оловянная.

	Вопросы	Ответы
1.	Грузоподъемность, т	
2.	Рабочее напряжение и частота трехфазного тока	
3.	Полная длина крана (прописью)	
4.	Расстояние между балками подкранового пути (прописью)	
5.	Длина консолей (прописью)	
6.	Высота подъема груза	
7	Температура в градусах	
	Насыщенность парами кислот, щелочей и др.	
8.	Категория размещения крана (2 или 3) по ГОСТ 15150	
9.	Особые требования к изготовлению крана (см. прим.)	
10.	Наименование предприятия, организации или учреждения (заказчика), с которым заключается договор на изготовление крана, с указанием почтового и телеграфного адреса.	
11.	Адрес отгрузки крана с указанием грузополучателя	
12	Фамилия и занимаемая должность заказчика Подпись и дата заполнения данного опросного листа	

Примечание

1. Данный опросный лист, заполненный заказчиком. является неотъемлемой частью договора и служит техническим документом для изготовления крана.
2. При заполнении опросного листа ответы должны быть понятными и исчерпывающими. Изменения и дополнения листа в процессе изготовления не принимаются.
3. Кроме заполнения всех ответов в табл. «Вопросы и ответы», заказчик обязан указать все размеры на чертеже в зависимости от заказываемого крана.
4. Кран по габаритным размерам и параметрам должен быть изготовлен в полном соответствии ТУ. С этой целью завод изготовитель крана обязан проверить все размеры, указанные заказчиком на чертеже, и в случае несоответствия таковых по ГОСТу (ТУ) своевременно сообщить об этом заказчику.
5. Стандарт не распространяется на краны, предназначенные для работы во взрывоопасной и пожароопасной среде, в помещениях с большой влажностью и насыщенных парами кислот и щелочей.
6. Питание крана производится трехфазным током, напряжением 380 В, частотой 50 Гц.
7. Оформленный опросный лист вместе с заказ-нарядом передается заводу-изготовителю.
8. Завод поставляет металлоконструкцию в загрунтованном виде.

10. Опросный лист на краны, изготавливаемые ОАО «Пышминским заводом подъемно-транспортного оборудования», г.Пышма

№	Вопросы			Ответы
1.	Грузоподъемность, тн			
2.	Рабочее напряжение и частота трехфазного тока			380 В 50 Гц
3.	Номер профиля подкранового пути			
4.	Полная длина крана (прописью), м			
5.	Расстояние между балками подкранового пути (прописью), м			
6.	Длина консолей (прописью), м			
7	Высота подъема груза, м			
8.	Характеристика окружающей среды	Температура, ^{O}C	Max	
			Min	
		Влажность, %		
		Насыщенность парами кислот, щелочей и пр.		Не допускается
9.	Категория размещения крана по ГОСТ 15150-69 (1,2 – на открытом воздухе, 3 – в помещении)			
10.	Особые требования к изготовлению крана			
11.	Количество заказываемых кранов			
12.	Информация о заказчике			
13.	Реквизиты грузополучателя			
14.	Ф.И.О. исполнителя, контактный телефон			

М.П.

Дата оформления заказа_____2001 г.

Подпись заказчика _____

№ п/п	Наименование завод	Адрес завода	Код города	Телефон, факс.
1.	ОАО «Барнаульский станкостроительный завод»	656002, г.Барнаул, Алтайский край, ул.Кулагина, 28	3852	29-11-75 факс. 77-18-70
2.	РУПП Белоозерский энергомеханический завод	225215, Республика Беларусь, г.Белоозерск, Березовский р-он, Брестская обл. ул.Заводская, 1	01643	2-83-46 факс. 2-88-61; 208-29
3.	ОАО Гороховецкий завод ПТО «Элеватормельмаш»	601460, г.Гороховец, Владимирская обл.	09238	2-13-05 2-26-77 факс. 2-10-92
4.	ОАО «Балткран»	236008, г.Калининград, ул. А. Невского, 165	0112	43-32-64 43-25-13 факс. 44-64-51; 43-32-64
5.	МУП «Комсомольский-на-Амуре завод подъемно-транспортного оборудования» (краткое МУП «КЗПТО»)	681000, г.Комсомольск-на-Амуре, Северное шоссе, 3	42172	т/ф 4-73-56 факс.. 4-02-69
6.	ОАО «Красногвардейский крановый завод»	623770. Свердловская обл., Артемовский р-он, п. Красногвардейский	34363	74-905 факс. 74-897
7.	АООТ «Прана»	113114, г. Москва, 4-й Дербеневский пер., 7	095	235-30-54 235-94-59 факс. 235-30-50
8.	ОАО «БУРЕЯ-КРАН»	676701, Амурская обл., п.Новобурейский, ул.Советская , 57	41634	21-2-34 21-2-35 факс. 21-2-95
9.	ОАО «Забайкальский завод подъемно-транспортного оборудования»	674510, Читинская обл., п.Оловянная	30253	45-8-34 факс. 45-2-34
10.	АО «Полевский машзавод»	624090, г.Полевской, Свердловской обл., Ильича, 6	34359	2-09-80 2-13-92 факс. 2-15-54
11.	ОАО «Пышминский завод подъемно-транспортного оборудования»	623560, г.Пышма, Свердловская обл., ул.Заводская, 4	34372	2-12-17 2-16-52
	Представительство – ЗАО Торговый дом «Подъемно-транспортное оборудование» Адрес: 620077, г.Екатеринбург, ул.Боевых дружин, 26		3432	71-83-27 71-25-08 факс. 71-66-03
12.	ЗАО «Технорос»	193230, г.Санкт-Петербург, а/я 63	812	589-73-44
	Представительство в г.Москве (095) 365-58-73			
13.	ОАО «КРАН-Умз»	301602, г Узловая, Тульская обл., ул.Заводская, 1	08731	1-58-45 1-58-15 факс.6-47-31

gost.e-ecolog.ru