СТП 529.020-76 I

30.2.76

Группа _____

Стандарт предприятия

ОСТ 1.76195-~~73~~ 76

Коробки разветвительные.

Конструкция и размеры

Взамен 79570-32
79570-58

Приказанием главного инженера
от 06.02 1976 г

№ 58 срок введения установлен
с 1 июля 1976 г.

Настоящий стандарт распространяется на разветвительные коробки, применяемые в технологическом оборудовании для разветвления трубопроводов с проложенными в них электропроводами.

Стандарт устанавливает конструкцию, размеры разветвительных коробок и технические требования к изготовлению.

1. Конструкция и размеры разветвительных коробок.

1.1. Конструкция разветвительных коробок не предусматривает непосредственное присоединение концов трубопроводов. Присоединение трубопроводов осуществляется в зависимости от конкретных электропроводов, в связи с чем в корпусе коробки следует выполнить необходимую доработку.

Подпись и дата | Взам. инв. № | Подпись и дата | № подл.

gost.e-ecolog.ru

4 изм изб. 020-76 0004

СТП529.020-76

1.2. Разветвительные коробки должны изготавливаться трех исполнений:

Исполнение 1 - коробка с четырьмя крепежными винтами на крышке;

Исполнение 2 - коробка с шестью крепежными винтами на крышке;

Исполнение 3 - коробка с восемью крепежными винтами на крышке.

1.3. Конструкция и размеры разветвительных коробок должны соответствовать указанным на черт. 1 и в табл. 1,2.

Коробка разветвительная.

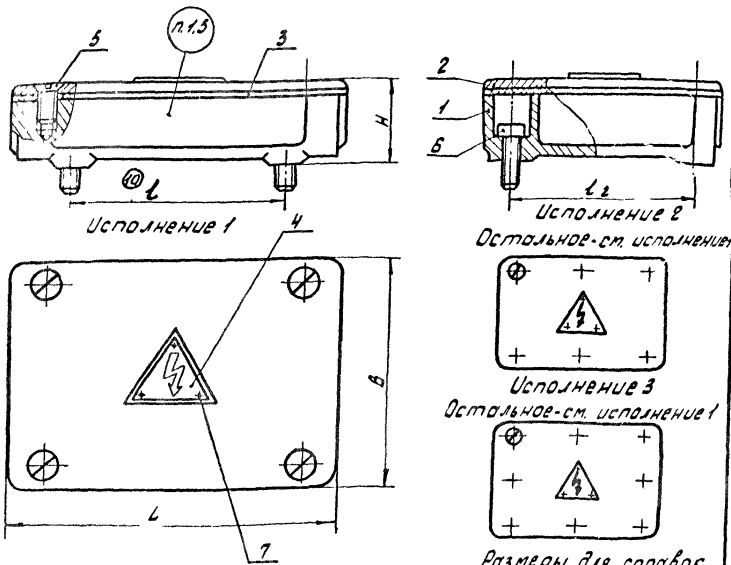

Черт. 1

Подп. и дата | Инв. № | Взам. инв. № | Подп. и дата | Инв. № подл.

⑥ Изм.10; Изв.020-76.0010
Зам. Изв. 020-76.0006

Размеры в мм

Таблица 1

Обозначения		Исполнение	L	B	H	l_2	l ⑩	Масса, кг
79370.015		1	100	100	68	80	50	1,650
016			160				110	2,110
017			220				170	2,950
018			160	160	83	140	110	3,140
019			220				170	4,060
020			280				230	4,900
021			220	220		200	160	5,620
022			280				220	6,690
023		2	340				280	7,320
024			400				340	8,780
025		1	280	280	103	260	220	7,910
026		2	340				280	9,280
027			400				340	10,420
79370.028		3	500	400		380	440	16,300

Изм. 10: Изв. 020-76.0010
Чизм. Изв. 020-76.ДС04

Инв. № подл. | Подпись и дата | Взамен инв. № | Инв. № дубл. | Подпись и дата

Формат А4

ОТТ 529.020-76 I

Таблица 2

Обозначения	Деталь 1 Корпус	Деталь 2 Крышка	Деталь 3 Прокладка	Деталь 4 Знак напряжения ОСТ1.76195-73 ④ (ГСТП 795-73-011)	Деталь 5 Винт ⑧ ГОСТ 80 17475-72		Деталь 6 Винт ⑨ ГОСТ 80 1491-72	
	Количество				Обозначения	Кол-во	Обозначения	Кол-во
	1	1	1	1				
	Обозначения деталей							
79370.015	79370.015-1	79370.015-2	79370.015-3					
016	016-1	016-2	016-3	79570.178				
017	017-1	017-2	017-3					
018	018-1	018-2	018-3	179			⑨ 6б 2М6+30.88.019 4.М6-8g×20.55.019	2
019	019-1	019-2	019-3					
020	020-1	020-2	020-3			4		
021	021-1	021-2	021-3	180				
022	022-1	022-2	022-3					
023	023-1	023-2	023-3					
024	024-1	024-2	024-3			6		
025	025-1	025-2	025-3	181	⑧ 6б 2М6+25.88.019 4.М6-8g×25.55.019	4		
026	026-1	026-2	026-3			6		4
027	027-1	027-2	027-3					
79370.028	79370.028-1	79370-028-2	028-3	79570.182		8		

Пример условного обозначения коробки разветвительной с размерами L = 160 мм и B = 100 мм:

Коробка разветвительная 79370.016 ④ ОСТ1.76195-76

1.4. Деталь поз. 4 крепить при сборке станка заклепкой ⑧ 3-6 37 АДТ ГОСТ 10299-80 (поз. 7). Знак напряжения располагать в центре крышек. Направление символа указывается конструктором.

Подпись и дата | Взам. инв. № | Инв. № | Подпись и дата

2. Конструкция и размеры корпусов.

2.1. Конструкция и размеры корпусов должны соответствовать указанным на черт. 2 и в табл. 3.

Деталь 1. Корпус

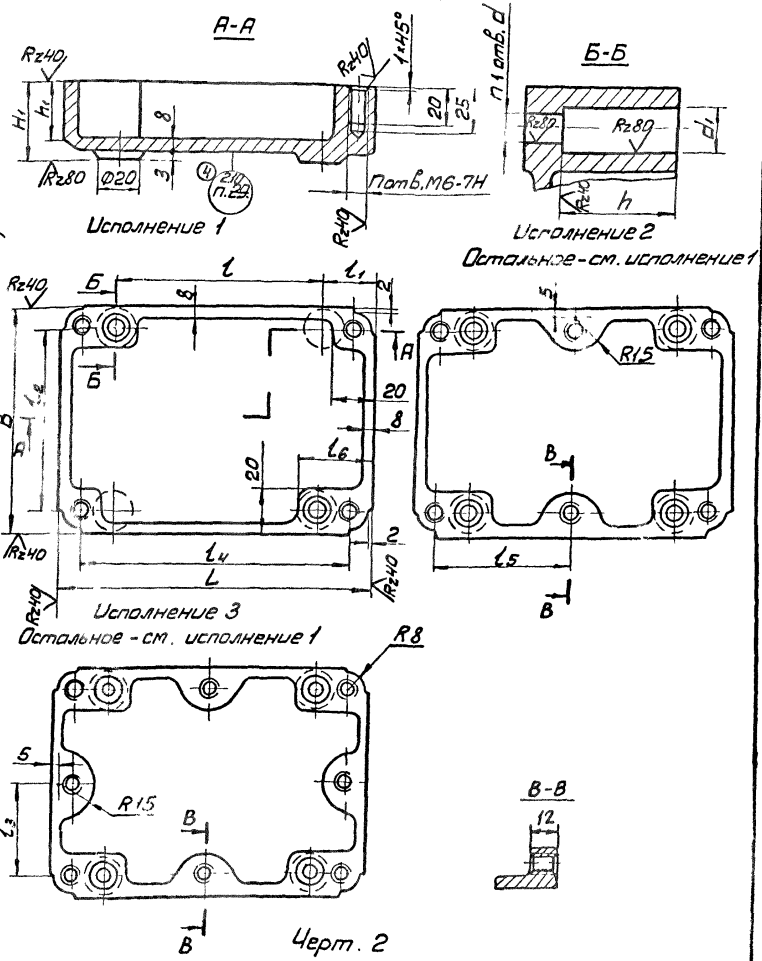

ОТП 529. 020-76 I
с изм. 1; Дуб 23 076 № 0001
Подпись и дата
Инв. №
Взам. инв. №
Подпись и дата
Инв. № подл.

Размеры в мм

Таблица 3

Обозначения	Испол.	L	B	l	l_1	l_2	l_3	l_4	l_5	l_6	H_1	h	d	d_1	n кол.	n_1	h_1	Масса, кг
79370. 015-1	1	100	100	50	25	80	—	80	–	35	63	50	7	11	4	2	53	1,360
016-1		160		110				140										1,630
017-1		220		170				200										2,280
018-1		160	160	110		140		140			78	65					68	2,330
019-1		220		170				200										2,980
020-1		280		230				260										3,520
021-1		220	220	160	30	200		200		40			9	14	6	4		4,080
022-1		280		220				260										4,760
023-1	2	340		280				320	160									4,970
024-1		400		340				380	190									6,090
025-1	1	280	280	220		260		260	–		98	85			4	2	88	5,520
026-1	2	340		280				320	160						6	4		6,290
027-1		400		340				380	190									6,980
79370.028-1	3	500	400	440		380	190	480	250						8			10,630

Пример условного обозначения корпуса с размером: L=160 мм и B=100 мм.

Корпус 79370.016-1 ОСТ 1.76195-73.76 ④

ОСТ 1.76195-73.76 ④

ГОСТ 2.105—68

Инв. № подл. | Подпись и дата | Взам. инв. № | Инв. № дубл. | Подпись и дата

2.2. Материал алюминиевый сплав АК7 ГОСТ 2685-75.

2.3. Отливка по ОСТ 190021-79, группа контроля 3.

2.4. Формовочные уклоны по ГОСТ 3212-80.

2.5. Неуказанные литейные радиусы 3 мм.

2.6. Отклонение размеров отливок по ОСТ1.41154-82, Лт 7.

2.7. Неуказанные предельные отклонения размеров обрабатываемых поверхностей по ОСТ1.76253-78.

2.8. Резьба метрическая по ГОСТ 24705-81, поле допуска по ГОСТ 16093-81.

2.9. Покрытие поверхностей:
наружных – эмаль НЦ-256 серо-серебристая ГОСТ 25515-82. III. УХЛ4;
внутренних – эмаль НЦ-132 кремовая ГОСТ 6631-74. IV. УХЛ4.

2.10. Маркировать марку материала по ГОСТ 2171-79, литьем.

Инв. № подл. | Подп. и дата | Взам. инв. № | Инв. № | Подп. и дата

(8) Зам. Изв. 020-76.0008

СТП 529.020-76 I

3. Конструкция и размеры крышек.

3.1. Конструкция и размеры панелей должны соответствовать черт 3 и табл. 4.

Деталь 2. Крышка Rz80 √ (√)

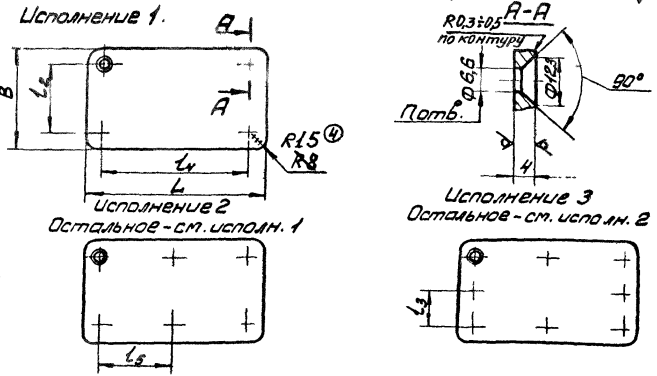

Черт. 3

Размеры в мм

Таблица 4

Обозначение	Исполнение	L (4)	B (4)	l_2	l_3	l_4	l_5	n кол отв	Масса, кг
79370.015-2	1	100 ~~96~~	100 ~~96~~	80	—	80	—	4	0,240
016-2		160 ~~156~~				140			0,420
017-2		220 ~~216~~				200			0,590
018-2		160 ~~156~~	160 ~~156~~	140		140			0,700
019-2		220 ~~216~~				200			0,980
020-2		280 ~~276~~				260			1,270
021-2		220 ~~216~~	220 ~~216~~	200		200			1,380
022-2		280 ~~276~~				260			1,770
023-2	2	340 ~~336~~				320	160	6	2,170
024-2		400 ~~396~~				380	190		2,550
025-2	1	280 ~~276~~	280 ~~276~~	260		260	—	4	2,270
026-2	2	340 ~~336~~				320	160	6	2,780
027-2		400 ~~396~~				380	190		3,300
79370.028-2	3	500 ~~496~~	400 ~~396~~	380	190	480	250	8	6,220

Пример условного обозначения крышки с размером L = ~~156~~ 160 мм (4) и B = ~~96~~ 100 мм (4):

Крышка 79370.016-2 ОСТ 1.76195-~~73~~.76 (4)

3.2. Материал листы из стали марки Ст. 3 по ГОСТ 14637-~~69~~.79 (7)

с изм. 1; 2 и 3 3.9.76. N 0001

Подпись и дата | Инв. № | Взамен инв. № | Подпись и дата | Инв. № подл.

3.3. Предельные отклонения размеров по ОСТ1.76253-74 78 (7)

3.4 (8) Покрытие эмаль НЦ-25Б серо-серебристая ГОСТ 25515-82. III. УХЛ 4

4. Конструкция и размеры прокладок.

4.1. Конструкция и размеры прокладок должны соответствовать указанным на черт. 4 и в табл. 5.

Деталь 3. Прокладка

Rz80 (√)

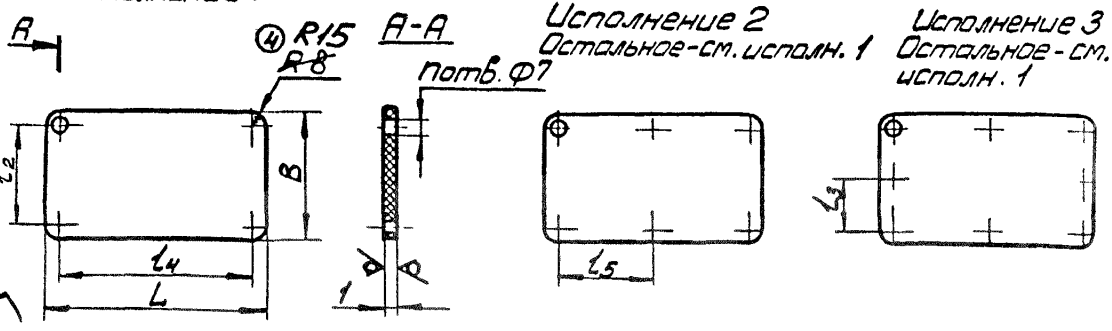

Черт. 4

Размеры в мм

Таблица 5

Обозначения	Исполнение	L (4)	B (4)	l_2	l_3	l_4	l_5	n кол. отв.	Масса, кг
79370.015-3	1	100 96	100 96	80	—	80	—	4	0,005
016-3		160 156				140			0,006
017-3		220 216				200			0,007
018-3		160 156	160 156	140		140			
019-3		220 216				200			0,008
020-3		280 276				260			0,009
021-3		220 216	220 216	200		200			
022-3		280 276				260			0,011
023-3	2	340 336				320	160	6	0,013
024-3		400 396				380	190		0,016
025-3	1	280 276	280 276	260		260	—	4	0,013
026-3	2	340 336				320	160	6	0,015
027-3		400 396	400 396			380	190		0,017
79370.028-3	3	500 496		380	190	480	250	8	0,029

Пример условного обозначения прокладки с размером L (4) 160 = 156 мм, B (4) 100 = 96 мм: Прокладка 79370.016-3 ОСТ1.76195-73 (4) 76 (7) ОСТ6-19-503-79

2. Материал пластикат прокладочный ~~ТУ6-05-1335-79~~

4.3. Предельные отклонения размеров по ОСТ1.76253-74 78 (7)

Начальник бюро нормализации 29.01.76 Векшина М.А.

Исполнитель 28.1.76. Гудилкина Г.В.

СТП 529.020-76 I

с изм. 1; Зу 3.9.76 г.

Подпись и дата | Инв. № дл. | Взамен инв. № | Подпись и дата | Инв. № подл.

gost.e-ecolog.ru