УДК 621.316.996 Группа Е-78

ОТРАСЛЕВОЙ СТАНДАРТ

ЗАЖИМЫ ЗАЗЕМЛЯЮЩИЕ

Конструкция и размеры

(Ограничение ГОСТ 21130-75)

ОСТ 1.76211-76

Взамен
ОСТ 1.76211-73

Распоряжением Министерства

от 25.01 1977 г. № 087-16

срок введения установлен

с 01.07 1977 г.

Приказанием по заводу
от 31.05.78 г. № 195 с 01.07.78 г.

1. Настоящий стандарт распространяется на зажимы заземляющие, применяемые для крепления провода заземления на корпусных деталях, нишах шкафов управления, разветвительных коробках технологического оборудования.

2. Заземляющие зажимы должны изготавливаться следующих типов:

ЗВ – зажимы с винтом для крепления провода заземления с током до 100 А.

ЗБ – зажимы с болтом для крепления провода заземления с током свыше 100 А до 630 А.

3. Над заземляющим зажимом крепится знак заземления по ГОСТу 21130-75.

4. Примеры установки зажимов и знаков заземления даны в приложении.

стр 20 1

gost.e-ecolog.ru

5. Конструкция и размеры зажима заземляющего типа 3В должны соответствовать указанным на черт. 1 и в таблице.

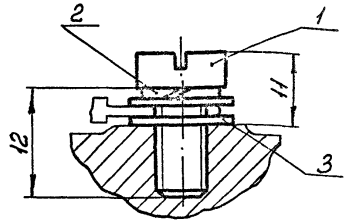

Черт. 1

6. Конструкция и размеры зажима заземляющего типа 3Б исполнения 1 ⑥ должны соответствовать указанным на черт. 2 и в таблице.

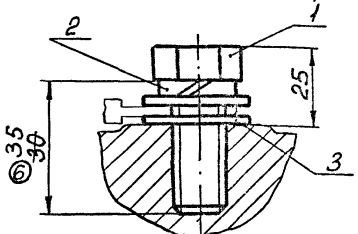

Черт. 2

Обозначение зажима по ГОСТ 21130-75	N чертежа	1		2	3
		Винт	Болт	Шайба	Шайба
		Количество			
		1	1	1	2
		Обозначение деталей			
		ГОСТ 1491-72	ГОСТ 7808-70	ГОСТ 6402-70	ГОСТ 11371-68
3В-С-6×12	1	2М6×12.66.019	———	6.65Г.019	6.32.Л63.079
3Б-С-12×⑥35/30	2	———	М12×⑥35/38.66.019	12.65Г.019	12.32.Л63.079

Условное обозначение зажима с винтом из стали: Зажим 3В-С-6×12 ГОСТ 21130-75 ⑥ исполнения 1

Условное обозначение зажима ⑥ с болтом из стали: Зажим 3Б-С-12×⑥35/30-1 ГОСТ 21130-75

Инв. № подл. | Подп. и дата | Взам. инв. № | Инв. № дубл. | Подп. и дата

Рекомендуемое.

ПРИМЕРЫ УСТАНОВКИ ЗАЖИМОВ И ЗНАКОВ ЗАЗЕМЛЕНИЯ

Зажим с винтом

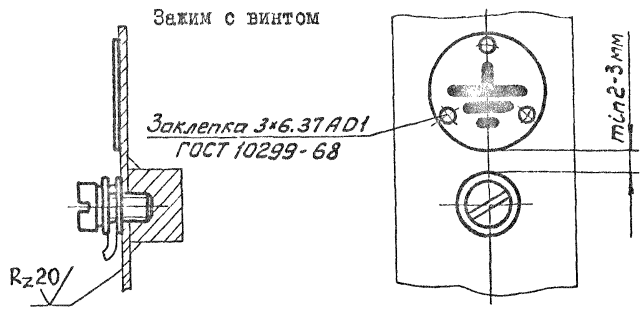

Черт. I

Зажим с болтом

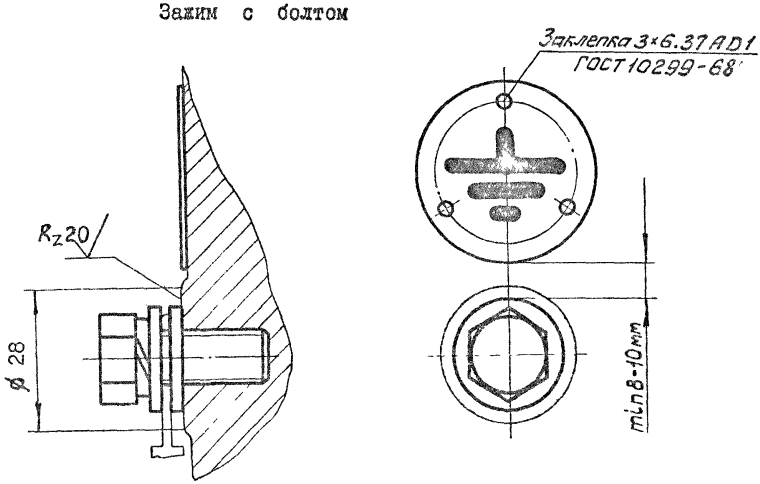

Черт. 2

gost.e-ecolog.ru