УДК 621.643.4.065:531.787 Группа Г-04

ОТРАСЛЕВОЙ СТАНДАРТ

ШТУЦЕРЫ С КОНИЧЕСКОЙ РЕЗЬБОЙ ДЛЯ МАНОМЕТРОВ.

Конструкция и размеры.

ОСТ 1.76476-76

Взамен ОСТ I.76042-71

Распоряжением Министерства от 25.01. 1977 г. № 087-16

срок введения установлен с 01.07 1977 г.

1. Конструкция и размеры штуцеров с конической резьбой для манометров должны соответствовать чертежу и таблице.

2. Материал: шестигранник $\frac{S\text{-}5\ \text{ГОСТ}\ 8560\text{-}67}{35\ \text{ГОСТ}\ 1051\text{-}73}$ (S -размер "под ключ", см. таблицу).

3. Несоосность среднего диаметра резьбы М6 относительно поверхности $\phi 4H11$ не более 0,05 мм.

4. Неуказанные предельные отклонения по ОСТ I.76253-78.

5. Резьба метрическая по ГОСТ 9150-59.

6. Резьба коническая по ГОСТ 6111-52.

7. Покрытие: Хим.Окс.прм. или Ц9хр (применение покрытия Ц9хр в соответствии с ОСТ I.76329-80).

8. Штуцер применять с демпфером по ОСТ I.76478-76

gost.e-ecolog.ru

Rz40

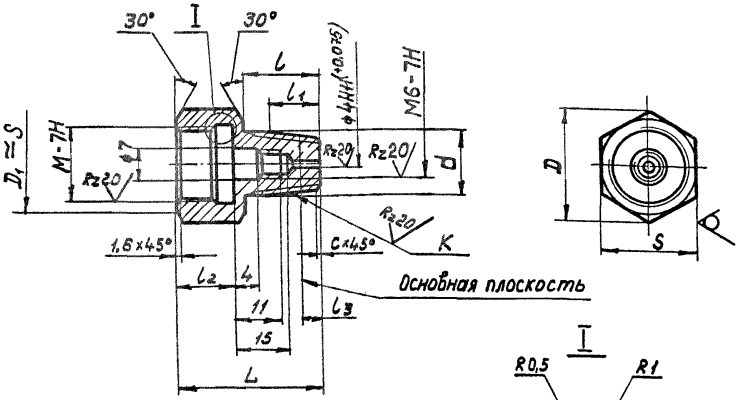

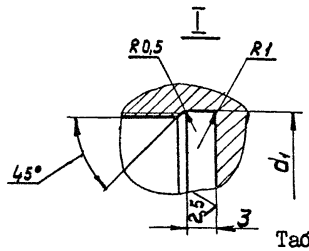

Черт.

Размеры в мм

Таблица

Обозначение 79500 Покрытие Хим. Окс. прм.	Ц9хр.	M	K	d	d_1	D	L	l	l_1	l_2	l_3	S	C	Масса, кг
233	234	MI2xI,5	KI/8"	I0,42	I2,7	2I,9	36	II	7,0	I2	4,57	I9	I,0	0,033
235	236	M20xI,5	KI/4"	I3,85	20,7	3I,2	42	I5	9,5	I8	5,08	27	I,6	0,092

Пример условного обозначения штуцера для манометра с резьбой MI2xI,5, покрытие – цинковое с хроматированием:

Штуцер для манометра 79500.234.ОСТ I.76476-76

То же с окисным покрытием:

Штуцер для манометра 79500.233.ОСТ I.76476-76

1-1 ОСТ 004105-82 Рогов 14.05.82

ПРИЛОЖЕНИЕ
Справочное.

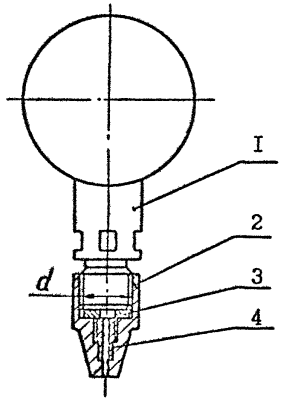

d	I Манометр	2 Штуцер	3 Прокладка	4 Демпфер
	Обозначение			
	ГОСТ 8625-77	ОСТ I.76476-76	ОСТ I.76485-76	ОСТI.76478-76
М12хI,5	∅ 60	79500-233 79500-234	7964I-2I5	79500-24I 79500-242
М20хI,5	∅ I00; ∅ I60	79500-235 79500-236	7964I-2I6	

gost.e-ecolog.ru