УДК 62I.648 Группа Г-I8

ОТРАСЛЕВОЙ СТАНДАРТ

ПРОБКИ РЕЗЬБОВЫЕ КОНИЧЕСКИЕ
С ВНУТРЕННИМ ШЕСТИГРАННИКОМ.

Конструкция и размеры.

ОСТ 1.76480-76

Взамен ОСТ I.76026-7I
ОСТ I.76364-75

Распоряжением Министерства
от 25.01. 197 7 г. № 087-16

срок введения установлен
с 01.07 197 7 г.

I. Конструкция и размеры конических резьбовых пробок с внутренним шестигранником должны соответствовать чертежу и таблице.

2. Материал: сталь марки 35 ГОСТ I050-74.

3. Ж Размер для справки.

4. Неуказанные предельные отклонения по ОСТ I.76253-78.

5. Резьба коническая по ГОСТ 6III-52.

6. Покрытие: Ц9хр.

7. HRC 30...40

gost.e-ecolog.ru

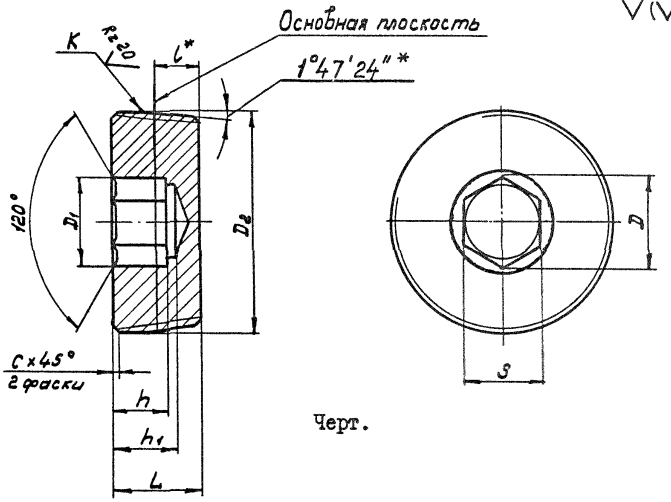

Черт.

Размеры в мм

Таблица

Обозначение 79888	K	D	D_1	D_2	L	l*	h_1	h	S Ном	S Пред. откл.	C	Масса, кг
070	К I/8"	5,8	6,0	I0,42	7,0	4,572	5	4	5	+0,I2	I,0	0,003
07I	К I/4"	6,9	7,5	I3,85	9,5	5,080	6	5	6	+0,04	I,6	0,006
072	К 3/8"	9,2	9,5	I7,33	I0,5	6,096			8	+0,I5		0,0I4
073	К I/2"	II,5	I2,0	2I,56	I3,5	8,I28	8	7	I0	+0,05		0,030
074	К 3/4"	I3,8	I4,0	26,9I	I4,0	8,6II			I2	+0,I8		0,054
075	К I"	I6,2	I7,0	33,69	I7,5	I0,I60	10	9	I4	+0,06	2,0	0,I02
076	К I I/4"	I9,6	20,0	42,44	I8,0	I0,668			I7			0,I85
077	К I I/2"	2I,9	22,5	48,54	I8,5				I9	+0,2I +0,07		0,243

ер условного обозначения пробки с резьбой К 3/4":

Пробка 79888.074 ОСТ I.76480-76

1-2 ост 00456-82 (Рос. 17.04.82

gost.e-ecolog.ru