УДК 621.646.986

Группа Г18

ОТРАСЛЕВОЙ СТАНДАРТ

ОСТ 110379-72

ЗАГЛУШКИ СФЕРИЧЕСКИЕ
Конструкция и размеры

На 4 страницах

Введен впервые

ОКП 75 9510

Распоряжением Министерства от 22 декабря 1972 г. № 087-16

срок введения установлен с 1 января 1974 г.

Несоблюдение стандарта преследуется по закону

1. Настоящий стандарт распространяется на сферические заглушки арматуры, предназначенной для соединений трубопроводов по внутреннему конусу.

Издание официальное ГР 2164 от 08.05.73

Перепечатка воспрещена

Лит. изм. 1
№ изв. 11776
Инв. № дубликата 1104
Инв. № подлинника

gost.e-ecolog.ru

2. Конструкция и размеры сферических заглушек должны соответствовать указанным на чертеже и в таблице.

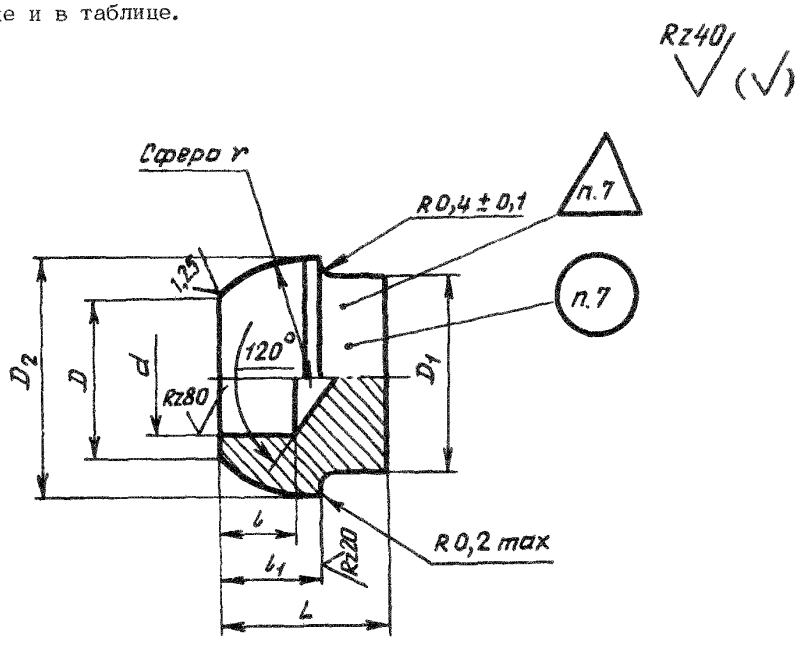

Размеры, мм

Наружный диаметр трубы $D_н$	d	D	D_1	D_2 h11	r ±0,1	l	l_1	L	Масса 100 шт., кг
6	4	5,5	8	11,5	5,75	8,0	6,5	12	0,23
8	6	7,5	10	13,5	6,75	7,0			0,40
10	8	9,5	12	15,5	7,75		7,0		0,52
12	10	11,5	14	17,5	8,75		7,5	13	0,73
14	12	13,5	16	19,5	9,75	6,5	8,0		0,88
16	14	15,5	18	21,5	10,75		8,5	14	1,01
18	16	17,5	20	24,0	12,25				1,53
20	18	21,5	22	27,5	14,00	6,0			2,08
22	20	23,0	24	30,0	15,25	5,0			2,57
25	23	25,0	27	32,5	16,50	4,5			3,06
28	26	28,0	30	35,5	18,00	3,5			3,70
30	28	29,5	32	36,5	19,00	3,0			4,16
32	30	32,0	34	39,0	20,50	2,5	9,0		4,96
34	32	34,0	36	42,0	22,00	2,0			5,75
36	34	37,5	38	45,0	23,50	1,5			6,72
38	36	38,0	40	45,5		1,0			8,83

Инв. № дубликата
Инв. № подлинника
1104
Лит. изм. 1
№ изв. 11776

3. Материал: титановые сплавы ВТ3-1, ВТ6.

4. Термическая обработка: отжечь, группа контроля 5 ОСТ 1 00021-78.

5. Неуказанные предельные отклонения размеров, формы и расположения поверхностей - по ОСТ 1 00022-80.

6. Покрытие: Ан. Окс 2-3*.

7. Маркировать и клеймить - по ОСТ 1 00538-72.

8. Технические условия - по ОСТ 1 00538-72.

9. Для обозначения сферической заглушек из сплава ВТ6 принят код "1".

Пример наименования и обозначения сферической заглушки к трубопроводу $D_н$ = 12 мм из сплава ВТ3-1:

Заглушка сферическая 12-ОСТ 1 10379-72

То же из сплава ВТ6:

Заглушка сферическая 12-1-ОСТ 1 10379-72

* По действующему отраслевому документу.

№ изм 1
№ изв 11776
Дубликата 1104
подлинника
Инв. Инв.
gost.e-ecolog.ru