УДК 621.646.986 Группа Г18

ОТРАСЛЕВОЙ СТАНДАРТ

ОСТ 1 10378-72

ЗАГЛУШКИ КОНИЧЕСКИЕ
Конструкция и размеры

На 5 страницах

Введен впервые

ОКП 75 9510

Распоряжением Министерства от 22 декабря 1972 г. № 087-16

срок введения установлен с 1 января 1974 г.

Несоблюдение стандарта преследуется по закону

1. Настоящий стандарт распространяется на конические заглушки арматуры, предназначенной для соединений трубопроводов по внутреннему конусу.

Издание официальное ГР 2163 от 08.05.73

Перепечатка воспрещена

Лит.изм. 1 2
№ изв. 6628 11776
1103
Инв. № дубликата
Инв. № подлинника
gost.e-ecolog.ru

2. Конструкция и размеры конических заглушек должны соответствовать указанным на чертеже и в таблице.

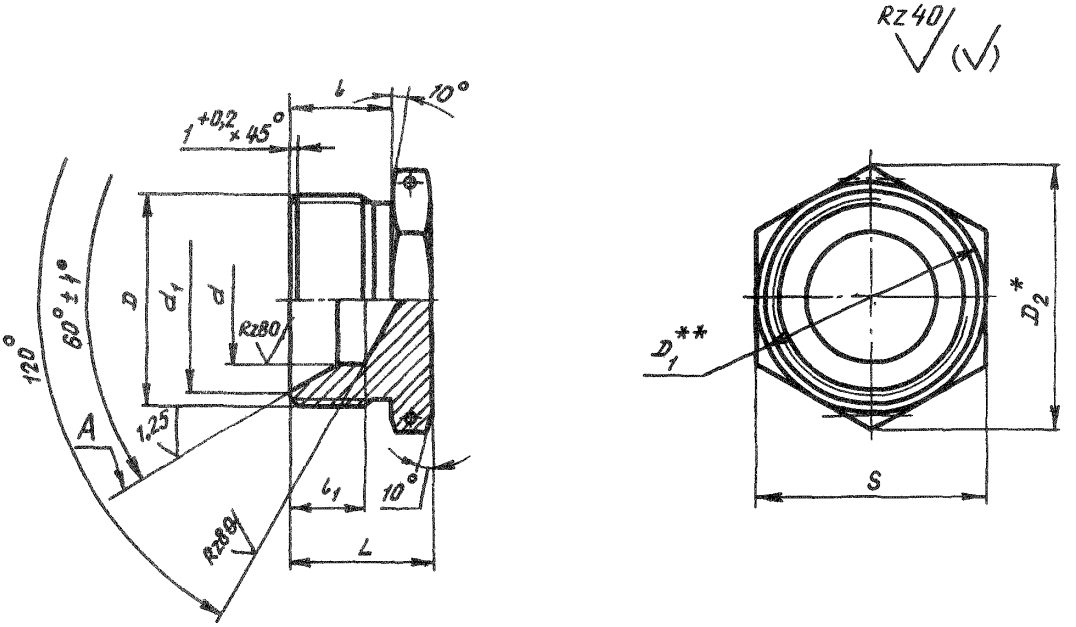

* Размер для справок.

** $D_1 \approx S$.

Инв. № дубликата | 1103
Инв. № подлинника
Лит.изм. | 2
№ изв. | 11776

Размеры, мм

Наружный диаметр трубы $D_н$	d H14	d_1 ±0,2	D	D_2	S	l	l_1	L	Масса 100 шт., кг
6	4	11,0	MR14x1,5	19,6	17	13	12	18	1,10
8	6	13,0	MR16x1,5						1,57
10	8	15,0	MR18x1,5	21,9	19				2,01
12	10	17,0	MR20x1,5	25,4	22			19	2,64
14	12	19,0	MR22x1,5	27,7	24				2,91
16	14	21,0	MR24x1,5	31,2	27	15		21	3,22
18	16	24,0	MR27x1,5	34,6	30				3,95
20	18	27,0	MR30x1,5	36,9	32				5,00
22	20	29,0	MR33x1,5	41,6	36	16		22	6,44
25	23	32,0	MR36x1,5	47,3	41	17	11	23	7,36
28	26	35,0	MR39x1,5						9,00
30	28	35,5							8,92
32	30	38,0	MR42x1,5	53,1	46			25	12,48
34	32	41,0	MR45x1,5						13,90
36	34	44,0	MR48x1,5	57,7	50				15,71
38	36								15,25
40	38	48,0	MR52x1,5	63,5	55				18,70
42	40								18,50

3. Материал: титановые сплавы ВТ3-1, ВТ6.

4. Термическая обработка: отжечь, группа контроля 5 ОСТ 1 00021-78.

5. Резьба – по ОСТ 1 00105-83, поле допуска 6е.

6. Проточки резьбы – по ОСТ 1 00010-81.

7. Неуказанные предельные отклонения размеров, формы и расположения поверхностей – по ОСТ 1 00022-80.

8. Отверстия для контровки – по ОСТ 1 03815-76.

9. Допуск радиального биения поверхности А относительно оси резьбы – не более 0,1 мм.

10. Покрытие: Ан. Окс 2-3*.

11. Маркировать и клеймить – по ОСТ 1 00538-72.

12. Технические условия – по ОСТ 1 00538-72.

13. Для обозначения конических заглушек из сплава ВТ6 принят код "1".

Пример наименования и обозначения конической заглушки к трубопроводу $D_н$ = 12 мм из сплава ВТ3-1:

Заглушка коническая 12-ОСТ 1 10378-72

То же из сплава ВТ6:

Заглушка коническая 12-1-ОСТ 1 10378-72

* По действующему отраслевому документу.

№ изм. 1 2
№ изв. 6628 11776
Инв. № подлинника 1103
Инв. № дубликата
gost.e-ecolog.ru