УДК 621.643.4.063 Группа Г18

ОТРАСЛЕВОЙ СТАНДАРТ

ОСТ 1 10377-72

ТРОЙНИКИ ВВЕРТНЫЕ НЕСИММЕТРИЧНЫЕ
Конструкция и размеры

На 7 страницах

Введен впервые

ОКП 75 9510

Распоряжением Министерства от 22 декабря 1972 г. № 087-16

срок введения установлен с 1 января 1974 г.

Несоблюдение стандарта преследуется по закону

1. Настоящий стандарт распространяется на ввертные тройники, предназначенные для соединений трубопроводов по внутреннему конусу.

Издание официальное ГР 2162 от 08.05.73 Перепечатка воспрещена

Лит.изм. 1 2 3
№ изв. 5681 6627 11776
в. № дубликата 1102
в. № подлинника
gost.e-ecolog.ru

2. Конструкция и размеры ввертных тройников должны соответствовать указанным на чертеже и в таблице.

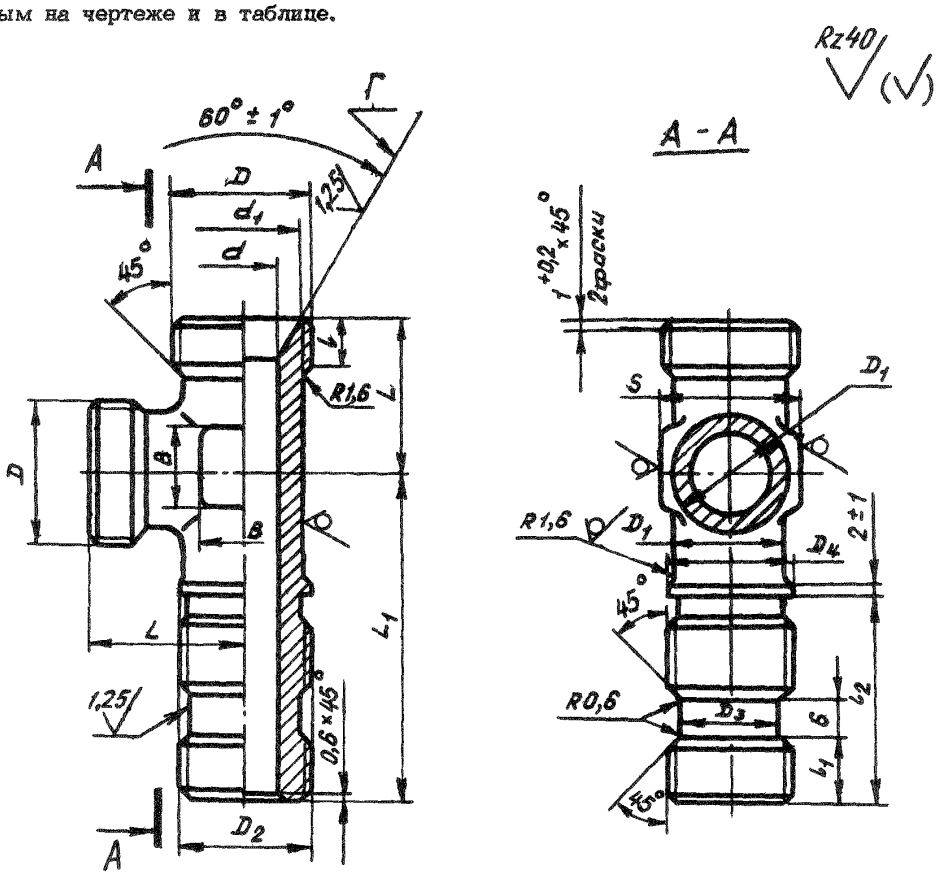

Инв. № дубликата					
Инв. № подлинника	1102				
Лит.изм.	1	2	3		
№ изв.	5681	6627	11776		

Инв № дубликата		Лит изм	1	2	3								
Инв № подлинника	1102	№ изв	5681	6827	11776								

Размеры, мм

Наружный диаметр трубы $D_н$	d	d_1 ±0,2	D	D_1	D_2	D_3 h11	D_4	S	l	l_1	l_2	L	L_1	B	Масса 100 шт., кг
6	4	11,0	MR14x1,5	9	MR10	7,6	10	12	9	7	24	20	37	5	2,44
													45		2,58
													53		2,36
8	6	13,0	MR16x1,5	11	MR12x1,5	9,6	12	14		8	25	21	41	7	3,16
													49		3,44
													57		3,66
10	8	15,0	MR18x1,5	13	MR14x1,5	11,6	14					22	43	9	3,94
													53		4,30
													63		4,70
12	10	17,0	MR20x1,5	15	MR16x1,5	13,6	16	17		9	27	23	47	10	4,88

ОСТ 110377-72 Стр. 3

Продолжение

Размеры, мм

Наружный диаметр трубы D_H	d	d_1 ±0,2	D	D_1	D_2	D_3 h11	D_4	S	l	l_1	l_2	L	L_1	B	Масса 100 шт., кг
12	10	17,0	MR20x1,5	15	MR16x1,5	13,6	16	17	9	9	27	23	57	10	5,34
													67		5,77
14	12	19,0	MR22x1,5	17	MR20x1,5	17,6	20	19		10	29	24	50	13	6,47
													60		7,04
													70		7,57
16	14	21,0	MR24x1,5	19	MR22x1,5	19,6	22	22	11			27	50	15	7,92
													60		8,45
													70		9,05
18	16	24,0	MR27x1,5	22	MR24x1,5	21,6	24	24		12	31	29	58	17	10,50
													70		11,50
													82		12,42
20	18	27,0	MR30x1,5	24	MR27x1,5	24,6	27	27	11			30	62	18	12,80
													74		13,94
													86		15,00
22	20	29,0	MR33x1,5	26	MR30x1,5	27,6	30		12	13	33	33	65		14,10
													78		15,34
													90		16,50
25	23	32,0	MR36x1,5	29	MR33x1,5	30,6	33	30	13	14	34	35	72	22	19,75
													85		21,20
													98		22,69

Продолжение

Размеры, мм

Наружный диаметр трубы $D_н$	d	d_1 ±0,2	D	D_1	D_2	D_3 h11	D_4	S	l	l_1	l_2	L	L_1	B	Масса 100 шт., кг
28	26	35,0	MR39x1,5	32	MR36x1,5	33,6	36	32	13	15	35	37	75	25	22,66
													86		24,30
													102		26,00
30	28	35,5		34				36					75	28	20,80
													88		21,93
													102		24,60
32	30	38,0	MR42x1,5	37	MR39x1,5	36,6	39	41	13	16	36	38	75	30	25,40
													88		27,52
													102		29,95
34	32	41,0	MR45x1,5	39	MR42x1,5	39,6	42					40	78		29,60
													90		31,62
													105		34,30
36	34	44,0	MR48x1,5	41	MR45x1,5	42,6	45	46		16	36	41	78	30	32,90
													90		35,20
													105		38,03
38	36			43									78		30,60
													90		33,58
													105		36,61

3. Материал: штамповка из титановых сплавов ВТ3-1, ВТ6.

4. Термическая обработка: отжечь, группа контроля 5 ОСТ 1 00021-78.

5. Предельные отклонения размеров необрабатываемых поверхностей – по ОСТ 1 41187-78, класс точности 5.

6. Резьба – по ОСТ 1 00105-83, поле допуска 6е.

7. Проточки и фаски резьбы – по ОСТ 1 00010-81.

8. Неуказанные предельные отклонения размеров, формы и расположения поверхностей – по ОСТ 1 00022-80.

9. Допуск радиального биения поверхностей D_3 и Г относительно оси соответствующих резьб: D_3 – не более 0,08 мм; Г – не более 0,1 мм.

10. Покрытие: Ан. Окс 2-3*.

11. Маркировать и клеймить – по ОСТ 1 00538-72.

12. Технические условия – по ОСТ 1 00538-72.

13. Для обозначения ввертных тройников из сплава ВТ6 принят код "1".

Пример наименования и обозначения ввертного несимметричного тройника к трубопроводу D_H = 12 мм и l_1 = 47 мм из сплава ВТ3-1:

Тройник ввертной 12-47-ОСТ 1 10377-72

То же из сплава ВТ6:

Тройник ввертной 12-47-1-ОСТ 1 10377-72

* По действующему отраслевому документу.

№ изм. 1 2 3
№ изв 5681 6627 1776
Инв. № бликата
Инв. № длинника 1102
gost.e-ecolog.ru