УДК 621.643.4.063 Группа Г18

ОТРАСЛЕВОЙ СТАНДАРТ

ОСТ 1 10376-72

ТРОЙНИКИ ВВЕРТНЫЕ
Конструкция и размеры

На 7 страницах

Введен впервые

ОКП 75 9510

Распоряжением Министерства от 22 декабря 1972 г. № 087-16

срок введения установлен с 1 января 1974 г.

Несоблюдение стандарта преследуется по закону

1. Настоящий стандарт распространяется на ввертные тройники, предназначенные для соединений трубопроводов по внутреннему конусу.

Лит.изм.	1	2	3
№ изв	5681	6627	11776

Инв. № дубликата	1101
Инв. № подлинника	

Издание официальное ГР 2161 от 08.05.73

Перепечатка воспрещена

gost.e-ecolog.ru

2. Конструкция и размеры ввертных тройников должны соответствовать указанным на чертеже и в таблице.

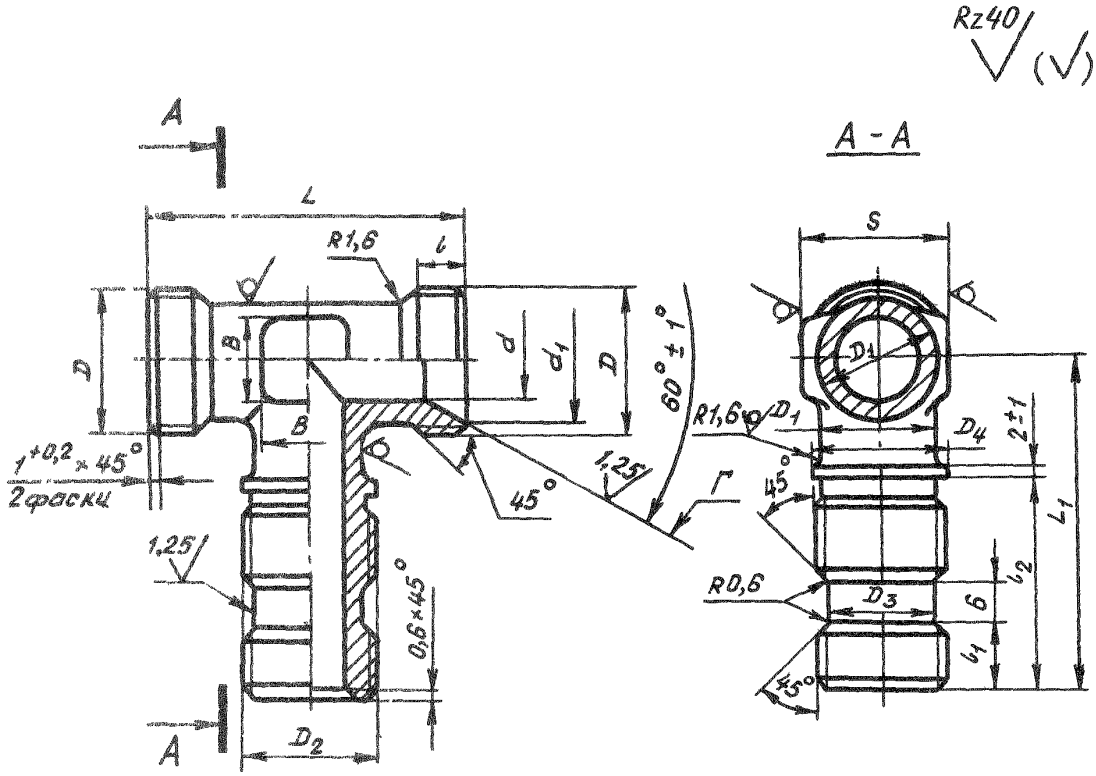

Инв. № дубликата | 1101
Инв. № подлинника
Лит.изм. | 1 | 2 | 3
№ изв. | 5681 | 6627 | 11776

Инв № дубликата		Лит.изм.	1	2	3									
Инв. № подлинника	1101	№ изв.	5681	6627	11776									

Размеры, мм

Наружный диаметр трубы $D_н$	d	d_1 ±0,2	D	D_1	D_2	D_3 h11	D_4	S	l	l_1	l_2	L	L_1	B	Масса 100 шт., кг
6	4	11,0	MR14x1,5	9	MR10	7,6	10	12	9	7	24	40	37	5	2,44
													45		2,62
													53		2,85
8	6	13,0	MR16x1,5	11	MR12x1,5	9,6	12	14		8	25	42	41	7	3,16
													49		3,44
													57		3,66
10	8	15,0	MR18x1,5	13	MR14x1,5	11,6	14					44	43	9	3,94
													53		4,30
													63		4,65
12	10	17,0	MR20x1,5	15	MR16x1,5	13,6	16	17		9	27	46	47	10	4,88

Инв. № дубликата		Лит.изм.	1	2	3								
Инв. № подлинника	1101	№ изв.	5681	6627	11776								

Размеры, мм

Продолжение

Наружный диаметр трубы $D_н$	d	d_1 ±0,2	D	D_1	D_2	D_3 h11	D_4	S	l	l_1	l_2	L	L_1	B	Масса 100 шт., кг
12	10	17,0	M20x1,5	15	M16x1,5	13,6	16	17	9	9	27	46	57	10	5,34
													67		5,78
14	12	19,0	M22x1,5	17	M20x1,5	17,6	20	19		10	29	48	50	13	6,35
													60		6,89
													70		7,42
16	14	21,0	M24x1,5	19	M22x1,5	19,6	22	22	11			54	50	15	7,78
													60		8,31
													70		8,89
18	16	24,0	M27x1,5	22	M24x1,5	21,6	24	24		12	31	58	58	17	10,31
													70		11,29
													82		12,22
20	18	27,0	M30x1,5	24	M27x1,5	24,6	27	27	11			60	62	18	12,62
													74		13,69
													86		14,76
22	20	29,0	M33x1,5	26	M30x1,5	27,6	30		12	13	33	66	65		13,86
													78		15,11
													90		16,27
25	23	32,0	M36x1,5	29	M33x1,5	30,6	33	30	13	14	34	70	72	22	19,47
													85		20,85
													98		22,31

Инв. № дубликата	
Инв. № подлинника	1101

Лит.изм.	1	2	3								
№ изв	5681	6627	11776								

Размеры, мм

Продолжение

Наружный диаметр трубы $D_н$	d	d_1 ±0,2	D	D_1	D_2	D_3 h11	D_4	S	l	l_1	l_2	L	L_1	B	Масса 100 шт., кг
28	26	35,0	MR39x1,5	32	MR36x1,5	33,6	36	32	13	15	35	74	75	25	22,31
													86		23,92
													102		25,61
30	28	35,5		34				36					75	28	20,45
													88		22,14
													102		23,96
32	30	38,0	MR42x1,5	37	MR39x1,5	36,6	39	41		16	36	76	75	30	24,98
													88		28,47
													102		29,39
34	32	41,0	MR45x1,5	39	MR42x1,5	39,6	42					80	78		29,09
													90		31,12
													105		33,74
36	34	44,0	MR48x1,5	41	MR45x1,5	42,6	45	46				82	78		32,45
													90		34,63
													105		37,43
38	36			43									78		30,18
													90		32,50
													105		35,38

ОСТ 1 10376-72 Стр. 5

3. Материал: штамповка из титановых сплавов ВТ3-1, ВТ6.

4. Термическая обработка: отжечь, группа контроля 5 ОСТ 1 00021-78.

5. Предельные отклонения размеров необрабатываемых поверхностей – по ОСТ 1 41187-78, класс точности 5.

6. Резьба – по ОСТ 1 00105-83, поле допуска 6е.

7. Проточки и фаски резьбы – по ОСТ 1 00010-81.

8. Неуказанные предельные отклонения размеров, формы и расположения поверхностей – по ОСТ 1 00022-80.

9. Допуск радиального биения поверхностей D_3 и Г относительно оси соответствующих резьб: D_3 – не более 0,08 мм; Г – не более 0,1 мм.

10. Покрытие: Ан. Окс 2-3[*].

11. Маркировать и клеймить – по ОСТ 1 00538-72.

12. Технические условия – по ОСТ 1 00538-72.

13. Для обозначения ввертных тройников из сплава ВТ6 принят код "1".

Пример наименования и обозначения ввертного тройника к трубопроводу $D_н$ = 12 мм и L_1 = 47 мм из сплава ВТ3-1:

Тройник ввертной 12-47-ОСТ 1 10376-72

То же из сплава ВТ6:

Тройник ввертной 12-47-1-ОСТ 1 10376-72

[*] По действующему отраслевому документу.

№ изм. 1 2 3
№ изв 5681 6627 11776
1101
Инв. № дубликата
Инв. № подлинника
gost.e-ecolog.ru