УДК 621.643.4.062

Группа Г18

ОТРАСЛЕВОЙ СТАНДАРТ

ОСТ 1 10375-72

УГОЛЬНИКИ ВВЕРТНЫЕ С УГЛОМ НАКЛОНА 135° Конструкция и размеры

На 5 страницах

Введен впервые

ОКП 75 9510

Распоряжением Министерства от 22 декабря 1972 г. № 087-16

срок введения установлен с 1 января 1974 г.

Несоблюдение стандарта преследуется по закону

1. Настоящий стандарт распространяется на ввертные угольники, предназначенные для соединений трубопроводов по внутреннему конусу.

Издание официальное

ГР 2160 от 08.05.73

Перепечатка воспрещена

gost.e-ecolog.ru

Инв. № дубликата | 1100
Инв. № подлинника
Изм. | Лист | № докум. | Подп. | Дата
1 | 5681
2 | 6627
3 | 11776

2. Конструкция и размеры ввертных угольников должны соответствовать указанным на чертеже и в таблице.

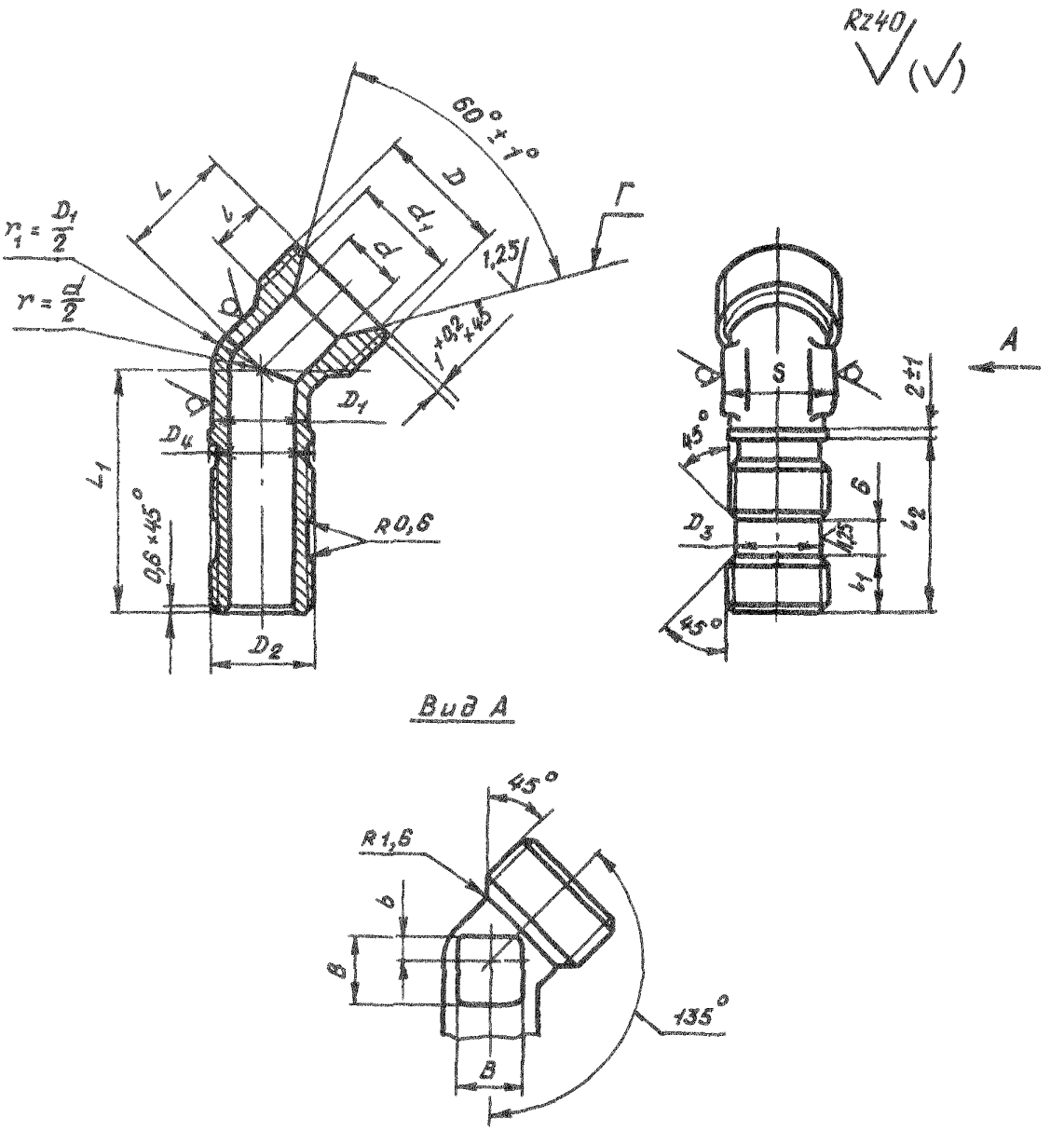

Инв. № дубликата
Инв. № подлинника
1100
Лит.изм. 1 2 3
№ изв. 5681 6627 11776

Инв. № дубликата		Лит.изм.	1	2	3								
Инв. № подлинника	1100	№ изв.	5681	6627	11776								

Размеры, мм

Наружный диаметр трубы $D_н$	d	d_1 ±0,2	D	D_1	D_2	D_3 h11	D_4	S	l	l_1	l_2	L	L_1	b	B	Масса 100 шт., кг
6	4	11,0	MR14x1,5	9	MR10	7,6	10	12	9	7	24	17	31	2	5	1,62
8	6	13,0	MR16x1,5	11	MR12x1,5	9,6	12	14		8	25		32		7	2,32
10	8	15,0	MR18x1,5	13	MR14x1,5	11,6	14						34	3	9	3,13
12	10	17,0	MR20x1,5	15	MR16x1,5	13,6	16	17		9	27	18	37	4	10	3,94
14	12	19,0	MR22x1,5	17	MR20x1,5	17,6	20	19		10	29	20	39		13	4,88
16	14	21,0	MR24x1,5	19	MR22x1,5	19,6	22	22	11			23	41	5	15	5,86
18	16	24,0	MR27x1,5	22	MR24x1,5	21,6	24	24		12	31	24	45		17	7,14
20	18	27,0	MR30x1,5	24	MR27x1,5	24,6	27	27				25		6	18	7,89
22	20	29,0	MR33x1,5	26	MR30x1,5	27,6	30		12	13	33	27	50			9,16
25	23	32,0	MR36x1,5	29	MR33x1,5	30,6	33	30	13	14	34	32	54	8	22	11,51
28	26	35,0	MR39x1,5	32	MR36x1,5	33,6	36	32		15	35	33	56	9	25	15,41
30	28	35,5		34				36					58		28	17,62
32	30	38,0	MR42x1,5	37	MR39x1,5	36,6	39	41		16	36	34		10	30	19,82
34	32	41,0	MR45x1,5	39	MR42x1,5	39,6	42					35				21,40
36	34	44,0	MR48x1,5	41	MR45x1,5	42,6	45	46				36				22,60
38	36			43												24,39

3. Материал: штамповка из титановых сплавов ВТ3-1, ВТ6.

4. Термическая обработка: отжечь, группа контроля 5 ОСТ 1 00021-78.

5. Предельные отклонения размеров необрабатываемых поверхностей – по ОСТ 1 41187-78, класс точности 5.

6. Резьба – по ОСТ 1 00105-83, поле допуска 6е.

7. Проточки и фаски резьбы – по ОСТ 1 00010-81.

8. Неуказанные предельные отклонения размеров, формы и расположения поверхностей – по ОСТ 1 00022-80.

9. Допуск радиального биения поверхностей D_3 и Г относительно оси соответствующих резьб: D_3 – не более 0,08 мм; Г – не более 0,1 мм.

10. Покрытие: Ан. Окс 2-3*.

11. Маркировать и клеймить – по ОСТ 1 00538-72.

12. Технические условия – по ОСТ 1 00538-72.

13. Для обозначения ввертных угольников из сплава ВТ6 принят код "1".

Пример наименования и обозначения ввертного угольника к трубопроводу $D_н$ = 12 мм из сплава ВТ3-1:

Угольник ввертной 12-ОСТ 1 10375-72

То же из сплава ВТ6:

Угольник ввертной 12-1-ОСТ 1 10375-72

Изм.	Лист	№ докум.	Подп.	Дата
Разраб.				
Пров.				
Т. контр.				
Н. контр.				
Утв.				

1100

Инв. № подл.	Подп. и дата	Взам. инв. №	Инв. № дубл.	Подп. и дата

№ изм	1	2	3	
№ изв	5681	6627	11776	

* По действующему отраслевому документу.

gost.e-ecolog.ru