УДК 621.643.4.062 Группа Г18

ОТРАСЛЕВОЙ СТАНДАРТ

ОСТ 110374-72

УГОЛЬНИКИ ВВЕРТНЫЕ
Конструкция и размеры

На 7 страницах

Введен впервые

ОКП 75 9510

Распоряжением Министерства от 22 декабря 1972 г. № 087-16

срок введения установлен с 1 января 1974 г.

Несоблюдение стандарта преследуется по закону

1. Настоящий стандарт распространяется на ввертные угольники, предназначенные для соединений трубопроводов по внутреннему конусу.

Лит.изм.	1	2	3
№ изв.	5681	6627	11776

Инв. № дубликата 1099

Инв. № подлинника

Издание официальное ГР 2159 от 08.05.73

Перепечатка воспрещена

gost.e-ecolog.ru

2. Конструкция и размеры ввертных угольников должны соответствовать указанным на чертеже и в таблице.

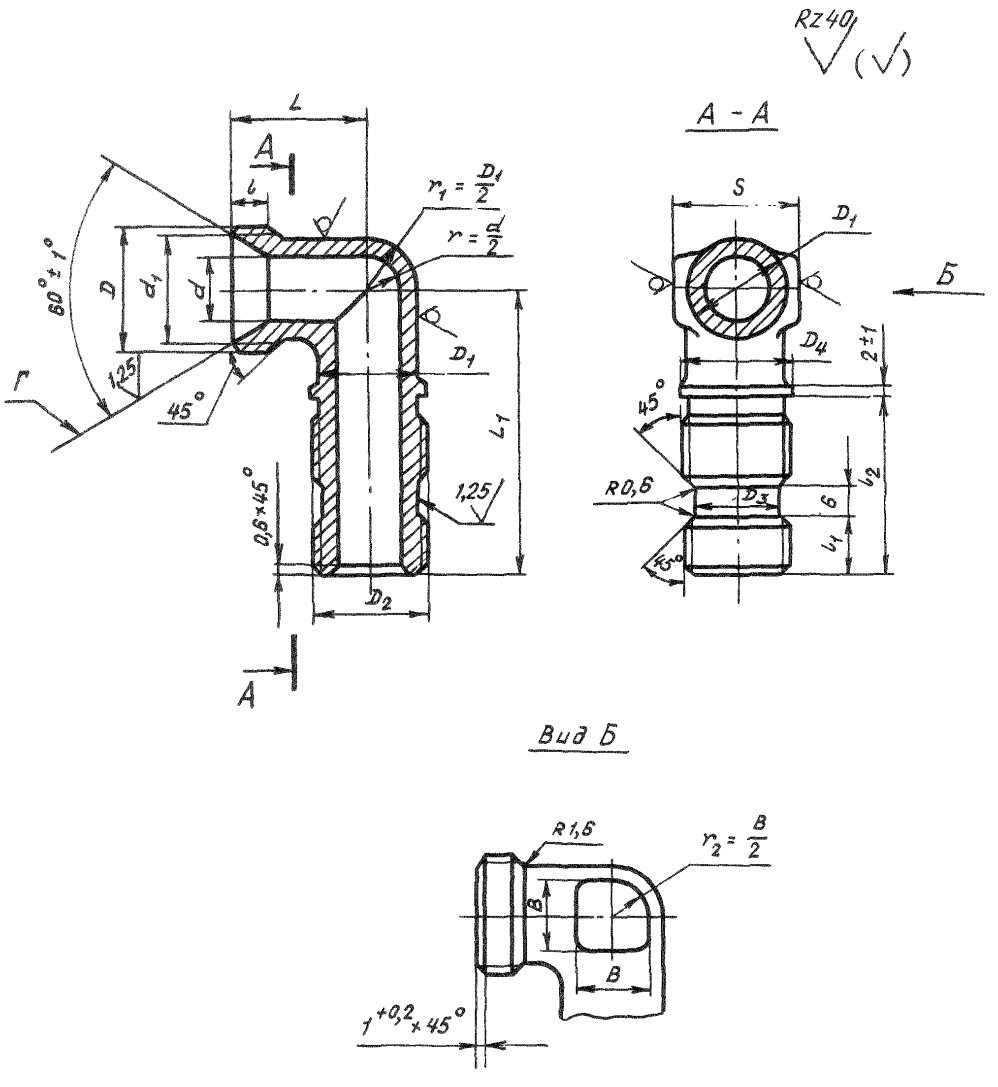

Лит.изм.	1	2	3
№ изв.	5681	6627	11776

Инв. № дубликата

Инв. № подлинника

1099

Инв. № дубликата	
Инв. № подлинника	1099

Лит.изм.	1	2	3								
№ изв.	5681	6627	11776								

Размеры, мм

Наружный диаметр трубы $D_н$	d	d_1 ±0,2	D	D_1	D_2	D_3 h11	D_4	S	l	l_1	l_2	L	L_1	B	Масса 100 шт. кг
6	4	11,0	MR14x1,5	9	MR10	7,6	10	12	9	7	24	20	37	5	1,60
													45		1,71
													53		2,03
8	6	13,0	MR16x1,5	11	MR12x1,5	9,6	12	14		8	25	21	41	7	2,20
													49		2,29
													57		3,38
10	8	15,0	MR18x1,5	13	MR14x1,5	11,6	14					22	43	9	3,36
													53		3,48
													63		4,24
12	10	17,0	MR20x1,5	15	MR16x1,5	13,6	16	17		9	27	23	47	10	3,87

Инв. № дубликата	
Инв № подлинника	1099

Лит.изм	1	2	3								
№ изв.	5681	6627	11776								

Продолжение

Размеры, мм

Наружный диаметр трубы $D_н$	d	d_1 ±0,2	D	D_1	D_2	D_3 h11	D_4	S	l	l_1	l_2	L	L_1	B	Масса 100 шт., кг
12	10	17,0	MR20x1,5	15	MR16x1,5	13,6	16	17	9	9	27	23	57	10	3,60
													67		5,51
14	12	19,0	MR22x1,5	17	MR20x1,5	17,6	20	19		10	29	24	50	13	4,29
													60		4,37
													70		5,79
16	14	21,0	MR24x1,5	19	MR22x1,5	19,6	22	22	11			27	50	15	5,19
													60		5,25
													70		6,97
18	16	24,0	MR27x1,5	22	MR24x1,5	21,6	24	24		12	31	29	58	17	6,20
													70		6,39
													82		7,85
20	18	27,0	MR30x1,5	24	MR27x1,5	24,6	27	27				30	62	18	7,40
													74		7,63
													86		8,81
22	20	29,0	MR33x1,5	26	MR30x1,5	27,6	30		12	13	33	33	65		8,90
													78		9,15
													90		10,61
25	23	32,0	MR36x1,5	29	MR33x1,5	30,6	33	30	13	14	34	35	72	22	11,12
													85		12,35
													98		14,20

Инв. № дубликата		Лит.изм.	1	2	3								
Инв. № подлинника	1099	№ изв.	5681	6627	11776								

Размеры, мм

Продолжение

Наружный диаметр трубы $D_н$	d	d_1 ±0,2	D	D_1	D_2	D_3 h11	D_4	S	l	l_1	l_2	L	L_1	B	Масса 100 шт., кг
28	26	35,0	MR39x1,5	32	MR36x1,5	33,6	36	32	13	15	35	37	75	25	14,20
													86		14,65
													102		17,31
30	28	35,5		34				36					75	28	16,20
													88		16,60
													102		18,10
32	30	38,0	MR42x1,5	37	MR39x1,5	36,6	39	41		16	36	38	75	30	18,05
													88		19,20
													102		25,05
34	32	41,0	MR45x1,5	39	MR42x1,5	39,6	42					40	78		20,00
													90		20,06
													105		26,20
36	34	44,0	MR48x1,5	41	MR45x1,5	42,6	45	46				41	78		22,20
													90		22,60
													105		26,81
38	36			43									78		25,03
													90		25,09
													105		31,40

3. Материал: штамповка из титановых сплавов ВТ3-1, ВТ6.

4. Термическая обработка: отжечь, группа контроля 5 ОСТ 1 00021-78.

5. Предельные отклонения размеров необрабатываемых поверхностей – по ОСТ 1 41187-78, класс точности 5.

6. Резьба – по ОСТ 1 00105-83, поле допуска 6е.

7. Проточки и фаски резьбы – по ОСТ 1 00010-81.

8. Неуказанные предельные отклонения размеров, формы и расположения поверхностей – по ОСТ 1 00022-80.

9. Допуск радиального биения поверхностей D_3 и Г относительно оси соответствующих резьб: D_3 – не более 0,08 мм; Г – не более 0,1 мм.

10. Покрытие: Ан. Окс 2-3*.

11. Маркировать и клеймить – по ОСТ 1 00538-72.

12. Технические условия – по ОСТ 1 00538-72.

13. Для обозначения ввертных угольников из сплава ВТ6 принят код "1".

Пример наименования и обозначения ввертного угольника к трубопроводу D_H = 12 мм и L_1 = 47 мм из сплава ВТ3-1:

Угольник ввертной 12-47-ОСТ 1 10374-72

То же из сплава ВТ6:

Угольник ввертной 12-47-1-ОСТ 1 10374-72

* По действующему отраслевому документу.

Инв № дубликата 1099
Инв № подлинника
№ изм 1 2 3
№ изв 5681 6627 11776
gost.e-ecolog.ru