УДК 621.643.4.065

Группа Г18

ОТРАСЛЕВОЙ СТАНДАРТ

ОСТ 1 10373-72

ПРОХОДНИКИ ВВЕРТНЫЕ ПОД МЕТАЛЛИЧЕСКОЕ УПЛОТНЕНИЕ
Конструкция и размеры

На 5 страницах

Введен впервые

ОКП 75 9510

Распоряжением Министерства от 22 декабря 1972 г. № 087-16

срок введения установлен с 1 января 1974 г.

Несоблюдение стандарта преследуется по закону

1. Настоящий стандарт распространяется на ввертные проходники, предназначенные для соединений трубопроводов по внутреннему конусу.

Издание официальное ГР 2158 от 08.05.73 Перепечатка воспрещена

Инв. № дубликата 1098
Инв. № подлинника
№ изв. 6628 11776
Лит.изм. 1 2

gost.e-ecolog.ru

2. Конструкция и размеры ввертных проходников должны соответствовать указанным на чертеже и в таблице.

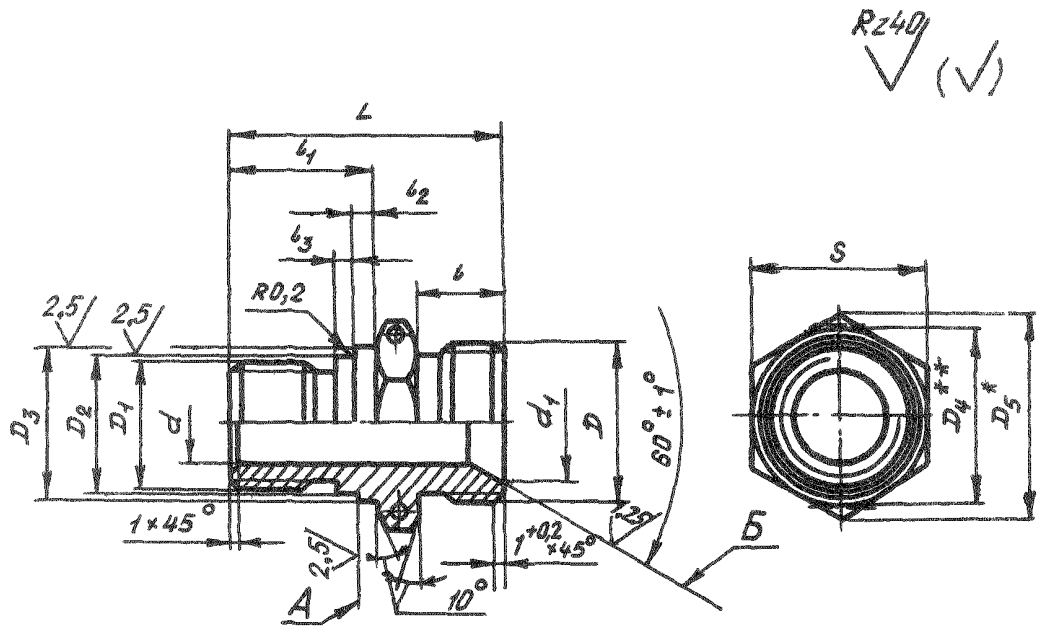

* Размер для справок.

** $D_4 \approx S$.

Инв. № дубликата | 1098
Инв. № подлинника
Лит. изм. | 2
№ изв. | 11776

Инв. № дубликата		Лит. изм	1	2												
Инв. № подлинника	1098	№ изв	6628	11776												

Размеры, мм

Наружный диаметр трубы $D_н$	a'	a_1 ±0,2	D	D_1	D_2	D_3	D_5	S	v	l_1	l_2	l_3	L	Масса 100 шт., кг
					d_{11}									
6	4	11,0	MR14x1,5	MR10	10,2	13	19,6	17	13	17	2,5	2,0	35,5	1,75
8	6	13,0	MR16x1,5	MR12x1,5	12,2	15								1,98
10	8	15,0	MR18x1,5	MR14x1,5	14,2	17	21,9	19						2,34
12	10	17,0	MR 20x1,5	MR16x1,5	16,2	19	25,4	22		18			36,5	3,02
14	12	19,0	MR22x1,5	MR18x1,5	18,2	21	27,7	24	15	19			38,5	3,84
16	14	21,0	MR24x1,5	MR20x1,5	20,2	23	31,2	27		20			41,5	4,65
18	16	24,0	MR27x1,5	MR22x1,5	22,2	25	34,6	30		21	3,0	2,5	42,5	5,50
20	18	27,0	MR30x1,5	MR24x1,5	24,2	27	36,9	32	16					4,71
22	20	29,0	MR33x1,5	MR27x1,5	27,2	30	41,6	36		22			44,5	8,36
25	23	32,0	MR36x1,5	MR30x1,5	30,2	33	47,4	41	17				45,5	9,40
28	26	35,0	MR 39x1,5	MR33x1,5	33,2	36								10,44
30	28	35,5		MR36x1,5	36,2	39	53,1	46					46,5	9,35
32	30	38,0	MR42x1,5	MR39x1,5	39,2	42								11,54
34	32	41,0	MR45x1,5										47,5	13,12
36	34	44,0	MR48x1,5	MR42x1,5	42,2	46	57,7	50		23				15,20

3. Материал: титановые сплавы ВТ3-1, ВТ6.

4. Термическая обработка: отжечь, группа контроля 5 ОСТ 1 00021-78.

5. Резьба – по ОСТ 1 00105-83, поле допуска 6е.

6. Проточки и фаски резьбы – по ОСТ 1 00010-81.

7. Неуказанные предельные отклонения размеров, формы и расположения поверхностей – по ОСТ 1 00022-80.

8. Отверстия для контровки – по ОСТ 103815-76.

9. Допуск радиального биения поверхностей D_2, D_3 и Б относительно оси соответствующих резьб: D_2 и D_3 – не более 0,07 мм; Б – не более 0,10 мм.

Допуск торцового биения поверхности А относительно оси резьбы D_1 – не более 0,05 мм.

10. Покрытие: Ан. Окс 2-3*.

11. Маркировать и клеймить – по ОСТ 1 00538-72.

12. Технические условия – по ОСТ 1 00538-72.

13. Для обозначения ввертных проходников из сплава ВТ6 принят код "1".

Пример наименования и обозначения ввертного проходника под металлическое уплотнение к трубопроводу D_H = 12 мм из сплава ВТ3-1:

Проходник ввертной 12-ОСТ 1 10373-72

То же из сплава ВТ6:

Проходник ввертной 12-1-ОСТ 1 10373-72

* По действующему отраслевому документу.

№ изм 2
№ изв 11776
Инв. № Бликата
Инв. № длинника 1098
gost.e-ecolog.ru