УДК 621.643.4.065 Группа Г18

ОТРАСЛЕВОЙ СТАНДАРТ

ОСТ 1 10372-72

ПРОХОДНИКИ ВВЕРТНЫЕ ПОД РЕЗИНОВОЕ УПЛОТНЕНИЕ
Конструкция и размеры

На 5 страницах

Введен впервые

ОКП 75 9510

Распоряжением Министерства от 22 декабря 1972 г. № 087-16

срок введения установлен с 1 января 1974 г.

Несоблюдение стандарта преследуется по закону

1. Настоящий стандарт распространяется на ввертные проходники, предназначенные для соединений трубопроводов по внутреннему конусу.

Лит.изм.	1	2	3
№ изв.	5681	6627	11776

Инв. № дубликата	1097
Инв. № подлинника	

Издание официальное ГР 2157 от 08.05.73

Перепечатка воспрещена

gost.e-ecolog.ru

2. Конструкция и размеры ввертных проходников должны соответствовать указанным на чертеже и в таблице.

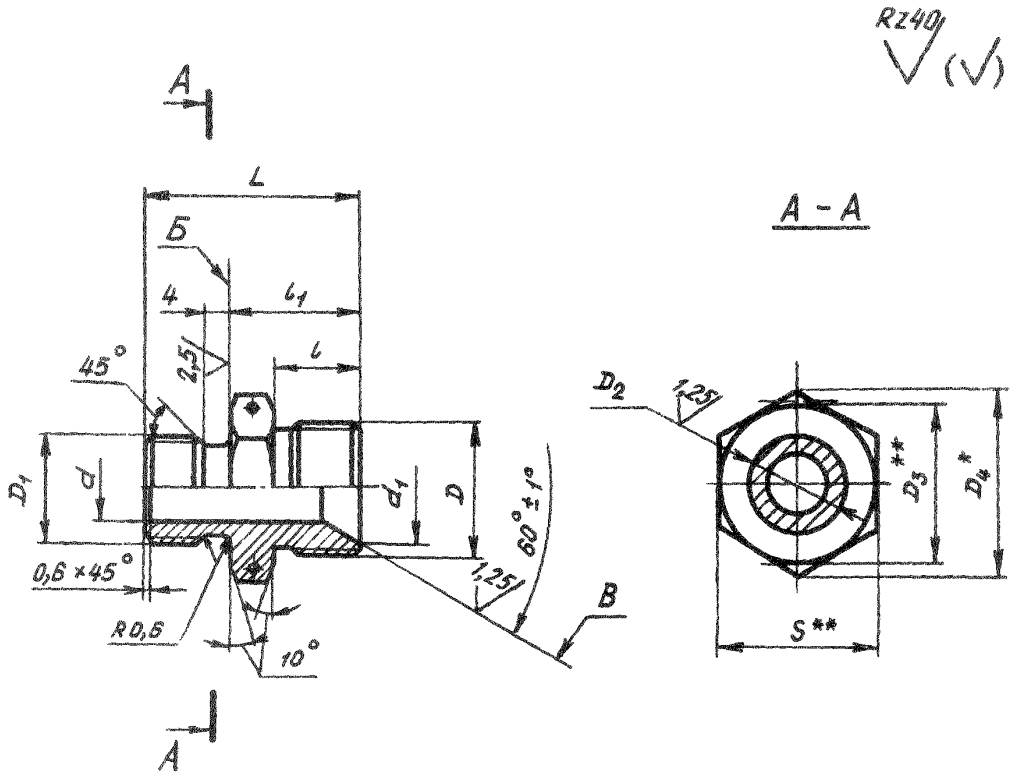

* Размер для справок.

** $D_3 \approx S$.

Инв. № дубликата | 1097
Инв. № подлинника
Лит.изм. | 1 | 3
№ изв. | 5681 | 11776

Инв. № дубликата	
Инв. № подлинника	1097

Лит.изм.	1	2	3								
№ изв.	5681	6627	11776								

Размеры, мм

Наружный диаметр трубы $D_н$	d	d_1 ±0,2	D	D_1	D_2 h11	D_4	S	l	l_1	L	Масса 100 шт., кг
6	4	11,0	MR14x1,5	MR10	7,6	19,6	17	13	18	29	0,63
8	6	13,0	MR16x1,5	MR12x1,5	9,6	21,9	19		19	31	1,36
10	8	15,0	MR18x1,5	MR14x1,5	11,6	25,4	22				1,60
12	10	17,0	MR20x1,5	MR16x1 / MR16x1,5	13,6	27,7	24			32	1,98
14	12	19,0	MR22x1,5	MR20x1,5	17,6	31,2	27			33	2,28
16	14	21,0	MR24x1,5	MR22x1,5	19,6	34,6	30	15	23	37	2,61
18	16	24,0	MR27x1,5	MR24x1,5	21,6	36,9	32			39	3,88
20	18	27,0	MR30x1,5	MR27x1,5	24,6	41,6	36				3,74
22	20	29,0	MR33x1,5	MR30x1,5	27,6	47,3	41	16	24	41	4,09
25	23	32,0	MR36x1,5	MR33x1,5	30,6	53,1	46	17	25	43	4,48
28	26	35,0	MR39x1,5	MR36x1,5	33,6					44	5,53
30	28	35,5									5,90
32	30	38,0	MR42x1,5	MR39x1,5	36,6	57,7	50			45	7,14
34	32	41,0	MR45x1,5	MR42x1,5	39,6	63,5	55				8,90
36	34	44,0	MR48x1,5	MR45x1,5	42,6						9,47
38	36										8,63
40	38	48,0	MR52x1,5								11,85
42	40										11,72

3. Материал: титановые сплавы ВТ3-1, ВТ6.

4. Термическая обработка: отжечь, группа контроля 5 ОСТ 1 00021-78.

5. Резьба - по ОСТ 1 00105-83, поле допуска 6е.

6. Проточки и фаски резьбы - по ОСТ 1 00010-81.

7. Отверстия для контровки - по ОСТ 1 03815-76.

8. Неуказанные предельные отклонения размеров, формы и расположения поверхностей - по ОСТ 1 00022-80.

9. Допуск радиального биения поверхностей D_2 и В относительно оси соответствующих резьб: D_2 - не более 0,08 мм; B - не более 0,10 мм.

Допуск торцового биения поверхности Б относительно оси резьбы D_1 - не более 0,08 мм.

10. Покрытие: Ан. Окс 2-3*.

11. Маркировать и клеймить - по ОСТ 1 00538-72.

12. Технические условия - по ОСТ 1 00538-72.

13. Для обозначения ввертных проходников из сплава ВТ6 принят код "1".

Пример наименования и обозначения ввертного проходника под резиновое уплотнение к трубопроводу $D_н$ = 12 мм из сплава ВТ3-1:

Проходник ввертной 12-ОСТ 1 10372-72

То же из сплава ВТ6:

Проходник ввертной 12-1-ОСТ 1 10372-72

№ изм	1	2	3
№ изв	5681	6627	11776

Инв. № подлинника 1097

Инв. № дубликата

* По действующему отраслевому документу.

gost.e-ecolog.ru