УДК 621.643.4.063

Группа Г18

ОТРАСЛЕВОЙ СТАНДАРТ

КРЕСТОВИНЫ ПЕРЕХОДНЫЕ С ДИАМЕТРОМ РЕЗЬБЫ 14 ММ НА ОДНОМ ШТУЦЕРЕ

Конструкция и размеры

ОСТ 1 10371-72

На 5 страницах

Введен впервые

ОКП 75 9510

Распоряжением Министерства от 22 декабря 1972 г. № 087-16

срок введения установлен с 1 января 1974 г.

Несоблюдение стандарта преследуется по закону

1. Настоящий стандарт распространяется на переходные крестовины, предназначенные для соединений трубопроводов по внутреннему конусу.

Изд. № дубликата 1096

Изд. № подлинника 11776

Лит. изм. 1 2

№ изв. 6628

Издание официальное

ГР 2156 от 08.05.73

Перепечатка воспрещена

gost.e-ecolog.ru

2. Конструкция и размеры переходных крестовин должны соответствовать указанным на чертеже и в таблице.

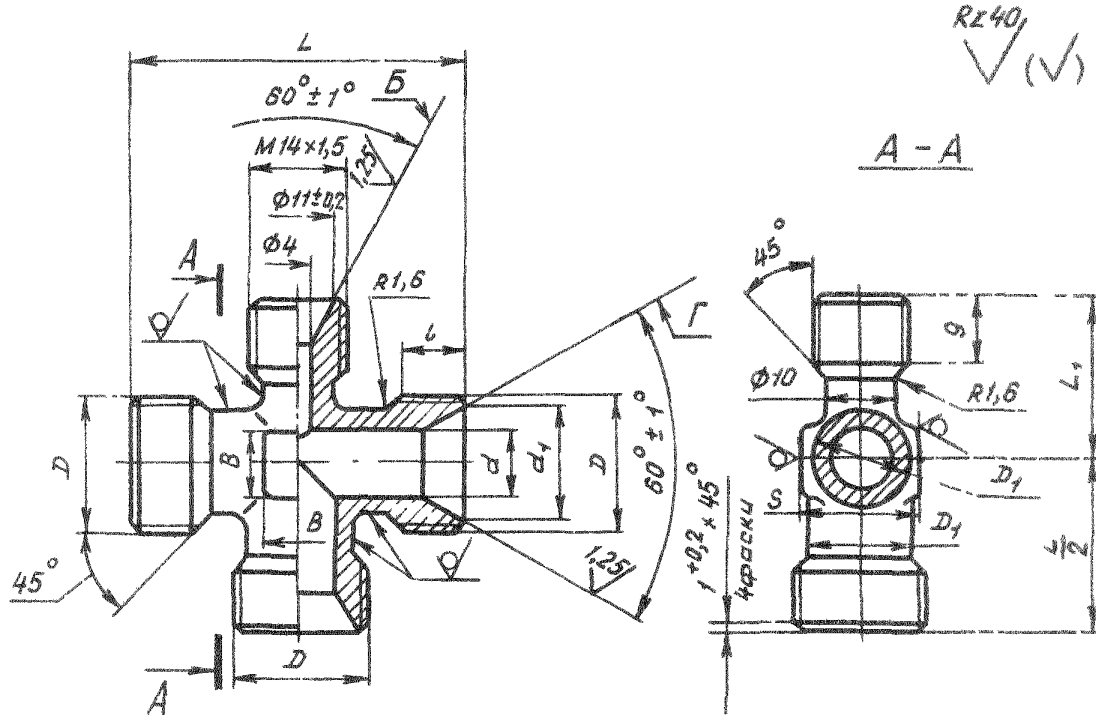

Инв. № дубликата | 1096
Инв. № подлинника
Лит.изм. | 2
№ изв. | 11776

Размеры, мм

Наружный диаметр трубы $D_н$	d	d_1 ±0,2	D	D_1	S	e	L	L_1	B	Масса 100 шт., кг
12	10	17,0	M R20x1,5	15	17	9	48	24	10	4,12
14	12	19,0	M R22x1,5	17	19		50	25	13	5,10
16	14	21,0	M R24x1,5	19	22	11	55	26	15	5,80
18	16	24,0	M R27x1,5	22	24		60	28	17	7,86
20	18	27,0	M R30x1,5	24	27		62	30	18	8,70
22	20	29,0	M R33x1,5	26		12	68	32		9,40
25	23	32,0	M R36x1,5	29	30	13	72		22	9,85
28	26	35,0	M R39x1,5	32	32		75	34	25	11,25
30	28	35,5		34	36				28	12,65
32	30	38,0	M R42x1,5	37	41		78	35	30	13,90
34	32	41,0	M R45x1,5	39			82	38		14,39
36	34	44,0	M R48x1,5	41	46		85			14,75
38	36			43						15,94
40	38	48,0	M R52x1,5	45	50		90	45	32	16,85
42	40			47						18,25

3. Материал: штамповка из титановых сплавов ВТ3-1, ВТ6.

4. Термическая обработка: отжечь, группа контроля 5 ОСТ 1 00021-78.

5. Резьба - по ОСТ 1 00105-83, поле допуска 6е.

6. Неуказанные предельные отклонения размеров, формы и расположения поверхностей - по ОСТ 1 00022-80.

7. Предельные отклонения размеров необрабатываемых поверхностей - по ОСТ 1 41187-78, класс точности 5.

8. Допуск радиального биения поверхностей Б и Г относительно оси соответствующих резьб - не более 0,1 мм.

9. Покрытие: Ан. Окс 2-3*.

10. Маркировать и клеймить - по ОСТ 1 00538-72.

11. Технические условия - по ОСТ 1 00538-72.

12. Для обозначения переходных крестовин их сплава ВТ6 принят код "1".

Пример наименования и обозначения переходной крестовины с диаметром резьбы 14 мм на одном штуцере к трубопроводу D_H = 12 мм из сплава ВТ3-1:

Крестовина переходная 12-ОСТ 1 10371-72

То же из сплава ВТ6:

Крестовина переходная 12-1-ОСТ 1 10371-72

* По действующему отраслевому документу.

№ изм 2
№ изв 11776
Инв № ...анката
Инв. № ...линника 1096
gost.e-ecolog.ru