УДК 621.643.4.063 Группа Г18

ОТРАСЛЕВОЙ СТАНДАРТ

ОСТ 1 10370-72

КРЕСТОВИНЫ ПЕРЕХОДНЫЕ НЕСИММЕТРИЧНЫЕ
Конструкция и размеры

На 5 страницах

Введен впервые

ОКП 75 9510

Распоряжением Министерства от 22 декабря 1972 г. № 087-16

срок введения установлен с 1 января 1974 г.

Несоблюдение стандарта преследуется по закону

1. Настоящий стандарт распространяется на переходные крестовины, предназначенные для соединений трубопроводов по внутреннему конусу.

Издание официальное ГР 2155 от 08.05.73

Перепечатка воспрещена

Лит.изм. 1 2
№ изв. 6628 11776
в. № дубликата 1095
в. № подлинника

gost.e-ecolog.ru

2. Конструкция и размеры переходных крестовин должны соответствовать указанным на чертеже и в таблице.

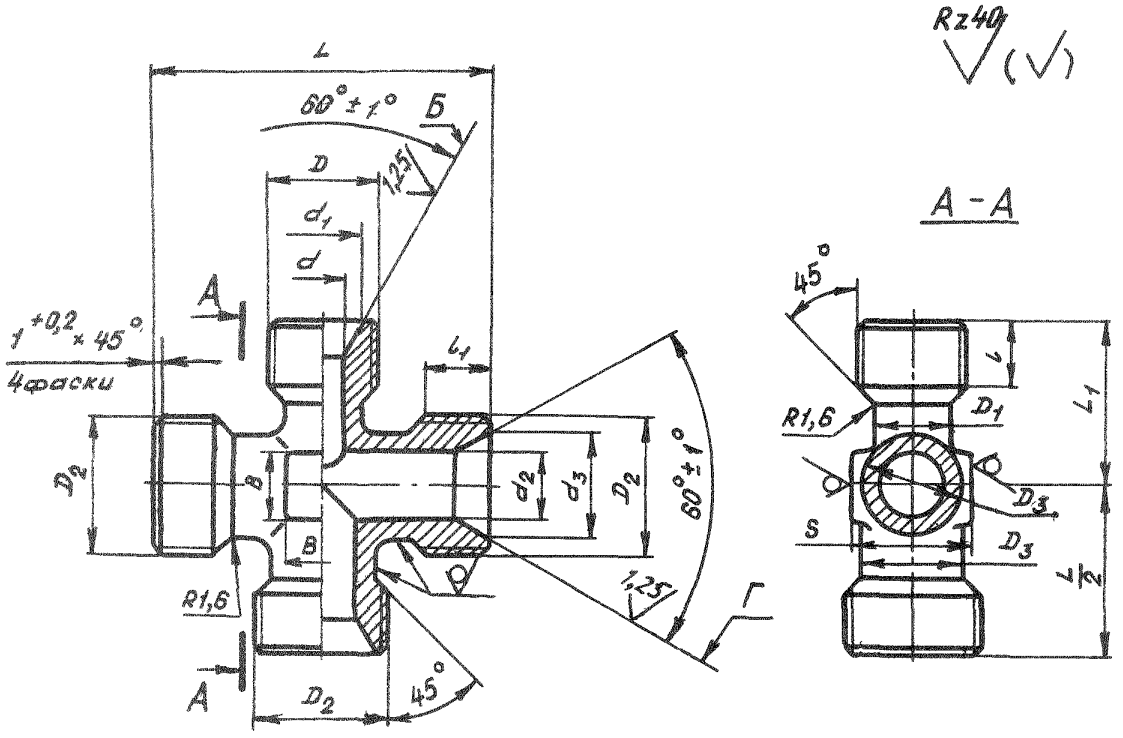

Инв. № дубликата
Инв. № подлинника
1095
Лит.изм.
№ изв.
2
1776

Инв. № дубликата		Лит.изм.	2											
Инв. № подлинника	1095	№ изв.	11776											

Размеры, мм

Наружный диаметр трубы $D_н$	d	d_1 ±0,2	D	D_1	l	Наружный диаметр трубы $D_{н_1}$	d_2	d_3 ±0,2	D_2	D_3	S	b_1	L	L_1	B	Масса 100 шт., кг
6	4	11	MR14x1,5	9	9	8	6	13	MR16x1,5	11	14	9	45	22	7	3,72
						10	8	15	MR18x1,5	13				24	9	4,20
8	6	13	MR16x1,5	11												4,34
						12	10	17	MR20x1,5	15	17		48		10	4,96
						14	12	19	MR22x1,5	17	19		50	25	13	5,63
						16	14	21	MR24x1,5	19	22	11	55	26	15	7,09
						18	16	24	MR27x1,5	22	24		60	28	17	9,00
10	8	15	MR18x1,5	13		12	10	17	MR20x1,5	15	17	9	48	24	10	5,10
						14	12	19	MR22x1,5	17	19		50	25	13	5,75
						16	14	21	MR24x1,5	19	22	11	55	26	15	7,22
						18	16	24	MR27x1,5	22	24		60	28	17	9,14
12	10	17	MR20x1,5	15		14	12	19	MR22x1,5	17	19	9	50	25	13	5,88
						16	14	21	MR24x1,5	19	22	11	55	26	15	7,34
						18	16	24	MR27x1,5	22	24		60	28	17	9,25
14	12	19	MR22x1,5	17		16	14	21	MR24x1,5	19	22		55	26	15	7,46
						18	16	24	MR27x1,5	22	24		60	28	17	9,36
						20	18	27	MR30x1,5	24	27		62	30	18	10,78
16	14	21	MR24x1,5	19	11	18	16	24	MR27x1,5	22	24		60		17	9,46
						20	18	27	MR30x1,5	24	27		62	32	18	11,16
18	16	24	MR27x1,5	22												16,00
						22	20	29	MR33x1,5	26		12	68	33		14,40

Продолжение

Размеры, мм

Наружный диаметр трубы D_H	d	d_1 ±0,2	D	D_1	l	Наружный диаметр трубы D_{H1}	d_2	d_3 ±0,2	D_2	D_3	S	l_1	L	L_1	B	Масса 100 шт., кг
20	18	27	MR30x1,5	24	11	22	20	29	MR33x1,5	26	27	12	68	33	18	14,80
						25	23	32	MR36x1,5	29	30		72	34	22	16,30
22	20	29	MR33x1,5	26	12	28	26	35	MR39x1,5	32	32	13	75	36	25	18,85
						32	30	38	MR42x1,5	37	41		78	38	30	23,90

3. Материал: штамповка из титановых сплавов ВТ3-1, ВТ6.

4. Термическая обработка: отжечь, группа контроля 5 ОСТ 1 00021-78.

5. Резьба – по ОСТ 1 00105-83, поле допуска 6е.

6. Неуказанные предельные отклонения размеров, формы и расположения поверхностей – по ОСТ 1 00022-80.

7. Предельные отклонения размеров необрабатываемых поверхностей – по ОСТ 1 41187-78, класс точности 5.

8. Допуск радиального биения поверхностей Б и Г относительно оси соответствующих резьб – не более 0,1 мм.

9. Покрытие: Ан. Окс 2-3*.

10. Маркировать и клеймить – по ОСТ 1 00538-72.

11. Технические условия – по ОСТ 1 00538-72.

12. Для обозначения переходных крестовин из сплава ВТ6 принят код "1".

Пример наименования и обозначения переходной несимметричной крестовины к трубопроводам D_H = 8 мм и D_{H1} = 12 мм из сплава ВТ3-1:

Крестовина переходная 8-12-ОСТ 1 10370-72

То же из сплава ВТ6:

Крестовина переходная 8-12-1-ОСТ 1 10370-72

* По действующему отраслевому документу.

gost.e-ecolog.ru