УДК621.643.4.063 Группа Г18

ОТРАСЛЕВОЙ СТАНДАРТ

КРЕСТОВИНЫ ПЕРЕХОДНЫЕ
Конструкция и размеры

ОСТ 1 10369-72

На 5 страницах

Введен впервые

ОКП 75 9510

Распоряжением Министерства от 22 декабря 1972 г. № 087-16

срок введения установлен с 1 января 1974 г.

Несоблюдение стандарта преследуется по закону

1. Настоящий стандарт распространяется на переходные крестовины, предназначенные для соединений трубопроводов по внутреннему конусу.

Издание официальное ГР 2154 от 08.05.73 Перепечатка воспрещена

Лит. изм. 1 2
№ изв. 6628 11776
1094
в. № дубликата
в. № подлинника
gost.e-ecolog.ru

2. Конструкция и размеры переходных крестовин должны соответствовать указанным на чертеже и в таблице.

Rz 40

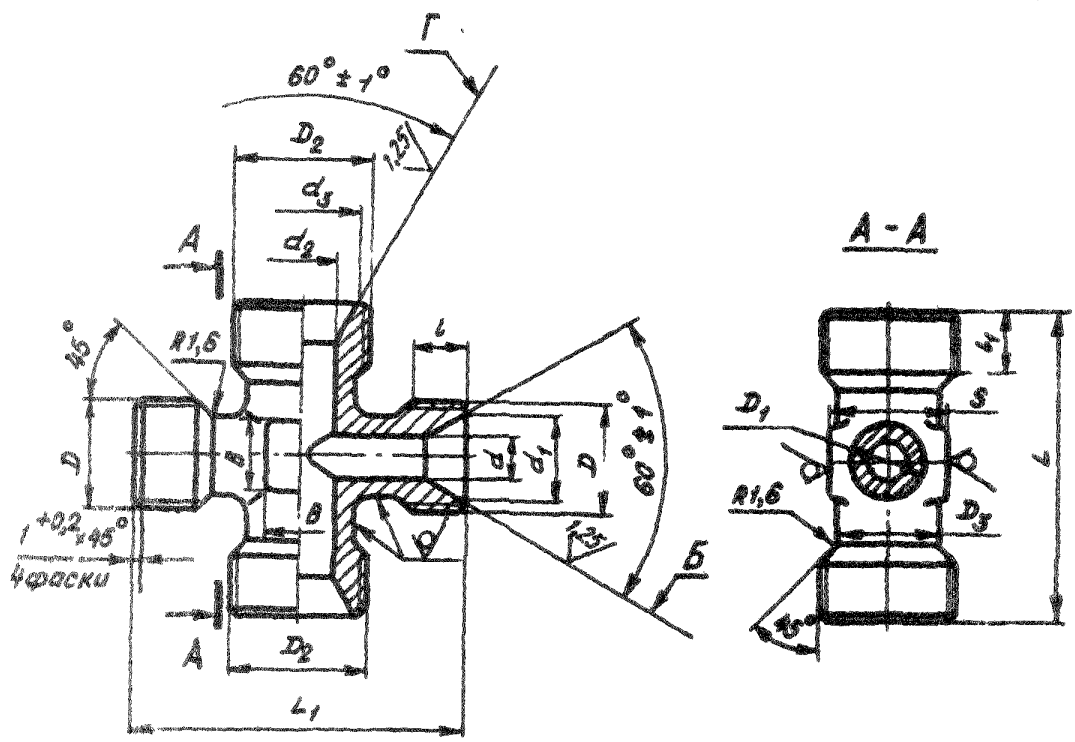

Инв. № дубликата | 1094
Инв. № подлинника | 11776
Изм. | 2
№ изв.

Инв. № дубликата		Лит.изм.	2										
Инв. № подлинника	1094	№ изв.	11776										

Размеры, мм

Наружный диаметр трубы $D_н$	d	d_1 ±0,2	D	D_1	l	Наружный диаметр трубы $D_{н1}$	d_2	d_3 ±0,2	D_2	D_3	S	l_1	L	L_1	B	Масса 100 шт., кг
6	4	11	MR14x1,5	9	9	8	6	13	MR16x1,5	11	14	9	42	45	7	3,36
						10	8	15	MR18x1,5	13					9	3,24
8	6	13	MR16x1,5	11									45			4,11
						12	10	17	MR20x1,5	15	17			48	10	4,39
						14	12	19	MR22x1,5	17	19			50	13	4,47
10	8	15	MR18x1,5	13		12	10	17	MR20x1,5	15	17			48	10	5,11
						14	12	19	MR22x1,5	17	19			50	13	4,91
						16	14	21	MR24x1,5	19	22	11	50	52	15	6,09
12	10	17	MR20x1,5	15		14	12	19	MR22x1,5	17	19	9	48	50	13	5,35
						16	14	21	MR24x1,5	19	22	11	52	52	15	6,41
						18	16	24	MR27x1,5	22	24			55	17	7,44
14	12	19	MR22x1,5	17		16	14	21	MR24x1,5	19	22		55	52	15	6,87
						18	16	24	MR27x1,5	22	24			55	17	6,58
						20	18	27	MR30x1,5	24	27			58	18	8,62
16	14	21	MR24x1,5	19	11	18	16	24	MR27x1,5	22	24			60	17	8,90
						20	18	27	MR30x1,5	24	27		60	62	18	10,09
18	16	24	MR27x1,5	22												11,07
						22	20	29	MR33x1,5	26		12	62	65		12,60
20	18	27	MR30x1,5	24									65			13,50
						25	23	32	MR36x1,5	29	30	13		68	22	14,90
22	20	29	MR33x1,5	26	12	28	26	35	MR39x1,5	32	32		70	72	25	17,20
						32	30	38	MR42x1,5	37	41			75	30	18,40

3. Материал: штамповка из титановых сплавов ВТ3-1, ВТ6.

4. Термическая обработка: отжечь, группа контроля 5 ОСТ 1 00021-78.

5. Резьба – по ОСТ 1 00105-83, поле допуска 6е.

6. Неуказанные предельные отклонения размеров, формы и расположения поверхностей – по ОСТ 1 00022-80.

7. Предельные отклонения размеров необрабатываемых поверхностей – по ОСТ 1 41187-78, класс точности 5.

8. Допуск радиального биения поверхностей Б и Г относительно оси соответствующих резьб – не более 0,1 мм.

9. Покрытие: Ан. Окс 2-3*.

10. Маркировать и клеймить – по ОСТ 1 00538-72.

11. Технические условия – по ОСТ 1 00538-72.

12. Для обозначения переходных крестовин из сплава ВТ6 принят код "1".

Пример наименования и обозначения переходной крестовины к трубопроводам $D_н$ = 8 мм и $D_{н_1}$ = 12 мм из сплава ВТ3-1:

Крестовина переходная 8-12-ОСТ 1 10369-72

То же из сплава ВТ6:

Крестовина переходная 8-12-1-ОСТ 1 10369-72

* По действующему отраслевому документу.

Инв № дубликата | № изм 1 2
Инв № подлинника 1094 | № изв 6628 11776
gost.e-ecolog.ru