УДК 621.643.4.063

Группа Г18

ОТРАСЛЕВОЙ СТАНДАРТ

КРЕСТОВИНЫ ПРОХОДНЫЕ
Конструкция и размеры

ОСТ 1 10368-72

На 5 страницах

Введен впервые

ОКП 75 9510

Распоряжением Министерства от 22 декабря 1972 г. № 087-16

срок введения установлен с 1 января 1974 г.

Несоблюдение стандарта преследуется по закону

1. Настоящий стандарт распространяется на проходные крестовины, предназначенные для соединений трубопроводов по внутреннему конусу.

Инв. № дубликата 1093 | Инв. № подлинника | Лит.изм. 1 2 | № изв. 0628 11776

Издание официальное ГР 2153 от 08.05.73 Перепечатка воспрещена

gost.e-ecolog.ru

2. Конструкция и размеры проходных крестовин должны соответствовать указанным на чертеже и в таблице.

Rz40 (√)

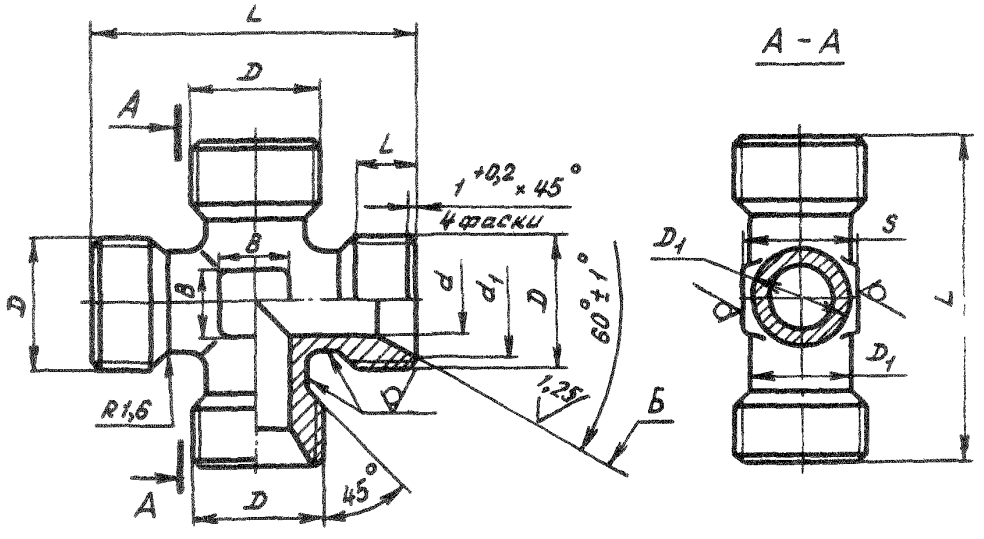

Инв. № дубликата
Инв. № подлинника
1093
Лит.изм. 2
№ изв. 11776

Размеры, мм

Наружный диаметр трубы $D_н$	d	d_1 ±0,2	D	D_1	S	l	L	B	Масса 100 шт., кг
6	4	11,0	MR14x1,5	9	12	9	42	5	2,65
8	6	13,0	MR16x1,5	11	14		45	7	3,16
10	8	15,0	MR18x1,5	13				9	3,89
12	10	17,0	MR20x1,5	15	17		48	10	4,77
14	12	19,0	MR 22x1,5	17	19		50	13	5,55
16	14	21,0	MR24x1,5	19	22	11	55	15	6,58
18	16	24,0	MR27x1,5	22	24		60	17	7,68
20	18	27,0	MR30x1,5	24	27		62	18	9,35
22	20	29,0	MR33x1,5	26		12	68		11,14
25	23	32,0	MR36x1,5	29	30	13	72	22	14,32
28	26	35,0	MR39x1,5	32	32		75	25	17,07
30	28	35,5		34	36			28	19,00
32	30	38,0	MR42x1,5	37	41		78	30	20,89
34	32	41,0	MR45x1,5	39			82		22,77
36	34	44,0	MR48x1,5	41	46		85		24,73
38	36			43					26,39
40	38	48,0	MR52x1,5	45	50		90	32	29,30
42	40			47					31,05

3. Материал: штамповка из титановых сплавов ВТ3-1, ВТ6.

4. Термическая обработка: отжечь, группа контроля 5 ОСТ 1 00021-78.

5. Резьба – по ОСТ 1 00105-83, поле допуска 6е.

6. Неуказанные предельные отклонения размеров, формы и расположения поверхностей – по ОСТ 1 00022-80.

7. Предельные отклонения размеров необрабатываемых поверхностей – по ОСТ 1 41187-78, класс точности 5.

8. Допуск радиального биения поверхности Б относительно оси резьбы – не более 0,1 мм.

9. Покрытие: Ан. Окс 2-3*.

10. Маркировать и клеймить – по ОСТ 00538-72.

11. Технические условия – по ОСТ 00538-72.

12. Для обозначения проходных крестовин из сплава ВТ6 принят код "1".

Пример наименования и обозначения проходной крестовины к трубопроводу D_H = 12 мм из сплава ВТ3-1:

Крестовина проходная 12-ОСТ 1 10368-72

То же из сплава ВТ6:

Крестовина проходная 12-1-ОСТ 1 10368-72

* По действующему отраслевому документу.

№ изм. 1 2
№ изв. 6628 11776
1093
Инв. № дубликата
Инв. № подлинника
gost.e-ecolog.ru