УДК 621.643.4.063

Группа Г18

ОТРАСЛЕВОЙ СТАНДАРТ

ТРОЙНИКИ ФЛАНЦЕВЫЕ ГЕРМЕТИЗИРУЕМЫЕ НЕСИММЕТРИЧНЫЕ

Конструкция и размеры

ОСТ 1 10367-72

На 5 страницах

Введен впервые

ОКП 75 9510

Распоряжением Министерства от 22 декабря 1972 г. № 087-16

срок введения установлен с 1 января 1974 г.

Несоблюдение стандарта преследуется по закону

1. Настоящий стандарт распространяется на фланцевые тройники, предназначенные для соединений трубопроводов по внутреннему конусу.

Инв. № дубликата 1092
Инв. № подлинника
Лит. изм. 1 2
№ взв. 6628 11776

gost.e-ecolog.ru

2. Конструкция и размеры фланцевых тройников должны соответствовать указанным на чертеже и в таблице.

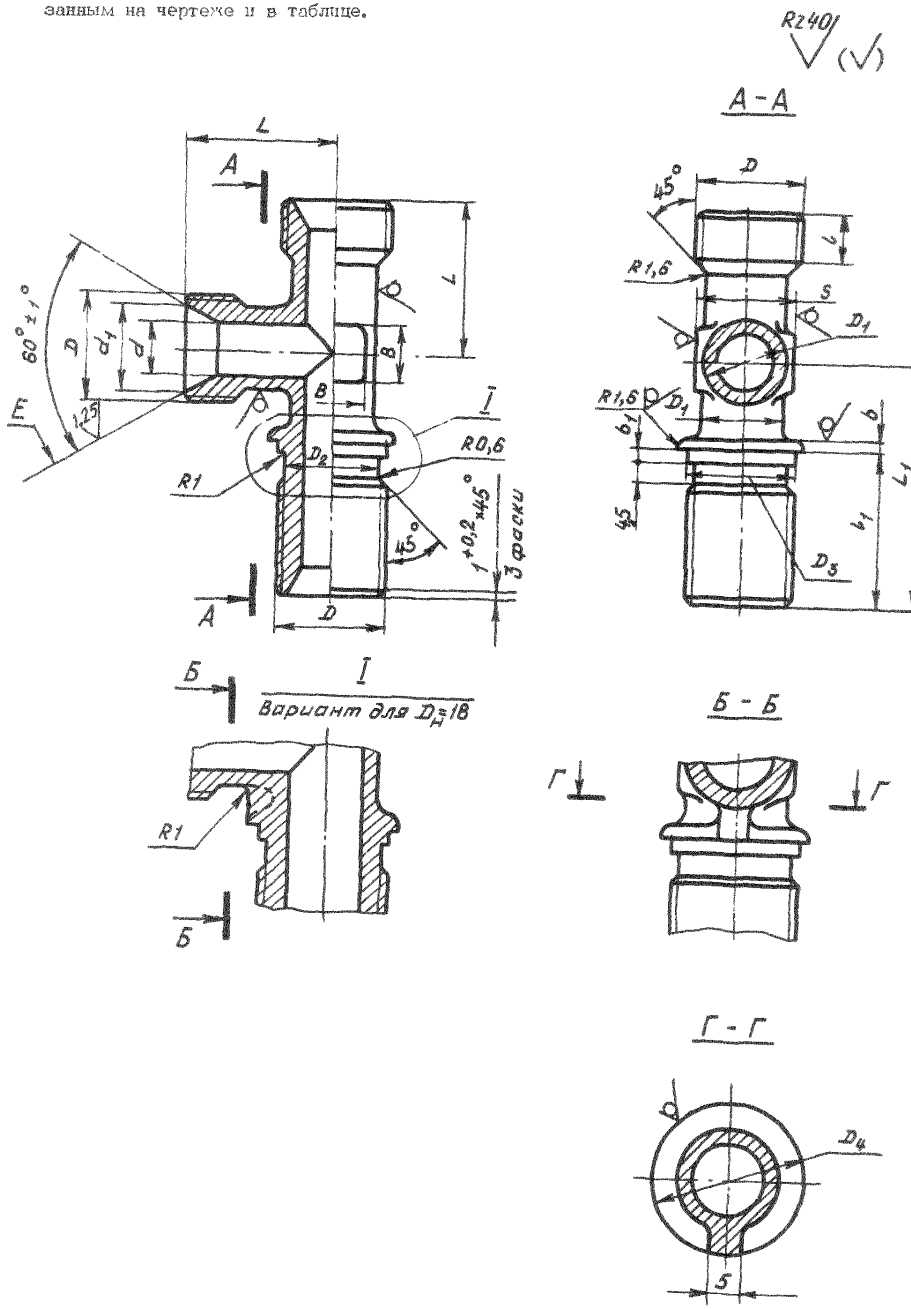

Инв. № дубликата | 1092
Инв. № подлинника
Лит. изм. | 2
№ изв. | 11776

Размеры, мм

Наружный диаметр трубы $D_н$	d	d_1 ±0,2	D	D_1	D_2	D_3	D_4	S	l	l_1	L	L_1	b	b_1	B	Масса 100 шт., кг
6	4	11,0	MR14x1,5	9	11,8	14,2	17	12	9	28,0	25	40	1,5	1,5	5	3,66
8	6	13,0	MR16x1,5	11	13,8	16,2	19	14		28,5	26	42	2,0	2,0	7	4,88
10	8	15,0	MR18x1,5	13	15,8	18,2	22				27				9	6,21
12	10	17,0	MR20x1,5	15	17,8	20,2	24	17			28	45			10	7,64
14	12	19,0	MR22x1,5	17	19,8	22,2	26	19			30				13	9,23
16	14	21,0	MR24x1,5	19	21,8	24,2	28	22	11	32,0	33	48	2,5	2,5	15	11,02
18	16	24,0	MR27x1,5	22	24,8	27,2	31	24		33,0	34	52			17	13,20
20	18	27,0	MR30x1,5	24	27,8	30,2	34	27		34,0	36	55			18	14,96
22	20	29,0	MR33x1,5	26	30,8	33,2	36		12	35,0	38	60				17,18
25	23	32,0	MR36x1,5	29	33,8	36,2	40	30	13	37,0	40	62			22	20,80
28	26	35,0	MR39x1,5	32	36,8	39,2	43	32			42	65			25	24,70
30	28	35,5		34				36							28	27,38
32	30	38,0	MR42x1,5	37	39,8	42,2	48	41		37,5	45		3,0	3,0	30	29,92
34	32	41,0	MR45x1,5	39	42,8	45,2	51				47	68				32,70
36	34	44,0	MR48x1,5	41	45,8	48,2	54	46			49	70				35,62
38	36			43												38,92
40	38	48,0	MR52x1,5	45	49,8	52,2	58	50			52	75			32	42,60
42	40			47												46,00

3. Материал: штамповка из титановых сплавов ВТ3-1, ВТ6.

4. Термическая обработка: отжечь, группа контроля 5 ОСТ 1 00021-78.

5. Резьба – по ОСТ 1 00105-83, поле допуска 6е.

6. Неуказанные предельные отклонения размеров, формы и расположения поверхностей – по ОСТ 1 00022-80.

7. Предельные отклонения размеров необрабатываемых поверхностей – по ОСТ 1 41187-78, класс точности 5.

8. Допуск радиального биения поверхности Е относительно оси резьбы – не более 0,1 мм.

9. Покрытие: Ан. Окс 2-3*.

10. Маркировать и клеймить – по ОСТ 1 00538-72.

11. Технические условия – по ОСТ 1 00538-72.

12. Для обозначения фланцевых тройников из сплава ВТ6 принят код "1".

Пример наименования и обозначения фланцевого герметизируемого несимметричного тройника к трубопроводу $D_н$ = 12 мм из сплава ВТ3-1:

Тройник фланцевый 12-ОСТ 1 10367-72

То же из сплава ВТ6:

Тройник фланцевый 12-1-ОСТ 1 10367-72

* По действующему отраслевому документу.

№ изм 1 2
№ изв 6628 11776
Инв. № подл. 1092
Инв. № дубл.
gost.e-ecolog.ru