УДК 621.643.4.063 Группа Г18

ОТРАСЛЕВОЙ СТАНДАРТ

ТРОЙНИКИ ФЛАНЦЕВЫЕ ГЕРМЕТИЗИРУЕМЫЕ
Конструкция и размеры

ОСТ 1 10366-72

На 5 страницах

Введен впервые

ОКП 75 9510

Распоряжением Министерства от 22 декабря 1972 г. № 087-16

срок введения установлен с 1 января 1974 г.

Несоблюдение стандарта преследуется по закону

1. Настоящий стандарт распространяется на фланцевые тройники, предназначенные для соединений трубопроводов по внутреннему конусу.

Издание официальное ГР 2151 от 08.05.73 Перепечатка воспрещена

Лит. изм. 1 2
№ изв. 6628 11776
Инв. № дубликата 1091
Инв. № подлинника

gost.e-ecolog.ru

2. Конструкция и размеры фланцевых тройников должны соответствовать указанным на чертеже и в таблице.

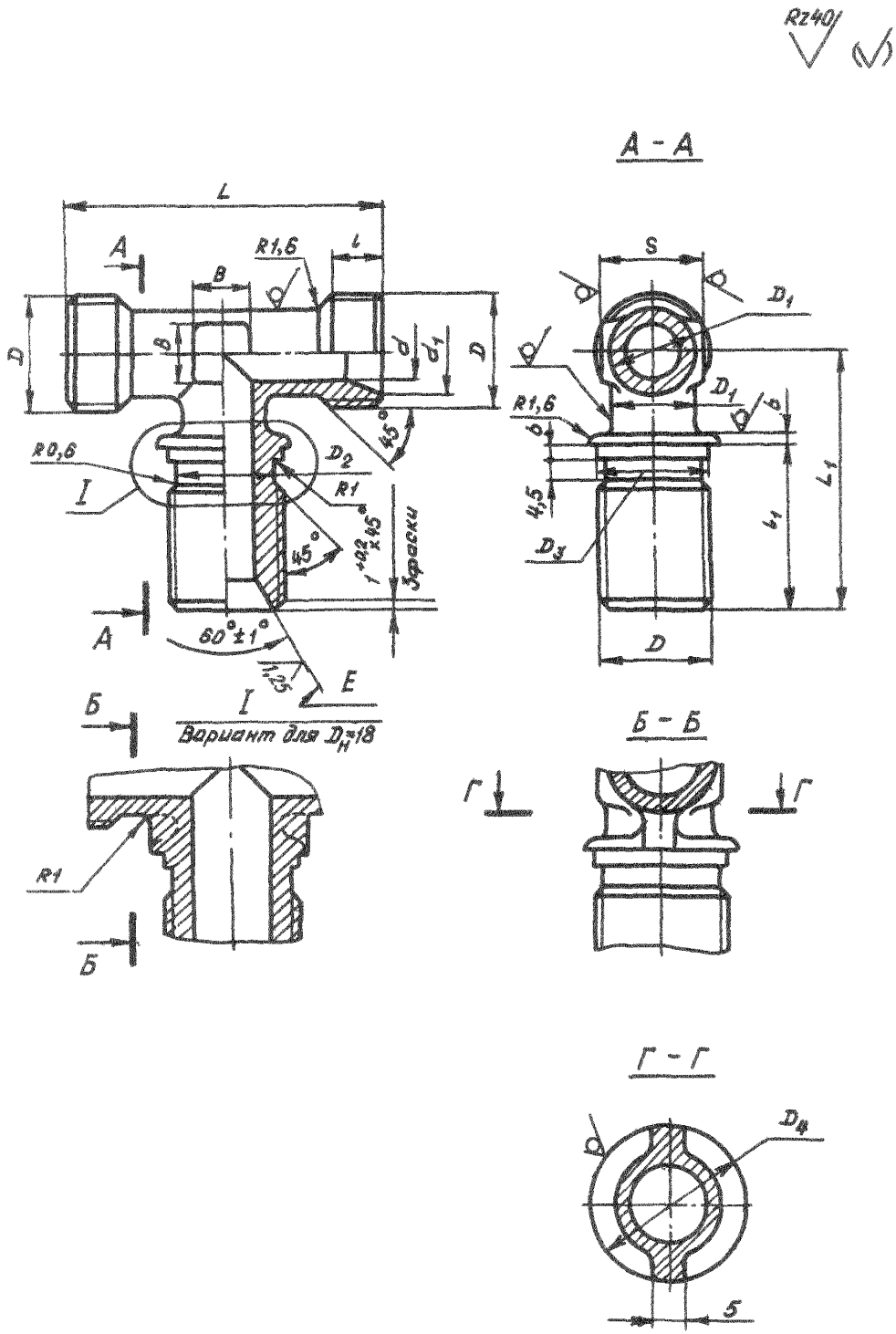

Инв. № дубликата | 1081
Инв. № подлинника
Лист.изм. | 2
№ изв. | 11776

Инв. № дубликата		Лист.изм.	2												
Инв. № подлинника	1091	№ изв.	11776												

Размеры, мм

Наружный диаметр трубы $D_н$	d	d_1 ±0,2	D	D_1	D_2	D_3	D_4	S	l	l_1	L	L_1	b	b_1	B	Масса 100 шт., кг
6	4	11,0	MR14x1,5	9	11,8	14,2	17	12	9	28,0	50	40	1,5	1,5	5	3,66
8	6	13,0	MR16x1,5	11	13,8	16,2	19	14		28,5	52	42	2,0	2,0	7	4,88
10	8	15,0	MR18x1,5	13	15,8	18,2	22				54				9	6,21
12	10	17,0	MR20x1,5	15	17,8	20,2	24	17			56	45			10	7,64
14	12	19,0	MR22x1,5	17	19,8	22,2	26	19			60				13	9,23
16	14	21,0	MR24x1,5	19	21.8	24,2	28	22	11	32,0	66	48	2,5	2,5	15	11,02
18	16	24,0	MR27x1,5	22	24,8	27,2	31	24		33,0	68	52			17	13,20
20	18	27,0	MR30x1,5	24	27,8	30,2	34	27		34,0	72	55			18	14,96
22	20	29,0	MR33x1,5	26	30,8	33,2	36		12	35,0	76	60				17,18
25	23	32,0	MR36x1,5	29	33,8	36,2	40	30	13	37,0	80	62			22	20,80
28	26	35,0	MR39x1,5	32	36,8	39,2	43	32			84	65			25	24,70
30	28	35,5		34				36							28	27,38
32	30	38,0	MR42x1,5	37	39.8	42,2	48	41		37,5	90		3,0	3,0	30	29,92
34	32	41,0	MR45x1,5	39	42,8	45,2	51				94	68				32,70
36	34	44,0	MR48x1,5	41	45,8	48,2	54	46			98	70				35,62
38	36			43												38,92
40	38	48,0	MR52x1,5	45	49,8	52,2	58	50			104	75			32	42,60
42	40			47												46,00

3. Материал: штамповка из титановых сплавов ВТ3-1, ВТ6.

4. Термическая обработка: отжечь, группа контроля 5 ОСТ 1 00021-78.

5. Резьба - по ОСТ 1 00105-83, после допуска 6е.

6. Неуказанные предельные отклонения размеров, формы и расположения поверхностей - по ОСТ 1 00022-80.

7. Предельные отклонения размеров необрабатываемых поверхностей - по ОСТ 1 41187-78, класс точности 5.

8. Допуск радиального биения поверхности Е относительно оси резьбы - не более 0,1 мм.

9. Покрытие: Ан. Окс 2-3*.

10. Маркировать и клеймить - по ОСТ 1 00538-72.

11. Технические условия - по ОСТ 1 00538-72.

12. Для обозначения фланцевых тройников из сплава ВТ6 принят код "1".

Пример наименования и обозначения фланцевого герметизируемого тройника к трубопроводу $D_н$ = 12 мм из сплава ВТ3-1:

Тройник фланцевый 12-ОСТ 1 10366-72

То же из сплава ВТ6:

Тройник фланцевый 12-1-ОСТ 1 10366-72

* По действующему отраслевому документу.

№ изм | 1 | 2
№ изв | 6628 | 11776
Инв. № бланката | 1091
Инв. № дубликата
gost.e-ecolog.ru