УДК 621.643.4.062

Группа Г18

ОТРАСЛЕВОЙ СТАНДАРТ

ТРОЙНИКИ ФЛАНЦЕВЫЕ
Конструкция и размеры

ОСТ 1 10364-72

На 5 страницах

Введен впервые

ОКП 75 9510

Распоряжением Министерства от 22 декабря 1972 г. № 087-16

срок введения установлен с 1 января 1974 г.

Несоблюдение стандарта преследуется по закону

1. Настоящий стандарт распространяется на фланцевые тройники, предназначенные для соединений трубопроводов по внутреннему конусу.

Издание официальное ГР 2149 от 08.05.73 Перепечатка воспрещена

Инв. № дубликата 1089
Инв. № подлинника
Лит. изм. 1 2
№ изв. 6628 11776
gost.e-ecolog.ru

2. Конструкция и размеры фланцевых тройников должны соответствовать указанным на чертеже и в таблице.

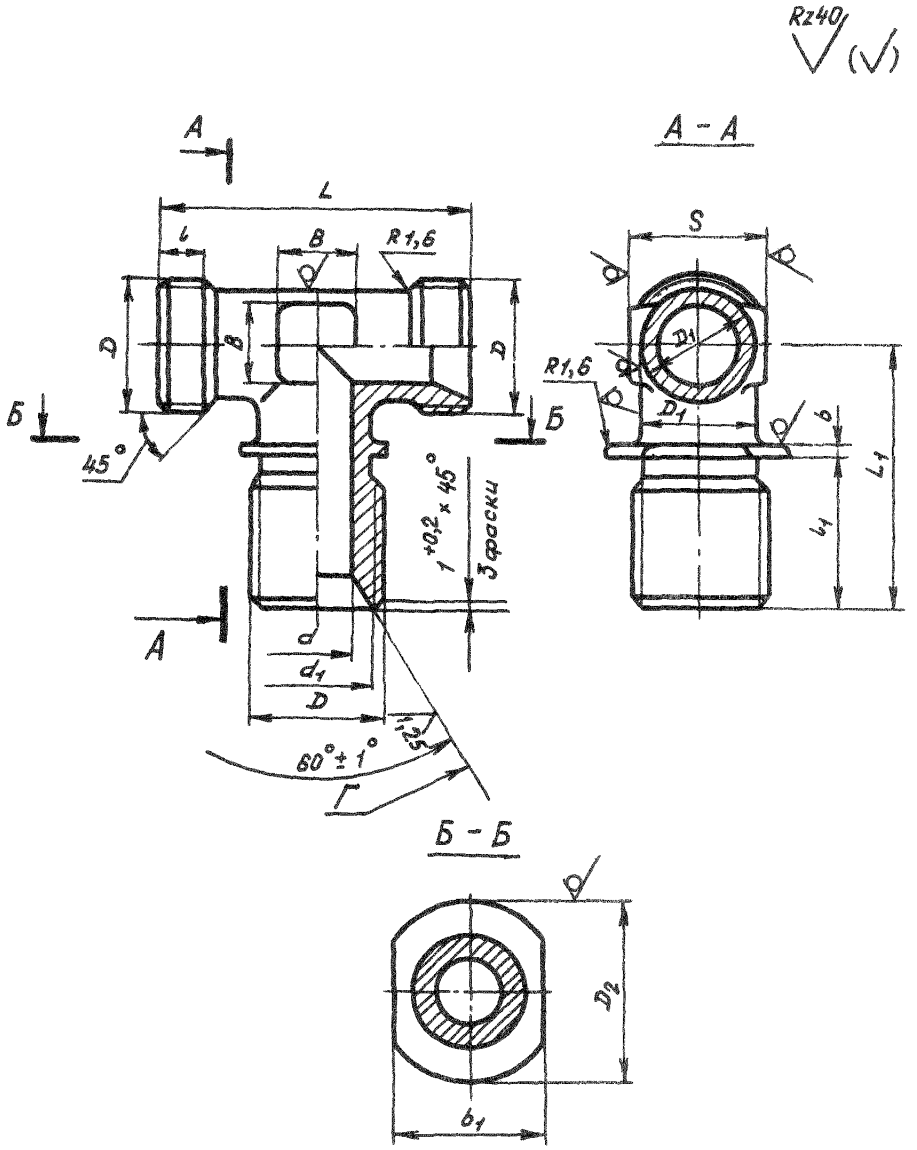

Инв. № дубликата
Инв. № подлинника
1089
Лист.изм. 2
№ изв. 11776

Размеры, мм

Наружный диаметр трубы $D_н$	d	d_1 ±0,2	D	D_1	D_2	S	l	l_1	L	L_1	b	b_1	B	Масса 100 шт., кг
6	4	11,0	MR14x1,5	9	22	12	9	25	42	40	2	16	5	3,02
8	6	13,0	MR16x1.5	11	24	14			44	42		18	7	4,12
10	8	15,0	MR18x1,5	13	26				48			20	9	5,34
12	10	17,0	MR20x1,5	15	28	17				45		22	10	6,61
14	12	19,0	MR22x1,5	17	30	19			50			24	13	8,11
16	14	21,0	MR24x1,5	19	35	22	11	28	56	48		26	15	9,79
18	16	24,0	MR27x1,5	22	38	24		29	60	52		30	17	11,49
20	18	27,0	MR30x1,5	24	42	27		30		55		32	18	13,48
22	20	29,0	MR33x1,5	26	45		12	31	66	60	3	36		15,60
25	23	32,0	MR36x1,5	29	48	30	13	33	72	62		38	22	18,99
28	26	35,0	MR39x1,5	32	50	32			75	65		42	25	22,40
30	28	35,5		34		36							28	24,80
32	30	38,0	MR42x1,5	37	55	41			80			44	30	27,30
34	32	41,0	MR45x1,5	39	60					68		48		29,60
36	34	44,0	MR48x1,5	41	65	46			84	70		50		31,80
38	36			43										34,75
40	38	48,0	MR52x1,5	45	70	50			90	75		56	32	37,50
42	40			47										40,90

3. Материал: штамповка из титановых сплавов ВТ3-1, ВТ6.

4. Термическая обработка: отжечь, группа контроля 5 ОСТ 1 00021-78.

5. Резьба - по ОСТ 1 00105-83, поле допуска 6е.

6. Проточки резьбы - по ОСТ 1 00010-81.

7. Неуказанные предельные отклонения размеров, формы и расположения поверхностей - по ОСТ 1 00022-80.

8. Предельные отклонения размеров необрабатываемых поверхностей - по ОСТ 1 41187-78, класс точности 5.

9. Допуск радиального биения поверхности Г относительно оси резьбы - не более 0,1 мм.

10. Покрытие: Ан. Окс 2-3*.

11. Маркировать и клеймить - по ОСТ 1 00538-72.

12. Технические условия - по ОСТ 1 00538-72.

13. Для обозначения фланцевых тройников из сплава ВТ6 принят код "1".

Пример наименования и обозначения фланцевого тройника к трубопроводу D_H = 12 мм из сплава ВТ3-1:

Тройник фланцевый 12-ОСТ 1 10364-72

То же из сплава ВТ6:

Тройник фланцевый 12-1-ОСТ 1 10364-72

* По действующему отраслевому документу.

№ изм. 2
№ изв 11776
1089
Инв. № бланката
Инв. № длинника
gost.e-ecolog.ru