УДК 621.643.4.062 Группа Г18

ОТРАСЛЕВОЙ СТАНДАРТ

ТРОЙНИКИ ПЕРЕХОДНЫЕ С ДИАМЕТРОМ РЕЗЬБЫ 14 ММ НА СРЕДНЕМ ШТУЦЕРЕ
Конструкция и размеры

ОСТ 110363-72

На 5 страницах

Введен впервые

ОКП 75 9510

Распоряжением Министерства от 22 декабря 1972 г. № 087-16

срок введения установлен с 1 января 1974 г.

Несоблюдение стандарта преследуется по закону

1. Настоящий стандарт распространяется на переходные тройники, предназначенные для соединений трубопроводов по внутреннему конусу.

Издание официальное ГР 2148 от 08.05.73

Перепечатка воспрещена

Лит.изм. 1 2
№ изв. 6628 11776
1088
Инв. № дубликата
Инв. № подлинника

gost.e-ecolog.ru

2. Конструкция и размеры переходных тройников должны соответствовать указанным на чертеже и в таблице.

Rz40 (√)

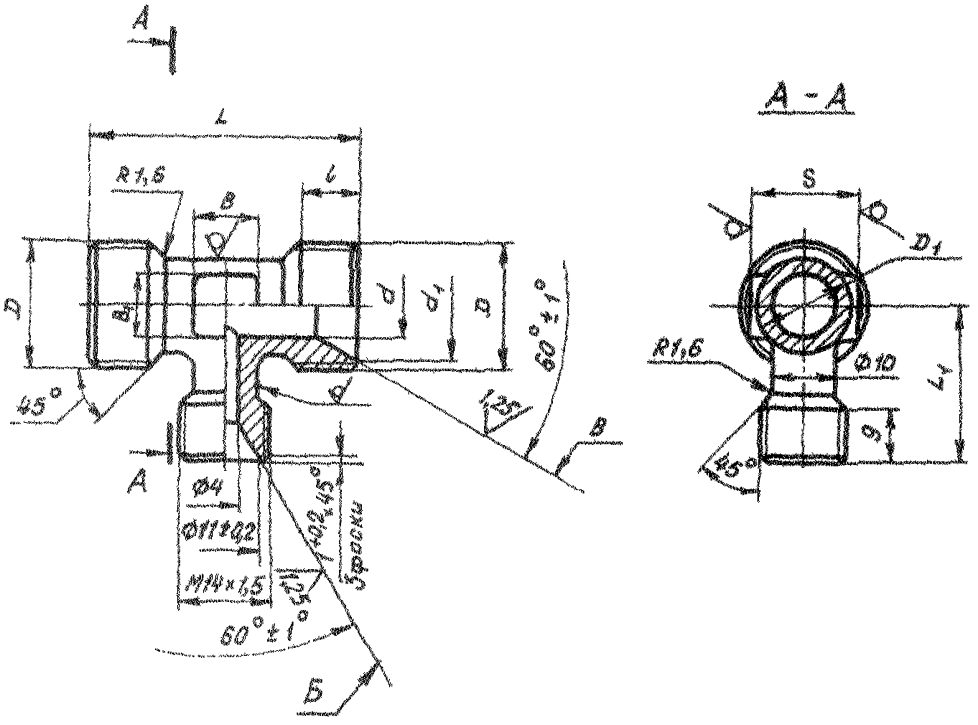

Лит. изм.	2
№ изв.	11776
Инв. № дубликата	1088
Инв. № подлинника	

Размеры, мм

Наружный диаметр трубы $D_н$	d	d_1 ±0,2	D	D_1	S	l	L	L_1	B	B_1	Масса 100 шт., кг
12	10	17,0	MR20x1,5	15	17	9	42	24	10	10	3,75
14	12	19,0	MR 22x1,5	17	19			25	12	13	4,44
16	14	21,0	MR24x1,5	19	22	11	45	26		15	5,16
18	16	24,0	MR27x1,5	22	24			28		17	5,89
20	18	27,0	MR30x1,5	24	27			30	13	18	6,57
22	20	29,0	MR33x1,5	26		12	48	32			7,34
25	23	32,0	MR36x1,5	29	30	13	50		14	22	8,50
28	26	35,0	MR39x1,5	32	32			34	15	25	9,71
30	28	35,5		34	36					28	10,50
32	30	38,0	MR42x1,5	37	41			35	16	30	11,31
34	32	41,0	MR45x1,5	39				38			12,05
36	34	44,0	MR48x1,5	41	46						12,83
38	36			43							16,62
40	38	48,0	MR52x1,5	45	50			40		32	17,40
42	40			47							20,90

3. Материал: штамповка из титановых сплавов ВТ3-1, ВТ6.

4. Термическая обработка: отжечь, группа контроля 5 ОСТ 1 00021-78.

5. Резьба – по ОСТ 1 00105-83, поле допуска 6е.

6. Неуказанные предельные отклонения размеров, формы и расположения поверхностей – по ОСТ 1 00022-80.

7. Предельные отклонения размеров необрабатываемых поверхностей – по ОСТ 1 41187-78, класс точности 5.

8. Допуск радиального биения поверхностей Б и В относительно оси соответствующих резьб – не более 0,1 мм.

9. Покрытие: Ан. Окс 2-3*.

10. Маркировать и клеймить – по ОСТ 1 000538-72.

11. Технические условия – по ОСТ 1 00538-72.

12. Для обозначения переходных тройников из сплава ВТ6 принят код "1".

Пример наименования и обозначения переходного тройника с диаметром резьбы 14 мм на среднем штуцере к трубопроводу D_H = 12 мм из сплава ВТ3-1:

Тройник переходной 12-ОСТ 1 10363-72

То же из сплава ВТ6:

Тройник переходной 12-1-ОСТ 1 10363-72

* По действующему отраслевому документу.

№ изм 2
№ изв 11776
1088
Инв № Тинката
Инв № длинника
gost.e-ecolog.ru