Инв. № дубликата | 1087
Инв. № подлинника
Изм. | Лист | № докум. | Подп. | Дата
Лит.изм. | 1 | 2
№ изв. | 6628 | 11776

УДК 621.643.4.062

Группа Г18

ОТРАСЛЕВОЙ СТАНДАРТ

ТРОЙНИКИ ПЕРЕХОДНЫЕ
Конструкция и размеры

ОСТ 1 10362-72

На 5 страницах

Введен впервые

ОКП 75 9510

Распоряжением Министерства от 22 декабря 1972 г. № 087-16

срок введения установлен с 1 января 1974 г.

Несоблюдение стандарта преследуется по закону

1. Настоящий стандарт распространяется на переходные тройники, предназначенные для соединений трубопроводов по внутреннему конусу.

Издание официальное

Гр 2147 от 08.05.73

Перепечатка воспрещена

gost.e-ecolog.ru

2. Конструкция и размеры переходных тройников должны соответствовать указанным на чертеже и в таблице.

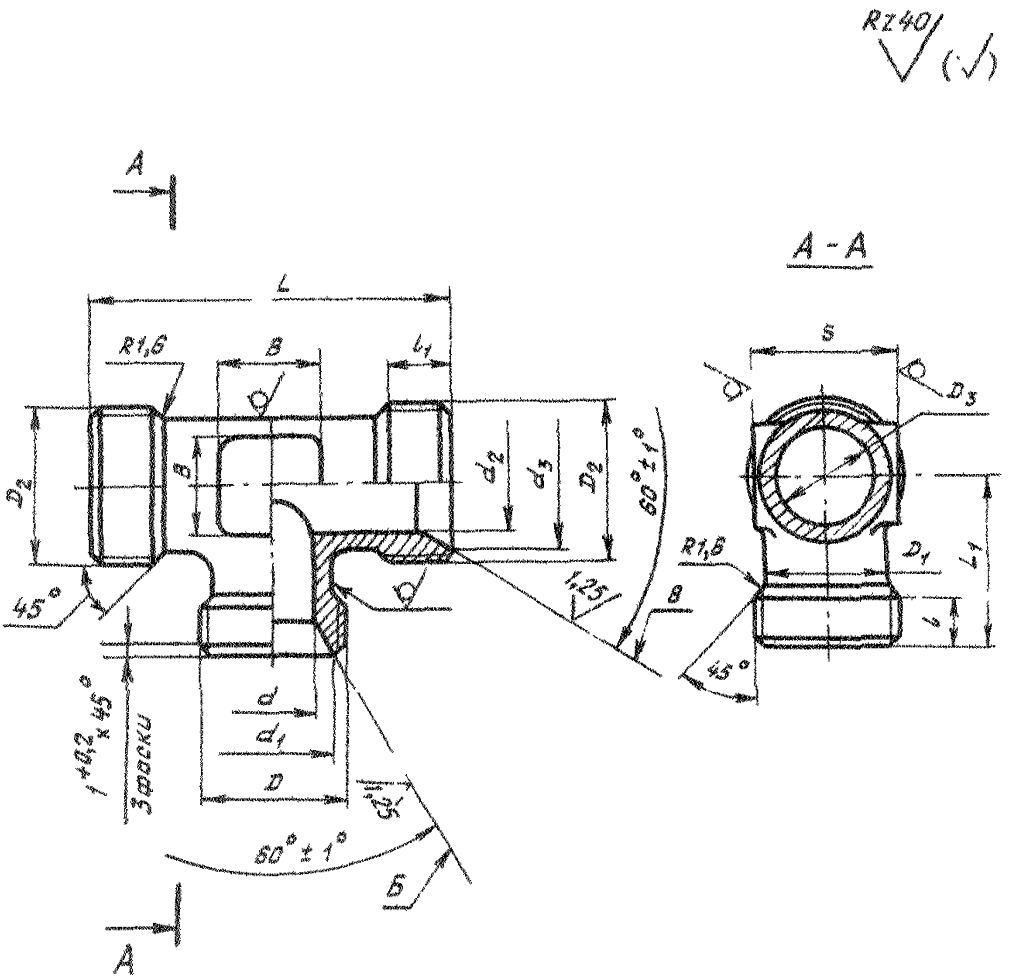

Инв. № дубликата
Инв. № подлинника
1087
Изм. 2
№ изв. 11776

Размеры,мм

Наружный диаметр трубы $D_н$	d	d_1 ±0,2	D	D_1	l	Наружный диаметр трубы $D_{н1}$	d_2	d_3 ±0,2	D_2	D_3	S	l_1	L	L_1	B	Масса 100 шт., кг
6	4	11	MR14x1,5	9	9	8	6	13	MR16x1,5	11	14	9	42	22	7	2,67
						10	8	15	MR18x1,5	13				24	9	3,07
8	6	13	MR16x1,5	11									45			3,30
						12	10	17	MR20x1,5	15	17				10	3,70
						14	12	19	MR22x1,5	17	19			25	13	4,07
						16	14	21	MR24x1,5	19	22	11	48	26	15	5,03
10	8	15	MR18x1,5	13		12	10	17	MR20x1,5	15	17	9	45	24	10	3,88
						14	12	19	MR22x1,5	17	19			25	13	4,34
						16	14	21	MR24x1,5	19	22	11	60	26	15	5,25
12	10	17	MR20x1,5	15		14	12	19	MR22x1,5	17	19	9	48	25	13	4,46
						16	14	21	MR24x1,5	19	22	11	52	26	15	5,47
						18	16	24	MR27x1,5	22	24			28	17	6,52
14	12	19	MR22x1,5	17		16	14	21	MR24x1,5	19	22		55	26	15	5,74
						18	16	24	MR27x1,5	22	24			28	17	6,97
						20	18	27	MR30x1,5	24	27			30	18	7,83
16	14	21	MR24x1,5	19	11	18	16	24	MR27x1,5	22	24				17	7,50
						20	18	27	MR30x1,5	24	27		60	32	18	8,37
18	16	24	MR27x1,5	22		22	20	29	MR33x1,5	26		12	62	33		9,05
																10,87

Размеры, мм

Продолжение

Наружный диаметр трубы $D_н$	d	d_1 ±0,2	D	D_1	L	Наружный диаметр трубы $D_{н1}$	d_2	d_3 ±0,2	D_2	D_3	S	l_1	L	L_1	B	Масса 100 шт., кг
20	18	27	MR30x1,5	24	11	22	20	29	MR33x1,5	28	27	12	65	33	18	11,35
						25	23	32	MR36x1,5	29	30	13		34	22	12,95
22	20	29	MR33x1,5	26	12	28	26	35	MR39x1,5	32	32		70	36	25	15,30
						32	30	38	MR42x1,5	37	41			38	30	17,04

3. Материал: штамповка из титановых сплавов ВТ3-1, ВТ6.

4. Термическая обработка: отжечь, группа контроля 5 ОСТ 1 00021-78.

5. Резьба – по ОСТ 1 00105-83, поле допуска 6е.

6. Неуказанные предельные отклонения размеров, формы и расположения поверхностей – по ОСТ 1 00022-80.

7. Предельные отклонения размеров необрабатываемых поверхностей – по ОСТ 1 41187-78, класс точности 5.

8. Допуск радиального биения поверхностей Б и В относительно оси соответствующих резьб – не более 0,1 мм.

9. Покрытие: Ан. Окс 2-3*.

10. Маркировать и клеймить – по ОСТ 1 00538-72.

11. Технические условия – по ОСТ 1 00538-72.

12. Для обозначения переходных тройников из сплава ВТ6 принят код "1".

Пример наименования и обозначения переходного тройника к трубопроводам $D_н$ = 12 мм и $D_н$ = 14 мм из сплава ВТ3-1:

Тройник переходной 12-14-ОСТ 1 10362-72

То же из сплава ВТ6:

Тройник переходной 12-14-1-ОСТ 1 10362-72

* По действующему отраслевому документу.

gost.e-ecolog.ru