Инв. № дубликата 1086
Инв. № подлинника
Лит.изм. 1 2
№ изв. 6628 11776

УДК 621.643.4.063 Группа Г18

ОТРАСЛЕВОЙ СТАНДАРТ

ОСТ 1 10361-72

ТРОЙНИКИ ПРОХОДНЫЕ
Конструкция и размеры

На 5 страницах

Введен впервые

ОКП 75 9510

Распоряжением Министерства от 22 декабря 1072 г. № 087-16

срок введения установлен с 1 января 1974 г.

Несоблюдение стандарта преследуется по закону

1. Настоящий стандарт распространяется на проходные тройники, предназначенные для соединений трубопроводов по внутреннему конусу.

Издание официальное ГР 2146 от 08.05.73 Перепечатка воспрещена

gost.e-ecolog.ru

2. Конструкция и размеры проходных тройников должны соответствовать указанным на чертеже и в таблице.

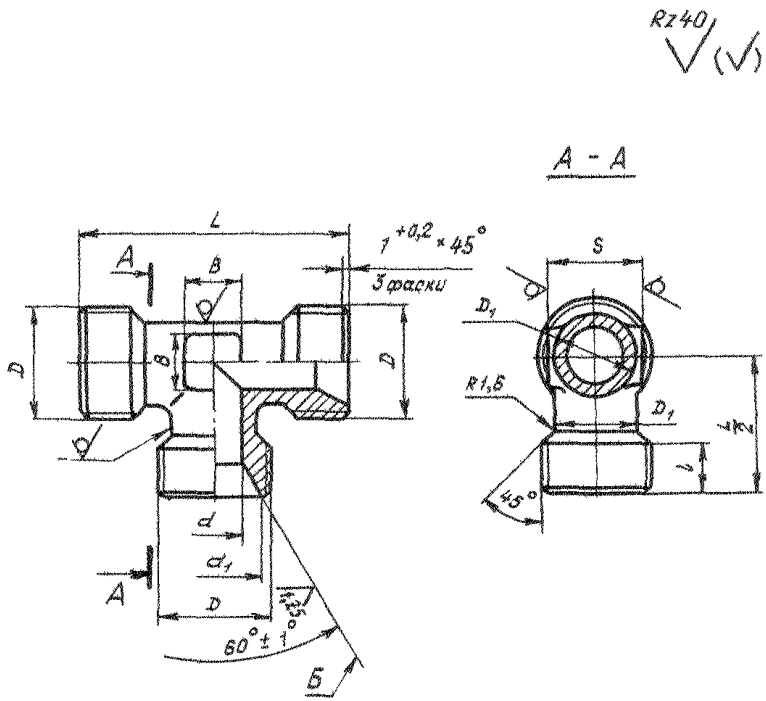

Инв. № дубликата
Инв. № подлинника
1086
Лит.изм. 2
№ изв. 11776

Размеры, мм

Наружный диаметр трубы $D_н$	d	d_1 ±0,2	D	D_1	S	l	L	B	Масса 100 шт., кг
6	4	11,0	М14х1,5	9	12	9	42	5	2,20
8	6	13,0	М16х1,5	11	14		45	7	3,03
10	8	15,0	М18х1,5	13			48	9	3,84
12	10	17,0	М20х1,5	15	17			10	5,00
14	12	19,0	М22х1,5	17	19		50	13	6,04
16	14	21,0	М24х1,5	19	22	11	55	15	7,19
18	16	24,0	М27х1,5	22	24		60	17	8,45
20	18	27,0	М30х1,5	24	27			18	9,64
22	20	29,0	М33х1,5	26		12	58		10,93
25	23	32,0	М36х1,5	29	30	13	72	22	13,16
28	26	35,0	М39х1,5	32	32		75	25	15,40
30	28	35,5		34	36			28	16,89
32	30	38,0	М42х1,5	37	41		80	30	18,59
34	32	41,0	М45х1,5	39					20,27
36	34	44,0	М48х1,5	41	46		85		22,02
38	36			43					23,80
40	38	48,0	М52х1,5	45	50		90	32	26,30
42	40			47					28,40

3. Материал: штамповка из титановых сплавов ВТ3-1, ВТ6.

4. Термическая обработка: отжечь, группа контроля 5 ОСТ 1 00021-78.

5. Резьба – по ОСТ 1 00105-83, поле допуска 6е.

6. Неуказанные предельные отклонения размеров, формы и расположения поверхностей – по ОСТ 1 00022-80.

7. Предельные отклонения размеров необрабатываемых поверхностей – по ОСТ 1 41187-78, класс точности 5.

8. Допуск радиального биения поверхности Б относительно оси резьбы – не более 0,1 мм.

9. Покрытие: Ан. Окс 2-3*.

10. Маркировать и клеймить – по ОСТ 1 00538-72.

11. Технические условия – по ОСТ 1 00538-72.

12. Для обозначения проходных тройников из сплава ВТ6 принят код "1".

Пример наименования и обозначения проходного тройника к трубопроводу $D_н$=12 мм из сплава ВТ3-1:

Тройник проходной 12-ОСТ 1 10361-72

То же из сплава ВТ6:

Тройник проходной 12-1-ОСТ 1 10361-72

* По действующему отраслевому документу.

№ изм. 1 2
№ изв 6628 11776
Инв. № дубликата 1086
Инв. № подлинника
gost.e-ecolog.ru