УДК 621.643.4.062

Группа Г18

ОТРАСЛЕВОЙ СТАНДАРТ

ОСТ 1 10360-72

УГОЛЬНИКИ ФЛАНЦЕВЫЕ С УГЛОМ НАКЛОНА 135° ГЕРМЕТИЗИРУЕМЫЕ

Конструкция и размеры

На 5 страницах

Введен впервые

ОКП 75 9510

Распоряжением Министерства от 22 декабря 1972 г. № 087-16

срок введения установлен с 1 января 1974 г.

Несоблюдение стандарта преследуется по закону

1. Настоящий стандарт распространяется на фланцевые угольники, предназначенные для соединений трубопроводов по внутреннему конусу.

Издание официальное ГР 2145 от 08.05.73

Перепечатка воспрещена

Лит. изм. 1 2
№ изв. 0628 11776
Инв. № дубликата 1085
Инв. № подлинника

gost.e-ecolog.ru

2. Конструкция и размеры фланцевых угольников должны соответствовать указанным на чертеже и в таблице.

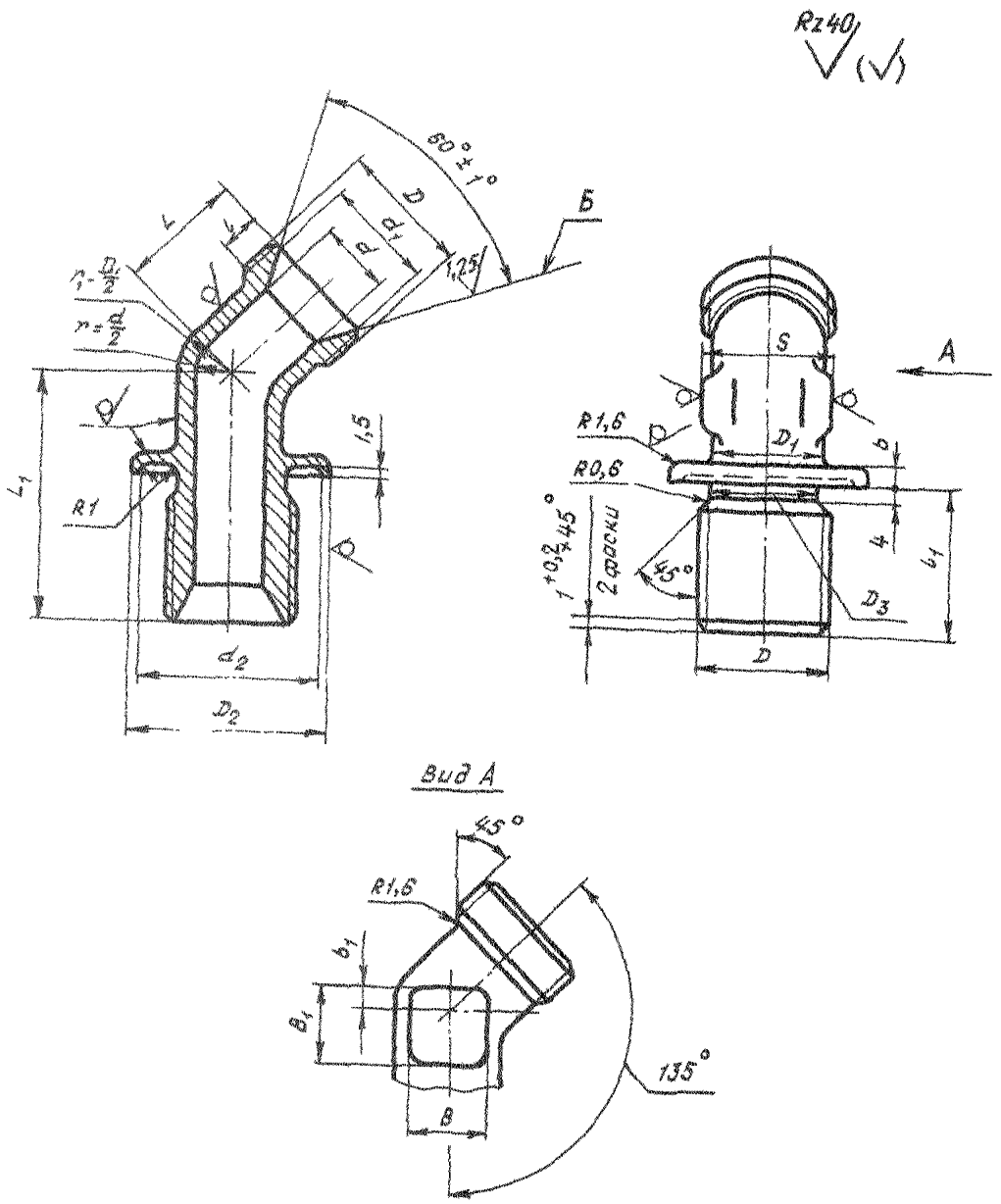

Инв. № дубликата
Инв. № подлинника
1085
Лит.изм. 2
№ изв. 11776

Инв. № дубликата		Лит.изм.	2											
Инв. № подлинника	1085	№ изв.	11776											

Размеры, мм

Наружный диаметр трубы $D_н$	d	d_1 ±0,2	d_2	D	D_1	D_2	D_3	S	l	l_1	L	L_1	b	b_1	B	B_1	Масса 100 шт., кг
6	4	11,0	20	MR14x1,5	9	23	11,8	12	9	25	18	36	3	2	5	6	2,08
8	6	13,0	22	MR16x1,5	11	25	13,8	14							7	7	2,84
10	8	15,0	25	MR18x1,5	13	28	15,8				19	38		3	9	9	3,59
12	10	17,0	27	MR20x1,5	15	30	17,8	17			20	40		4	10	10	4,30
14	12	19,0	30	MR22x1,5	17	33	19,8	19			22	42			13	13	5,40
16	14	21,0	32	MR24x1,5	19	35	21,8	22	11	28	24	46		5	15	15	6,70
18	16	24,0	35	MR27x1,5	22	38	24,8	24		29		48			17	16	8,30
20	18	27,0	38	MR30x1,5	24	41	27,8	27		30	26	50		6	18	18	9,53
22	20	29,0	40	MR33x1,5	26	43	30,8		12	31	28	52	4			20	11,03
25	23	32,0	42	MR36x1,5	29	46	33,8	30	13	33	31	56		7	22	21	13,30
28	26	35,0	45	MR39x1,5	32	49	36,8	32			32	58		8	25	22	16,30
30	28	35,5			34			36						9	28	25	17,59
32	30	38,0	52	MR42x1,5	37	56	39,8	41			33				30		19,80
34	32	41,0	55	MR45x1,5	39	59	42,8				34	60		10		26	21,04
36	34	44,0	60	MR48x1,5	41	64	45,8	46			36					28	23,60
38	36				43												25,20
40	38	48,0	64	MR52x1,5	45	68	49,8	50			40	66			32	32	27,80
42	40				47												30,00

3. Материал: штамповка из титановых сплавов ВТ3-1, ВТ6.

4. Термическая обработка: отжечь, группа контроля 5 ОСТ 1 00021-78.

5. Резьба – по ОСТ 1 00105-83, поле допуска 6е.

6. Неуказанные предельные отклонения размеров, формы и расположения поверхностей – по ОСТ 1 00022-80.

7. Предельные отклонения размеров необрабатываемых поверхностей – по ОСТ 1 41187-78, класс точности 5.

8. Допуск радиального биения поверхности Б относительно оси резьбы – не более 0,1 мм.

9. Покрытие: Ан. Окс 2-3*.

10. Маркировать и клеймить – по ОСТ 1 00538-72.

11. Технические условия – по ОСТ 1 00538-72.

12. Для обозначения фланцевых угольников из сплава ВТ6 принят код "1".

Пример наименования и обозначения фланцевого герметизируемого угольника с углом наклона 135° к трубопроводу $D_н$ = 12 мм из сплава ВТ3-1:

Угольник фланцевый 12-ОСТ 1 10360-72

То же из сплава ВТ6:

Угольник фланцевый 12-1-ОСТ 1 10360-72

* По действующему отраслевому документу.

Инв. № дубликата | Инв. № подлинника 1085 | № изм 2 | № изв 11776

gost.e-ecolog.ru