УДК 621.643.4.002

Группа Г18

ОТРАСЛЕВОЙ СТАНДАРТ

УГОЛЬНИКИ ФЛАНЦЕВЫЕ С УГЛОМ НАКЛОНА 135°
Конструкция и размеры

ОСТ 1 10358-72

На 5 страницах

Введен впервые

ОКП 75 9810

Распоряжением Министерства от 22 декабря 1972 г. № 087-16

срок введения установлен с 1 января 1974 г.

Несоблюдение стандарта преследуется по закону

1. Настоящий стандарт распространяется на фланцевые угольники, предназначенные для соединений трубопроводов по внутреннему конусу.

Издание официальное

Гр 2143 от 08.05.73

Перепечатка воспрещена

Инв. № дубликата 1083
Инв. № подлинника
Изм. 1 2
№ изв. 0628 11776

gost.e-ecolog.ru

2. Конструкция и размеры фланцевых угольников должны соответствовать указанным на чертеже и в таблице.

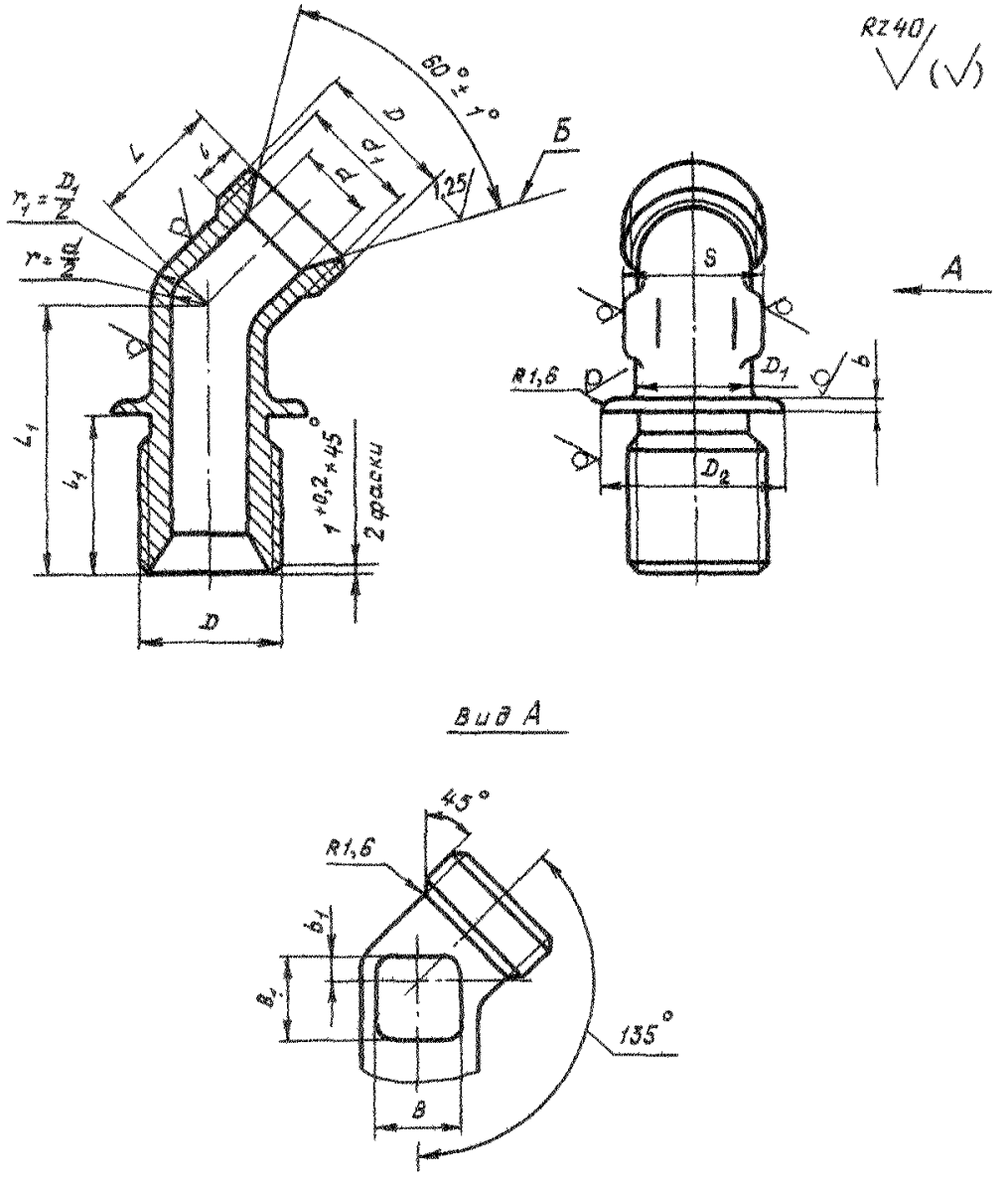

Вид А

Инв. № дубликата
Инв. № подлинника
1083
Лит. изм. 2
№ изв. 11776

Размеры, мм

Наружный диаметр трубы $D_н$	d	d_1 ±0,2	D	D_1	D_2	S	l	l_1	L	L_1	b	b_1	B	B_1	Масса 100 шт., кг
6	4	11,0	MR14x1,5	9	22	12	9	25	18	36	2	2	5	6	2,03
8	6	13,0	MR16x1,5	11	24	14							7	7	2,61
10	8	15,0	MR18x1,5	13	26				19	38		3	9	9	3,28
12	10	17,0	MR20x1,5	15	28	17			20	40		4	10	10	4,12
14	12	19,0	MR 22x1,5	17	30	19			22	42	2		13	13	4,87
16	14	21,0	MR24x1,5	19	35	22	11	28	24	46		5	15	15	5,89
18	16	24,0	MR27x1,5	22	38	24		29		48			17	16	7,00
20	18	27,0	MR30x1,5	24	42	27		30	26	50		6	18	18	8,24
22	20	29,0	MR33x1,5	26	45		12	31	28	52				20	9,75
25	23	32,0	MR36x1,5	29	48	30	13	33	31	56	3	7	22	21	12,25
28	26	35,0	MR39x1,5	32	50	32			32	58		8	25	22	15,13
30	28	35,5		34		36						9	28	25	17,05
32	30	38,0	MR42x1,5	37	55	41			33				30		18,85
34	32	41,0	MR45x1,5	39	60				34			10		26	20,07
36	34	44,0	MR48x1,5	41	65	46			36	60				28	22,69
38	36			43											24,43
40	38	48,0	MR52x1,5	45	70	50			40	66			32	32	27,30
42	40			47											29,50

3. Материал: штамповка из титановых сплавов ВТ3-1, ВТ6.

4. Термическая обработка: отжечь, группа контроля 5 ОСТ 1 00021-78.

5. Резьба – по ОСТ 1 00105-83, поле допуска 6е.

6. Проточки резьбы – по ОСТ 1 00010-81.

7. Неуказанные предельные отклонения размеров, формы и расположения поверхностей – по ОСТ 1 00022-80.

8. Предельные отклонения размеров необрабатываемых поверхностей – по ОСТ 1 41187-78, класс точности 5.

9. Допуск радиального биения поверхности Б относительно оси резьбы – не более 0,1 мм.

10. Покрытие: Ан. Окс 2-3*.

11. Маркировать и клеймить – по ОСТ 1 00538-72.

12. Технические условия – по ОСТ 1 00538-72.

13. Для обозначения фланцевых угольников из сплава ВТ6 принят код "1".

Пример наименования и обозначения фланцевого угольника с углом наклона 135° к трубопроводу D_H = 12 мм из сплава ВТ3-1:

Угольник фланцевый 12-ОСТ 1 10358-72

То же из сплава ВТ6:

Угольник фланцевый 12-1-ОСТ 1 10358-72

* По действующему отраслевому документу.

№ изм 2
№ изв 11776
Инв. № бликата
Инв. № длинника 1083
gost.e-ecolog.ru