УДК 621.643.4.062 Группа Г18

ОТРАСЛЕВОЙ СТАНДАРТ

ОСТ 1 10356-72

УГОЛЬНИКИ ПРОХОДНЫЕ
Конструкция и размеры

На 5 страницах

Введен впервые

ОКП 75 9510

Распоряжением Министерства от 22 декабря 1972 г. № 087-16

срок введения установлен с 1 января 1974 г.

Несоблюдение стандарта преследуется по закону

1. Настоящий стандарт распространяется на проходные угольники, предназначенные для соединений трубопроводов по внутреннему конусу.

Издание официальное ГР 2141 от 08.05.73

Перепечатка воспрещена

Лит.изм 1 2
№ изв 0023 11776
1081
инв. № дубликата
инв. № подлинника

gost.e-ecolog.ru

2. Конструкция и размеры проходных угольников должны соответствовать указанным на чертеже и в таблице.

RZ40

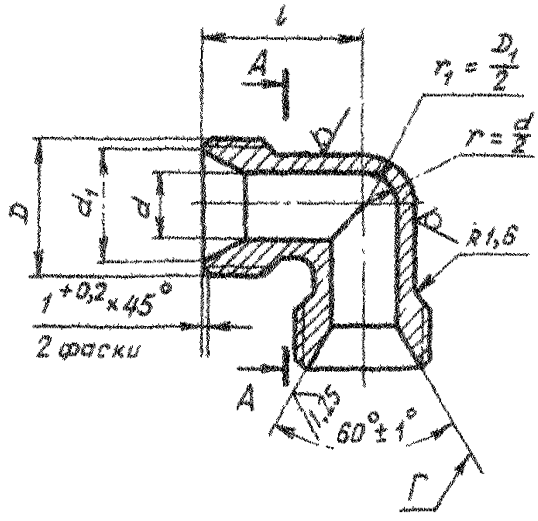

А - А

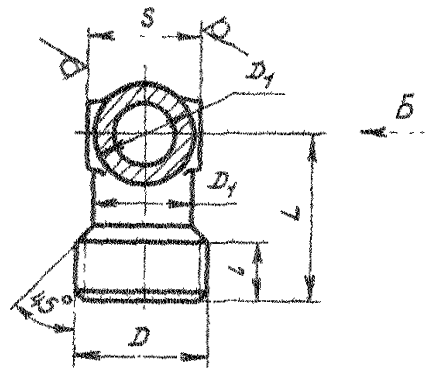

Вид Б

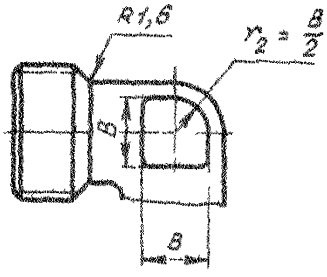

Инв. № дубликата
Инв. № подлинника
1081
Лит.изм. 2
№ изв. 11776

Размеры, мм

Наружный диаметр трубы $D_н$	d	d_1 ±0,2	D	D_1	S	l	L	B	Масса 100 шт., кг
6	4	11,0	MR14x1,5	9	12	9	21	5	1,45
8	6	13,0	MR16x1,5	11	14		22	7	1,96
10	8	15,0	MR18x1,5	13			24	9	2,33
12	10	17,0	MR20x1,5	15	17			10	2,88
14	12	19,0	MR22x1,5	17	19		25	13	3,61
16	14	21,0	MR24x1,5	19	22	11	28	15	4,41
18	16	24,0	MR27x1,5	22	24		30	17	5,34
20	18	27,0	MR30x1,5	24	27			18	6,36
22	20	29,0	MR33x1,5	26		12	33		7,60
25	23	32,0	MR36x1,5	29	30	13	36	22	9,91
28	26	35,0	MR39x1,5	32	32		38	25	13,00
30	28	35,5		34	36			28	15,10
32	30	38,0	MR42x1,5	37	41		40	30	16,86
34	32	41,0	MR45x1,5	39					19,09
36	34	44,0	MR48x1,5	41	46		42		20,08
38	36			43					23,25
40	38	48,0	MR52x1,5	45	50		44	32	25,80
42	40			47					29,10

3. Материал: штамповка из титановых сплавов ВТ3-1, ВТ6.

4. Термическая обработка: отжечь, группа контроля 5 ОСТ 1 00021-78.

5. Резьба – по ОСТ 1 00105-83, поле допуска 6е.

6. Неуказанные предельные отклонения размеров, формы и расположения поверхностей – по ОСТ 1 00022-80.

7. Предельные отклонения размеров необрабатываемых поверхностей – по ОСТ 1 41187-78, класс точности 5.

8. Допуск радиального биения поверхности Г относительно оси резьбы – не более 0,1 мм.

9. Покрытие: Ан. Окс 2-3*.

10. Маркировать и клеймить – по ОСТ 1 00538-72.

11. Технические условия – по ОСТ 1 00538-72.

12. Для обозначения проходных угольников из сплава ВТ6 принят код "1".

Пример наименования и обозначения проходного угольника к трубопроводу $D_н$ = 12 мм из сплава ВТ3-1:

Угольник проходной 12-ОСТ 1 10356-72

То же из сплава ВТ6:

Угольник проходной 12-1-ОСТ 1 10356-72

Изм.	№ изв.	№
1	6628	11776
2		

Инв. № дубликата 1081

Инв. № подлинника

* По действующему отраслевому документу.

gost.e-ecolog.ru