УДК 621.643.4.065

Группа Г18

ОТРАСЛЕВОЙ СТАНДАРТ

ПЕРЕХОДНИКИ ПРЯМЫЕ
Конструкция и размеры

ОСТ 110355-72

На 6 страницах

Введен впервые

ОКП 75 9510

Распоряжением Министерства от 22 декабря 1972 г. № 087-16

срок введения установлен с 1 января 1974 г.

Несоблюдение стандарта преследуется по закону

1. Настоящий стандарт распространяется на прямые переходники, предназначенные для соединений трубопроводов по внутреннему конусу.

Издание официальное

ГР 2140 от 08.05.73

Перепечатка воспрещена

Инв. № дубликата 1080
Инв. № подлинника
Лит.изм. 1 2
№ изв. 6628 11776

gost.e-ecolog.ru

2. Конструкция и размеры прямых переходников должны соответствовать указанным на чертеже и в таблице.

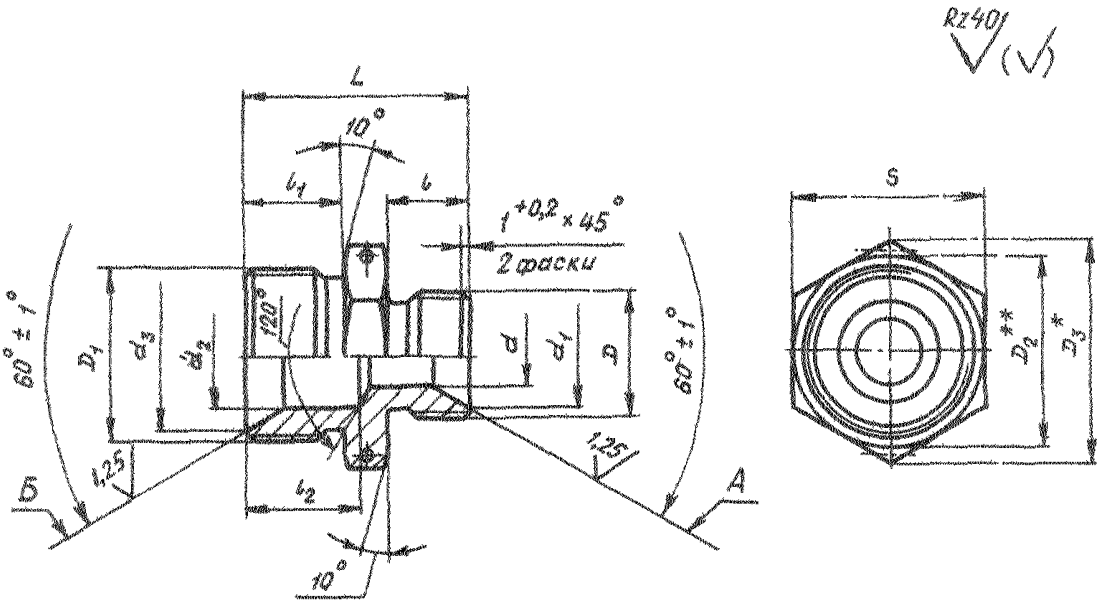

* Размер для справок.

** $D_2 \approx S$.

Лит. изм. 2
№ изв. 11776
Инв. № дубликата
Инв. № подлинника 1080

Размеры, мм

Наружный диаметр трубы $D_н$	d	d_1 ±0,2	D	l	Наружный диаметр трубы $D_{н1}$	d_2	d_3 ±0,2	D_1	D_3	S	l_1	l_2	L	Масса 100 шт., кг
6	4	11	MR14×1,5	13	8	6	13,0	MR16×1,5	19,6	17	13	16	32	1,83
					10	8	15,0	MR18×1,5	21,9	19				2,06
					12	10	17,0	MR20×1,5	25,4	22				2,39
8	6	13	MR16×1,5		10	8	15,0	MR18×1,5	21,9	19				2,18
					12	10	17,0	MR20×1,5	25,4	22				2,52
					14	12	19,0	MR22×1,5	27,7	24				2,94
10	8	15	MR18×1,5		12	10	17,0	MR20×1,5	25,4	22				2,62
					14	12	19,0	MR22×1,5	27,7	24				3,08
					16	14	21,0	MR24×1,5	31,2	27	15	18	35	3,78
12	10	17	MR20×1,5		14	12	19,0	MR22×1,5	27,7	24	13	16	32	3,27
					16	14	21,0	MR24×1,5	31,2	27	15	18	35	3,92
					18	16	24,0	MR27×1,5	34,6	30				4,52
14	12	19	MR22×1,5		16	14	21,0	MR24×1,5	31,2	27				3,85
					18	16	24,0	MR27×1,5	34,6	30				4,49
					20	18	27,0	MR30×1,5	36,9	32				5,19
16	14	21	MR24×1,5	15	18	16	24,0	MR27×1,5	34,6	30				5,11
					20	18	27,0	MR30×1,5	36,9	32			38	5,38
18	16	24	MR27×1,5											5,72
					22	20	29,0	MR33×1,5	41,6	36	16	19	40	7,06

Продолжение

Размеры, мм

Наружный диаметр трубы $D_н$	d	d_1 ±0,2	D	l	Наружный диаметр трубы $D_{н1}$	d_2	d_3 ±0,2	D_1	D_3	S	l_1	l_2	L	Масса 100 шт., кг
20	18	27	M30x1,5	15	22	20	29,0	M33x1,5	41,6	36	16	19	40	7,26
					25	23	32,0	M36x1,5	47,3	41	17			6,91
22	20	29	M33x1,5	16										7,41
					28	26	35,0	M39x1,5				20	42	8,37
25	23	32	M36x1,5	17										8,41
					30	28	35,5							9,22
28	26	35	M39x1,5											8,83
					32	30	38,0	M42x1,5	53,1	46				10,21

3. Материал: титановые сплавы ВТ3-1, ВТ6.

4. Термическая обработка: отжечь, группа контроля 5 ОСТ 1 00021-78.

5. Резьба - по ОСТ 1 00105-83, поле допуска 6е.

6. Проточки резьбы - по ОСТ 1 00010-81.

7. Неуказанные предельные отклонения размеров, формы и расположения поверхностей - по ОСТ 1 00022-80.

8. Отверстия для контровки - по ОСТ 1 03815-76.

9. Допуск радиального биения поверхностей А и Б относительно оси соответствующих резьб - не более 0,1 мм.

10. Покрытие: Ан. Окс 2-3*.

11. Маркировать и клеймить - по ОСТ 1 00538-72.

12. Технические условия - по ОСТ 1 00538-72.

13. Для обозначения прямых переходников из сплава ВТ6 принят код "1".

Пример наименования и обозначения прямого переходника к трубопроводам $D_н$ = 12 мм и $D_{н_1}$ = 18 мм из сплава ВТ3-1:

Переходник прямой 12-18-ОСТ 1 10355-72

То же из сплава ВТ6:

Переходник прямой 12-18-1-ОСТ 1 10355-72

* По действующему отраслевому документу.

№ изм 1 2
№ изв 6628 11776
Инв № дубликата
Инв № подлинника 1080
gost.e-ecolog.ru