УДК 621.643.4.065 Группа Г18

ОТРАСЛЕВОЙ СТАНДАРТ

ПРОХОДНИКИ ПРЯМЫЕ УДЛИНЕННЫЕ
Конструкция и размеры

ОСТ 1 10353-72

На 5 страницах

Введен впервые

ОКП 75 9510

Распоряжением Министерства от 22 декабря 1972 г. № 087-16

срок введения установлен с 1 января 1974 г.

Несоблюдение стандарта преследуется по закону

1. Настоящий стандарт распространяется на прямые проходники, предназначенные для соединений трубопроводов по внутреннему конусу.

Издание официальное ГР 2138 от 08.05.73

Перепечатка воспрещена

Лит.изм 1 2
№ изв. 6628 11776
Инв. № дубликата 1078
Инв. № подлинника

gost.e-ecolog.ru

2. Конструкция и размеры прямых проходников должны соответствовать указанным на чертеже и в таблице.

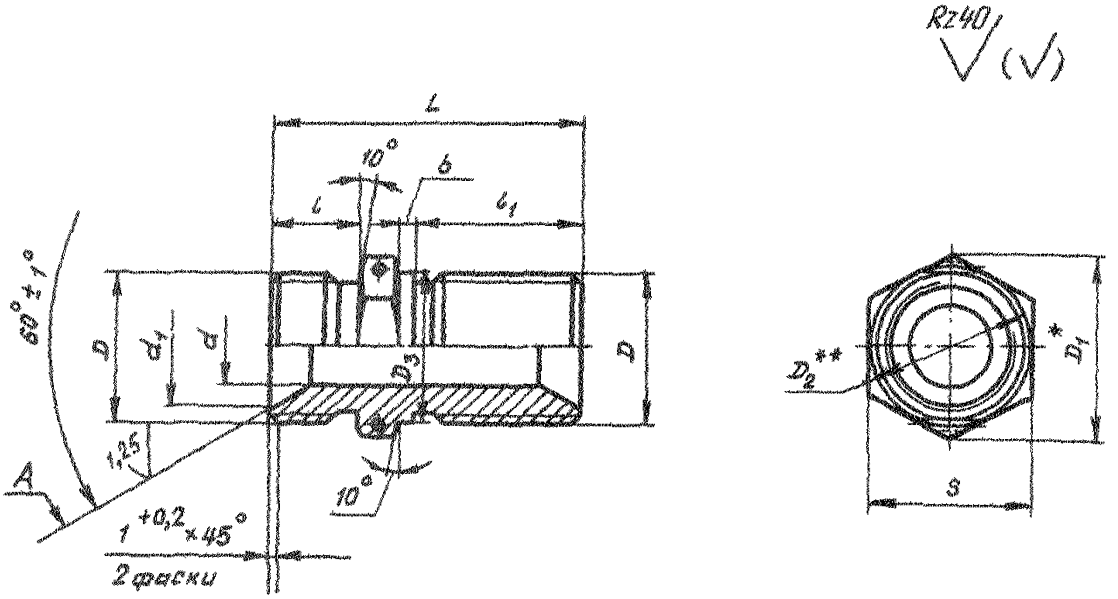

* Размер для справок.

** $D_2 \approx S$.

Инв. № дубликата 1078
Инв. № подлинника
№ изм. 11776
Лист 2

Размеры, мм

Наружный диаметр трубы $D_н$	d	d_1 ±0,2	D	D_1	D_3	S	l	l_1	L	b	Масса 100 шт., кг
6	4	11,0	M14x1,5	19,6	16,2	17	13	25	46	2,0	2,45
8	6	13,0	M16x1,5								3,12
10	8	15,0	M18x1,5	21,9	18,2	19					4,14
12	10	17,0	M20x1,5	25,4	20,2	22					5,23
14	12	19,0	M22x1,5	27,7	22,2	24					6,36
16	14	21,0	M24x1,5	31,2	24,2	27	15	28	53	2,5	7,85
18	16	24,0	M27x1,5	34,6	27,2	30		29			9,56
20	18	27,0	M30x1,5	36,9	30,2	32		30	56		11,42
22	20	29,0	M33x1,5	41,6	33.2	36	16	31	59		13,30
25	23	32,0	M36x1,5	47,3	36,2	41	17	33	61		17,56
28	26	35,0	M39x1,5		39,2						21,00
30	28	35,5									23,52
32	30	38,0	M42x1,5	53,1	42,2	46			63	3,0	25,20
34	32	41.0	M45x1,5		45,2						27,20
36	34	44,0	M48x1,5	57,7	48,2	50					29,40
38	36										27,00
40	38	48,0	M52x1,5	63,5	52,2	55					27,70
42	40										26,40

3. Материал: титановые сплавы ВТ3-1, ВТ6.

4. Термическая обработка: отжечь, группа контроля 5 ОСТ 1 00021-78.

5. Резьба – по ОСТ 1 00105-83, поле допуска 6е.

6. Проточки резьбы – по ОСТ 1 00010-81.

7. Неуказанные предельные отклонения размеров, формы и расположения поверхностей – по ОСТ 1 00022-80.

8. Отверстия для контровки – по ОСТ 1 03815-76.

9. Допуск радиального биения поверхности А относительно оси резьбы – не более 0,1 мм.

10. Покрытие: Ан. Окс 2-3*.

11. Маркировать и клеймить – по ОСТ 1 00538-72.

12. Технические условия – по ОСТ 1 00538-72.

13. Для обозначения прямых проходников из сплава ВТ6 принят код "1".

Пример наименования и обозначения прямого удлиненного проходника к трубопроводу $D_н$ = 12 мм из сплава ВТ3-1:

Проходник прямой 12-ОСТ 1 10353-72

То же из сплава ВТ6:

Проходник прямой 12-1-ОСТ 1 10353-72

* По действующему отраслевому документу.

№ изм 1 2
№ изв 6628 11776
Инв. № дубликата 1078
Инв. № подлинника
gost.e-ecolog.ru