УДК 621.643.4:62-238.23

Группа Г18

ОТРАСЛЕВОЙ СТАНДАРТ

ГАЙКИ НАКИДНЫЕ ДЛЯ СФЕРИЧЕСКИХ НИППЕЛЕЙ
Конструкция и размеры

ОСТ 1 10351-72

На 5 страницах

Введен впервые

ОКП 75 6510

Распоряжением Министерства от 22 декабря 1972 г. № 087-16

срок введения установлен с 1 января 1974 г.

Несоблюдение стандарта преследуется по закону

1. Настоящий стандарт распространяется на накидные гайки, предназначенные для соединений трубопроводов по внутреннему конусу.

Издание официальное ПР 2136 от 08.05.73 Перепечатка воспрещена

Инв. № дубликата 1076
Инв. № подлинника
Лит. изм. 1 2
№ изв. 0628 11776

gost.e-ecolog.ru

2.Конструкция и размеры накидных гаек должны соответствовать указанным на чертеже и в таблице.

Rz40 (√)

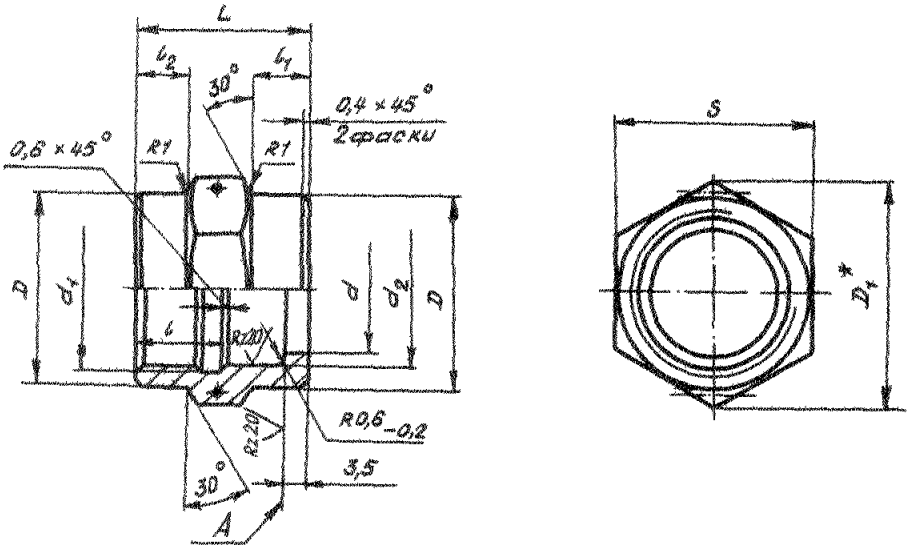

* Размер для справок.

Лит.изм. 2
№ изв. 11776
Инв. № дубликата 1078
Инв. № подлинника

Размеры, мм

Наружный диаметр трубы $D_н$	d	d_1	d_2	D	D_1	S	l	l_1	l_2	L	Масса 100 шт., кг
18	21	M27x1,5	25,5	31	36,9	32	14	9	8	28	3,25
20	23	M30x1,5	28,5	34	41,6	36	15	10		29	3,81
22	25	M33x1,5	31,5	37	47,3	41			9	32	4,73
25	28	M36x1,5	34,5	40			16			33	4,90
28	31	M39x1,5	37,5	43	53,1	46			10	34	5,90
30	33									35	6,55
32	35	M42x1,5	40,5	46							6,58
34	37	M45x1,5	43,5	50	57,7	50				36	9,62
36	39	M48x1,5	46,5	53	63,5	55				38	10,54
38	41										9,97

3. Материал: титановые сплавы ВТ3-1, ВТ6.

4. Термическая обработка: отжечь, группа контроля 5 ОСТ 1 00021-78.

5. Резьба – по ОСТ 1 00105-83, поле допуска 5Н6Н.

6. Проточки и фаски резьбы – по ОСТ 1 00010-81.

7. Неуказанные предельные отклонения размеров, формы и расположения поверхностей – по ОСТ 1 00022-80.

8. Отверстия для контровки – по ОСТ 1 03815-76.

9. Допуск торцового биения поверхности А относительно оси резьбы – не более 0,1 мм.

10. Покрытие: Ан. Окс 8-10*.

11. Маркировать и клеймить – по ОСТ 1 00538-72.

12. Технические условия – по ОСТ 1 00538-72.

13. Для обозначения накидных гаек из сплава ВТ6 принят код "1".

Пример наименования и обозначения накидной гайки для сферических ниппелей к трубопроводу $D_н$ = 18 мм из сплава ВТ3-1:

Гайка накидная 18-ОСТ 1 10351-72

То же из сплава ВТ6:

Гайка накидная 18-1-ОСТ 1 10351-72

* По действующему отраслевому документу.

Инв № дубликата 1076
Инв № подлинника
№ изм 2
№ изв 11776
gost.e-ecolog.ru