УДК 621.643.4:62-238.23 Группа Г18

ОТРАСЛЕВОЙ СТАНДАРТ

ГАЙКИ НАКИДНЫЕ ДЛЯ ПОЛУСФЕРИЧЕСКИХ НИППЕЛЕЙ
Конструкция и размеры

ОСТ 1 10350-72

На 5 страницах

Введен впервые

ОКП 75 9510

Распоряжением Министерства от 22 декабря 1972 г. № 087-16

срок введения установлен с 1 января 1974 г.

Несоблюдение стандарта преследуется по закону

1. Настоящий стандарт распространяется на накидные гайки, предназначенные для соединений трубопроводов по внутреннему конусу.

Издание официальное ГР 2135 от 08.05.73

Перепечатка воспрещена

Лит. изм. а 2 3
№ изв. 5425 6627 11776
Инв. № дубликата 1075
Инв. № подлинника

gost.e-ecolog.ru

2. Конструкция и размеры накидных гаек должны соответствовать указанным на чертеже и в таблице.

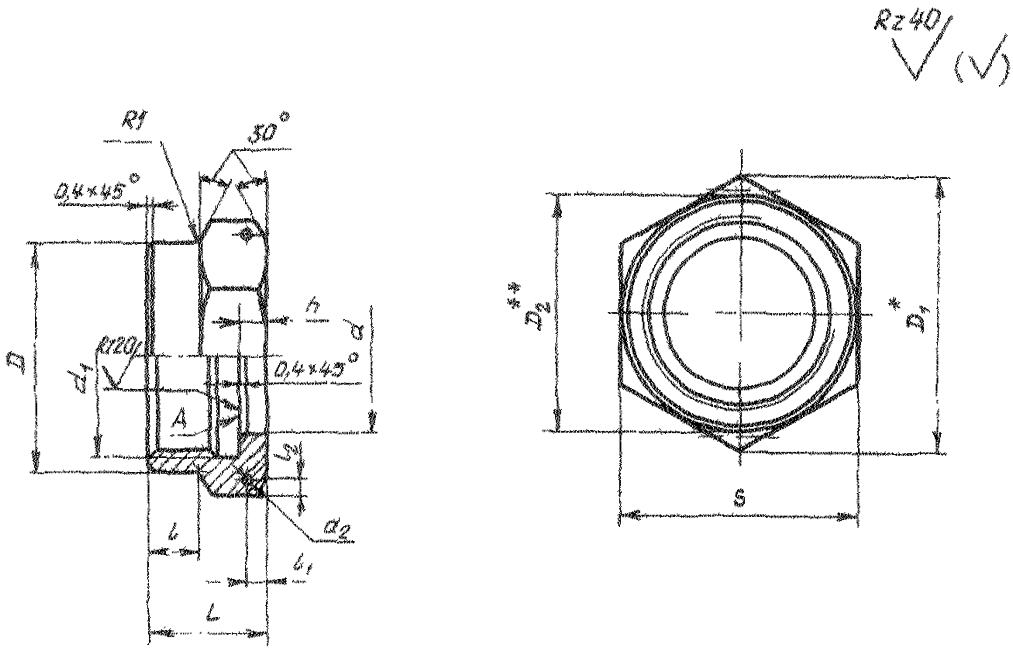

* Размер для справок.

** $D_2 \approx S$.

Инв. № дубликата
Инв. № подлинника
1075
Лит. изм. 3
№ изв. 11776

Инв. № дубликата		Лит.изм.	3										
Инв. № подлинника	1075	№ изв.	11776										

Размеры, мм

Наружный диаметр трубы $D_н$	d H11	d_1	d_2 +0,12 −0,06	D	D_1	S	l	l_1	l_2 Номин.	l_2 Пред. откл.	L	h	Масса 100 шт., кг
6	8,7	M14x1,5	1,2	17	21,9	19	7	3,0	2	±0,2	14	3	0,91
8	10,7	M16,1,5		19	25,4	22							1,13
10	12,7	M18x1,5		21	27,7	24		3,5					1,27
12	14,7	M20x1,5		23	31,2	27					15		2,01
14	16,7	M22x1,5		25			8						1,52
16	18,7	M24x1,5		27	34,6	30					18	4	2,24
18	21,3	M27x1,5		30	36,9	32							2,39
20	23,3	M30x1,5	1,5	34	41,6	36			3	±0,3			3,11
22	25,3	M33x1,5		37	47,3	41							4,04
25	28,3	M36x1,5	1,2	40					2	±0,2			3,61
28	31,3	M39x1,5	2,0	43	53,1	46		4,5	4	±0,3	21	5	5,50
30	33,3												5,26
32	35,3	M42x1,5	1,5	46					3				4,63
34	37,3	M45x1,5	2,0	50	57,7	50	10		4				5,73
36	39,3	M48x1,5		53	63,5	55							7,11
38	41,3												6,84

3. Материал: титановые сплавы ВТ3-1, ВТ6.

4. Термическая обработка: отжечь, группа контроля 5 ОСТ 1 00021-78.

5. Резьба - по ОСТ 1 00105-83, поле допуска 5Н6Н.

6. Проточки и фаски резьбы - по ОСТ 1 00010-81.

7. Неуказанные предельные отклонения размеров, формы и расположения поверхностей - по ОСТ 1 00022-80.

8. Допуск радиального биения поверхности d и торцового - поверхности А относительно оси резьбы - не более 0,1 мм.

9. Покрытие: Ан.Окс 8-10*.

10. Маркировать и клеймить - по ОСТ 1 00538-72.

11. Технические условия - по ОСТ 1 00538-72.

12. Для обозначения накидных гаек из сплава ВТ6 принят код "1".

Пример наименования и обозначения накидной гайки для полусферических ниппелей к трубопроводу $D_н$ = 12 мм из сплава ВТ3-1:

Гайка накидная 12-ОСТ 1 10350-72

То же из сплава ВТ6:

Гайка накидная 12-1-ОСТ 1 10350-72

---

* По действующему отраслевому документу.

№ изм 3
№ изв 11776
Инв. № подлинника 1075
Инв. № дубликата
gost.e-ecolog.ru