СССР

ОТРАСЛЕВЫЕ СТАНДАРТЫ

МАРКИРОВКА ПРОВОДОВ, ЖГУТОВ, КАБЕЛЕЙ И СОЕДИНИТЕЛЕЙ

ОСТ 1 00031-79; ОСТ 1 10725-79—ОСТ 1 10727-79;
ОСТ 1 13578-79-ОСТ 1 13580-79; ОСТ 1 00571-79

Издание официальное

gost.e-ecolog.ru

№ изм. | 1 | 2 | 3
№ изв. | 9094 | 10036 | 10310

Инв. № подлинника | 4176

Инв. № дубликата

УДК 621.315.2/.3-777

Группа Е49

ОТРАСЛЕВОЙ СТАНДАРТ

ОСТ 1 00031-79

МАРКИРОВКА ПРОВОДОВ, ЖГУТОВ, КАБЕЛЕЙ И СОЕДИНИТЕЛЕЙ

На 45 страницах

Взамен ОСТ 1 00031-72

Проверено в 1985 г.

Срок действия продлен до 01.01.94

Распоряжением Министерства от 28 сентября 1979 г. № 087-16

срок действия установлен с 1 января 1981 г.
до 1 января 1986 г.

Настоящий стандарт устанавливает требования к маркировке проводов, жгутов, кабелей и соединителей бортовой электрической сети летательных аппаратов, приборов и агрегатов.

Маркировка проводов, жгутов, кабелей и соединителей применяется для облегчения проверки электрических цепей, нахождения неисправностей и ремонта.

Издание официальное ★

ГР 8146568 от 04.12.79

Перепечатка воспрещена

№ изм.	1	2	
№ изв	9094	10036	

Инв. № дубликата | 4178
Инв. № подлинника

1. ОБЩИЕ ТРЕБОВАНИЯ

1.1. Маркировке подлежат все провода, жгуты и кабели бортовой электрической сети, приборов и агрегатов длиной более 200 мм.

Маркировка наносится на изоляцию или защитную оболочку провода, маркировочные бирки (в дальнейшем изложении – бирки) по ОСТ 1 10725-79 – ОСТ 1 10727-79, ОСТ 1 13578-79 и ОСТ 1 13579-79, маркировочные пластины (в дальнейшем изложении – пластины) по ОСТ 1 13580-79.

1.2. Маркировочные обозначения проводов, жгутов, кабелей и соединителей должны соответствовать условным обозначениям, указанным в ОСТ 1 00277-78 и в технической документации, утвержденной в установленном порядке.

1.3. Маркировка должна быть четко нанесена, различима, механически прочна и пригодна к использованию в течение всего срока службы провода.

1.4. Цвет маркировки должен быть контрастным в процессе эксплуатации по отношению к цвету провода, бирок, пластин или ленты.

При отсутствии указаний в технической документации рекомендуется наносить темные знаки на светлом фоне или светлые на темном.

1.5. Нанесение маркировки на изоляцию или защитную оболочку провода, на бирки по ОСТ 1 10725-79, ОСТ 1 10726-79, ОСТ 1 13578-79, пластины должно производиться краской методами, обеспечивающими выполнение требований пп. 1.3 и 1.4.

1.6. Предпочтительным методом нанесения маркировки на изоляцию или защитную оболочку проводов, на бирки по ОСТ 1 10725-79 и ОСТ 1 13578-79, на пластины является маркировка методом горячего тиснения при помощи маркировочной полиграфической фольги серии 483 по ТУ 29-02-804-77 и маркировочных установок по действующей в отрасли документации.

1.7. Подбор бирок, пластин должен производиться в соответствии с табл. 1 в зависимости от диапазона рабочих температур зон, в которых они устанавливаются.

Таблица 1

Диапазон рабочей температуры, °С	Наименование	Обозначение
От минус 60 до плюс 70	Поливинилхлоридные бирки	ОСТ 1 10725-79
От минус 60 до плюс 135	Пластины	ОСТ 1 13580-79
От минус 60 до плюс 150	Термоусаживаемые бирки	ОСТ 1 13578-79
От минус 60 до плюс 250	Резиновые бирки	ОСТ 1 10726-79
От минус 60 до плюс 450	Металлические бирки	ОСТ 1 10727-79 ОСТ 1 13579-79

Примечание. На провода марок БПДО, БИФ, БФС и БСА поливинилхлоридные бирки по ОСТ 1 10725-79 устанавливать не допускается.

2. МАРКИРОВКА ПРОВОДОВ И КАБЕЛЕЙ

2.1. Маркировка на изоляцию или защитную оболочку проводов (например, МГШВ, МГШВ-1, МГШВЭВ, МШВ, МШВ-1, МПО33-11, МПО33-12, БПВЛ, БПВЛА, БПВЛМ, БПДО, БПДОУ, БПДОА, БПГРЛ, БИН, БИН-Н, ПТЛ, ПТЛА, БИФ, БИФЭЗ, БИФ-Н, БИФЭЗ-Н, БФС, БФСЭЗ, БСА) должна наноситься у мест их подсоединения на расстоянии не более 75 мм от концов проводов до начала первого обозначения. Интервал между первыми 3-10 маркировочными обозначениями на концах проводов должен составлять (115±15) мм. Интервал между последующими маркировочными обозначениями должен составлять (200±20) мм по всей длине провода в соответствии с черт. 1.

Примечание. При ручном методе нанесения маркировки допускается интервал между маркировочными обозначениями по всей длине провода увеличивать до (500±50) мм.

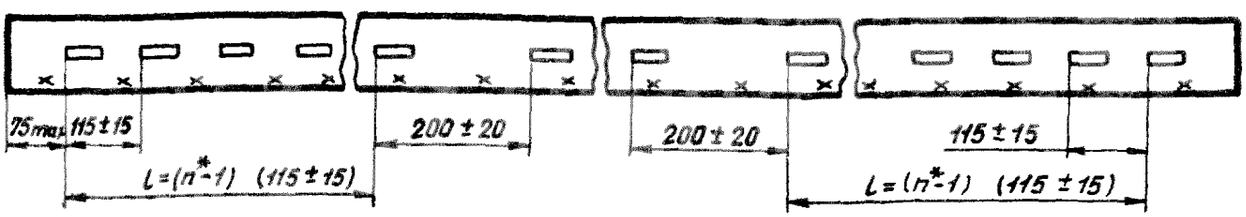

Черт. 1

2.2. Маркировку проводов необходимо производить бирками в следующих случаях:

– при невозможности нанесения маркировки на изоляцию или защитную оболочку проводов;

– для проводов, проложенных в коллекторах электрокоммуникаций двигателей;

---

* n должно быть от 3 до 10 маркировочных обозначений.

№ изм. 1 2
№ изв. 9094 10096
Инв. № подлинника 4176
Инв. № дубликата

- для изделий опытного производства;
- для изделий разового применения.

При этом бирки должны устанавливаться по концам проводов.

2.3. Бирки для проводов должны подбираться в зависимости от марки провода и его сечения:

- для одножильных бортовых и термоэлектродных проводов для термопар - в соответствии с табл. 2;
- для одножильных монтажных проводов - в соответствии с табл. 3;
- для многожильных проводов - в соответствии с табл. 4.

№ изм. | № изв.

Инв. № дубликата | 4176

Инв. № подлинника

Таблица 2

Площадь сечения жилы провода, мм^2	Марка провода	Обозначение бирок			
		поливинилхлоридных	термоусаживаемых	резиновых	металлических
0,20	БПДОУ	-	3-ОСТ 1 13578-79	-	-
	БПДОУЭ		6-ОСТ 1 13578-79		
	БИФ, БИФ-Н		3-ОСТ 1 13578-79	6-ОСТ 1 10726-79	
	БФС, БИФЭ, БИФЭ-Н		6-ОСТ 1 13578-79	9-ОСТ 1 10726-79	
	БФСЭ, БИФЭ3, БИФЭ3-Н			12-ОСТ 1 10726-79	
	БФСЭ3		12-ОСТ 1 13578-79	19-ОСТ 1 10726-79	
0,35	БПВЛМ	12-ОСТ 1 10725-79	-	-	
	БПВЛ, БПВЛМЭ	15-ОСТ 1 10725-79			
	БПВЛЭ	18-ОСТ 1 10725-79			
	БПДО, БПДОУ	-	6-ОСТ 1 13578-79		
	БПДОЭ, БПДОУЭ		9-ОСТ 1 13578-79		
	БПГРЛ	15-ОСТ 1 10725-79			
	БИФ, БИФ-Н	-	6-ОСТ 1 13578-79	6-ОСТ 1 10726-79	
	БФС, БИФЭ, БИФЭ-Н			9-ОСТ 1 10726-79	
	БИФЭ3, БИФЭ3-Н, БФСЭ		9-ОСТ 1 13578-79	12-ОСТ 1 10726-79	
	БИН, БИН-Н ПТЛ-200, ПТЛ-250	12-ОСТ 1 10725-79		9-ОСТ 1 10726-79	
	БИНЭ, БИНЭ-Н ПТЛЭ-200, ПТЛЭ-250	15-ОСТ 1 10725-79		12-ОСТ 1 10726-79	
	БИНЭ3, БИНЭ3-Н	18-ОСТ 1 10725-79	12-ОСТ 1 13578-79	15-ОСТ 1 10726-79	
	БФСЭ3	-			
	БСА		15-ОСТ 1 13578-79	23-ОСТ 1 10726-79	1-ОСТ 1 13579-79
	БСАЭ			27-ОСТ 1 10726-79	

Продолжение табл. 2

Площадь сечения жилы провода, мм^2	Марка провода	Обозначение бирок			
		поливинилхлоридных	термоусаживаемых	резиновых	металлических
0,50	БПВЛМ	15-ОСТ 1 10725-79	-	-	-
	БПВЛ, БПВЛМЭ	18-ОСТ 1 10725-79			
	БПВЛЭ	22-ОСТ 1 10725-79			
	БПДО, БПДОУ	-	6-ОСТ 1 13578-79		
	БПДОЭ, БПДОУЭ		9-ОСТ 1 13578-79		
	БПГРЛ	15-ОСТ 1 10725-79			
	БИФ, БИФ-Н	-	6-ОСТ 1 13578-79	9-ОСТ 1 10726-79	
	БФС, БИФЭ, БИФЭ-Н, БИФЭ3, БИФЭ3-Н		9-ОСТ 1 13578-79	12-ОСТ 1 10726-79	
	БИН, БИН-Н, ПТЛ-200, ПТЛ-250, ФТ-Х, ФТ-А	15-ОСТ 1 10725-79			
	БИНЭ, БИНЭ-Н, ПТЛЭ-200, ПТЛ-250, ФТЭ-Х, ФТЭ-А	18-ОСТ 1 10725-79		15-ОСТ 1 10726-79	
	БФСЭ	-			
	БФСЭ3			19-ОСТ 1 10726-79	
	БИНЭ3, БИНЭ3-Н, САК, САК-Х	22-ОСТ 1 10725-79	12-ОСТ 1 13578-79		
	БСА	-	15-ОСТ 1 13578-79	27-ОСТ 1 10726-79	1-ОСТ 1 13579-79
	БСАЭ			31-ОСТ 1 10726-79	

Продолжение табл. 2

Площадь сечения жилы провода, мм^2	Марка провода	Обозначение бирок			
		поливинилхлоридных	термоусаживаемых	резиновых	металлических
0,75	БПВЛМ	15-ОСТ 1 10725-79	-	-	-
	БПВЛ, БПВЛМЭ	18-ОСТ 1 10725-79			
	БПВЛЭ	22-ОСТ 1 10725-79			
	БПДО	-	6-ОСТ 1 13578-79		
	БПДОЭ		9-ОСТ 1 13578-79		
	БПГРЛ	18-ОСТ 1 10725-79			
	БИФ, БИФ-Н	-	6-ОСТ 1 13578-79	9-ОСТ 1 10726-79	
	БФС, БИФЭ, БИФЭ-Н		9-ОСТ 1 13578-79	12-ОСТ 1 10726-79	
	БИФЭ3, БИФЭ3-Н, БФСЭ			15-ОСТ 1 10726-79	
	БИН, БИН-Н, ПТЛ-200, ПТЛ-250	15-ОСТ 1 10725-79		12-ОСТ 1 10726-79	
	БИНЭ, БИНЭ-Н	18-ОСТ 1 10725-79		15-ОСТ 1 10726-79	
	БИНЭ3, БИНЭ3-Н, ПТЛЭ-200, ПТЛЭ-250	22-ОСТ 1 10725-79	12-ОСТ 1 13578-79	19-ОСТ 1 10726-79	
	БФСЭ3	-			
	БСА		15-ОСТ 1 13578-79	27-ОСТ 1 10726-79	1-ОСТ 1 13579-79
	БСАЭ			31-ОСТ 1 10726-79	
1,00	БПВЛМ	18-ОСТ 1 10725-79	-	-	-
	БПВЛ, БПВЛМЭ	22-ОСТ 1 10725-79			
	БПВЛЭ	26-ОСТ 1 10725-79			
	БПДО БПДОЭ	-	9-ОСТ 1 13578-79		

Продолжение табл. 2

Площадь сечения жилы провода, мм^2	Марка провода	Обозначение бирок			
		поливинилхлоридных	термоусаживаемых	резиновых	металлических
1,00	БПГРЛ	22-ОСТ 1 10725-79	12-ОСТ 1 13578-79	-	-
	БИФ, БИФ-Н	-	6-ОСТ 1 13578-79	9-ОСТ 1 10726-79	
	БФС, БИФЭ, БИФЭ-Н		9-ОСТ 1 13578-79	12-ОСТ 1 10726-79	
	БИФЭ3, БИФЭ3-Н, БФСЭ			15-ОСТ 1 10726-79	
	БИН, БИН-Н, ПТЛ-200, ПТЛ-250	18-ОСТ 1 10725-79			
	БИНЭ, БИНЭ-Н, ПТЛЭ-200, ПТЛЭ-250	22-ОСТ 1 10725-79	12-ОСТ 1 13578-79	19-ОСТ 1 10726-79	
	БИНЭ3, БИНЭ3-Н	26-ОСТ 1 10725-79	15-ОСТ 1 13578-79	23-ОСТ 1 10726-79	
	БФСЭ3	-	12-ОСТ 1 13578-79		
	БСА		15-ОСТ 1 13578-79	27-ОСТ 1 10726-79	1-ОСТ 1 13579-79
	БСАЭ			31-ОСТ 1 10726-79	
1,50	БПВЛМ, БПВЛ	22-ОСТ 1 10725-79	-	-	-
	БПВЛМЭ	26-ОСТ 1 10725-79			
	БПВЛЭ	30-ОСТ 1 10725-79			
	БПДО	-	9-ОСТ 1 13578-79		
	БПДСЭ		12-ОСТ 1 13578-79		
	БПГРЛ	26-ОСТ 1 10725-79			
	БИФ, БИФ-Н	-	9-ОСТ 1 13578-79	12-ОСТ 1 10726-79	
	БФС, БИФЭ, БИФЭ-Н			15-ОСТ 1 10726-79	
	БИФЭ3, БИФЭ3-Н		12-ОСТ 1 13578-79		
	БФСЭ			19-ОСТ 1 10726-79	

Продолжение табл. 2

Площадь сечения жилы провода, мм^2	Марка провода	Обозначение бирок			
		поливинилхлоридных	термоусаживаемых	резиновых	металлических
1,50	БИН, БИН-Н, ПТЛ-200, ПТЛ-250	18-ОСТ 1 10725-79	12-ОСТ 1 13578-79	15-ОСТ 1 10726-79	-
	БИНЭ, БИНЭ-Н, ПТЛЭ-200, ПТЛЭ-250	22-ОСТ 1 10725-79		19-ОСТ 1 10726-79	
	БИНЭ3, БИНЭ3-Н	30-ОСТ 1 10725-79	15-ОСТ 1 13578-79	27-ОСТ 1 10726-79	
	БФСЭ3	-			
	БСА			31-ОСТ 1 10726-79	1-ОСТ 1 13579-79
	БСАЭ			35-ОСТ 1 10726-79	
2,50	БПВЛМ	22-ОСТ 1 10725-79	-	-	-
	БПВЛ	26-ОСТ 1 10725-79			
	БПВЛМЭ	30-ОСТ 1 10725-79			
	БПВЛЭ	34-ОСТ 1 10725-79			
	БПДО, БПДОЭ	-	12-ОСТ 1 13578-79		
	БПГРЛ	30-ОСТ 1 10725-79	15-ОСТ 1 13578-79		
	БИФ, БИФ-Н	-	9-ОСТ 1 13578-79	15-ОСТ 1 10726-79	-
	БФС, БИФЭ, БИФЭ-Н, БИФЭ3, БИФЭ3-Н		12-ОСТ 1 13578-79	19-ОСТ 1 10726-79	
	БФСЭ			23-ОСТ 1 10726-79	
	БИН, БИН-Н, ФТ-Х, ФТ-А	22-ОСТ 1 10725-79		19-ОСТ 1 10726-79	
	ПТЛ-200, ПТЛ-250	26-ОСТ 1 10725-79		23-ОСТ 1 10726-79	
	ФТЭ-Х, ФТЭ-А		15-ОСТ 1 13578-79		

Продолжение табл. 2

Площадь сечения жилы провода, мм²	Марка провода	Обозначение бирок			
		поливинилхлоридных	термоусаживаемых	резиновых	металлических
2,50	БИНЭ, БИНЭ-Н, ПТЛЭ-200, ПТЛЭ-250, САК-Х, САК-А	30-ОСТ 1 10725-79	15-ОСТ 1 13578-79	27-ОСТ 1 10726-79	-
	БИНЭЗ, БИНЭЗ-Н	34-ОСТ 1 10725-79		31-ОСТ 1 10726-79	
	БФСЭЗ	-			
	БСА			35-ОСТ 1 10726-79	2-ОСТ 1 13579-79
	БСАЭ		18-ОСТ 1 13578-79		
4,00	БПВЛ	34-ОСТ 1 10725-79	-	-	-
	БПВЛЭ	38-ОСТ 1 10725-79			
	БПДО, БПДОЭ	-	15-ОСТ 1 13578-79		
	БПГРЛ	34-ОСТ 1 10725-79			
	БИФ, БИФ-Н	-	12-ОСТ 1 13578-79	23-ОСТ 1 10726-79	
	БФС, БИФЭ, БИФЭ-Н		15-ОСТ 1 13578-79	27-ОСТ 1 10726-79	
	БФСЭ			31-ОСТ 1 10726-79	
	БФСЭЗ			35-ОСТ 1 10726-79	
	ФТ-Х, ФТ-А	26-ОСТ 1 10725-79		23-ОСТ 1 10726-79	
	БИН, БИН-Н, ПТЛ-200, ПТЛ-250, ФТЭ-Х, ФТЭ-А	30-ОСТ 1 10725-79		27-ОСТ 1 10726-79	
	ПТЛЭ-200, ПТЛЭ-250, ПТЛА	34-ОСТ 1 10725-79		31-ОСТ 1 10726-79	

Продолжение табл. 2

Площадь сечения жилы провода, мм^2	Марка провода	Обозначение бирок			
		поливинилхлоридных	термоусаживаемых	резиновых	металлических
4,00	БИНЭ, БИНЭ-Н, БИНЭ3, БИНЭ3-Н	38-ОСТ 1 10725-79	15-ОСТ 1 13578-79	35-ОСТ 1 10726-79	-
	БСА	-	18-ОСТ 1 13578-79		2-ОСТ 1 13579-79
	БСАЭ			38-ОСТ 1 10726-79	
6,00	БПВЛ	38-ОСТ 1 10725-79	-	-	-
	БПВЛЭ	41-ОСТ 1 10725-79			
	БПДО, БПДОЭ	-	15-ОСТ 1 13578-79		
	БПГРЛ	41-ОСТ 1 10725-79	18-ОСТ 1 13578-79		
	БИФ, БИФЭ-Н	-	15-ОСТ 1 13578-79	27-ОСТ 1 10726-79	
	БФС			31-ОСТ 1 10726-79	
	БФСЭ, БИФЭ, БИФЭ-Н			35-ОСТ 1 10726-79	
	БФСЭ3		18-ОСТ 1 13578-79	38-ОСТ 1 10726-79	
	БИН, БИН-Н, ПТЛ-200, ПТЛ-250, БИНЭ, БИНЭ-Н, ПТЛЭ-200, ПТЛЭ-250, ПТЛА	38-ОСТ 1 10725-79	15-ОСТ 1 13578-79	35-ОСТ 1 10726-79	
	БИНЭ3, БИНЭ3-Н	41-ОСТ 1 10725-79	18-ОСТ 1 13578-79	38-ОСТ 1 10726-79	
10,00	БПВЛ	44-ОСТ 1 10725-79	-	-	
	БПВЛЭ	47-ОСТ 1 10725-79			
	БПДО	-	18-ОСТ 1 13578-79		

Продолжение табл. 2

Площадь сечения жилы провода, мм^2	Марка провода	Обозначение бирок			
		поливинилхлоридных	термоусаживаемых	резиновых	металлических
10,00	БИФ, БИФ-Н	-	15-ОСТ 1 13578-79	35-ОСТ 1 10726-79	-
	БИФЭ, БИФЭ-Н		18-ОСТ 1 13578-79		
	БФС			38-ОСТ 1 10726-79	
	БФСЭ			41-ОСТ 1 10726-79	
	БИН, БИН-Н, ПТЛ-200, ПТЛ-250, ПТЛА	41-ОСТ 1 10725-79		38-ОСТ 1 10726-79	
	БИНЭ, БИНЭ-Н, ПТЛЭ-200, ПТЛЭ-250	44-ОСТ 1 10725-79		41-ОСТ 1 10726-79	
	БИНЭ3, БИНЭ3-Н	47-ОСТ 1 10725-79		44-ОСТ 1 10726-79	
16,00	БПВЛ	-	-	-	
	БПВЛЭ	50-ОСТ 1 10725-79			
	БПДО	-	18-ОСТ 1 13578-79	-	
	БПДОЭ				
	БФС			41-ОСТ 1 10726-79	
	БФСЭ			47-ОСТ 1 10726-79	
	БИН, БИН-Н, ПТЛА	44-ОСТ 1 10725-79		41-ОСТ 1 10726-79	
	ПТЛ-200, ПТЛ-250, БИНЭ, БИНЭ-Н	47-ОСТ 1 10725-79		44-ОСТ 1 10726-79	
	БИНЭ3, БИНЭ3-Н, ПТЛЭ-200, ПТЛЭ-250	50-ОСТ 1 10725-79		47-ОСТ 1 10726-79	
25,00	БПВЛ	-	-	-	
	БПВЛЭ	53-ОСТ 1 10725-79			

Продолжение табл. 2

Площадь сечения жилы провода, мм^2	Марка провода	Обозначение бирок			
		поливинилхлоридных	термоусаживаемых	резиновых	металлических
25,00	БПДО	-	18-ОСТ 1 13578-79	-	-
	БПДОЭ		21-ОСТ 1 13578-79		
	БФС		18-ОСТ 1 13578-79	47-ОСТ 1 10726-79	
	БФСЭ		21-ОСТ 1 13578-79	50-ОСТ 1 10726-79	
	БИН, БИН-Н, ПТЛ-200, ПТЛ-250, БИНЭ, БИНЭ-Н, ПТЛА	50-ОСТ 1 10725-79		47-ОСТ 1 10726-79	
	ПТЛЭ-200, ПТЛЭ-250, БИНЭ3, БИНЭ3-Н	53-ОСТ 1 10725-79		50-ОСТ 1 10726-79	
35,00	БПВЛ, БПВЛА	53-ОСТ 1 10725-79	-	-	
	БПВЛЭ	56-ОСТ 1 10725-79			
	БПДО, БПДОА, БПДОЭ, БПДОАЭ	-	21-ОСТ 1 13578-79		
	БФС			50-ОСТ 1 10726-79	
	БФСЭ			53-ОСТ 1 10726-79	
	БИН, БИН-Н, ПТЛ-200, ПТЛ-250, ПТЛА	53-ОСТ 1 10725-79		50-ОСТ 1 10726-79	
	БИНЭ, БИНЭ-Н, БИНЭ3, БИНЭ3-Н, ПТЛЭ-200, ПТЛЭ-250	56-ОСТ 1 10725-79		53-ОСТ 1 10726-79	
50,00	БПВЛ, БПВЛА		-	-	
	БПВЛЭ	59-ОСТ 1 10725-79			

Продолжение табл. 2

Площадь сечения жилы провода, мм^2	Марка провода	Обозначение бирок			
		поливинилхлоридных	термоусаживаемых	резиновых	металлических
50,00	БПДО БПДОА, БПДОЭ, БПДОАЭ	-	21-ОСТ 1 13578-79	-	-
	БФС			53-ОСТ 1 10726-79	
	БФСЭ		24-ОСТ 1 13578-79	56-ОСТ 1 10726-79	
	ПТЛА	53-ОСТ 1 10725-79	21-ОСТ 1 13578-79	50-ОСТ 1 10726-79	
	БИН, БИН-Н, ПТЛ-200, ПТЛ-250, БИНЭ, БИНЭ-Н	56-ОСТ 1 10725-79		53-ОСТ 1 10726-79	
	ПТЛЭ-200, ПТЛЭ-250, БИНЭ3, БИНЭ3-Н	59-ОСТ 1 10725-79	24-ОСТ 1 13578-79	56-ОСТ 1 10726-79	
70,00	БПВЛА	56-ОСТ 1 10725-79	-	-	-
	БПВЛ, БПВЛЭ	62-ОСТ 1 10725-79			
	БПДОА, БПДОАЭ	-	21-ОСТ 1 13578-79	-	
	БПДО БПДОЭ		24-ОСТ 1 13578-79		
	БФС		21-ОСТ 1 13578-79	53-ОСТ 1 10726-79	
	БФСЭ		24-ОСТ 1 13578-79	59-ОСТ 1 10726-79	
	БИН, БИН-Н, ПТЛА	56-ОСТ 1 10725-79	21-ОСТ 1 13578-79	53-ОСТ 1 10726-79	
	ПТЛ-200, ПТЛ-250, БИНЭ, БИНЭ-Н, БИНЭ3, БИНЭ3-Н	59-ОСТ 1 10725-79	24-ОСТ 1 13578-79	56-ОСТ 1 10726-79	
	ПТЛЭ-200, ПТЛЭ-250	62-ОСТ 1 10725-79		59-ОСТ 1 10726-79	

Продолжение табл. 2

Площадь сечения жилы провода, мм^2	Марка провода	Обозначение бирок			
		поливинилхлоридных	термоусаживаемых	резиновых	металлических
95,00	БПВЛА	59-ОСТ 1 10725-79	-	-	-
	БПВЛ	62-ОСТ 1 10725-79			
	БПВЛЭ	65-ОСТ 1 10725-79			
	БПДО БПДОА, БПДОЭ, БПДОАЭ	-	24-ОСТ 1 13578-79		
	БФС БФСЭ			56-ОСТ 1 10726-79	

Таблица 3

Площадь сечения жилы провода, мм^2	Марка провода	Обозначение бирок		
		поливинилхлоридных	термоусаживаемых	резиновых
0,20	МС21-11, МСО21-11	4-ОСТ 1 10725-79 5-ОСТ 1 10725-79	-	-
	МПСПО, МГШВ, МШВ	7-ОСТ 1 10725-79 8-ОСТ 1 10725-79		
	МСОЭ21-11	10-ОСТ 1 10725-79 11-ОСТ 1 10725-79		
	МПСПОЭ, МГШВЭ	13-ОСТ 1 10725-79 14-ОСТ 1 10725-79		
	МПМ, МПМУ, МПКМ, МПКМУ, МПО, МПОУ, МЛП, МЛПГ	4-ОСТ1 10725-79 5-ОСТ 1 10725-79		4-ОСТ 1 10726-79 5-ОСТ 1 10726-79
	МПО33-12, МПО23-11		1-ОСТ 1 13578-79 2-ОСТ 1 13578-79	
	МПЮ33-11		4-ОСТ 1 13578-79 5-ОСТ 1 13578-79	
	МПМЭ, МПМУЭ	7-ОСТ 1 10725-79 8-ОСТ 1 10725-79	-	7-ОСТ 1 10726-79 8-ОСТ 1 10726-79
	МСТП, МЛТП, МСТПГ, МЛТПГ		4-ОСТ 1 13578-79 5-ОСТ 1 13578-79	
	МПКМЭ, МПКМУЭ, МПОЭ, МПОУЭ, МЛПЭ	10-ОСТ 1 10725-79 11-ОСТ 1 10725-79	-	
	МСТПЛ, МПОЭ23-11, МПЮЭ33-11, МПОЭ33-12		4-ОСТ 1 13578-79 5-ОСТ 1 13578-79	
	МСТПЭ, МЛТПЭ		7-ОСТ 1 13578-79 8-ОСТ 1 13578-79	

Продолжение табл. 3

Площадь сечения жилы провода, мм^2	Марка провода	Обозначение бирок		
		поливинилхлоридных	термоусаживаемых	резиновых
0,20	МП37-11, МС16-13, МС26-13, МГФТ	1-ОСТ 1 10725-79 2-ОСТ 1 10725-79	1-ОСТ 1 13578-79 2-ОСТ 1 13578-79	1-ОСТ 1 10726-79 2-ОСТ 1 10726-79
	МС36-13, МС16-11, МС26-11, МК27-11, МК27-21, МП37-12, МСЭ16-13, МСЭ26-13	4-ОСТ 1 10725-79 5-ОСТ 1 10725-79		4-ОСТ 1 10726-79 5-ОСТ 1 10726-79
	МС36-11, МПЭ37-11, МПЭ37-12	7-ОСТ 1 10725-79 8-ОСТ 1 10725-79	4-ОСТ 1 13578-79 5-ОСТ 1 13578-79	7-ОСТ 1 10726-79 8-ОСТ 1 10726-79
	МСЭ26-11, МКЭ27-11, МКЭ27-21, МСЭ36-13	10-ОСТ 1 10725-79 11-ОСТ 1 10725-79		
	МСЭО26-13, МСЭО36-13	13-ОСТ 1 10725-79 14-ОСТ 1 10725-79	7-ОСТ 1 13578-79 8-ОСТ 1 13578-79	10-ОСТ 1 10726-79 11-ОСТ 1 10726-79
0,35	МС21-11, МСО21-11	4-ОСТ 1 10725-79 5-ОСТ 1 10725-79	-	-
	МГШВ-1	7-ОСТ 1 10725-79 8-ОСТ 1 10725-79		
	МПСПО, МГШВ, МШВ, МШВ-1, МСЭ21-11, МСОЭ21-11	10-ОСТ 1 10725-79 11-ОСТ 1 10725-79		
	МПСПОЭ, МГШВЭ, МГШВЭ-1	13-ОСТ 1 10725-79 14-ОСТ 1 10725-79		
	МГШВЭВ	19-ОСТ 1 10725-79 20-ОСТ 1 10725-79		
	МПМ, МПМУ	4-ОСТ 1 10725-79 5-ОСТ 1 10725-79		4-ОСТ 1 10726-79 5-ОСТ 1 10726-79
	МПО33-12		4-ОСТ 1 13578-79 5-ОСТ 1 13578-79	

Продолжение табл. 3

Площадь сечения жилы провода, мм^2	Марка провода	Обозначение бирок		
		поливинилхлоридных	термоусаживаемых	резиновых
0,35	МПКМ, МПКМУ, МПО, МПОУ, МЛП	7-ОСТ 1 10725-79 8-ОСТ 1 10725-79	-	7-ОСТ 1 10726-79 8-ОСТ 1 10726-79
	МПО23-11, МПО33-11		4-ОСТ 1 13578-79 5-ОСТ 1 13578-79	
	МПМЭ, МПМУЭ, МПКМЭ, МПКМУЭ	10-ОСТ 1 10725-79 11-ОСТ 1 10725-79	-	
	МСТП, МЛТП, МПОЭ33-12		4-ОСТ 1 13578-79 5-ОСТ 1 13578-79	
	МПОЭ33-11, МПОЭ23-11		7-ОСТ 1 13578-79 8-ОСТ 1 13578-79	
	МПОЭ, МПОУЭ, МЛПЭ	13-ОСТ 1 10725-79 14-ОСТ 1 10725-79	-	10-ОСТ 1 10726-79 11-ОСТ 1 10726-79
	МСТПЛ, МСТПЭ, МЛТПЭ		7-ОСТ 1 13578-79 8-ОСТ 1 13578-79	
	МП37-11, МП37-12, МС16-13, МС26-13, МГТФ	4-ОСТ 1 10725-79 5-ОСТ 1 10725-79	1-ОСТ 1 13578-79 2-ОСТ 1 13578-79	4-ОСТ 1 10726-79 5-ОСТ 1 10726-79
	МС36-13, МС26-11, МК27-11, МК27-21, МСЭ16-13	7-ОСТ 1 10725-79 8-ОСТ 1 10725-79	4-ОСТ 1 13578-79 5-ОСТ 1 13578-79	7-ОСТ 1 10726-79 8-ОСТ 1 10726-79
	МС36-11, МПЭ37-11, МСЭ26-13, МКЭ27-11, МКЭ27-21	10-ОСТ 1 10725-79 11-ОСТ 1 10725-79		
	МПЭ37-12, МСЭ36-13, МСЭО26-13	13-ОСТ 1 10725-79 14-ОСТ 1 10725-79	7-ОСТ 1 13578-79 8-ОСТ 1 13578-79	10-ОСТ 1 10726-79 11-ОСТ 1 10726-79
	МСЭО36-13	16-ОСТ 1 10725-79 17-ОСТ 1 10725-79		13-ОСТ 1 10726-79 14-ОСТ 1 10726-79

Продолжение табл. 3

Площадь сечения жилы провода, мм^2	Марка провода	Обозначение бирок		
		поливинилхлоридных	термоусаживаемых	резиновых
0,50	МС21-11	4-ОСТ 1 10725-79 5-ОСТ 1 10725-79	-	-
	МСО21-11	7-ОСТ 1 10725-79 8-ОСТ 1 10725-79		
	МГШВ-1, МШВ, МШВ-1, МСЭ21-11	10-ОСТ 1 10725-79 11-ОСТ 1 10725-79		
	МГШВ, МПСПО, МСОЭ21-11	13-ОСТ 1 10725-79 14-ОСТ 1 10725-79		
	МГШВЭ-1, МГШВЭ	16-ОСТ 1 10725-79 17-ОСТ 1 10725-79		
	МПМ	4-ОСТ 1 10725-79 5-ОСТ 1 10725-79		4-ОСТ 1 10726-79 5-ОСТ 1 10726-79
	МПО, МПКМ,	7-ОСТ 1 10725-79 8-ОСТ 1 10725-79		7-ОСТ 1 10726-79 8-ОСТ 1 10726-79
	МПО23-11, МПО33-12		4-ОСТ 1 13578-79 5-ОСТ 1 13578-79	
	МЛП, МПМЭ	10-ОСТ 1 10725-79 11-ОСТ 1 10725-79	-	
	МПОЭ, МПКМЭ, МЛПЭ			
	МПО33-11, МСТП, МЛТП, МПОЭ33-12, МПОЭ23-11	13-ОСТ 1 10725-79 14-ОСТ 1 10725-79	7-ОСТ 1 13578-79 8-ОСТ 1 13578-79	10-ОСТ 1 10726-79 11-ОСТ 1 10726-79
	МСТПЛ, МСТПЭ, МЛТПЭ, МПОЭ33-11	16-ОСТ 1 10725-79 17-ОСТ 1 10725-79		13-ОСТ 1 10726-79 14-ОСТ 1 10726-79

Продолжение табл. 3

Площадь сечения жилы провода, мм^2	Марка провода	Обозначение бирок		
		поливинилхлоридных	термоусаживаемых	резиновых
0,50	МП37-11, МС16-13	4-ОСТ 1 10725-79 5-ОСТ 1 10725-79	1-ОСТ 1 13578-79 2-ОСТ 1 13578-79	4-ОСТ 1 10726-79 5-ОСТ 1 10726-79
	МП37-12, МК27-11, МС26-13, МС36-13	7-ОСТ 1 10725-79 8-ОСТ 1 10725-79	4-ОСТ 1 13578-79 5-ОСТ 1 13578-79	7-ОСТ 1 10726-79 8-ОСТ 1 10726-79
	МС36-11, МСЭ16-13	10-ОСТ 1 10725-79 11-ОСТ 1 10725-79		
	МПЭ37-11, МПЭ37-12, МКЭ27-11, МСЭ26-13, МСЭ36-13	13-ОСТ 1 10725-79 14-ОСТ 1 10725-79	7-ОСТ 1 13578-79 8-ОСТ 1 13578-79	10-ОСТ 1 10726-79 11-ОСТ 1 10726-79
	МСЭО26-13, МСЭО36-13	16-ОСТ 1 10725-79 17-ОСТ 1 10725-79		13-ОСТ 1 10726-79 14-ОСТ 1 10726-79
0,75	МС21-11	7-ОСТ 1 10725-79 8-ОСТ 1 10725-79	-	-
	МСО21-11	10-ОСТ 1 10725-79 11-ОСТ 1 10725-79		
	МПСПО, МГШВ, МГШВ-1, МШВ, МШВ-1, МСЭ21-11, МСОЭ21-11	13-ОСТ 1 10725-79 14-ОСТ 1 10725-79		
	МПСПОЭ	16-ОСТ 1 10725-79 17-ОСТ 1 10725-79		
	МГШВЭ, МГШВЭ-1	19-ОСТ 1 10725-79 20-ОСТ 1 10725-79		
	МПМ, МПКМ	7-ОСТ 1 10725-79 8-ОСТ 1 10725-79		7-ОСТ 1 10726-79 8-ОСТ 1 10726-79

Продолжение табл. 3

Площадь сечения жилы провода, мм^2	Марка провода	Обозначение бирок		
		поливинилхлоридных	термоусаживаемых	резиновых
0,75	МПО	10-ОСТ 1 10725-79 11-ОСТ 1 10725-79	-	7-ОСТ 1 10726-79 8-ОСТ 1 10726-79
	МПО23-11		7-ОСТ 1 13578-79 8-ОСТ 1 13578-79	
	МЛП, МПМЭ, МПКМЭ	13-ОСТ 1 10725-79 14-ОСТ 1 10725-79	-	10-ОСТ 1 10726-79 11-ОСТ 1 10726-79
	МПО33-12, МПО33-11, МСТП, МЛТП, МПОЭ23-11		7-ОСТ 1 13578-79 8-ОСТ 1 13578-79	
	МПОЭ, МЛПЭ	16-ОСТ 1 10725-79 17-ОСТ 1 10725-79	-	13-ОСТ 1 10726-79 14-ОСТ 1 10726-79
	МСТПЛ, МПОЭ33-12, МПОЭ33-11, МСТПЭ, МЛТПЭ		7-ОСТ 1 13578-79 8-ОСТ 1 13578-79	
	МП37-11	7-ОСТ 1 10725-79 8-ОСТ 1 10725-79	4-ОСТ 1 13578-79 5-ОСТ 1 13578-79	7-ОСТ 1 10726-79 8-ОСТ 1 10726-79
	МП37-12, МК27-11, МС26-13, МС36-13	10-ОСТ 1 10725-79 11-ОСТ 1 10725-79		
	МС36-11, МПЭ37-11, МПЭ37-12, МКЭ27-11, МСЭ26-13	13-ОСТ 1 10725-79 14-ОСТ 1 10725-79	7-ОСТ 1 13578-79 8-ОСТ 1 13578-79	10-ОСТ 1 10726-79 11-ОСТ 1 10726-79
	МСЭ36-13, МСЭО26-13	16-ОСТ 1 10725-79 17-ОСТ 1 10725-79		13-ОСТ 1 10726-79 14-ОСТ 1 10726-79
	МСЭО36-13	19-ОСТ 1 10725-79 20-ОСТ 1 10725-79	10-ОСТ 1 13578-79 11-ОСТ 1 13578-79	16-ОСТ 1 10726-79 17-ОСТ 1 10726-79
1,00	МС21-11	10-ОСТ 1 10725-79 11-ОСТ 1 10725-79	-	-
	МСО21-11, МСЭ21-11, МШВ-1	13-ОСТ 1 10725-79 14-ОСТ 1 10725-79		

Продолжение табл. 3

Площадь сечения жилы провода, мм^2	Марка провода	Обозначение бирок		
		поливинилхлоридных	термоусаживаемых	резиновых
1,00	МГШВ-1, МГШВ, МШВ, МСОЭ21-11	16-ОСТ 1 10725-79 17-ОСТ 1 10725-79	-	-
	МПМ, МПКМ	10-ОСТ 1 10725-79 11-ОСТ 1 10725-79		7-ОСТ 1 10726-79 8-ОСТ 1 10726-79
	МПЮ, МЛП, МПМЭ, МПКМЭ	13-ОСТ 1 10725-79		10-ОСТ 1 10726-79
	МПО23-11, МПО33-12, МСТП, МЛТП	14-ОСТ 1 10725-79	7-ОСТ 1 13578-79 8-ОСТ 1 13578-79	11-ОСТ 1 10726-79
	МПОЭ, МЛПЭ	16-ОСТ 1 10725-79 17-ОСТ 1 10725-79	-	13-ОСТ 1 10726-79 14-ОСТ 1 10726-79
	МПО33-11, МПОЭ23-11, МПОЭ33-12		7-ОСТ 1 13578-79 8-ОСТ 1 13578-79	
	МСТПЛ, МСТПЭ, МЛТПЭ		10-ОСТ 1 13578-79 11-ОСТ 1 13578-79	
	МПОЭ33-11	19-ОСТ 1 10725-79 20-ОСТ 1 10725-79		16-ОСТ 1 10726-79 17-ОСТ 1 10726-79
	МП37-11, МС26-13	10-ОСТ 1 10725-79 11-ОСТ 1 10725-79	4-ОСТ 1 13578-79 5-ОСТ 1 13578-79	7-ОСТ 1 10726-79 8-ОСТ 1 10726-79
	МП37-12, МК27-11, МС36-13, МСЭ26-13	13-ОСТ 1 10725-79 14-ОСТ 1 10725-79	7-ОСТ 1 13578-79 8-ОСТ 1 13578-79	10-ОСТ 1 10726-79 11-ОСТ 1 10726-79
	МС36-11, МПЭ37-11, МПЭ37-12, МКЭ27-11, МСЭ36-13, МСЭО26-13	16-ОСТ 1 10725-79 17-ОСТ 1 10725-79		13-ОСТ 1 10726-79 14-ОСТ 1 10726-79
	МСЭО36-13	19-ОСТ 1 10725-79 20-ОСТ 1 10725-79	10-ОСТ 1 13578-79 11-ОСТ 1 13578-79	16-ОСТ 1 10726-79 17-ОСТ 1 10726-79

Продолжение табл. 3

Площадь сечения жилы провода, мм^2	Марка провода	Обозначение бирок		
		поливинилхлоридных	термоусаживаемых	резиновых
1,50	МС21-11, МСО21-11, МШВ-1	13-ОСТ 1 10725-79 14-ОСТ 1 10725-79	-	-
	МПСПО, МПШВ-1, МПШВ, МШВ, МСЭ21-11, МСОЭ21-11	16-ОСТ 1 10725-79 17-ОСТ 1 10725-79		
	МПМ, МПКМ, МПО	13-ОСТ 1 10725-79 14-ОСТ 1 10725-79	7-ОСТ 1 13578-79 8-ОСТ 1 13578-79	10-ОСТ 1 10726-79 11-ОСТ 1 10726-79
	МПО23-11			
	МПМЭ, МПКМЭ	16-ОСТ 1 10725-79 17-ОСТ 1 10725-79	-	13-ОСТ 1 10726-79 14-ОСТ 1 10726-79
	МПО33-12, МПО33-11, МСТП, МЛТП, МПОЭ23-11		7-ОСТ 1 13578-79 8-ОСТ 1 13578-79	
	МПОЭ	19-ОСТ 1 10725-79 20-ОСТ 1 10725-79	-	16-ОСТ 1 10726-79 17-ОСТ 1 10726-79
	МСТПЛ, МПОЭ33-12, МПОЭ33-11, МСТПЭ, МЛТПЭ		10-ОСТ 1 13578-79 11-ОСТ 1 13578-79	
	МП37-11, МС26-13, МС36-13, МК27-11	13-ОСТ 1 10725-79 14-ОСТ 1 10725-79	7-ОСТ 1 13578-79 8-ОСТ 1 13578-79	10-ОСТ 1 10726-79 11-ОСТ 1 10726-79
	МП37-12, МС36-11, МПЭ37-11, МСЭ26-13, МСЭ36-13, МКЭ27-11	16-ОСТ 1 10725-79 17-ОСТ 1 10725-79		13-ОСТ 1 10726-79 14-ОСТ 1 10726-79
	МПЭ37-12, МСЭО26-13	19-ОСТ 1 10725-79 20-ОСТ 1 10725-79	10-ОСТ 1 13578-79 11-ОСТ 1 13578-79	16-ОСТ 1 10726-79 17-ОСТ 1 10726-79
	МСЭО36-13	23-ОСТ 1 10725-79 24-ОСТ 1 10725-79		20-ОСТ 1 10726-79 21-ОСТ 1 10726-79

Продолжение табл. 3

Площадь сечения жилы провода, мм^2	Марка провода	Обозначение бирок		
		поливинилхлоридных	термоусаживаемых	резиновых
2,50	МС21-11, МСО21-11	16-ОСТ 1 10725-79 17-ОСТ 1 10725-79	-	-
	МСЭ21-11, МСОЭ21-11	19-ОСТ 1 10725-79 20-ОСТ 1 10725-79	-	16-ОСТ 1 10726-79 17-ОСТ 1 10726-79
	МПО			
	МСТП, МЛТП		10-ОСТ 1 13578-79 11-ОСТ 1 13578-79	
	МПОЭ	23-ОСТ 1 10725-79	-	20-ОСТ 1 10726-79
	МСТПЭ, МЛТПЭ	24-ОСТ 1 10725-79	13-ОСТ 1 13578-79	21-ОСТ 1 10726-79
	МСТПЛ	27-ОСТ 1 10725-79 28-ОСТ 1 10725-79	14-ОСТ 1 13578-79	24-ОСТ 1 10726-79 25-ОСТ 1 10726-79
	МС26-13	16-ОСТ 1 10725-79 17-ОСТ 1 10725-79	7-ОСТ 1 13578-79 8-ОСТ 1 13578-79	13-ОСТ 1 10726-79 14-ОСТ 1 10726-79
	МС36-13, МС36-11, МСЭ26-13	19-ОСТ 1 10725-79 20-ОСТ 1 10725-79	10-ОСТ 1 13578-79	16-ОСТ 1 10726-79 17-ОСТ 1 10726-79
	МСЭ36-13, МСЭО26-13	23-ОСТ 1 10725-79 24-ОСТ 1 10725-79	11-ОСТ 1 13578-79	20-ОСТ 1 10726-79 21-ОСТ 1 10726-79
	МСЭО36-13	27-ОСТ 1 10725-79 28-ОСТ 1 10725-79	13-ОСТ 1 13578-79 14-ОСТ 1 13578-79	24-ОСТ 1 10726-79 25-ОСТ 1 10726-79
4,00	МПО	23-ОСТ 1 10725-79 24-ОСТ 1 10725-79	-	20-ОСТ 1 10726-79 21-ОСТ 1 10726-79
	МПОЭ	27-ОСТ 1 10725-79		24-ОСТ 1 10726-79
	МСТП, МЛТП	28-ОСТ 1 10725-79	13-ОСТ 1 13578-79 14-ОСТ 1 13578-79	25-ОСТ 1 10726-79

Продолжение табл. 3

Площадь сечения жилы провода, мм^2	Марка провода	Обозначение бирок		
		поливинилхлоридных	термоусаживаемых	резиновых
4,00	МСТПЛ, МСТПЭ, МЛТПЭ	31-ОСТ 1 10725-79 32-ОСТ 1 10725-79	13-ОСТ 1 13578-79 14-ОСТ 1 13578-79	28-ОСТ 1 10726-79 29-ОСТ 1 10726-79
6,00	МПО	27-ОСТ 1 10725-79 28-ОСТ 1 10725-79	-	24-ОСТ 1 10726-79 25-ОСТ 1 10726-79
	МПОЭ	31-ОСТ 1 10725-79 32-ОСТ 1 10725-79		28-ОСТ 1 10726-79 29-ОСТ 1 10726-79
	МСТП, МСТПЛ, МЛТП, МСТПЭ, МЛТПЭ	35-ОСТ 1 10725-79 36-ОСТ 1 10725-79	13-ОСТ 1 13578-79 14-ОСТ 1 13578-79	32-ОСТ 1 10726-79 33-ОСТ 1 10726-79

Таблица 4

Число жил и площадь номинального сечения жилы провода, $мм^2$	Марка провода	Обозначение бирок		
		поливинилхлоридных	термоусаживаемых	резиновых
2х0,20	МСЭ26-13, ПТЭ	16-ОСТ 1 10725-79 17-ОСТ 1 10725-79	10-ОСТ 1 13578-79	13-ОСТ 1 10726-79 14-ОСТ 1 10726-79
	МСЭ36-13, МСЭО26-13	19-ОСТ 1 10725-79 20-ОСТ 1 10725-79	11-ОСТ 1 13578-79	16-ОСТ 1 10726-79 17-ОСТ 1 10726-79
	МСЭО36-13	27-ОСТ 1 10725-79	13-ОСТ 1 13578-79 14-ОСТ 1 13578-79	24-ОСТ 1 10726-79 25-ОСТ 1 10726-79
2х0,35	МГШВЭ-1	28-ОСТ 1 10725-79	-	-
	МГШВЭ, МПСПОЭ	31-ОСТ 1 10725-79 32-ОСТ 1 10725-79		
	МСЭ26-13, ПТЭ	19-ОСТ 1 10725-79 20-ОСТ 1 10725-79	10-ОСТ 1 13578 -79	16-ОСТ 1 10726-79 17-ОСТ 1 10726-79
	МСЭ36-13, МСЭО26-13	23-ОСТ 1 10725-79 24-ОСТ 1 10725-79	11-ОСТ 1 13578-79	20-ОСТ 1 10726-79 21-ОСТ 1 10726-79
	МСЭО36-13	27-ОСТ 1 10725-79 28-ОСТ 1 10725-79	13-ОСТ 1 13578-79 14-ОСТ 1 13578-79	24-ОСТ 1 10726-79 25-ОСТ 1 10726-79
2х0,50	МГШВЭ-1	31-ОСТ 1 10725-79 32-ОСТ 1 10725-79	-	-
	МГШВЭ	35-ОСТ 1 10725-79 36-ОСТ 1 10725-79		
	МСЭ26-13, ПТЭ	23-ОСТ 1 10725-79 24-ОСТ 1 10725-79	10-ОСТ 1 13578-79 11-ОСТ 1 13578-79	20-ОСТ 1 10726-79 21-ОСТ 1 10726-79

Продолжение табл. 4

Число жил и площадь номинального сечения жилы провода, мм^2	Марка провода	Обозначение бирок		
		поливинилхлоридных	термоусаживаемых	резиновых
2x0,50	МСЭ36-13, МСЭО26-13	27-ОСТ 1 10725-79 28-ОСТ 1 10725-79	13-ОСТ 1 13578-79 14-ОСТ 1 13578-79	24-ОСТ 1 10726-79 25-ОСТ 1 10726-79
	СФК-ХА, СФК-ЖС, СФК-ХК	30-ОСТ 1 10725-79	15-ОСТ 1 13578-79	27-ОСТ 1 10726-79
	МСЭО36-13	31-ОСТ 1 10725-79 32-ОСТ 1 10725-79	13-ОСТ 1 13578-79 14-ОСТ 1 13578-79	28-ОСТ 1 10726-79 29-ОСТ 1 10726-79
	СФКЭ-ХА, СФКЭ-ЖС, СФКЭ-ХК, СФКЭН-ХА, СФКЭН-ЖС, СФКЭН-ХК	34-ОСТ 1 10725-79	15-ОСТ 1 13578-79	31-ОСТ 1 10726-79
2x0,75	МГШВЭ-1, МГШВЭ	35-ОСТ 1 10725-79 36-ОСТ 1 10725-79	-	-
	МСЭ26-13	27-ОСТ 1 10725-79 28-ОСТ 1 10725-79		24-ОСТ 1 10726-79 25-ОСТ 1 10726-79
	МСЭ36-13, МСЭО26-13	31-ОСТ 1 10725-79 32-ОСТ 1 10725-79	13-ОСТ 1 13578-79 14-ОСТ 1 13578-79	28-ОСТ 1 10726-79 29-ОСТ 1 10726-79
	МСЭО36-13	35-ОСТ 1 10725-79 36-ОСТ 1 10725-79		32-ОСТ 1 10726-79 33-ОСТ 1 10726-79
2x1,00	ПТГВ, ПТГВО	47-ОСТ 1 10725-79	-	-
	МСЭ26-13, МСЭ36-13	31-ОСТ 1 10725-79 32-ОСТ 1 10725-79	13-ОСТ 1 13578-79	28-ОСТ 1 10726-79 29-ОСТ 1 10726-79
	МСЭО26-13, МСЭО36-13	35-ОСТ 1 10725-79	14-ОСТ 1 13578-79	32-ОСТ 1 10726-79
2x1,50	МСЭ26-13, МСЭ36-13, МСЭО26-13	36-ОСТ 1 10725-79		33-ОСТ 1 10726-79

Продолжение табл. 4

Число жил и площадь номинального сечения жилы провода, мм^2	Марка провода	Обозначение бирок		
		поливинилхлоридных	термоусаживаемых	резиновых
2x1,50	СФК-ХА, СФК-ЖС, СФК-ХК, СФК-КС	38-ОСТ 1 10725-79	15-ОСТ 1 13578-79	35-ОСТ 1 10726-79
	МСЭО36-13	39-ОСТ 1 10725-79 40-ОСТ 1 10725-79	16-ОСТ 1 13578-79 17-ОСТ 1 13578-79	36-ОСТ 1 10726-79 37-ОСТ 1 10726-79
	СФКЭ-ХА, СФКЭ-ЖС, СФКЭ-ХК, СФКЭ-КС, СФКЭН-ХА, СФКЭН-ЖС, СФКЭН-ХК, СФКЭН-КС	41-ОСТ 1 10725-79	18-ОСТ 1 13578-79	38-ОСТ 1 10726-79
2x2,50	МСЭ26-13, МСЭО26-13	39-ОСТ 1 10725-79 40-ОСТ 1 10725-79	16-ОСТ 1 13578-79 17-ОСТ 1 13578-79	36-ОСТ 1 10726-79 37-ОСТ 1 10726-79
3x0,20	МСЭ26-13	19-ОСТ 1 10725-79 20-ОСТ 1 10725-79	10-ОСТ 1 13578-79	16-ОСТ 1 10726-79 17-ОСТ 1 10726-79
	МСЭ36-13, МСЭО26-13	23-ОСТ 1 10725-79 24-ОСТ 1 10725-79	11-ОСТ 1 13578-79	20-ОСТ 1 10726-79 21-ОСТ 1 10726-79
	МСЭО36-13	27-ОСТ 1 10725-79 28-ОСТ 1 10725-79	13-ОСТ 1 13578-79 14-ОСТ 1 13578-79	24-ОСТ 1 10726-79 25-ОСТ 1 10726-79
3x0,35	МГШВЭ-1, МГШВЭ, МПСПОЭ	31-ОСТ 1 10725-79 32-ОСТ 1 10725-79	-	-
	МСЭ26-13	23-ОСТ 1 10725-79 24-ОСТ 1 10725-79	10-ОСТ 1 13578-79 11-ОСТ 1 13578-79	20-ОСТ 1 10726-79 21-ОСТ 1 10726-79
	МСЭ36-13, МСЭО26-13	27-ОСТ 1 10725-79 28-ОСТ 1 10725-79	13-ОСТ 1 13578-79 14-ОСТ 1 13578-79	24-ОСТ 1 10726-79 25-ОСТ 1 10726-79

Продолжение табл. 4

Число жил и площадь номинального сечения жилы провода, мм^2	Марка провода	Обозначение бирок		
		поливинилхлоридных	термоусаживаемых	резиновых
3х0,35	МСЭО36-13	31-ОСТ 1 10725-79	13-ОСТ 1 13578-79 14-ОСТ 1 13578-79	28-ОСТ 1 10726-79 29-ОСТ 1 10726-79
3х0,50	МПСПОЭ	32-ОСТ 1 10725-79	-	-
	МГШВЭ-1, МГШВ	35-ОСТ 1 10725-79 36-ОСТ 1 10725-79		
	МСЭ26-13, МСЭ36-13	27-ОСТ 1 10725-79 28-ОСТ 1 10725-79	13-ОСТ 1 13578-79 14-ОСТ 1 13578-79	24-ОСТ 1 10726-79 25-ОСТ 1 10726-79
	МСЭО26-13, МСЭО36-13	31-ОСТ 1 10725-79 32-ОСТ 1 10725-79		28-ОСТ 1 10726-79 29-ОСТ 1 10726-79
3х0,75	МГШВЭ-1	35-ОСТ 1 10725-79 36-ОСТ 1 10725-79	-	-
	МГШВЭ	39-ОСТ 1 10725-79 40-ОСТ 1 10725-79		
	МСЭ26-13, МСЭ36-13	31-ОСТ 1 10725-79 32-ОСТ 1 10725-79	13-ОСТ 1 13578-79 14-ОСТ 1 13578-79	28-ОСТ 1 10726-79 29-ОСТ 1 10726-79
	МСЭО26-13, МСЭО36-13	35-ОСТ 1 10725-79 36-ОСТ 1 10725-79		32-ОСТ 1 10726-79 33-ОСТ 1 10726-79
3х1,00	МСЭ26-13	31-ОСТ 1 10725-79 32-ОСТ 1 10725-79		28-ОСТ 1 10726-79 29-ОСТ 1 10726-79
	МСЭ36-13, МСЭО26-13, МСЭО36-13	35-ОСТ 1 10725-79		32-ОСТ 1 10726-79
3х1,50	МСЭ26-13, МСЭ36-13	36-ОСТ 1 10725-79		33-ОСТ 1 10726-79

Продолжение табл. 4

Число жил и площадь номинального сечения жилы провода, мм^2	Марка провода	Обозначение бирок		
		поливинилхлоридных	термоусаживаемых	резиновых
3x1,50	МСЭ026-13, МСЭ036-13	39-ОСТ 1 10725-79		36-ОСТ 1 10726-79
3x2,50	МСЭ26-13	40-ОСТ 1 10725-79	16-ОСТ 1 13578-79	37-ОСТ 1 10726-79
	МСЭ026-13	45-ОСТ 1 10725-79	17-ОСТ 1 13578-79	42-ОСТ 1 10726-79
		46-ОСТ 1 10725-79		43-ОСТ 1 10726-79
4x0,20	МСЭ36-13	27-ОСТ 1 10725-79		24-ОСТ 1 10726-79
		28-ОСТ 1 10725-79		25-ОСТ 1 10726-79
	МСЭ036-13	31-ОСТ 1 10725-79		28-ОСТ 1 10726-79
4x0,35	МСЭ36-13	32-ОСТ 1 10725-79		29-ОСТ 1 10726-79
	МСЭ036-13	35-ОСТ 1 10725-79	13-ОСТ 1 13578-79	32-ОСТ 1 10726-79
		36-ОСТ 1 10725-79	14-ОСТ 1 13578-79	33-ОСТ 1 10726-79
4x0,50	МСЭ36-13	31-ОСТ 1 10725-79		28-ОСТ 1 10726-79
		32-ОСТ 1 10725-79		29-ОСТ 1 10726-79
	МСЭ036-13	35-ОСТ 1 10725-79		32-ОСТ 1 10726-79
4x0,75	МСЭ36-13	36-ОСТ 1 10725-79		33-ОСТ 1 10726-79
	МСЭ036-13	39-ОСТ 1 10725-79	16-ОСТ 1 13578-79	36-ОСТ 1 10726-79
		40-ОСТ 1 10725-79	17-ОСТ 1 13578-79	37-ОСТ 1 10726-79
4x1,00	МСЭ36-13	35-ОСТ 1 10725-79	13-ОСТ 1 13578-79	32-ОСТ 1 10726-79
		36-ОСТ 1 10725-79	14-ОСТ 1 13578-79	33-ОСТ 1 10726-79
	МСЭ036-13	39-ОСТ 1 10725-79		36-ОСТ 1 10726-79
4x1,50	МСЭ36-13	40-ОСТ 1 10725-79	16-ОСТ 1 13578-79	37-ОСТ 1 10726-79
	МСЭ036-13	45-ОСТ 1 10725-79	17-ОСТ 1 13578-79	42-ОСТ 1 10726-79
		46-ОСТ 1 10725-79		43-ОСТ 1 10726-79

2.4. Бирки для радиочастотных и антивибрационных коаксиальных кабелей должны подбираться в зависимости от марки кабеля в соответствии с табл. 5 и устанавливаться по концам кабеля.

Таблица 5

Марка кабеля	Обозначение бирок		
	поливинилхлоридных	термоусаживаемых	резиновых
РК50-1-11 РК75-1-12	12-ОСТ 1 10725-79	-	-
РК50-1-21 РК75-1-21 АВКТ-4		9-ОСТ 1 13578-79	9-ОСТ 1 10726-79
АВК-6	15-ОСТ 1 10725-79	-	-
РК50-1,5-21 РК75-1,5-21		9-ОСТ 1 13578-79	12-ОСТ 1 10726-79
РК50-2-16 РК75-2-12 РК75-2-13	22-ОСТ 1 10725-79	-	-
РК50-2-22 РК75-2-22 РК50-2-21 РК75-2-21 АВКТ-5		12-ОСТ 1 13578-79	19-ОСТ 1 10726-79
РК50-2-11 РК50-2-13 АВК-2 АВК-3	26-ОСТ 1 10725-79	-	-
РК50-3-21 РК75-3-21	30-ОСТ 1 10725-79	15-ОСТ 1 13578-79	27-ОСТ 1 10726-79
АВК-1 АВКВ-1	34-ОСТ 1 10725-79	-	-
РК50-3-11 АВКЭ-1 АВКВЭ-1	38-ОСТ 1 10725-79		
РК75-4-21 РК75-4-22		18-ОСТ 1 13578-79	35-ОСТ 1 10726-79
РК50-4-21	41-ОСТ 1 10725-79		38-ОСТ 1 10726-79

№ изм. | № изв. | 4176 | Инв. № дубликата | Инв. № подлинника

Продолжение табл. 5

Марка кабеля	Обозначение бирок		
	поливинилхлоридных	термоусаживаемых	резиновых
РК75-4-11 РК75-4-12	44-ОСТ 1 10725-79	-	-
РК50-7-22 РК75-7-22 РК100-7-21	47-ОСТ 1 10725-79	19-ОСТ 1 13578-79	44-ОСТ 1 10726-79
РК50-7-11	53-ОСТ 1 10725-79	-	-

2.5. Установка бирок на провода, заделываемые в наконечники, должна производиться в соответствии с черт. 2.

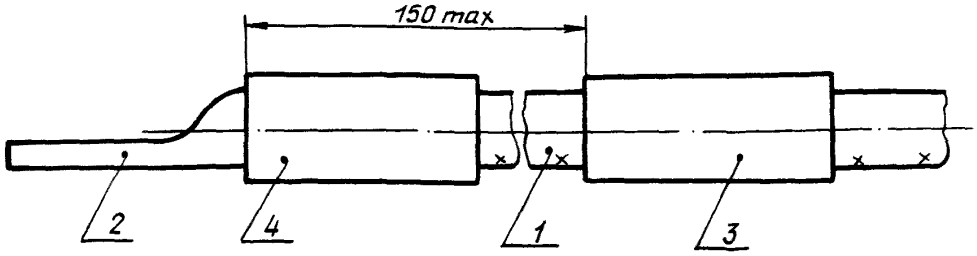

1 - провод; 2 - наконечник; 3 - бирка по ОСТ 1 10725-79, ОСТ 1 10726-79 или ОСТ 1 13578-79; 4 - трубка изоляционная

Черт. 2

2.6. Установка бирок на провода марок БСА и БСАЭ, заделываемые в наконечники, должна производиться в соответствии с черт. 3.

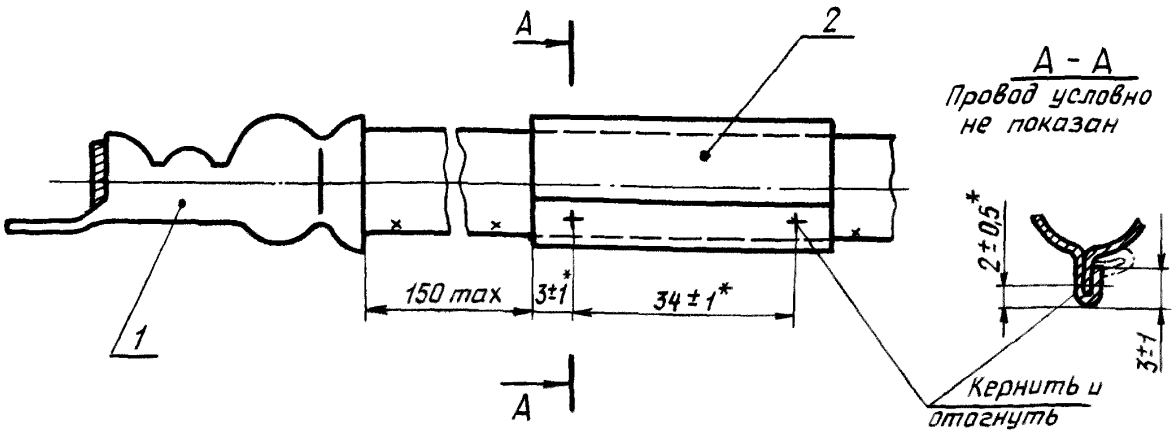

1 - заделка по ОСТ 1 03874-77; 2 - бирка по ОСТ 1 13579-79

Черт. 3

*Размер обеспеч. инстр.

№ изм. № изв. 4176 Инв. № дубликата Инв. № подлинника

2.7. Установка бирок на провода, заделываемые в электрические соединители, должна производиться:

- бирок по ОСТ 1 10725-79 или ОСТ 1 10726-79 в соответствии с черт. 4;
- бирок по ОСТ 1 13578-79 в соответствии с черт. 5.

Бирки должны устанавливаться равномерно по длине.

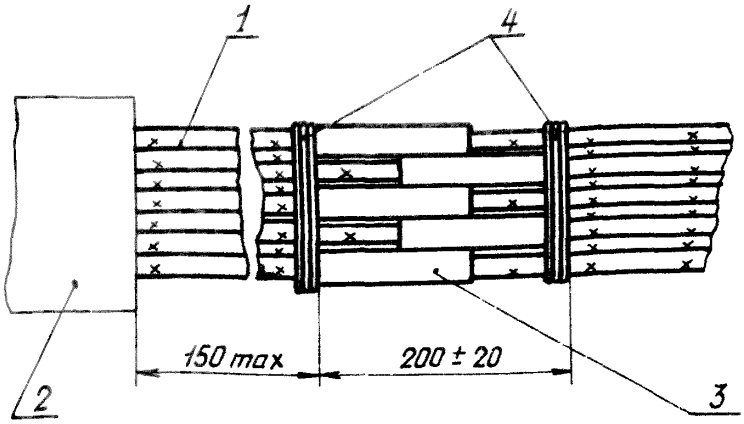

1 - провод; 2 - соединитель электрический; 3 - бирка по ОСТ 1 10725-79 или ОСТ 1 10726-79; 4 - бандаж по ОСТ 1 03856-79

Черт. 4

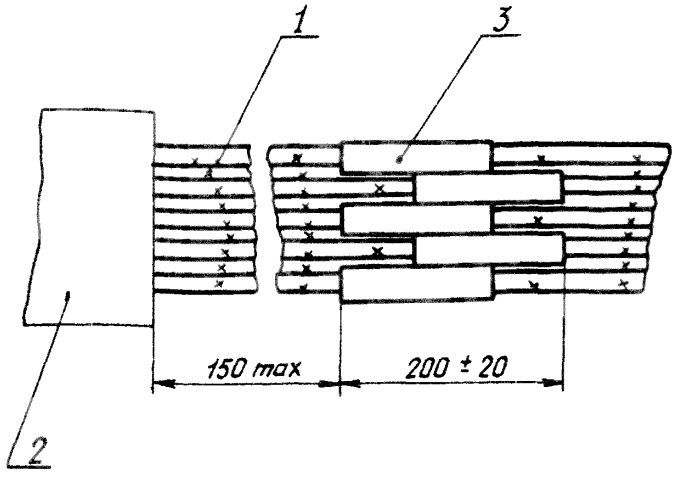

1 - провод; 2 - соединитель электрический; 3 - бирка по ОСТ 1 13578-79

Черт. 5

Инв. № дубликата
Инв. № подлинника
4176
№ изм.
№ изв.
1
9094

2.8. Допускается использовать в качестве бирок изоляционные трубки, устанавливаемые на наконечники и на контакты электрических соединителей и электрорадиоэлементов в коробках, щитках, приборах и т.п.

2.9. Не допускается использовать в качестве бирок изоляционные трубки, устанавливаемые на контакты электрических соединителей бортовой электрической сети.

2.10. На бирки диаметром свыше 6 мм следует наносить два маркировочных обозначения в диаметрально противоположных местах.

2.11. Для многожильных проводов (кабелей) обозначение системы и сечения отдельных жил наносить на бирке, общей для провода (кабеля). Обозначения отдельных проводов (жил) наносить на бирках, устанавливаемых на каждый провод (жилу).

2.12. Провода трехфазного тока маркировать: фазы буквами "А", "В" и "С", нулевой провод – буквой "N".

3. МАРКИРОВКА ЖГУТОВ

3.1. На жгуты бирки, пластины должны устанавливаться:

- по их концам;
- при их переходе из отсека в отсек с обеих сторон от стенки;
- при их ответвлениях.

3.2. Бирки и пластины для маркировки неэкранированных, экранированных и смешанных жгутов должны подбираться в соответствии с табл. 1 и 6.

Примечание. Установка бирок по ОСТ 1 10727-79 должна производиться только для экранированных жгутов.

№ изм. | 1 | 2
№ изв. | 9084 | 10036
Инв. № дубликата | 4176
Инв. № подлинника

Таблица 6

Диаметр жгута d, мм	Обозначение				
	бирок				пластин
	поливинилхлоридных	термоусаживаемых	резиновых	металлических	
От 3 до 4	20-ОСТ 1 10725-79 21-ОСТ 1 10725-79 24-ОСТ 1 10725-79 25-ОСТ 1 10725-79	11-ОСТ 1 13578-79 12-ОСТ 1 13578-79 14-ОСТ 1 13578-79 15-ОСТ 1 13578-79	17-ОСТ 1 10726-79 18-ОСТ 1 10726-79 21-ОСТ 1 10726-79 22-ОСТ 1 10726-79		
Св. 4 до 6	28-ОСТ 1 10725-79 29-ОСТ 1 10725-79 32-ОСТ 1 10725-79 33-ОСТ 1 10725-79 36-ОСТ 1 10725-79 37-ОСТ 1 10725-79	14-ОСТ 1 13578-79 15-ОСТ 1 13578-79 16-ОСТ 1 13578-79 17-ОСТ 1 13578-79	25-ОСТ 1 10726-79 26-ОСТ 1 10726-79 29-ОСТ 1 10726-79 30-ОСТ 1 10726-79 33-ОСТ 1 10726-79 34-ОСТ 1 10726-79	1-ОСТ 1 10727-79 2-ОСТ 1 10727-79	-
Св. 6 до 9	39-ОСТ 1 10725-79 40-ОСТ 1 10725-79 42-ОСТ 1 10725-79 43-ОСТ 1 10725-79 45-ОСТ 1 10725-79 46-ОСТ 1 10725-79	16-ОСТ 1 13578-79 17-ОСТ 1 13578-79	36-ОСТ 1 10726-79 37-ОСТ 1 10726-79 39-ОСТ 1 10726-79 40-ОСТ 1 10726-79 42-ОСТ 1 10726-79 43-ОСТ 1 10726-79	3-ОСТ 1 10727-79 4-ОСТ 1 10727-79	
Св. 9 до 12	48-ОСТ 1 10725-79 49-ОСТ 1 10725-79 51-ОСТ 1 10725-79 52-ОСТ 1 10725-79	19-ОСТ 1 13578-79 20-ОСТ 1 13578-79	45-ОСТ 1 10726-79 46-ОСТ 1 10726-79 48-ОСТ 1 10726-79 49-ОСТ 1 10726-79	5-ОСТ 1 10727-79 6-ОСТ 1 10727-79	
Св. 12 до 14	54-ОСТ 1 10725-79 55-ОСТ 1 10725-79		51-ОСТ 1 10726-79 52-ОСТ 1 10726-79		1-ОСТ 1 13580-79 2-ОСТ 1 13580-79

Продолжение табл. 6

Диаметр жгута d, мм	Обозначение				
	бирок				пластин
	поливинилхлоридных	термоусаживаемых	резиновых	металлических	
Св. 14 до 16	57-ОСТ 1 10725-79 58-ОСТ 1 10725-79	22-ОСТ 1 13578-79	54-ОСТ 1 10726-79 55-ОСТ 1 10726-79		
Св. 16 до 18	60-ОСТ 1 10725-79 61-ОСТ 1 10725-79	23-ОСТ 1 13578-79	57-ОСТ 1 10726-79 58-ОСТ 1 10726-79		1-ОСТ 1 13580-79 2-ОСТ 1 13580-79
Св. 18 до 20	64-ОСТ 1 10725-79 65-ОСТ 1 10725-79	22-ОСТ 1 13578-79 23-ОСТ 1 13578-79 25-ОСТ 1 13578-79 26-ОСТ 1 13578-79	60-ОСТ 1 10726-79 61-ОСТ 1 10726-79		
Св. 20 до 24	66-ОСТ 1 10725-79 67-ОСТ 1 10725-79	25-ОСТ 1 13578-79 26-ОСТ 1 13578-79	62-ОСТ 1 10726-79 63-ОСТ 1 10726-79		
Св. 24 до 30	68-ОСТ 1 10725-79 69-ОСТ 1 10725-79	25-ОСТ 1 13578-79 26-ОСТ 1 13578-79 27-ОСТ 1 13578-79 28-ОСТ 1 13578-79	64-ОСТ 1 10726-79 65-ОСТ 1 10726-79	5-ОСТ 1 10727-79 6-ОСТ 1 10727-79	
Св. 30 до 35	70-ОСТ 1 10725-79 71-ОСТ 1 10725-79	27-ОСТ 1 13578-79 28-ОСТ 1 13578-79	-		3-ОСТ 1 13580-79 4-ОСТ 1 13580-79
Св. 35 до 40	72-ОСТ 1 10725-79 73-ОСТ 1 10725-79	27-ОСТ 1 13578-79 28-ОСТ 1 13578-79 29-ОСТ 1 13578-79 30-ОСТ 1 13578-79			

Продолжение табл. 6

Диаметр жгута d, мм	Обозначение				
	бирок				пластин
	поливинилхлоридных	термоусаживаемых	резиновых	металлических	
Св. 40 до 50	-	29-ОСТ 1 13578-79 30-ОСТ 1 13578-79 31-ОСТ 1 13578-79 32-ОСТ 1 13578-79	-	5-ОСТ 1 10727-79 6-ОСТ 1 10727-79	3-ОСТ 1 13580-79 4-ОСТ 1 13580-79

3.3. После установки бирка не должна самопроизвольно сдвигаться с места. Допускается производить подмотку под место установки бирки лентой ЛЭТСАР по ТУ 38.103171-80.

3.4. Установка бирок на жгуты должна производиться в зависимости от их монтажа на изделии в соответствии с черт. 6-8.

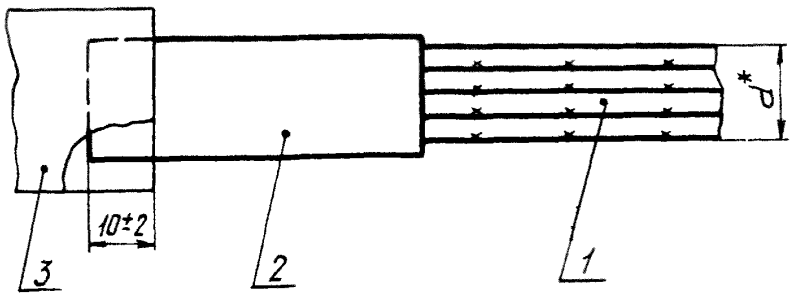

1 - жгут; 2 - бирка по ОСТ 1 10725-79; ОСТ 1 10726-79; ОСТ 1 13578-79; 3 - соединитель электрический

Черт. 6

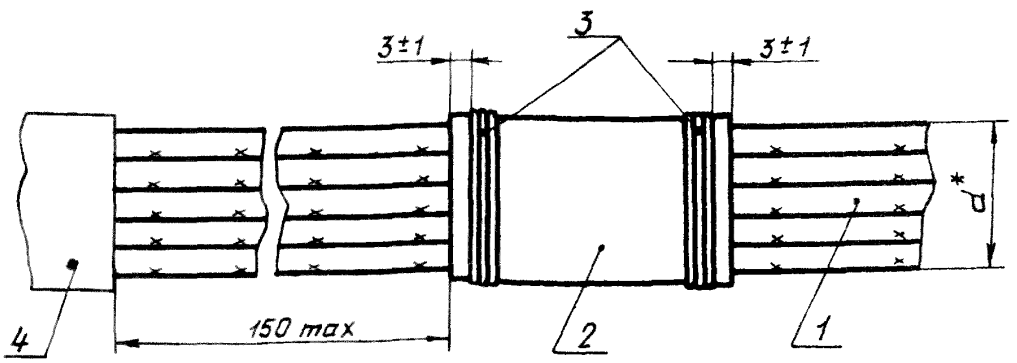

1 - жгут; 2 - бирка по ОСТ 1 10725-79 или ОСТ 1 10726-79; 3 - бандаж по ОСТ 1 03856-79; 4 - соединитель электрический

Черт. 7

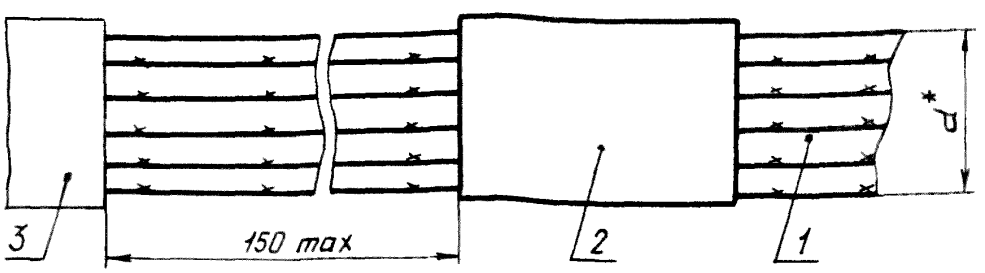

1 - жгут; 2 - бирка по ОСТ 1 13578-79; 3 - соединитель электрический

Черт. 8

*Размер для справок.

№ изм. 1
№ изв. 9094
Инв. № дубликата
Инв. № подлинника 4176

3.5. В случае, если в электрический соединитель заделывается несколько жгутов, установка бирок должна производиться в соответствии с черт. 9 и 10.

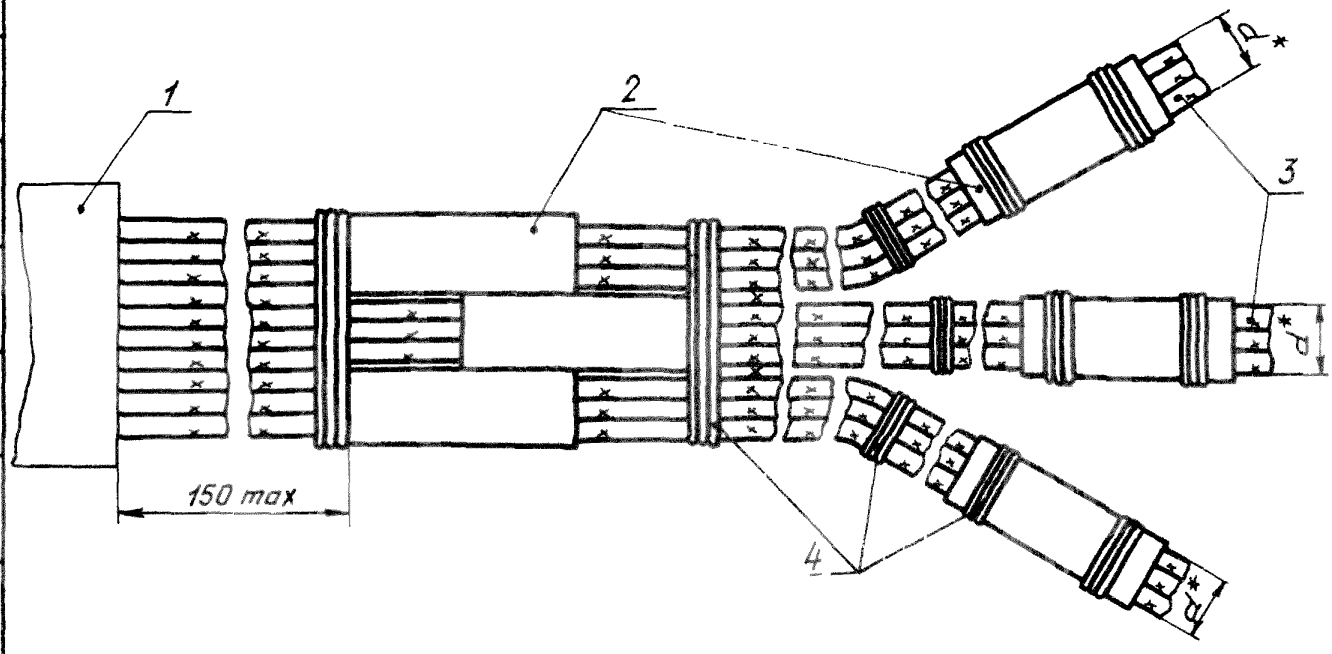

1 – соединитель электрический; 2 – бирка по ОСТ 1 10725-79 или ОСТ 1 10726-79; 3 – жгут; 4 – бандаж по ОСТ 1 03856-79

Черт. 9

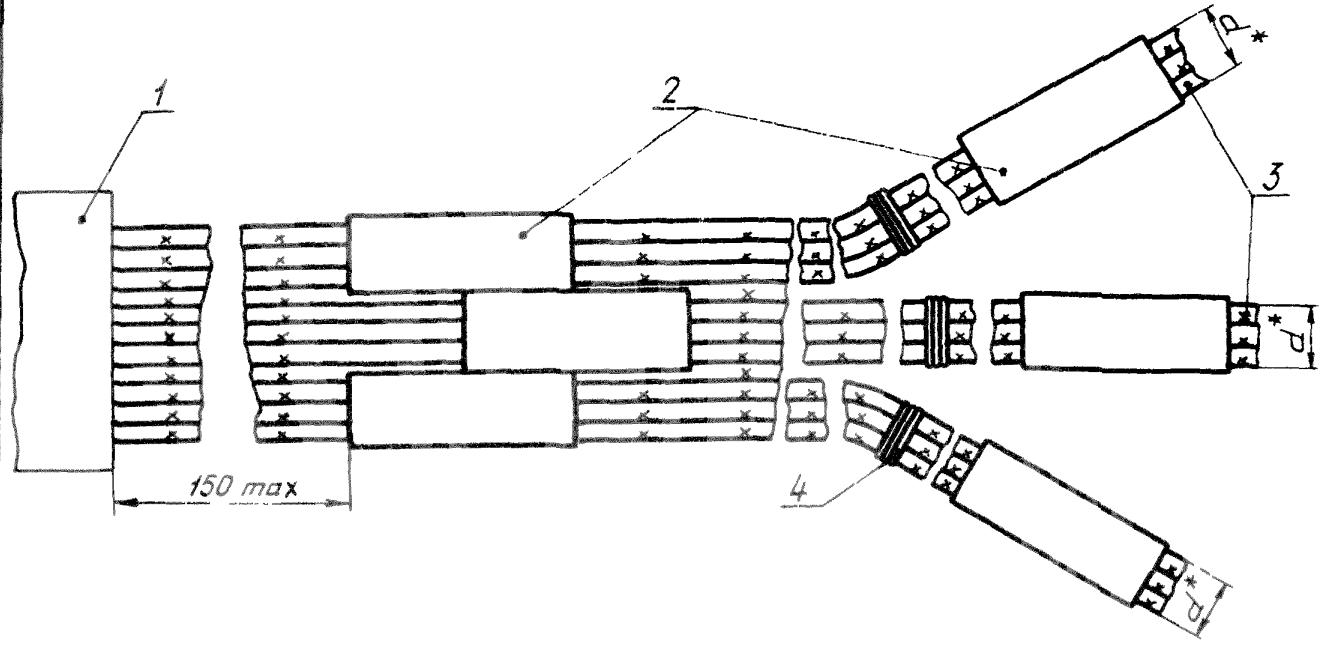

1 – соединитель электрический; 2 – бирка по ОСТ 1 13578-79; 3 – жгут; 4 – бандаж по ОСТ 1 03856-79

Черт. 10

*Размер для справок.

№ изм. 1
№ изв. 9094
4176
Инв. № дубликата
Инв. № подлинника

3.6. Установка металлических бирок по ОСТ 1 10727-79 на экранированные жгуты должна производиться в соответствии с черт. 11. При установке место под бирку предварительно обмотать лентой ЛЭТСАР по ТУ 38.103171-80 не менее чем в два слоя. Хвостовик бирки при необходимости допускается подрезать. Отрезанный конец бирки должен быть покрыт лаком КО-85 по ГОСТ 11066-74.

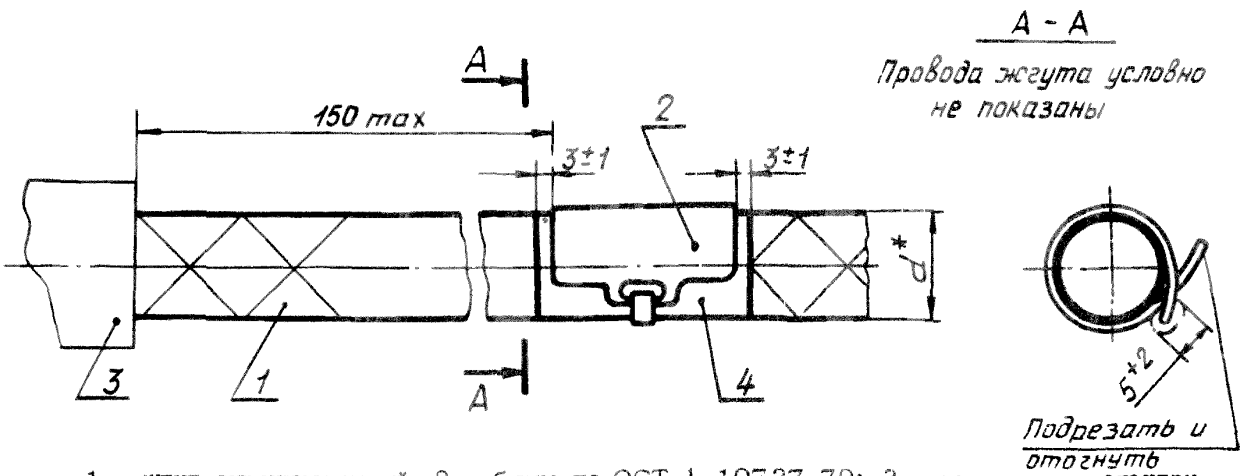

1 - жгут экранированный; 2 - бирка по ОСТ 1 10727-79; 3 - соединитель электрический; 4 - лента ЛЭТСАР по ТУ 38-103171-80

Черт. 11

3.7. Установка пластин на жгут должна производиться в соответствии с черт. 12.

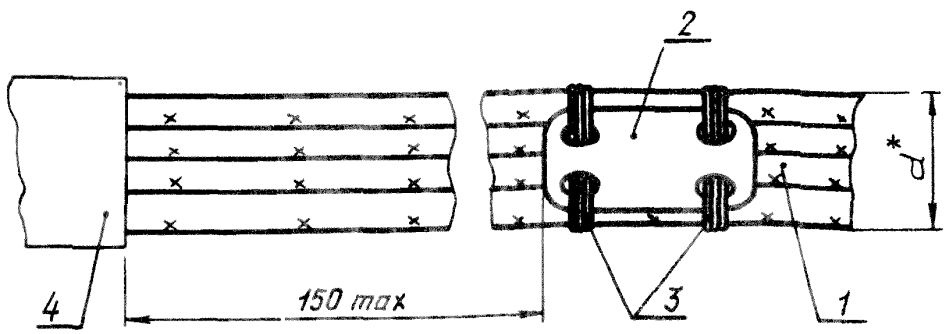

1 - жгут; 2 - пластина по ОСТ 1 13580-79; 3 - бандаж по ОСТ 1 03356-79; 4 - соединитель электрический

Черт. 12

*Размер для справок.

№ изм. 1 | № изв. 9094
Инв. № дубликата | Инв. № подлинника 4176

3.8. Установка бирок по ОСТ 1 10725-79 или ОСТ 1 10726-79 на жгут, маркировка проводов которого выполнена при помощи бирок по ОСТ 1 10725-79 или ОСТ 1 10726-79, должна производиться в соответствии с черт. 13.

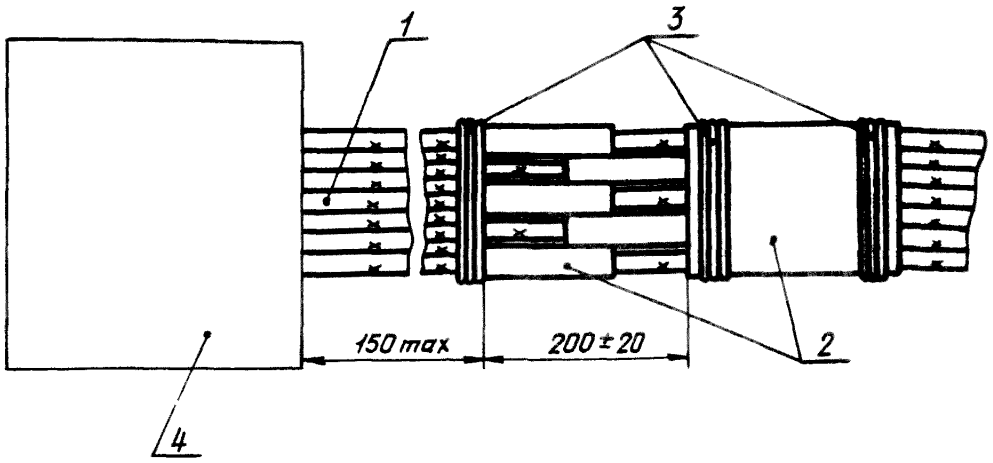

1 - жгут; 2 - бирка по ОСТ 1 10725-79 или ОСТ 1 10726-79; 3 - бандаж по ОСТ 1 03856-79; 4 - соединитель электрический

Черт. 13

3.9. Установка термоусаживаемых бирок по ОСТ 1 13578-79 на жгут, маркировка проводов которого выполнена при помощи термоусаживаемых бирок по ОСТ 1 13578-79, должна производиться в соответствии с черт. 14.

Инв. № дубликата | 4176
Инв. № подлинника
№ изв. | 9094 | 10036 | 2
Изм.

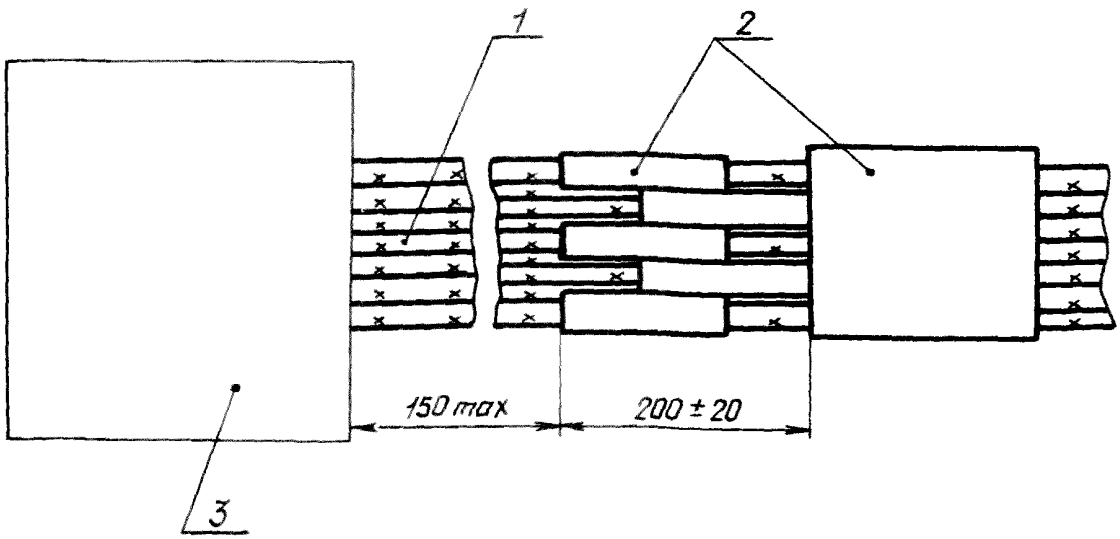

1 – жгут; 2 – бирка по ОСТ 1 13578-79; 3 – соединитель электрический

Черт. 14

3.10. В случае установки на жгуте защитной трубки допускается маркировку наносить непосредственно на нее.

3.11. Не допускается установка бирок на подвижные части жгутов.

4. МАРКИРОВКА СОЕДИНИТЕЛЕЙ

4.1. Маркировка соединителей должна производиться в соответствии с электрическими схемами соединений.

4.2. Маркировку соединителей производить одним из следующих способов:

- на термоусаживающейся трубке Радпласт Т-2 ТУ 6-19-299-86, устанавливаемой на прижим соединителя;
- при помощи маркировочных бирок, пластин, устанавливаемых на жгут (кабель);
- на защитной трубке, устанавливаемой на жгут.

4.3. Маркировка соединителей при помощи термоусаживающейся трубки, устанавливаемой на прижим соединителя, должна производиться:

- для соединителей ШР, СШР, РГ, 2РТ, 2РТТ, РРН25М в соответствии с черт. 15:

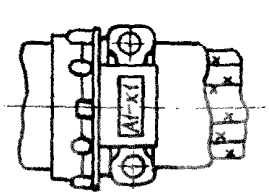

Черт. 15

№ изм. | 1 | 2 | 3
№ изв. | 9094 | 10036 | 10310
Инв. № дубликата | 4176
Инв. № подлинника

– для соединителей 2РМ, 2РМД в соответствии с черт. 16:

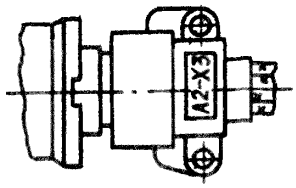

Черт. 16

– для соединителей СНЦ22, СНЦ23, ОНЦ-СГ-1 в соответствии с черт. 17:

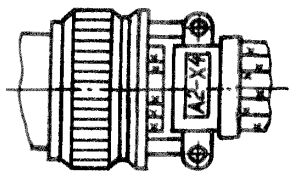

Черт. 17

– для соединителей РБМ в соответствии с черт. 18:

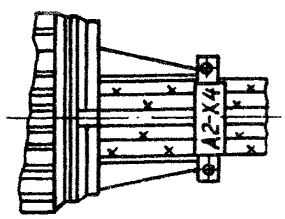

Черт. 18

– для соединителей РБН в соответствии с черт. 19:

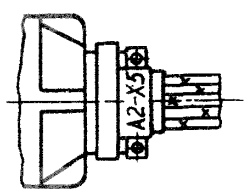

Черт. 19

4.4. Маркировочные обозначения соединителей на трубки из резиновой смеси ИРП-1338 наносить черной краской следующей рецептуры: ацетон 44 %, бутилацетат 50 %, индулин жировой 6 % с последующей сушкой при температуре 50 – 100 °С в течение 15 мин.

№ изм. | 1 | 2
№ изв. | 9094 | 10036
Инв. № подлинника | 4176
Инв. № дубликата

Допускается маркировку соединителей выполнять гравированием. Обозначение соединителя гравировать в местах, удобных для обозрения. Глубина гравировки 0,3 мм.

Места гравировки покрыть эмалью ПФ-223 ГОСТ 14923-78, на темном фоне - светлой, на светлом - темной. Шрифт арабских цифр - 1 - 2,5 - ОСТ 1 00312-78, шрифт букв - 3-2,5 - ОСТ 1 00312-78.

№ изв 10036 2
4176
Инв. № дубликата
Инв. № подлинника
gost.e-ecolog.ru