ТИПОВАЯ ДОКУМЕНТАЦИЯ НА КОНСТРУКЦИИ, ИЗДЕЛИЯ И УЗЛЫ ЗДАНИЙ И СООРУЖЕНИЙ

СЕРИЯ 5.903-13

ИЗДЕЛИЯ И ДЕТАЛИ ТРУБОПРОВОДОВ ДЛЯ ТЕПЛОВЫХ СЕТЕЙ

ВЫПУСК 5

Часть 2 стр. 99...161

ГРЯЗЕВИКИ

РАБОЧИЕ ЧЕРТЕЖИ

gost.e-ecolog.ru

Формат	Зона	Поз.	Обозначение	Наименование	Кол на исполн. ТС-567.00.000										Примечание
					–	01	02	03	04	05					
				Документация											
А3			ТС-567.00.000 СБ	Сборочный чертеж											
А4			ТС-565 Д	Технические требования											
				Сборочные единицы											
А4		1	ТС-567.01.000	Корпус	1										
			-01	Корпус		1									

Изм	Лист	№ докум	Подп	Дата	ТС-567.00.000			
Разраб		Голубева		11.87	Грязевик вертикальный Ду от 200 до 300 мм	Лит	Лист 1	Листов 4
Провер.		Блохина		11.87		Институт Энергомонтажпроект Ленинградский филиал		
Рук бр.		Кривцич		11.87				
Н.контр.		Паутов		11.87				
Утв		Горбачев		11.87				

Коп. Иванова

Формат А4

Инв. № подл.	Подп. и дата	Взам инв №	Инв № дубл	Подп. и дата

Формат	Зона	Поз.	Обозначение	Наименование	Кол на исполн ТС-567.00.000-										Примечание
					–	01	02	03	04	05					
А4		1	ТС-567.01.000 -02	Корпус			1								
			-03	Корпус				1							
			-04	Корпус					1						
			-05	Корпус						1					
				Детали											
А4		2	ТС-565.00.001	Штуцер	1	1	1	1	1	1					
А4		3	ТС-565.00.002	Ручка				2	2	2					
			-01	Ручка	2	2	2								
А3		4	ТС-567.00.001 -02	Заглушка	1										
			-04	Заглушка		1									
			-05	Заглушка			1								
			-08	Заглушка				1							
			-10	Заглушка					1						
			-11	Заглушка						1					

Изм.	Лист	№ докум.	Подп.	Дата	ТС-567.00.000	Лист 2

23398-08 2

Вас. 32045 л.2

Формат	Зона	Поз.	Обозначение	Наименование	Кол. на исполн. ТС-567.00.000-										Примечание
					-	01	02	03	04	05					
А3		5	ТС-567.00.001	Заглушка	1	1	1								
			-06	Заглушка				1	1	1					
А3		6	ТС-567.00.002	Сетка	1			1							
			-01	Сетка		1			1						
			-02	Сетка			1			1					
				Стандартные изделия											
				Прокладки по ГОСТ 15180-70											
		7		А-200-22	1	1	1								
		8		А-200-16				1	1	1					
		9		А-400-22	1										
		10		А-500-22		1									
		11		А-600-22			1								
		12		А-400-16				1							
		13		А-500-16					1						
		14		А-600-16						1					

Изм	Лист	№ докум	Подп	Дата	ТС-567.00.000	Лист 3

Формат А4

Инв. № подл	Подп. и дата	Взам инв №	Инв № дубл.	Подп. и дата

Формат	Зона	Поз.	Обозначение	Наименование	Кол. на исполн. ТС-567.00.000-										Примечание
					-	01	02	03	04	05					
				Болты по ГОСТ 7798-70											
		15		М12×35.46.019	2	2	2	2	2	2					
		16		М24×100.46	12	12	12								
		17		М20×90.46				12	12	12					
		18		М30×130.46	16				20						
		19		М36×150.46		20	20			20					
		20		М27×110.46				16							
				Гайки по ГОСТ 5915-70											
		21		М12.5.019	2	2	2	2	2	2					
		22		М24.5	12	12	12								
		23		М20.5				12	12	12					
		24		М30.5	16				20						
		25		М36.5		20	20			20					
		26		М27.5				16							
		27		Фланцы по ГОСТ 12820-80											
				2-15-25 ст 20	1	1	1								
				1-15-16 ст 20				1	1	1					

Фа. 32045 л.3
23398-08 3

Изм	Лист	№ докум	Подп	Дата	ТС-567.00.000	Лист 4

ТС-567.00.000СБ

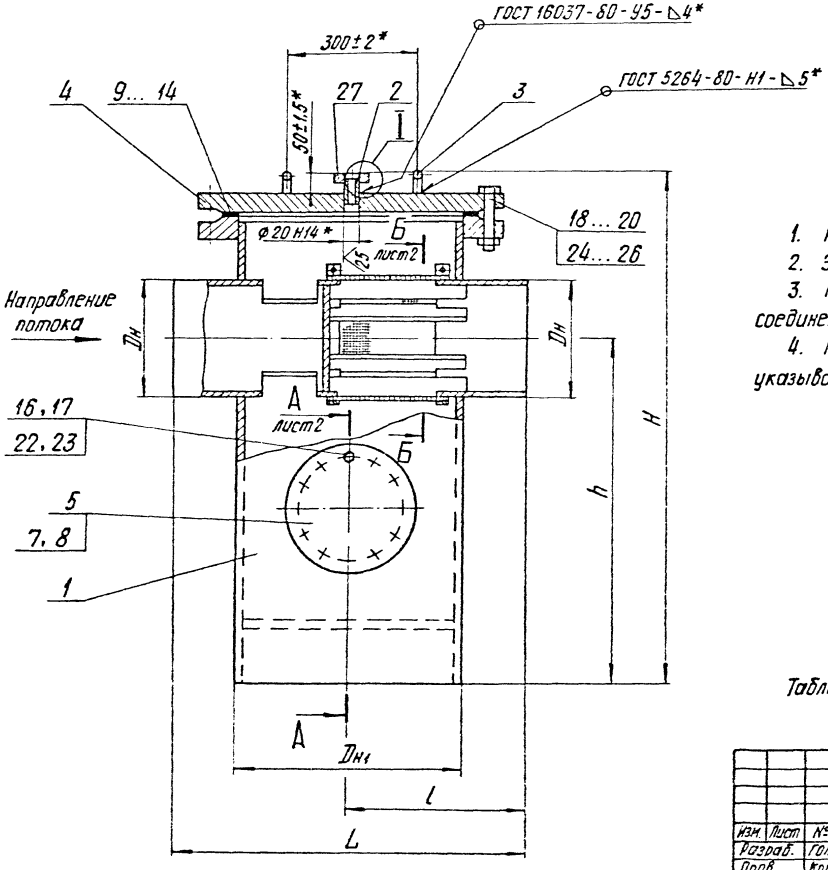

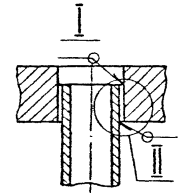

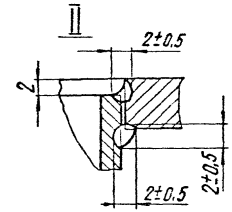

1. Размеры для справок, кроме отмеченных *.
2. Электрод типа Э42А ГОСТ 9467-75.
3. Методы и объем контроля качества сварных соединений по СН и П3.05.03-85.
4. На поверхности корпуса грязевика нанести стрелку указывающую направление потока.

Таблицу исполнений см. лист 2

Вх.32045 л.4

					ТС-567.00.000СБ			
Изм.	Лист	№ докум	Подп.	Дата	Грязевик вертикальный Ду от 200 до 300 мм Сборочный чертеж	Лит.	Масса	Масштаб
Разраб.		Голубева		10.87			См. табл.	—
Пров.		Крившич		10.87		Лист 1	Листов 2	
Т. контр						Институт Энергомонтажпроект Ленинградский филиал		
Гл. констр.		Соколов		10.87				
Н. контр.		Паутов		10.87				
Утв.		Горбачев		12.87				

Коп Иванова 23398-08 4 Формат А3

А – А лист 1

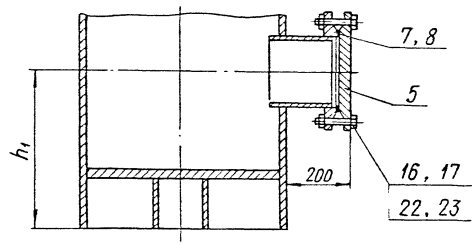

Б–Б лист 1

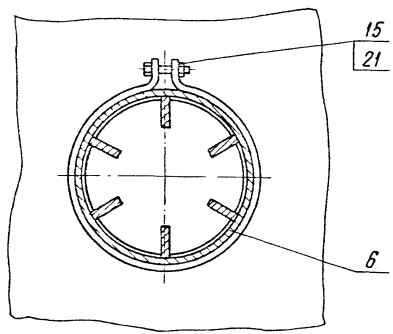

Размеры в мм

Обозначение	Условное давление Ру, МПа (кгс/см²)	Условный проход Ду	Dн	Dн1	L	l	H	h	h1	Масса, кг
ТС-567.00.000	2,5 (25)	200	219	426	720	360	1071	740	365	310
-01		250	273	530	840	420	1309	900	380	502
-02		300	325	630	980	490	1437	975	400	730
-03	1,6 (16)	200	219	426	720	360	1055	725	355	260
-04		250	273	530	840	420	1291	890	365	421
-05		300	325	630	980	490	1416	960	390	656

Формат	Зона	Поз.	Обозначение	Наименование	Кол. на исполн. ТС-567.01.000-										Примечание
					–	01	02	03	04	05					
				Документация											
А3			ТС-567.01.000 СБ	Сборочный чертеж											
А4			ТС-565 Д	Технические требования											
				Сборочные единицы											
А4		1	ТС-567.01.100	Фильтр	1			1							
			– 01	Фильтр		1			1						
			– 02	Фильтр			1			1					

Изм	Лист	№ докум	Подп	Дата	ТС-567.01.000			
Разраб		Голубева	[signature]	11.87	Корпус	Лит.	Лист	Листов
Провер.		Блохина	[signature]	11.87			1	4
Рук. бр.		Крившич	[signature]	11.87		Институт Энергомонтажпроект Ленинградский филиал		
Н. контр.		Паутов	[signature]	11.87				
Утв.		Соколов	[signature]	11.87				

Коп. Иванова

Формат А4

Инв. № подл.	Подп. и дата	Взам. инв. №	Инв. № дубл.	Подп. и дата

Формат	Зона	Поз.	Обозначение	Наименование	Кол. на исполн. ТС-567.01.000-										Примечание
					–	01	02	03	04	05					
				Детали											
А3		2	ТС-567.01.001	Труба	1										
			– 01	Труба		1									
			– 02	Труба			1								
			– 03	Труба				1							
			– 04	Труба					1						
			– 05	Труба						1					
А4		3	ТС-567.01.002	Диск	1										
			– 01	Диск		1									
			– 02	Диск			1								
			– 03	Диск				1							
			– 04	Диск					1						
			– 05	Диск						1					

23398-08 6

Вх. 32045 л.6

Изм.	Лист	№ докум.	Подп.	Дата	ТС-567.01.000	Лист 2

Формат	Зона	Поз.	Обозначение	Наименование	Кол. на исполн. ТС-567.01.000-										Примечание
					–	01	02	03	04	05					
А4		4	ТС-567.01.003 -02	Фланец	1										
			-04	Фланец		1									
			-05	Фланец			1			1					
			-08	Фланец				1							
			-09	Фланец					1						
А3		5	ТС-567.01.004 -04	Хомут	2			2							
			-05	Хомут		2			2						
			-06	Хомут			2			2					
А4		6	ТС-567.01.005 -01	Кольцо	1										
			-03	Кольцо		1									
			-05	Кольцо			1								
			-00	Кольцо				1							
			-02	Кольцо					1						
			-04	Кольцо						1					
А4		7	ТС-567.01.006	Ребро	6										
			-01	Ребро		6									
			-02	Ребро			6								

Изм.	Лист	№ докум.	Подп.	Дата	ТС-567.01.000	Лист 3

Формат А4

Инв. № подл.	Подп. и дата	Взам. инв. №	Инв. № дубл.	Подп. и дата

Формат	Зона	Поз.	Обозначение	Наименование	Кол. на исполн. ТС-567.01.000-										Примечание
					–	01	02	03	04	05					
А4		7	ТС-567.01.006 -03	Ребро				6							
			-04	Ребро					6						
			-05	Ребро						6					
А4		8	ТС-567.01.007	Ребро			10								
А4		9	ТС-567.01.008	Труба	1	1	1	1	1	1					
А4		10	ТС-567.01.003	Фланец	1	1	1								
			-06	Фланец				1	1	1					
А3		11	ТС-567.01.009	Накладка	4										
			-02	Накладка		4									
			-04	Накладка			4								
А3		12	ТС-567.01.009	Накладка	2										
			-01	Накладка		2			2						
			-03	Накладка			2			2					

2533808-7

Серия 3.820-45 в.4

Изм.	Лист	№ докум.	Подп.	Дата	ТС-567.01.000	Лист 4

ТС-567.01.000СБ

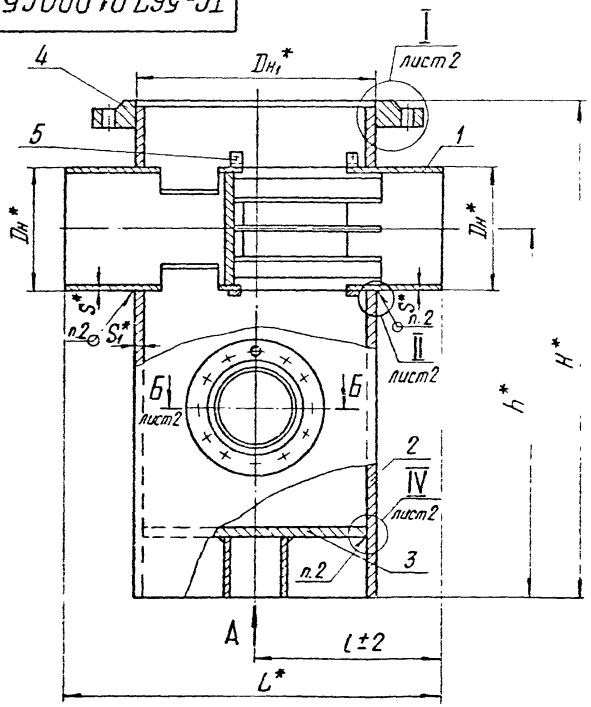

Вид А

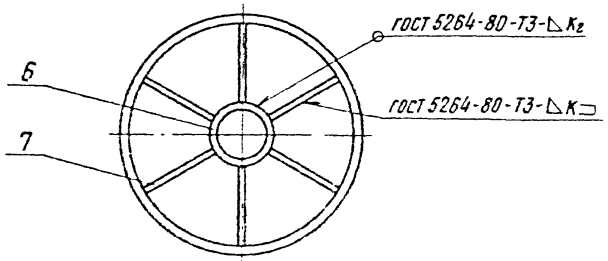

Размеры в мм

Обозначение	Условное давление Ру, МПа (кгс/см²)	Условный проход Ду	Dн*	Dн1*	S*	S1*	H*	h*	L*	l±2	K	K1	K2	K3	Масса, кг
ТС-567.01.000	2,5(25)	200	219	426	6	7	971	740	720	360	7	6	8	22	183,3
-01		250	273	530	7	8	1201	900	840	420	8	8	12	27	297,8
-02		300	325	630	8	10	1327	975	980	490	10			29	469,9
-03	1,6(16)	200	219	426	6	7	961	725	720	360	7	—	8	20	160,5
-04		250	273	530	7	8	1191	890	840	420	8		10	22	268,0
-05		300	325	630	8	10	1311	960	980	490	10		12	24	430,2

1. * Размеры для справок.
2. Сварка ручная дуговая.
3. Электрод типа Э42А ГОСТ 9467-75.
4. Методы и объем контроля качества сварных соединений по СНиП 3.05.03-85.
5. Хомуты поз. 5 надеть на фильтр поз. 1 до приварки поз. 1 к поз. 2.

Вес. 32045 л. 8

Изм.	Лист	№ докум.	Подп.	Дата
Разраб.		Голубева		10.87
Пров.		Блохина		10.87
Т. контр.				
Рук. бр.		Крившич		10.87
Н. контр.		Пахтов		10.87
Утв.		Горбачев		11.87

ТС-567.01.000 СБ

Корпус
Сборочный чертеж

Лит.	Масса	Масштаб
	См. табл	—

Лист 1 | Листов 2

Институт Энергомонтажпроект Ленинградский филиал

Коп. Иванова

23398-02 8 Формат А3

Б-Б лист 1

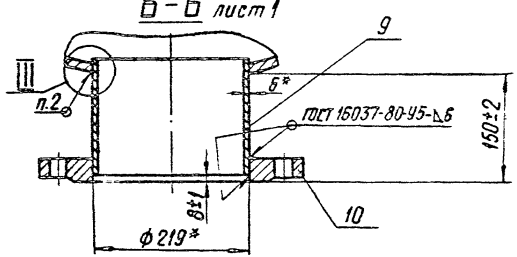

II лист 1

Для Ру 1,6 МПа (16 кгс/см²)

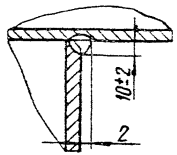

Для Ру 2,5 МПа (25 кгс/см²)

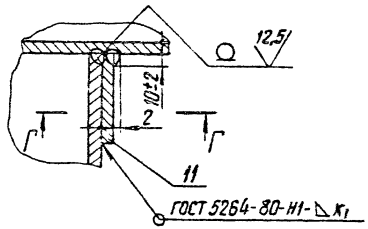

I лист 1

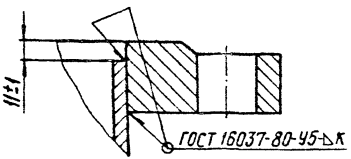

Для ТС-567.01.000-02

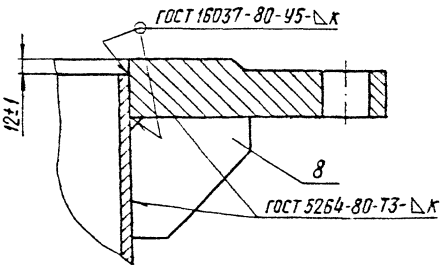

III

Для Ру 1,6 МПа (16 кгс/см²)

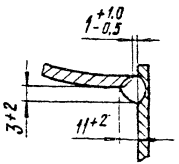

Для Ру 2,5 МПа (25 кгс/см²)

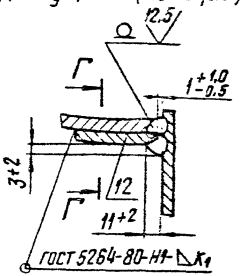

Г-Г

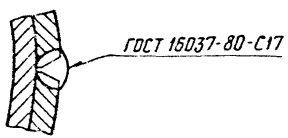

IV лист 1

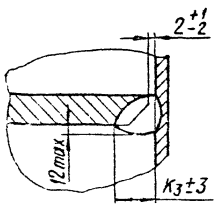

Все 32045 л. 9

Изм.	Лист	№ докум.	Подп.	Дата	ТС-567.01.000 СБ	Лист 2
		Кап Иванова				

Формат	Зона	Поз	Обозначение	Наименование	Кол на исполн. ТС-567.01.100-										Примечание
					–	01	02	03	04	05	06	07	08	09	
				Документация											
А3			ТС-567.01.100 СБ	Сборочный чертеж											
А4			ТС-565 Д	Технические требования											
				Детали											
А3		1	ТС-567.01.101	Труба	1										
			– 01	Труба		1									
			– 02	Труба			1								
			– 03	Труба				1							

Исполнения 10...15 см. листы 5 и 6

Изм	Лист	№ докум	Подп	Дата	ТС-567.01.100			
Разраб		Голубева		11.87	Фильтр	Лит	Лист	Листов
Провер		Блохина		11.87			1	5
Рук пр		Крившич		11.87		Институт Энергомонтажпроект Ленинградский филиал		
Н контр		Паутов		11.87				
Утв		Соколов		11.87				

Кол Иванова

Формат А4

Инв № подл	Подп и дата	Взам инв №	Инв № дубл	Подп и дата

Формат	Зона	Поз	Обозначение	Наименование	Кол на исполн ТС-567.01.100-										Примечание
					–	01	02	03	04	05	06	07	08	09	
А3		1	ТС-567.01.101 – 05	Труба					1	1					
			– 04	Труба											
			– 10	Труба							1				
			– 06	Труба								1			
			– 11	Труба									1		
			– 07	Труба										1	
А3		2	ТС-567.01.102	Труба	1										
			– 01	Труба		1									
			– 02	Труба			1								
			– 03	Труба				1							
			– 05	Труба					1						
			– 04	Труба						1					
			– 06	Труба							1				
			– 07	Труба								1			
			– 11	Труба									1		
			– 08	Труба										1	
А4		3	ТС-567.01.103	Ребро	6										

Вх. 32045 л.10

Изм	Лист	№ докум	Подп.	Дата	ТС-567.01.100	Лист 2

Формат	Зона	Поз.	Обозначение	Наименование	Кол. на исполн. ТС-567.01.100-										Примечание
					–	01	02	03	04	05	06	07	08	09	
А4		3	ТС-567.01.103 -01	Ребро		8									
			-02	Ребро			8								
			-03	Ребро				10							
			-04	Ребро					10	10					
			-05	Ребро							12	12			
			-06	Ребро									12	12	
А4		4	ТС-567.01.104	Донышко	1										
			-01	Донышко		1									
			-02	Донышко			1								
			-03	Донышко				1							
			-04	Донышко					1						
			-05	Донышко						1					
			-06	Донышко							1				
			-07	Донышко								1			
			-08	Донышко									1		
			-09	Донышко										1	

Изм	Лист	№ докум	Подп	Дата	ТС-567.01.100	Лист 3

Формат А4

Инв № подл	Подп. и дата	Взам инв №	Инв № дубл.	Подп. и дата

Формат	Зона	Поз.	Обозначение	Наименование	Кол. на исполн. ТС-567.01.100-										Примечание
					10	11	12	13	14	15					
				Документация											
А3			ТС-567.01.100	Сборочный чертеж											
А4			ТС-565 Д	Технические требования											
				Детали											
А3		1	ТС-567.01.101 -12	Труба	1										
			-08	Труба		1									
			-13	Труба			1								
			-09	Труба				1							
			-14	Труба					1						
			-15	Труба						1					
А3		2	ТС-567.01.102 -12	Труба	1										
			-09	Труба		1									
			-13	Труба			1								

Вх. 32045 л.11

23398-08 11

Изм	Лист	№ докум.	Подп.	Дата	ТС-567.01.100	Лист 4

Поз.	Обозначение		Наименование	Кол. на испол. ТС-567.01.100 -							Примечание
				10	11	12	13	14	15		
А3	2	ТС-567.01.102	-10 Труба				1				
			-14 Труба					1			
			-15 Труба						1		
А4	3	ТС-567.01.103	-07 Ребро	15	15						
			-08 Ребро			15	15				
			-09 Ребро					16			
			-10 Ребро						16		
А4	4	ТС-567.01.104	-10 Донышко	1							
			-11 Донышко		1						
			-12 Донышко			1					
			-13 Донышко				1				
			-14 Донышко					1			
			-15 Донышко						1		

Изм. Лист № докум. Подп. Дата

ТС-567.01.100

Лист 5

Формат А4

Подп. и дата | Инв. № подл. | Подп. и дата | Взам. инв. № | Инв. № дубл. | Подп. и дата

ТС-567.00.002

Размеры в мм

Обозначение	А	Б	Масса, кг
ТС-567.00.002	900	300	1,3
-01	1000	400	2,1
-02	1150		2,2
-03	1250		2,4
-04	1450	450	3,1
-05	1700	550	4,5
-06	2000	650	6,2

1. Допускается применение сетки 5-1,2 НУ ГОСТ 3826-82.
2. Неуказанные предельные отклонения размеров: h16

Рек. 32.045 л. 12

ТС-567.00.002

Изм.	Лист	№ докум.	Подп.	Дата	Сетка	Лит	Масса	Масштаб
Разраб.		Голубева		10.87			См. табл	—
Пров.		Блохина		10.87		Лист	Листов 1	
Т. контр.								
Рук. бр.		Кривицкий		10.87	Сетка Т-1,8 НУ ГОСТ 3826-82	Институт Энергомонтажпроект Ленинградский филиал		
Н. контр.		Пахутов		11.87				
Утв.		Соколов		11.87				

Коп. Иванова

23398-08 12 Формат А4

ТС-567.01.100 СБ

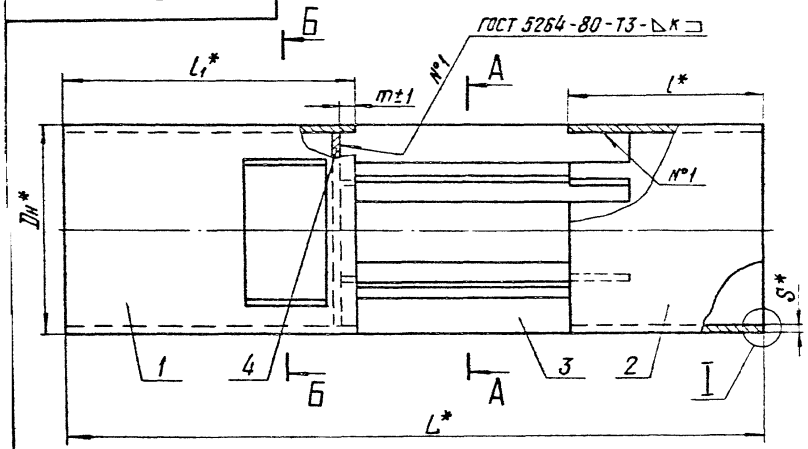

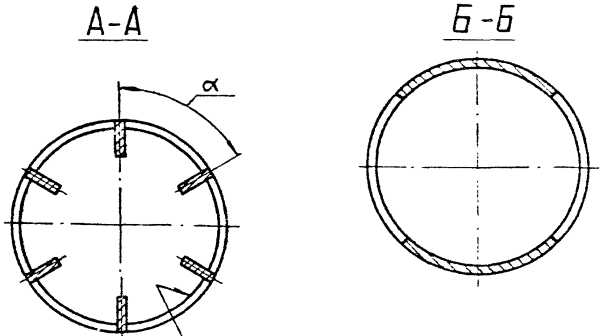

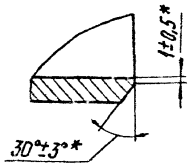

Размеры в мм

Обозначение	Dн*	S*	L*	l*	l₁*	m±1	K	α	Масса, кг
ТС-567.01.100	219	6	720	200	300	20	6	60°	21,2
-01	273	7	840	220	335		7	45°	34,2
-02	325	8	980	270	405		8		58,0
-03	377	9	1200	300	520		9	36°	85,9
-04	426	7		310	510		7		91,4
-05		9					9		97,5
-06	530	8	1340	360	540		8	30°	113,8
-07		10					10		129,7
-08	630		1500	420	640	30			177,0
-09		12					12		199,3
-10	720	10	1700	430	750		10	24°	240,2
-11		14					14		283,5
-12	820	12	1800	510	770		12		359,4
-13		14					14		396,5
-14	920	12	2000	520	865		12	22°30'	435,8
-15	1020	14		550	835		14		589,6

1. *Размеры для справок.
2. Электрод типа Э42А ГОСТ 9467-75.
3. Методы и объем контроля качества сварных швов по СНиП 3.05.03-85.

Вх. 32045 л. 13

Изм.	Лист	№ докум.	Подп.	Дата
Разраб.		Голубева		09.87
Пров.		Блескина		09.87
Т. контр.				
Рук. бр.		Крайлин		11.87
Н. контр.		Паутов		11.87
Утв.		Соколов		

Кол. Иванова

ТС-567.01.100 СБ

Фильтр
Сборочный чертеж

Лит.	Масса	Масштаб
	См. табл.	—
Лист	Листов 1	

Институт Энергомонтажпроект Ленинградский филиал

23398-08 13 Формат А3

ТС-567.01.101

50/(√)

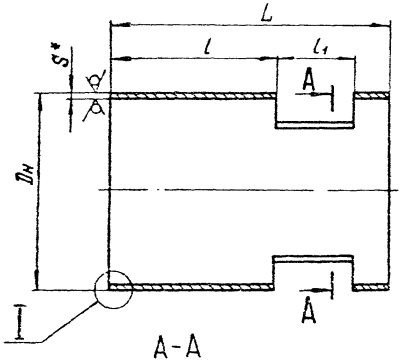

А-А

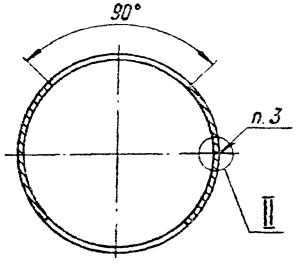

I

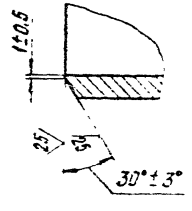

II

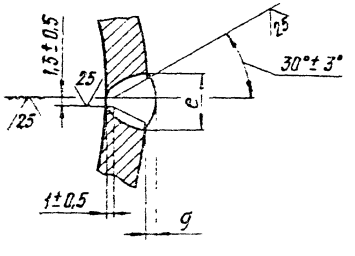

Размеры в мм

Обозначение	Dн	S*	L	l	l₁	e		g		Материал	Масса, кг
						Номин.	Пред. откл.	Номин.	Пред. откл.		
ТС-567.01.101	219*	6	300	180	85	—	—	—	—	Труба Dн×S-20 ТУ14-3-190-82	8
-01	273*	7	335	195	105						13
-02	325*	8	405	225	135						21
-03	377*	9	520	240	230						33
-04	426*		510	255	205						38
-05		7								Труба Т Dн×S ГОСТ 10704-76 В20 ГОСТ 10705-80	29
-06	530	10	540	295	195	16	+4	2,0	+2,0 -1,5	Лист Б-ПН-S ГОСТ 19903-74 20К-11 ГОСТ 5520-79	35
-07	630	12	640	355	235	18					59
-08	720	14	750	365	335	21					92
-09	820		770	460	255						108
-10	530	8	540	295	195	13	+3	1,5	+1,5 -1,0	Лист Б-ПН-S ГОСТ 19903-74 ВСт3сп5 ГОСТ 14637-79	28
-11	630	10	640	355	235	16	+4	2,0	+2,0 -1,5		49
-12	720		750	365	335						66
-13	820	12	770	460	255	18					93
-14	920		865	480	330					Лист Б-ПН-S ГОСТ 19903-74 20К-11 ГОСТ 5520-79	117
-15	1020	14	835	520	260	21					146

1. * Размер для справок.
2. $-t_2$, $\pm\frac{t_2}{2}$.
3. При изготовлении из листа, сварка ручная, дуговая.
4. Электрод Э42А ГОСТ 9467-75.
5. Методы и объем контроля качества сварного шва по СНиП 3.05.03-85.

Вкс. 32046 л 14

Изм.	Лист	№ докум.	Подп.	Дата
Разраб.		Голубева		09.87
Пров.		Блохина		09.87
Т. контр.				
Рук. бр.		Крувщич		09.87
Н. контр.		Паутов		09.87
Утв.		Осколов		10.87

ТС-567.01.101

Труба

См. табл.

Лит.	Масса	Масштаб
	См. табл.	—
Лист	Листов 1	

Институт Энергомонтажпроект Ленинградский филиал

Коп. Иванова

23598-08 14 Формат А3

ТС-567.01.102

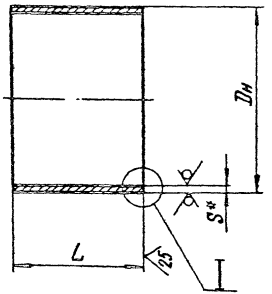

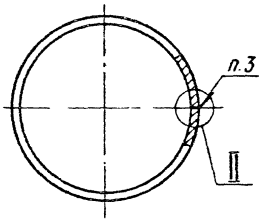

I

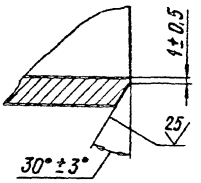

II

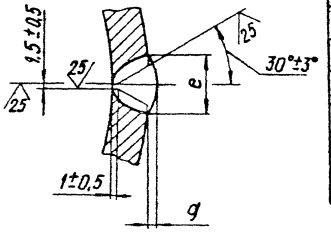

Размеры в мм

Обозначение	Dн	S*	L	e		g		Материал	Масса кг
				Номин.	Пред. откл.	Номин.	Пред. откл.		
ТС-567.01.102	219*	6	200	—	—	—	—	Труба Dн×S-20 ТУ 14-3-190-82	6,3
-01	273*	7	220						10,1
-02	325*	8	270						16,9
-03	377*	9	300						24,5
-04	426*		310						28,7
-05		7						Труба Т Dн×S ГОСТ 10704-76 / В20 ГОСТ 10705-80	22,4
-06	530	8	360	13	+3	1,5	+1,5 −1,0	Лист Б-ПН-S ГОСТ 19903-74 20К-11 ГОСТ 5520-79	37,1
-07		10		16					46,3
-08	630	12	420	18					77,3
-09	720	14	430	21					105,4
-10	820		510		+4	2,0	+2,0 −1,5		142,9
-11	630	10	420	16				Лист Б-ПН-S ГОСТ 19903-74 ВСт3сп5 ГОСТ 14637-79	64,6
-12	720		430						75,6
-13	820	12	510	18					122,8
-14	920		520					Лист Б-ПН-S ГОСТ 19903-74 20К-11 ГОСТ 5520-79	139,8
-15	1020	14	550	21					191,6

1. * Размер для справок.
2. $-t_2$, $\pm \frac{t_2}{2}$.
3. При изготовлении из листа, сварка ручная, дуговая.

Все 32.045 л.15

4. Электрод Э42А ГОСТ 9467-75.
5. Методы и объем контроля качества сварного соединения по СНиП 3.05.03-85.

Изм.	Лист	№ докум.	Подп.	Дата
Разраб.		Голубева		09.87
Пров.		Блохина		09.87
Т. контр.				
Рук. гр.		Кривцин		09.87
Н. контр.		Паутов		10.87
Утв.		Соколов		10.87

ТС-567.01.102

Труба

Лит.	Масса	Масштаб
	См. табл.	—
Лист	Листов 1	

См. табл.

Институт Энергомонтажпроект Ленинградский филиал

Хол Иванова

ТС-567.01.103

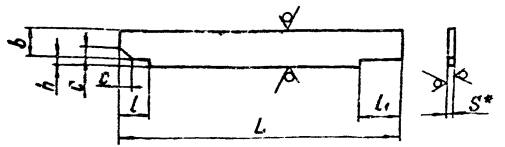

Размеры в мм

Обозначение	L	b	S*	l	l1	h	c	Масса, кг
ТС-567.01.103	300	40	8	20	60	6	8	0,7
-01	305					7	9	0,9
-02	435	50	10	30	100	8	10	1,6
-03	510					9	11	1,9
-04						6		
-05	590				120	7	12	2,2
-06	600	60			130		14	2,7
-07	680					8	16	3,1
-08	700	80	12		150	9		5,1
-09	790				145	10	14	5,8
-10	890	90	14	40	235	11	16	8,5

1. * Размер для справок.
2. $-t_2$, $\pm\frac{t_2}{2}$.

Изм.	Лист	№ докум.	Подп.	Дата
Разраб.		Голубева		09.87
Пров.		Блохина		09.87
Т.контр.				
Рук. гр.		Крившин		10.87
Н.контр.		Паутов		11.87
Утв.		Соколов		11.87

ТС-567.01.103

Ребро

Лит.	Масса	Масштаб
	См. табл.	—

Лист | Листов 1

Полоса S×b ГОСТ 103-76 / Вст3сп5 ГОСТ 535-79

Институт Энергомонтажпроект Ленинградский филиал

Коп. Иванова

Формат А4

ТС-567.01.104

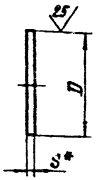

Размеры в мм

Обозначение	D Номин.	D Пред. откл.	S*	Масса, кг
ТС-567.01.104	207	-1,0	8	2,1
-01	259			3,3
-02	309		10	5,9
-03	359	-1,6		8,0
-04	412			10,5
-05	408			10,3
-06	514		12	19,6
-07	510			19,2
-08	510			27,5
-09	606			27,2
-10	700		16	48,3
-11	692		12	35,4
-12	796		16	62,5
-13	792			61,9
-14	896			79,2
-15	992		18	109,2

* Размер для справок.

Рх. 32045 л. 16

Изм.	Лист	№ докум.	Подп.	Дата
Разраб.		Голубева		09.87
Пров.		Блохина		09.87
Т.контр.				
Рук. гр.		Крившин		10.87
Н.контр.		Паутов		11.87
Утв.		Соколов		11.87

ТС-567.01.104

Донышко

Лит.	Масса	Масштаб
	См. табл.	—

Лист | Листов 1

Лист S ГОСТ 19903-74 / Вст3сп5 ГОСТ 14637-79

Институт Энергомонтажпроект Ленинградский филиал

Коп. Иванова

23398-08 16 Формат А4

Инв. № подл. | Подп. и дата | Взам. инв. № | Инв. № дубл. | Подп. и дата

25 (✓)

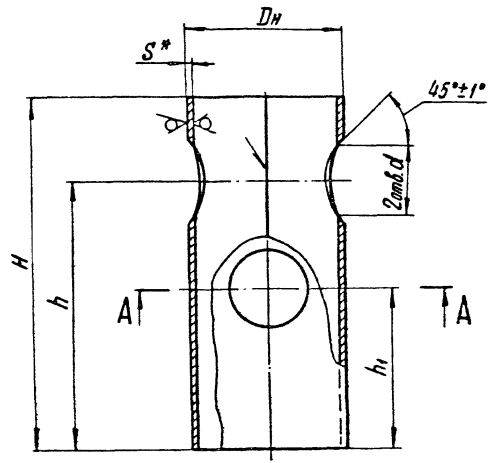

А – А

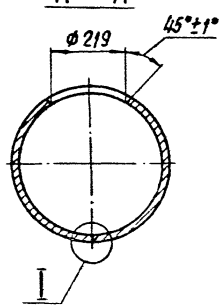

I

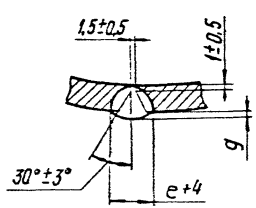

Размеры в мм

Обозначение	Dн	S*	H	h	h_1	d	e		g		Материал	Масса кг
							Номин.	Предельное отклонение	Номин.	Предельное отклонение		
ТС-567.01.001	426*	9	960	740	365	219	—	—	—	—	Труба Dн×S-20ТУ14-3-190-82	63
-01	530	8	1190	900	380	273	13	+3	1,5	+1,5 -1,0	Лист Б-НН-S ГОСТ 19903-74 / 20К-11 ГОСТ 5520-79	113
-02	630	10	1315	975	400	325	16	+4	2,0	+2,0 -1,5		185
-03	426*	9	950	725	355	219	—	—	—	—	Труба Т 426×9 ГОСТ 10704-76 / В 20 ГОСТ 10705-80	62
-04	530	8	1180	890	365	273	13	+3	1,5	+1,5 -1,0	Лист Б-НН-S ГОСТ 19903-74 / Вст3сп5 ГОСТ 14637-79	112
-05	630	10	1300	960	390	325	16	+4	2,0	+2,0 -1,5		183

1. * Размеры для справок.
2. $+t_2$, $-t_2$, $\pm\frac{t_3}{2}$.
3. При изготовлении из листа, сварка ручная, дуговая.
4. Электрод Э42А ГОСТ 9467-75.
5. Методы и объем контроля качества сварного шва по СНиП 3.05.03-85.

Вх. 32045 л. 17

Изм.	Лист	№ докум.	Подп.	Дата	ТС-567.01.001	
Разраб.		Голубева		10.87	Труба	Лит. / Масса / Масштаб: См. табл. / —
Пров.		Блохина		10.87		Лист / Листов 1
Т. контр.					См. табл.	Институт Энергомонтажпроект Ленинградский филиал
Рук. гр.		Крившич		10.87		
Н. контр.		Паутов		11.87		
Утв.		Соколов		11.87		

Коп. Иванова

ТС-567.01.002

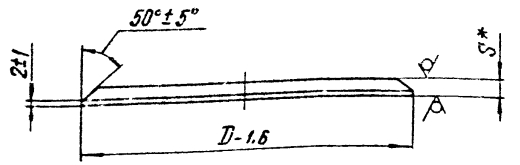

Размеры в мм

Обозначение	D-1.6	S*	Материал	Масса, кг
ТС-567.01.002	412	16	Лист Б-ПН-S ГОСТ 19903-74 / 20К-11 ГОСТ 5520-79	15,6
-01	514	20		30,1
-02	610	22		46,9
-03	412	14	Лист Б-ПН-14 ГОСТ 19903-74 / 20-3 ГОСТ 1577-81	13,8
-04	514	16	Лист Б-ПН-S ГОСТ 19903-74 / Вст3сп5 ГОСТ 14637-79	24,6
-05	610	18		39,0

* Размер для справок.

Изм	Лист	№ докум.	Подп.	Дата
Разраб.		Голубева		11.87
Пров.		Блохина		11.87
Т. контр.				
Рук. гр.		Крившич		11.87
Н. контр.		Гаутов		11.87
Утв.		Соколов		11.87

ТС-567.01.002

Диск

Лит.	Масса	Масштаб
	См. табл.	—
Лист	Листов 1	

См. табл.

Институт Энергомонтажпроект Ленинградский филиал

Копировал

Формат А4

ТС-567.01.003

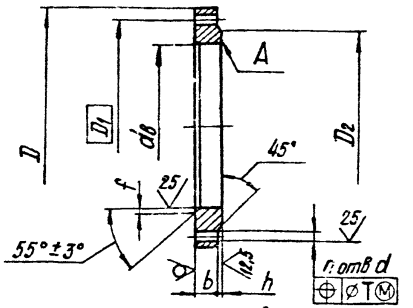

Размеры в мм

Обозначение	Условное давление Ру, МПа (кгс/см²)	db	D	D1	D2	b	h	d	T	Кол. отв. n	f	Масса, кг
ТС-567.01.003	2,5 (25)	219	360	310	280	29	3	28	4	12	6	13,5
-01		325	485	430	390	32	4	32	5	16	8	23,5
-02		426	610	550	505	40		35			9	44,0
-03		530	730	660	615	48		42	6	20		66,6
-04												
-05		630	840	770	720	50	5				10	88,0
-06	1,6 (16)	219	335	295	270	27	3	24	4	12	6	10,0
-07		325	460	410	370	28	4	28			8	17,6
-08		426	580	525	482	34		32	5	16	9	30,5
-09		530	710	650	585	44		35		20		56,2

1. $\phi H14$; $\phi h16$; $\pm \frac{t_3}{2}$.

2. Допуск плоскостности поверхности А по 12 степени точности ГОСТ 24643-81.

Вх. 32045 л. 18

Изм	Лист	№ докум.	Подп.	Дата
Разраб.		Голубева		11.87
Пров.		Блохина		11.87
Т. контр.				
Рук. гр.		Крившич		11.87
Н. контр.		Гаутов		11.87
Утв.		Соколов		11.87

ТС-567.01.003

Фланец

Лит.	Масса	Масштаб
	См. табл.	—
Лист	Листов 1	

Лист 5-ПН-S ГОСТ 19903-74 / 20К-11 ГОСТ 5520-79

Институт Энергомонтажпроект Ленинградский филиал

Копировал Иванова

Инв. № подл. | Подп. и дата | Взам. инв. № | Инв. № дубл. | Подп. и дата

ТС-567.01.004

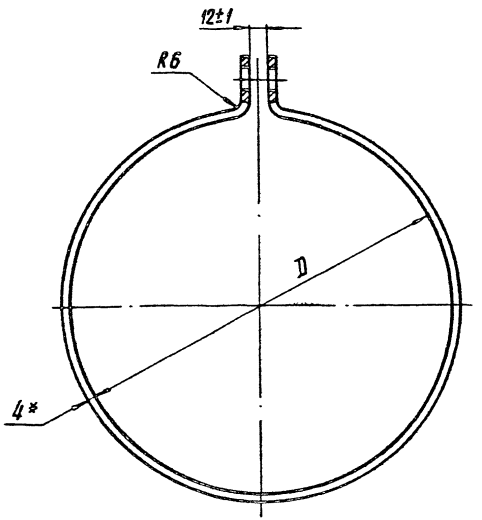

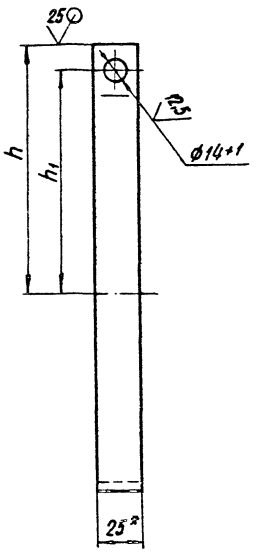

Размеры в мм

Обозначение	D	h	h_1	Длина развертки*	Масса кг
ТС-567.01.004	223	140	130	760	0,6
-01	277	170	155	930	0,7
-02	329	195	180	1095	0,9
-03	381	225	210	1260	1,0
-04	430	245	230	1410	1,1
-05	534	300	285	1740	1,4
-06	634	350	335	2055	1,6
-07	724	395	380	2335	1,8
-08	824	445	430	2650	2,1
-09	924	495	480	2965	2,3
-10	1024	545	530	3280	2,6

1. * Размеры для справок.
2. $+t_2$, $\pm\frac{t_2}{2}$.

Вес. 32045 л. 19

Изм.	Лист	№ докум.	Подп.	Дата	ТС-567.01.004			
Разраб.		Голубева		10.87	Хомут	Лит.	Масса	Масштаб
Пров.		Блохина		11.87			См. табл.	—
Т.контр.						Лист	Листов 1	
Рук. гр.		Крывшич		11.87		Институт Энергомонтажпроект Ленинградский филиал		
Н.контр.		Паутов		11.87	Полоса 4×25 ГОСТ 103-76 / ВСт3сп5 ГОСТ 535-79			
Утв.		Соколов		11.87				

Кол. Иванова

23398-08 19

Формат А3

ТС-567.01.005

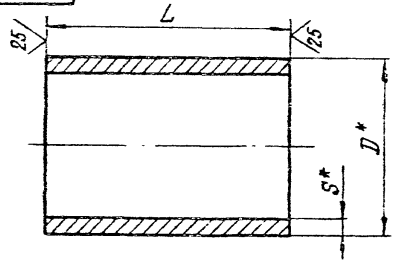

Размеры в мм

Обозначение	D*	S*	L Номин.	L Пред. откл	Масса, кг
ТС-567.01.005	89	9	110	-1,6	1,8
-01			120	-2,4	2,1
-02	159	12			5,2
-03			130		5,7
-04			140		6,1
-05			150		6,5
-06	219	16	160		12,8
-07			180		14,4
-08			210		16,8
-09	273		220		22,3
-10			250		25,4

* Размеры для справок

Изм	Лист	№ докум.	Подп.	Дата
Разраб.		Голубева	[illegible]	[illegible]
Пров.		Блохина	[illegible]	[illegible]
Т. контр.				
Рук. бр.		Кривш	[illegible]	[illegible]
Н. контр.		Паутов	[illegible]	
Утв.		Соколов	[illegible]	

ТС-567.01.005

Кольцо

Лит.	Масса	Масштаб
	См. табл.	—

Лист | Листов 1

Труба Дн×5-20ТУ14-3-190-82

Институт Энергомонтажпроект Ленинградский филиал

ТС-567.01.006

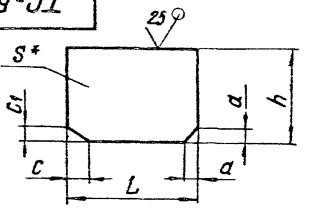

Размеры в мм

Обозначение	S*	h	L	a	c	c1	Материал	Масса, кг
ТС-567.01.006	8	120	161	13	27	17	Лист Б-ПН-S ГОСТ 19903-74 / 20К-11 ГОСТ 5520-79	1,2
-01	14	130	177	17	32			2,5
-02	16	150	226		34			4,2
-03	8	110	161	13	25		Лист Б-ПН-8 ГОСТ 19903-7' / 20К-11 ГОСТ 5520-79	1,1
-04	10	120	177	15	27		Лист Б-ПН-S ГОСТ 19903-74 / 8Ст3сп5 ГОСТ 14637-79	1,6
-05	12	140	226	17	29			3,0
-06	20	180	290	21	22	14	Лист Б-ПН-S ГОСТ 19903-74 / 20К-11 ГОСТ 5520-79	8,1
-07			338		21			9,5
-08		210	388		22			12,7
-09	23	250	459		25			20,6
-10	16	160	290		19		Лист Б-ПН-16 ГОСТ 19903-74 / 8Ст3сп5 ГОСТ 14637-79	5,8
-11			340				Лист Б-ПН-16 ГОСТ 19903-74 / 20К-11 ГОСТ 5520-79	6,8
-12	18	180	388		20		Лист Б-ПН-18 ГОСТ 19903-74 / 8Ст3сп5 ГОСТ 14637-79	9,8
-13	20	220	461		22		Лист Б-ПН-S ГОСТ 19903-74 / 20К-11 ГОСТ 5520-79	15,8
-14	24	250	559		24			24,0

1. * Размер для справок.
2. $-t_2$; $\pm\frac{t_2}{2}$.

Вх. 32045 л.20

Изм	Лист	№ докум.	Подп.	Дата
Разраб.		Голубева	[illegible]	09.87
Пров.		Блохина	[illegible]	09.87
Т. контр.				
Рук. бр.		Крившич	[illegible]	10.87
Н. контр.		Паутов	[illegible]	11.87
Утв.		Соколов	[illegible]	11.87

ТС-567.01.006

Ребро

Лит.	Масса	Масштаб
	См. табл.	—

Лист | Листов 1

См. табл.

Институт Энергомонтажпроект Ленинградский филиал

Подп. и дата | Взам. инв. № | Инв. № дубл. | Подп. и дата | Инв. № подл.

Кол. Иванова 20 Формат А4

ТС-567.01.007

25 (√)

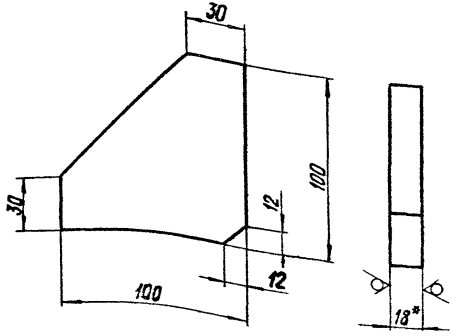

1.* Размер для справок.

2. $-t_3$, $\pm \frac{t_3}{2}$.

Изм.	Лист	№ докум.	Подп.	Дата
Разраб.		Голубева		9.87
Пров.		Блохина		10.87
Т. контр.				
Рук. бр.		Крившич		11.87
Н. контр.		Паутов		11.87
Утв.		Соколов		11.87

ТС-567.01.007

Ребро

Лит.	Масса	Масштаб
	1,0	1:2
Лист	Листов 1	

Вст 3 сп 5 ГОСТ 380-71

Институт Энергомонтажпроект Ленинградский филиал

Коп. Иванова

Формат А4

ТС-567.01.008

Ø (√)

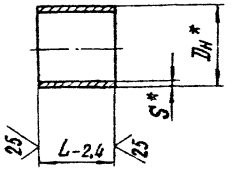

Размеры в мм

Обозначение	Dн*	S*	L-2,4	Масса кг
ТС-567.01.008	219	6	200	6,3
-01	325	8	210	13,1

* Размеры для справок.

Инв. № подл. | Подп. и дата | Взам. инв. № | Инв. № дубл. | Подп. и дата

Вх. 32045 л. 21

Изм.	Лист	№ докум.	Подп.	Дата
Разраб.		Голубева		9.87
Пров.		Блохина		10.87
Т. контр.				
Рук. бр.		Крившич		11.87
Н. контр.		Паутов		11.87
Утв.		Соколов		11.87

ТС-567.01.008

Труба

Лит.	Масса	Масштаб
	См. табл.	—
Лист	Листов 1	

Труба Дн-S-20 ТУ14-3-190-82

Институт Энергомонтажпроект Ленинградский филиал

Коп. Иванова

23398-08 21

Формат А4

ТС-567.01.009

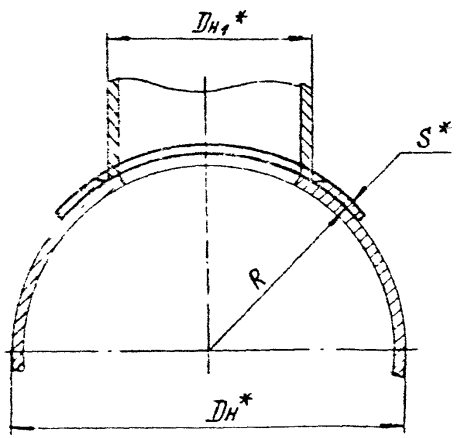

А-А повернуто

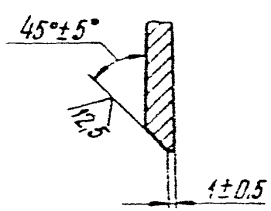

Б-Б

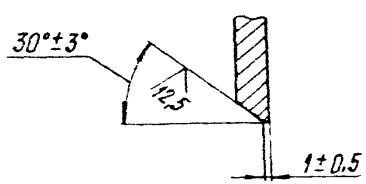

Развертка

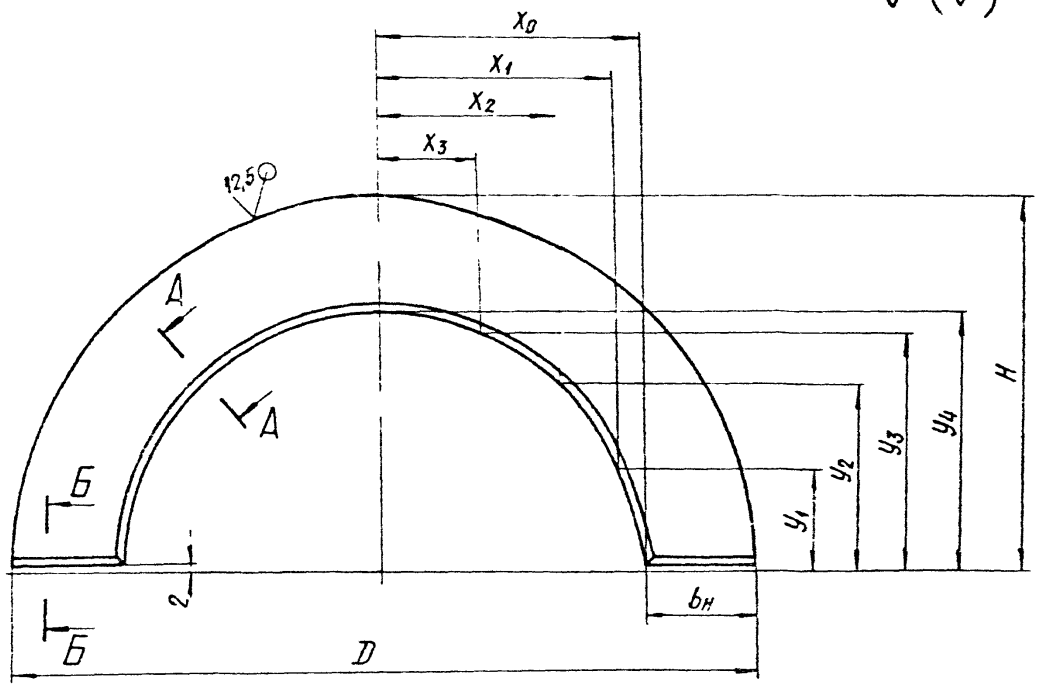

1. * Размеры для справок.

2. $\pm \frac{t_2}{2}$.

Таблицу исполнений см. листы 2 и 3

Вх.32045 л.22

					ТС-567.01.009			
Изм	Лист	№ докум.	Подп	Дата	Накладка	Лит.	Масса	Масштаб
Разраб.		Голубева		09.87			См. табл.	—
Пров.		Блохина		09.87		Лист 1	Листов 3	
Т.контр.								
Рук бр		Крившич		10.87	См. табл.	Институт Энергомонтажпроект Ленинградский филиал		
Н контр		Паутов		11.87				
Утв		Соколов		11.87				

Коп Иванова 23398-02 22 Формат А3

Размеры в мм

Обозначение	Условное давление Ру, МПа (кгс/см²)	Dн*	Dн1*	D	H	bн	S*	R	X0	X1	X2	X3	Y1	Y2	Y3	Y4	Материал	Масса, кг
ТС-567.01.009	2,5 (25)	426	219	436	212	100	6	213	118	108	81	43	43	79	104	112	Лист Б-ПН-5 ГОСТ 19903-74 / 20К-11 ГОСТ 5520-79	1,0
-01		530		430			8	265	115	106	80							1,4
-02			273	494	239				147	134	101	54	53	98	129	139		1,7
-03		630	219	428	212			315	114	105	80	43	43	79	103	112		1,5
-04			325	542	266				171	160	120	64	63	117	153	166		2,8
-05		820					10	410		157	119							4,1
-06			377	600	292				200	184	139	74	73	136	177	192		4,7
-07			426	656	317				228	209	157	84	83	153	200	217		6,7
-08			530	794	373	105	12		292	266	197	104	103	190	248	268		8,6
-09		920	325	540	266	100	8	460	170	156	118	64	63	117	153	166		3,3
-10			530	774	369		12		287	263	196	104	103	190	248	269		6,3
-11		1020	325	498	246		8	510	169	156	118	64	63	117	153	166		3,3
-12			530	766	369		12		283	260	195	104	103	190	248	269		8,0
-13			630	892	420				346	315	234	124	122	226	295	320		9,4
-14		1220	325	536	266		8	610	168	155	118	64	63	117	153	166		3,3
-15			530	818	399	130	12		279	256	194	103	103	190	248	269		9,6
-16			720	1044	495				392	358	267	141	140	258	338	365		12,7
-17			820	1074	545		16		457	415	306	161	159	294	384	415		14,1

Размеры в мм

Продолжение

Обозначение	Условное давление Ру, МПа (кгс/см²)	$D_н$*	$D_{н_1}$*	D	H	$b_н$	S*	R	x_0	x_1	x_2	x_3	y_1	y_2	y_3	y_4	Материал	Масса, кг
ТС-567.01.009-18	1,6 (16)	820	325	542	266	100	6	420	171	157	119	64	63	117	153	166	Лист Б-ПН-S ГОСТ 19903-74 / ВСт3сп5 ГОСТ 14637-79	1,4
-19			377	600	292				200	184	139	74	73	136	177	192		1,6
-20			426	654	316		10		227	208	156	83	83	153	199	216		1,7
-21			530	784	368				292	266	197	104	103	190	248	268		5,4
-22		920	325	540	266		6	460	170	156	118	64	63	117	153	166	Лист Б-ПН-S ГОСТ 19903-74 / 20-3 ГОСТ 1577-81	1,4
-23			530	772	368		10		286	262	196	103	103	190	248	268		6,3
-24		1020	325	538	266		6	510	169	156	118	64	63	117	153	166	Лист Б-ПН-S ГОСТ 19903-74 / ВСт3сп5 ГОСТ 14637-79	1,4
-25			530	764	368		12		282	259	194	103	103	190	248	268		7,6
-26			630	890	419				345	314	234	123	122	226	295	319		8,8
-27		1220	325	536	266		6	610	168	155	118	64	63	117	153	166	Лист Б-ПН-S ГОСТ 19903-74 / 20-3 ГОСТ 1577-81	1,4
-28			530	776	378	110	10		278	255	193	103	103	190	248	268		8,9
-29			720	1000	474		12		390	356	266	140	139	257	336	364		11,7
-30			820	1112	515				456	414	306	160	159	293	383	415		12,0
-31		1420	325	536	266	100	6	710	168	155	118	64	63	117	153	166		1,4
-32			530	770	378	110	12		275	253	192	103	103	190	248	268		10,6
-33			920	1234	575		16		507	461	342	180	178	329	429	465		20,6
-34			1020	1374	626		14		577	522	383	200	197	365	476	516		13,6

Вес. 32045 л. 24

ТС-567.00.001

Размеры в мм

Обозначение	Условное давление Ру, МПа(кгс/см²)	Условный проход Ду	D	D_1	D_2	d_2	b	h	h_1	d	T	Кол. отв. n	Рис.	Масса, кг
ТС-567.00.001	2,5(25)	200	360	310	278	196	26	2	3	28	4	12	1	17,51
-01		300	485	430	390	294	34	3	4	32	5	16	1	42,00
-02		400	610	550	505	390	40			35			2	81,12
-03		500	730	660	615	490	48			42	6	20	1	140,06
-04													2	140,22
-05		600	840	770	720	590	50	4	5					194,50
-06	1,6(16)	200	335	295	268	196	20	2	3	24	4	12	1	11,49
-07		300	460	410	370	294	28	3	4	28				29,58
-08		400	580	525	482	390	34			32	5	16	2	59,86
-09		500	710	650	585	490	40			35		20	1	102,53
-10													2	102,69
-11		600	840	770	685	590	45	4	5	42	6			161,98

Рис. 1

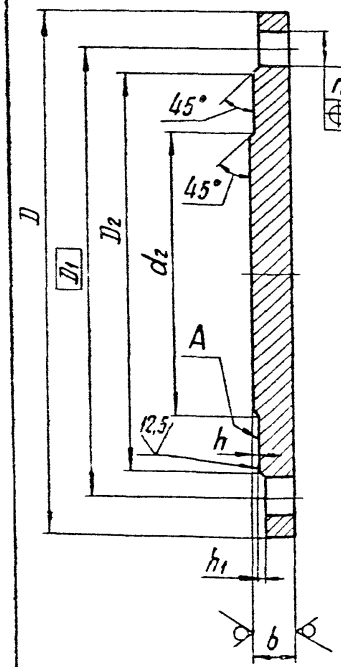

Рис. 2

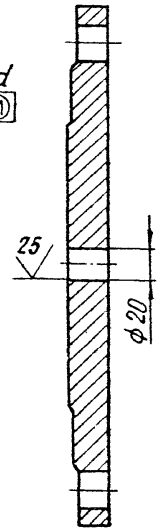

1 $\phi H14$; $\phi h16$; $\pm \frac{t_3}{2}$.

2. Допуск плоскостности поверхности А по 12 степени точности ГОСТ 24643-81.

Вх. 32045 л. 25

Изм.	Лист	№ докум.	Подп.	Дата
Разраб.		Голубева		10.87
Пров.		Блохина		10.87
Т. контр.				
Рук. гр.		Коившич		11.87
Н. контр.		Гаунтов		
Утв.		Соколов		11.87

ТС-567.00.001

Заглушка

Лит.	Масса	Масштаб
	См. табл.	—

Лист 1 Листов 1

Лист Б-ЛН-S ГОСТ 19303-74
25К-II ГОСТ 5520-79

Институт Энергомонтажпроект Ленинградский филиал

Инв. № подл. 23393-08 25 Формат А3

Формат	Зона	Поз.	Обозначение	Наименование	Кол. на исполн. ТС-568.00.000-										Примечание
					–	01	02	03	04	05	06	07	08	09	
				Документация											
А3			ТС-568.00.000 СБ	Сборочный чертеж											
А4			ТС-565 Д	Технические требования											
				Сборочные единицы											
А4		1	ТС-568.01.000	Корпус	1										
			– 01	Корпус		1									
			– 02	Корпус			1								

Исполнения 10...13 см. листы 5...7

Изм.	Лист	№ докум.	Подп.	Дата	ТС-568.00.000			
Разраб.		Блохина		11.87	Грязевик вертикальный Ду от 350 до 1000 мм	Лит	Лист 1	Листов 7
Провер.		Голубева		11.87		Институт Энергомонтажпроект Ленинградский филиал		
Гл.констр.		Соколов		11.87				
Н.контр.		Лаутов		11.87				
Утв.		Горбачев		11.87				

Коп Иванова

Формат А4

Инв.№ подл.	Подп. и дата	Взам.инв.№	Инв.№ дубл.	Подп. и дата

Формат	Зона	Поз.	Обозначение	Наименование	Кол. на исполн. ТС-568.00.000-										Примечание
					–	01	02	03	04	05	06	07	08	09	
А4		1	ТС-568.01.000 – 03	Корпус				1							
			– 04	Корпус					1						
			– 05	Корпус						1					
			– 06	Корпус							1				
			– 07	Корпус								1			
			– 08	Корпус									1		
			– 09	Корпус										1	
				Детали											
А3		3	ТС-567.00.001 – 01	Заглушка	1	1	1	1	1	1					
			– 07	Заглушка							1	1	1	1	
А3		4	ТС-567.01.001 – 03	Заглушка	1	1	1	1	1	1					
			– 09	Заглушка							1	1	1	1	
А4		5	ТС-565.00.002 – 01	Ручка	1	1	1	1	1	1	1	1	1	1	
А3		6	ТС-567.00.002 – 03	Сетка	1	1					1	1			

23398-08 Альб 3204 Сб.ч. 26

Изм.	Лист	№ докум.	Подп.	Дата	ТС-568.00.000	Лист 2

Формат	Зона	Поз.	Обозначение	Наименование	Кол. на исполн. ТС-568.00.000-										Примечание
					-	01	02	03	04	05	06	07	08	09	
А3		6	ТС-567.00.002 -04	Сетка			1	1					1	1	
			-05	Сетка					1	1					
				Стандартные изделия											
				Прокладки по ГОСТ 15180-86											
		7		А-300-22	1	1	1	1	1	1					
		8		А-300-16							1	1	1	1	
		9		А-500-22	1	1	1	1	1	1					
		10		А-500-16							1	1	1	1	
				Болты по ГОСТ 7798-70											
		11		М12×35.46	2	2	2	2	2	2	2	2	2	2	
		12		М24×80.46							12	12	12	12	
		13		М30×100.46	16	16	16	16	16	16					
		14		М30×110.46							20	20	20	20	
		15		М36×130.46	20	20	20	20	20	20					

Изм	Лист	№ докум	Подп.	Дата	ТС-568.00.000	Лист 3

Формат А4

Инв. № подл.	Подп. и дата	Взам. инв. №	Инв. № дубл.	Подп. и дата

Формат	Зона	Поз.	Обозначение	Наименование	Кол. на исполн. ТС-568.00.000-										Примечание
					-	01	02	03	04	05	06	07	08	09	
				Гайки по ГОСТ 5915-70											
		16		М12.5	2	2	2	2	2	2	2	2	2	2	
		17		М24.5							12	12	12	12	
		18		М30.5	16	16	16	16	16	16	20	20	20	20	
		19		М36.5	20	20	20	20	20	20					

Изм	Лист	№ докум	Подп.	Дата	ТС-568.00.000	Лист 4

23398-08 27

Вх. 32045 л.27

Формат	Зона	Поз.	Обозначение	Наименование	Кол. на исполн. ТС-568.00.000- 10	11	12	13							Примечание
				Документация											
А3			ТС-568.00.000СБ	Сборочный чертеж											
А4			ТС-565Д	Технические требования											
				Сборочные единицы											
А4		1	ТС-568.01.000 -10	Корпус	1										
			-11	Корпус		1									
			-12	Корпус			1								
			-13	Корпус				1							
				Детали											
А3		3	ТС-567.00.001 -07	Заглушка	1	1	1	1							

Изм	Лист	№ докум	Подп.	Дата	ТС-568.00.000	Лист 5

Формат А4

Инв № подл	Подп. и дата	Взам.инв №	Инв № дубл.	Подп. и дата

Формат	Зона	Поз.	Обозначение	Наименование	Кол. на исполн. ТС-568.00.000- 10	11	12	13							Примечание
А3		4	ТС-567.00.001 -09	Заглушка	1	1	1	1							
А4		5	ТС-565.00.002 -01	Ручка	1	1	1	1							
А3		6	ТС-567.00.002 -05	Сетка	1	1									
			-06	Сетка			1	1							
				Стандартные изделия											
				Прокладки по ГОСТ 15180-86											
		8		А-300-16	1	1	1	1							
		10		А-500-16	1	1	1	1							
				Болты по ГОСТ 7798-70											
		11		М12×35.46	2	2	2	2							
		12		М24×80.46	12	12	12	12							
		14		М30×110.46	20	20	20	20							

Фр. 32045 л. 28

23398-08 28

Изм	Лист	№ докум	Подп.	Дата	ТС-568.00.000	Лист 6

ТС-568.00.000 СБ

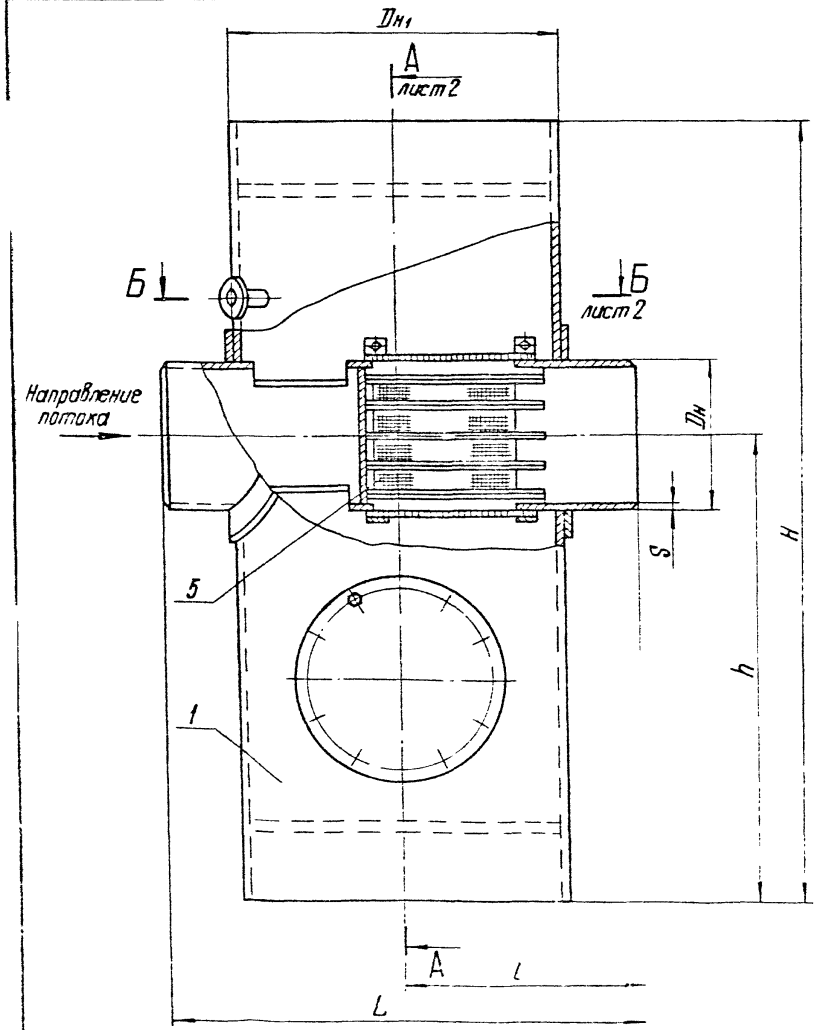

1. Размеры для справок.
2. На корпусе грязевика нанести стрелку, указывающую направление потока.

Таблицу исполнений см. лист 3

Вх. 32045 л. 29

					ТС-568.00.000 СБ		
Изм.	Лист	№ докум.	Подп.	Дата	Грязевик вертикальный Ду от 350 до 1000 мм Сборочный чертеж	Лит.	Масса / Масштаб
Разраб.		Блохина		11.87			См. табл. / —
Пров.		Хривнич		11.87		Лист 1	Листов 3
Т. контр.						Институт Энергомонтажпроект Ленинградский филиал	
Гл. констр.		Соколов		11.87			
Н. контр.		Лаутов		11.87			
Утв.		Горбачев		12.87			

Копировал

23398-08 29 Формат А3

ТС-568.00.000СБ

А-А лист 1

Б-Б лист 1

Вх. 32045 л. 30

Изм.	Лист	№ докум.	Подп.	Дата	ТС-568.00.000СБ	Лист 2
		Коп. Кузнецова				

Размеры в мм

Обозначение	Условное давление Ру, МПа(кгс/см²)	Условный проход, Ду	Дн	$Дн_1$	S	H	h	h_1	h_2	L	l	l_1	Масса, кг
ТС-568.00.000	2,5 (25)	350	377	820	9	1960	1205	1305	555	1200	600	648	1232
-01		400	426		7	2010		1355					1257
-02		500	530	920	10	2110		1455	575	1340	670	718	1567
-03		600	630	1020	12	2270	1335	1535	625	1500	750	798	1927
-04		700	720	1220	14	2460	1480	1630	720	1700	850	898	2784
-05		800	820		14	2560		1730		1800	900	948	2924
-06	1,6 (16)	350	377	820	9	1910	1180	1280	485	1200	600	628	1042
-07		400	426		7	1960		1330					1054
-08		500	530	920	8	2060		1430	550	1340	670	698	1107
-09		600	630	1020	10	2200	1300	1500	590	1500	750	778	1627
-10		700	720	1220	10	2390	1445	1595	685	1700	850	878	2256
-11		800	820		12	2490		1695		1800	900	928	2384
-12		900	920	1420		2660	1480	1780	750	2000	1000	1028	3346
-13		1000	1020		14	2760	1530	1880					3507

Вх. 32045 л.31

Изм	Лист	№ докум	Подп	Дата	ТС-568.00.000 СБ	Лист 3

Коп Ивинова 23398-08 31 Формат А3

Формат	Зона	Поз.	Обозначение	Наименование	Кол. на исполн. ТС-568.01.000-										Примечание
					–	01	02	03	04	05	06	07	08	09	
				Документация											
А3			ТС-568.01.000 СБ	Сборочный чертеж											
А4			ТС-565 Д	Технические требования											
				Сборочные единицы											
А4		1	ТС-567.01.100 -03	Фильтр	1						1				
			-04	Фильтр								1			
			-05	Фильтр		1									

Исполнения 10...13 см. листы 7...9

Изм	Лист	№ докум	Подп.	Дата	ТС-568.01.000			
Разраб.		Блохина		11.87	Корпус	Лит.	Лист	Листов
Провер.		Голубева		11.87			1	9
Рук бр		Крившич		11.87		Институт Энергомонтажпроект Ленинградский филиал		
Н контр		Паутов		11.87				
Утв.		Соколов		11.87				

Коп. Иванова

Формат А4

Инв № подл.	Подп. и дата	Взам. инв. №	Инв № дубл	Подп. и дата

Формат	Зона	Поз.	Обозначение	Наименование	Кол. на исполн. ТС-568.01.000-										Примечание
					–	01	02	03	04	05	06	07	08	09	
А4		1	ТС-567.01.100 -06	Фильтр									1		
			-07	Фильтр			1								
			-08	Фильтр										1	
			-09	Фильтр				1							
			-11	Фильтр					1						
			-13	Фильтр						1					
				Детали											
А3		2	ТС-568.01.001	Труба	1										
			-01	Труба		1									
			-02	Труба			1								
			-03	Труба				1							
			-04	Труба					1						
			-05	Труба						1					
			-06	Труба							1				

Изм	Лист	№ докум.	Подп.	Дата	ТС-568.01.000	Лист
						2

23398-08 32
Вос. 32045 л. 32

Формат	Зона	Поз	Обозначение	Наименование	Кол. на исполн. ТС-568.01.000-										Примечание
					-	01	02	03	04	05	06	07	08	09	
А3		2	ТС-568 01.001 -07	Труба								1			
			-08	Труба									1		
			-09	Труба										1	
А3		3	ТС-567.01 004 -03	Хомут	2						2				
			-04	Хомут		2						2			
			-05	Хомут			2						2		
			-06	Хомут				2						2	
			-07	Хомут					2						
			-08	Хомут						2					
А4		4	ТС-568 01 002	Диск							2	2			
			-01	Диск	2	2									
			-02	Диск			2								
			-03	Диск									2		
			-04	Диск										2	
			-05	Диск				2							
			-06	Диск					2	2					

Изм	Лист	№ докум	Подп	Дата	ТС-568.01.000	Лист 3

Формат А4

Инв № подл	Подп и дата	Взам инв №	Инв № дубл	Подп и дата

Формат	Зона	Поз	Обозначение	Наименование	Кол на исполн ТС-568 01 000-										Примечание
					-	01	02	03	04	05	06	07	08	09	
А4		5	ТС-567 01 005 -06	Кольцо							2	2	2		
			-07	Кольцо	2	2	2							2	
			-08	Кольцо				2							
			-10	Кольцо					2	2					
А4		6	ТС-567 01.006 -06	Ребро	16	16									
			-07	Ребро			24								
			-08	Ребро				24							
			-09	Ребро					24	24					
			-10	Ребро							16	16			
			-11	Ребро									24		
			-12	Ребро										24	
А4		7	ТС-565.00.001	Штуцер	1	1	1	1	1	1	1	1	1	1	
А4		8	ТС-567.01.008 -01	Труба	1	1	1	1	1	1	1	1	1	1	
А3		9	ТС-567.01.102 -06	Труба	1	1					1	1	1	1	
			-07	Труба			1	1	1	1					

Вх. 32045 л.33

23398 08 33

Изм	Лист	№ докум	Подп	Дата	ТС-568.01.000	Лист 4

Формат	Зона	Поз.	Обозначение	Наименование	Кол. на исполн. ТС-568.01.000-										Примечание
					-	01	02	03	04	05	06	07	08	09	
А4		10	ТС-567.01.003 -01	Фланец	1	1	1	1	1	1					
			-07	Фланец							1	1	1	1	
А4		11	ТС-567.01.003 -03	Фланец			1	1	1	1					
			-04	Фланец	1	1									
			-09	Фланец							1	1	1	1	
А3		12	ТС-567.01.009 -05	Накладка	2	2									
			-09	Накладка			2								
			-11	Накладка				2							
			-14	Накладка					2	2					
			-18	Накладка							2	2			
			-22	Накладка									2		
			-24	Накладка										2	
А3		13	ТС-567.01.009 -08	Накладка	2	2									
			-10	Накладка			2								
			-12	Накладка				2							
			-15	Накладка					2	2					

Изм	Лист	№ докум.	Подп.	Дата	ТС-568.01.000	Лист 5

Формат А4

Инв № подл	Подп. и дата	Взам инв №	Инв № дубл	Подп и дата

Формат	Зона	Поз.	Обозначение	Наименование	Кол. на исполн. ТС-568.01.000-										Примечание
					-	01	02	03	04	05	06	07	08	09	
А3		13	ТС-567.01.009 -21	Накладка							2	2			
			-23	Накладка									2		
			-25	Накладка										2	
А3		14	ТС-567.01.009 -06	Накладка	4										
			-07	Накладка		4									
			-10	Накладка			4								
			-13	Накладка				4							
			-16	Накладка					4						
			-17	Накладка						4					
			-19	Накладка							4				
			-20	Накладка								4			
			-23	Накладка									4		
			-26	Накладка										4	
				Стандартные изделия											
		15		Фланцы по ГОСТ 12820-80											
				1-15-25 сталь 20	1	1	1	1	1	1					
				1-15-16 сталь 20							1	1	1	1	

Фах 32045 л.34

Изм	Лист	№ докум.	Подп.	Дата	ТС-568.01.000	Лист 6

Формат	Зона	Поз.	Обозначение	Наименование	Кол. на исполн. ТС-568.01.000- 10	11	12	13							Примечание
				Документация											
А3			ТС-568.00.000 СБ	Сборочный чертеж											
А4			ТС-565 Д	Технические требования											
				Сборочные единицы											
А4		1	ТС-567.01.100 -10	Фильтр	1										
			-12	Фильтр		1									
			-14	Фильтр			1								
			-15	Фильтр				1							
				Детали											
А3		2	ТС-568.01.001 -10	Труба	1										
			-11	Труба		1									

Изм	Лист	№ докум.	Подп.	Дата	ТС-568.01.000	Лист 7

Формат А4

Инв. № подл.	Подп. и дата	Взам. инв. №	Инв. № дубл.	Подп. и дата

Формат	Зона	Поз.	Обозначение	Наименование	Кол. на исполн. ТС-568.01.000- 10	11	12	13							Примечание
А3		2	ТС-568.01.001 -12	Труба			1								
			-13	Труба				1							
А3		3	ТС-567.01.004 -07	Хомут	2										
			-08	Хомут		2									
			-09	Хомут			2								
			-10	Хомут				2							
А4		4	ТС-568.01.002 -07	Диск	2	2									
			-08	Диск			2	2							
А4		5	ТС-567.01.005 -09	Кольцо	2	2									
			-10	Кольцо			2	2							
А4		6	ТС-567.01.006 -13	Ребро	24	24									
			-14	Ребро			24	24							
А4		7	ТС-565.00.001	Штуцер	1	1	1	1							
А4		8	ТС-567.01.008 05	Труба	1	1	1	1							
А3		9	ТС-567.01.102 06	Труба	1	1	1	1							
А4		10	ТС-567.01.003 07	Фланец	1	1	1	1							

23398 СВ 35

Вх. 32045 л. 35

Изм.	Лист	№ докум.	Подп.	Дата	ТС-568.01.000	Лист 8

Обозначение	Наименование	Кол на исполн. ТС-568.01.000- 10	11	12	13	Примечание
ТС-567.01.003 -09	Фланец	1	1	1	1	
ТС-567.01.009 -27	Накладка	2	2			
-31	Накладка			2	2	
ТС-567.01.009 -28	Накладка	2	2			
-32	Накладка			2	2	
ТС-567.01.009 -29	Накладка	4				
-30	Накладка		4			
-33	Накладка			4		
-34	Накладка				4	
	Стандартные изделия					
	Фланец 1-15-16 ст 20					
	ГОСТ 12820-80	1	1	1	1	

Изм	Лист	№ докум	Подп	Дата

ТС-568.01.000 Лист 9

Формат А4

ТС-568.01.002

12,5 (✓)

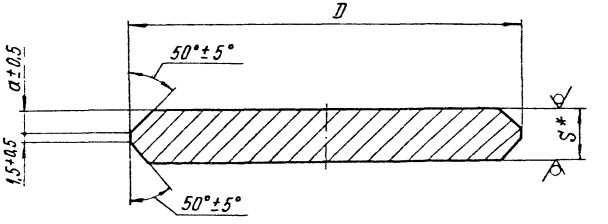

Размеры в мм

Обозначение	D Номин.	D Пред. откл	S*	a±0,5	Масса, кг
ТС-568.01.002	800	-1,6	21	9,5	79
-01			25	11,5	93
-02	896		23	10,5	108
-03	900		19	8,5	91
-04	996		21	9,5	123
-05			25	11,5	145
-06	1192	-2,4	30	14,0	248
-07	1196		25	11,5	211
-08	1392		28	13,0	321

* Размер для справок

Вх. 32045 л.36

Изм.	Лист	№ докум.	Подп	Дата
Разраб.		Блохина		11.87
Пров		Голубева		11.87
Т контр				
Рук бр.		Крившич		11.87
Н контр		Паутов		11.87
Утв		Есколов		11.87

ТС-568.01.002

Диск

Лит	Масса	Масштаб
	См. табл.	—

Лист | Листов 1

Лист Б-ПН-S ГОСТ 19903-74 / 20К-11 ГОСТ 5520-79

Институт Энергомонтажпроект Ленинградский филиал

Инв № подл. | Подп и дата | Взам. инв № | Инв № дубл | Подп и дата

Коп Иванова

23398-08 36

Формат А4

ТС-568.01.000 СБ

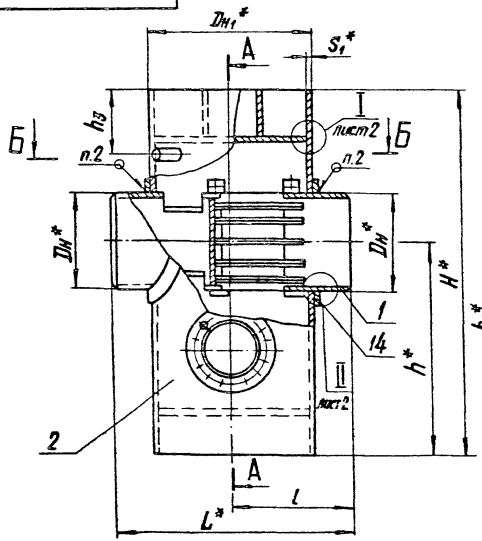

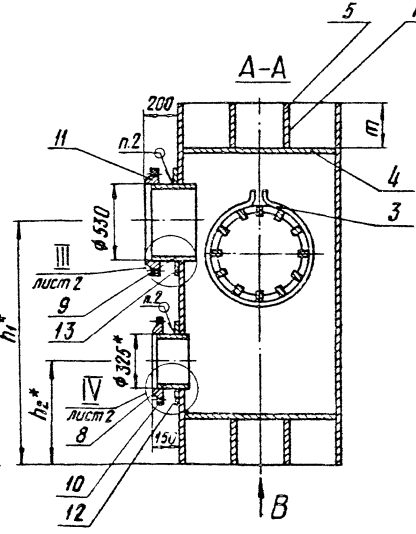

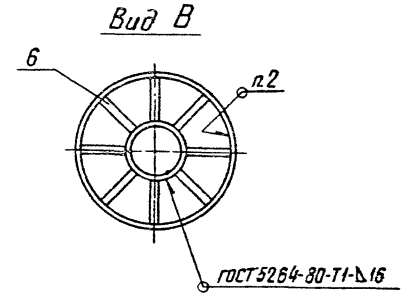

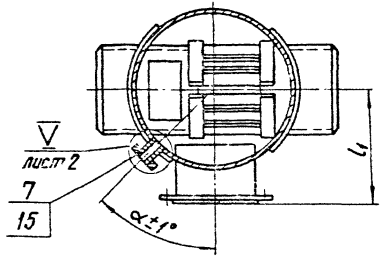

5. $\pm \frac{IT14}{2}$; $\pm \frac{t_2}{2}$.

6. Хомуты поз. 3 надеть на фильтр поз. 1 до приварки поз. 1 к поз. 2.

1.* Размеры для справок.

2. Сварка ручная дуговая.

3. Электрод типа Э42А ГОСТ 9467-75.

4. Методы и объем контроля качества сварных соединений по СНиП 3.05.03-85.

Таблицу исполнений см. лист 3

Вос. 32045 л. 37

					ТС-568.01.000 СБ		
Изм.	Лист	№ докум.	Подп.	Дата		Лит.	Масса	Масштаб
Разраб.		Блохина		03.87	Корпус		См. табл.	—
Пров.		Голубева		03.87	Сборочный чертеж			
Т. контр.						Лист 1	Листов 3	
Рук. бр.		Кайбышев		10.87		Институт Энергомонтажпроект Ленинградский филиал		
Н. контр.		Пахтов		11.87				
Утв.		Соколов		11.87				
					Коп. Иванова	23398-08 37		Формат А3

I лист 1

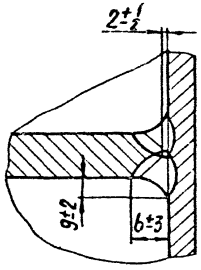

II лист 1

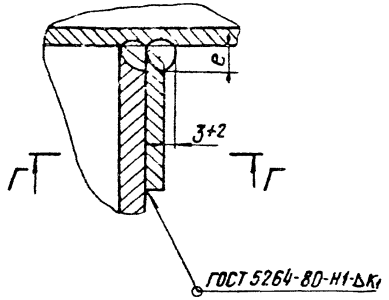

III лист 1

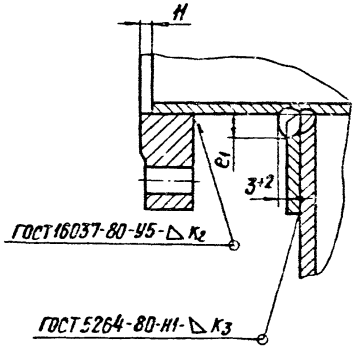

Г – Г

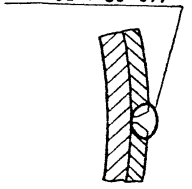

IV лист 1

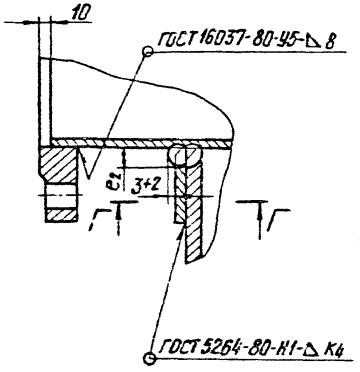

V лист 1

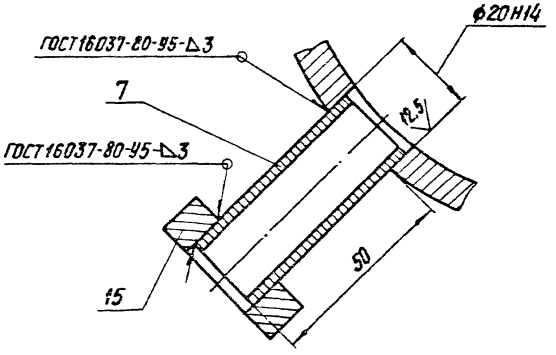

Вх. 32045 л. 38

Изм.	Лист	№ докум	Подп	Дата	ТС-568.01.000СБ	Лист 2
					Коп. Иванова	

Размеры в мм

Обозначение	Условное давление Ру, МПа (кгс/см²)	Условный проход Dу	Dн*	Dн1*	S1*	H*	h*	h1*	h2*	h3*	L*	l	l1	b±3	g±2	к	к1	к2	к3	к4	e Номин	e Пред. откл	e1 Номин	e1 Пред откл	e2 Номин	e2 Пред откл	m	α±1°	Масса, кг
ТС-568 01.000	2,5(25)	350	377	820	14	1960	1205	1305	490	385	1200	600	610	19	10	10	10	8	10	10	15	+3	14	+3	14	+3	180	60	994
-01		400	426			2010		1355																					1019
-02		500	530	920	12	2110		1455	485	343	1340	670	660	17	9	12		10			16	+4	16	+4					1328
-03		600	630	1020		2270	1335	1535	520	410	1500	750	710	19	10												210		1687
-04		700	720	1220	16	2460	1480	1630	565	500	1700	850	810	23	12	14	12		12	8	19						250	45	2543
-05		800	820			2560		1730			1800	900					14				22	+5							2682
-06	1,6(16)	350	377	820	10	1910	1180	1280	465	336	1200	600	610	15	8	10	6	8	10	6	11	+2	14	+3	11	+2	160	60	870
-07		400	426			1960		1330									8				13	+3							881
-08		500	530	920		2060		1430	460	309	1340	670	660	14	7		10				14								933
-09		600	630	1020	12	2200	1300	1500	485	356	1500	750	710	15	8	12	12		12		16	+4					180		1453
-10		700	720	1220		2390	1445	1595	530	430	1700	850	810	19	10		10		10								220	45	2080
-11		800	820			2490		1695			1800	900				14													2207
-12		900	920	1420	14	2660	1480	1780	560	478	2000	1000	910	21	11		14		14		19						250		3167
-13		1000	1020			2760	1530	1880		528							12		12										3328

Вх. 32045 л. 39

Изм	Лист	№ докум.	Подп.	Дата	ТС-568.01.000 СБ	Лист 3

ТС-568.01.001

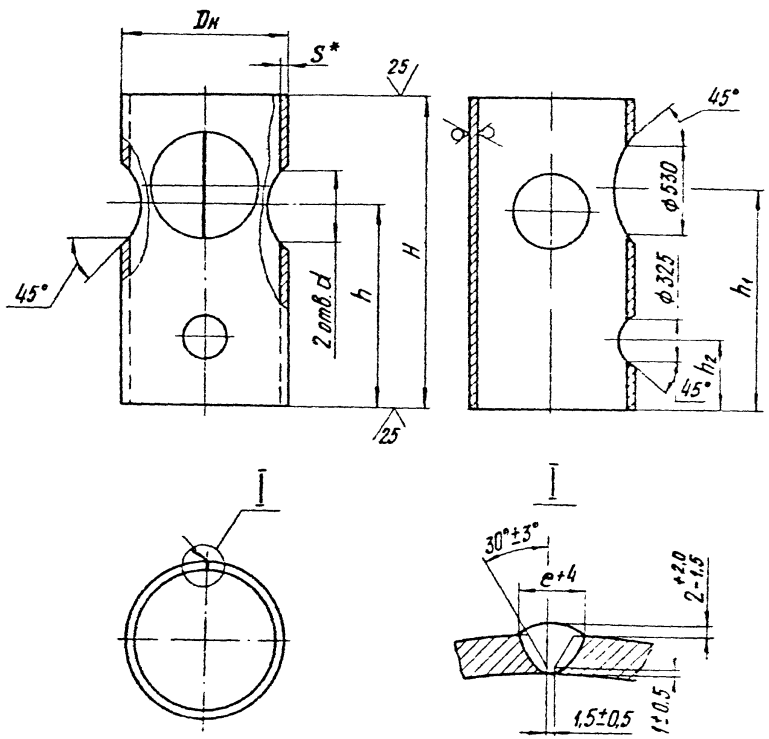

Размеры в мм

25 (√)

Обозначение	Dн	S*	H	h	h_1	h_2	d	e^{+4}	Материал	Масса, кг
ТС-568.01.001	820	14	1960	1205	1305	490	377	16	Лист Б-ПН-S ГОСТ 19903-74 / 20К-11 ГОСТ 5520-79	343
-01			2010		1355		426			347
-02	920	12	2110		1455	485	530	18		485
-03	1020		2270	1335	1535	520	630			574
-04	1220	16	2460	1480	1630	565	720	21		879
-05			2560		1730		820			889
-06	820	10	1910	1180	1280	465	377	16	Лист Б-ПН-S ГОСТ 19903-74 / ВСт3сп5 ГОСТ 14637-79	333
-07			1960		1330		426			337
-08	920		2060		1430	460	530		Лист Б-ПН-10 ГОСТ 19903-74 / 20-3 ГОСТ 1577-81	380
-09	1020	12	2200	1300	1500	485	630	18	Лист Б-ПН-S ГОСТ 19903-74 / ВСт3сп5 ГОСТ 14637-79	553
-10	1220		2390	1445	1595	530	720		Лист Б-ПН-S ГОСТ 19903-74 / 20-3 ГОСТ 1577-81	715
-11			2490		1695		820			719
-12	1420	14	2660	1480	1780	560	920	21		1079
-13			2760	1530	1880		1020			1087

1. * Размер для справок.
2. Электрод типа Э42А ГОСТ 9467-75.
3. Методы и объем контроля качества сварного соединения по СН и П3.05.03-85.
4. $+t_2$, $-t_2$, $\pm\frac{t_2}{2}$.

Вх. 32045 л. 40

Изм	Лист	№ докум	Подп	Дата
Разраб		Елохина		10.87
Пров		Голубева		11.87
Т контр				
Рук бр.		Крившич		11.87
Н контр.		Лаутов		11.87
Утв		Соколов		11.87

ТС-568.01.001

Труба

См. табл.

Лит.	Масса	Масштаб
	См. табл.	—

Лист | Листов 1

Институт Энергомонтажпроект Ленинградский филиал

Кол. Иванова 23398-08 40 Формат А3

Формат	Зона	Поз.	Обозначение	Наименование	Кол. на испол. ТС-569.00.000-										Примечание
					-	01	02	03	04	05	06	07	08	09	
				Документация											
А3			ТС-569.00.000 СБ	Сборочный чертеж											
А4			ТС-565.Д	Технические требования											
				Сборочные единицы											
А3		1	ТС-569.01.000	Корпус	1										
			-01	Корпус		1									

Исполнения 10... 15 см. листы 5... 6

Изм.	Лист	№ докум.	Подп.	Дата	ТС-569.00.000		
Разраб.	Глубева			11.87	Грязевик тепловых пунктов	Лит.	Лист 1 / Листов 5
Провер.	Блинова			11.87			
Рук. гр.	Кривич			11.87		Институт Энергомонтажпроект Ленинградский филиал	
Н. контр.	Паутов			11.87			
Утв.	Горбачев			11.87			

Кал. Иванова

Формат А4

Инв. № подл.	Подп. и дата	Взам. инв. №	Инв. № дубл.	Подп. и дата

Формат	Зона	Поз.	Обозначение	Наименование	Кол. на испол. ТС-569.00.000-										Примечание
					-	01	02	03	04	05	06	07	08	09	
А4		1	ТС-569.01.000 -02	Корпус			1								
			-03	Корпус				1							
			-04	Корпус					1						
			-05	Корпус						1					
			-06	Корпус							1				
			-07	Корпус								1			
			-08	Корпус									1		
			-09	Корпус										1	
А4		2	ТС-569.02.000	Фильтр	1								1		
			-01	Фильтр		1								1	
			-02	Фильтр			1								
			-03	Фильтр				1							
			-04	Фильтр					1						
			-05	Фильтр						1					
			-06	Фильтр							1				
			-07	Фильтр								1			

Изм.	Лист	№ докум.	Подп.	Дата	ТС-569.00.000	Лист 2

23598-08 4.1

Ф.А. 320145 с. 41

Формат	Зона	Поз.	Обозначение	Наименование	Кол. на испол. ТС-569.00.000-										Примечание
					–	01	02	03	04	05	06	07	08	09	
				Детали											
А4		3	ТС-569.00.001	Пробка	1	1	1	1	1	1	1	1	1	1	
А4		4	ТС-569.00.002	Прокладка	1	1	1	1	1	1	1	1	1	1	
				Стандартные изделия											
				Прокладки по ГОСТ 15180-70											
		5		Прокладка Б-50-22	1								1		
		6		Прокладка Б-65-22		1								1	
		7		Прокладка Б-80-22			1								
		8		Прокладка Б-100-22				1							
		9		Прокладка Б-125-22					1						
		10		Прокладка Б-150-22						1					
		11		Прокладка Б-200-22							1				
		12		Прокладка Б-250-22								1			

Изм	Лист	№ докум	Подп	Дата	ТС-569.00.000	Лист 3

Формат А4

Инв. № подл.	Подп. и дата	Взам. инв. №	Инв. № дубл.	Подп. и дата

Формат	Зона	Поз.	Обозначение	Наименование	Кол. на испол. ТС-569.00.000-										Примечание
					10	11	12	13	14	15					
				Документация											
А3			ТС-569.00.000 СБ	Сборочный чертеж											
А4			ТС-565 Д	Технические требования											
				Сборочные единицы											
А4		1	ТС-569.01.000 -10	Корпус	1										
			-11	Корпус		1									
			-12	Корпус			1								
			-13	Корпус				1							
			-14	Корпус					1						
			-15	Корпус						1					
А4		2	ТС-569.02.000 -02	Фильтр	1										
			-03	Фильтр		1									
			-04	Фильтр			1								

Изм	Лист	№ докум	Подп	Дата	ТС-569.00.000	Лист 4

23368-08 42

Инв. № 32045 г. 42

Формат	Зона	Поз.	Обозначение	Наименование	Кол. на исполн. ТС-569.00.000- 10	11	12	13	14	15					Примечание
А4		2	ТС-569.02.000 -05	Фильтр				1							
			-06	Фильтр					1						
			-07	Фильтр						1					
				Детали											
А4		3	ТС-569.00.001	Пробка	1	1	1	1	1	1					
А4		4	ТС-569.00.002	Прокладка	1	1	1	1	1	1					
				Стандартные изделия											
				Прокладки ГОСТ 15180-70											
		7		Прокладка Б-80-22	1										
		8		Прокладка Б-100-22		1									
		9		Прокладка Б-125-22			1								
		10		Прокладка Б-150-22				1							
		11		Прокладка Б-200-22					1						
		12		Прокладка Б-250-22						1					

Изм.	Лист	№ докум.	Подп.	Дата

ТС-569.00.000

Лист 5

Формат А4

ТС-569.02.001

12.5 (✓)

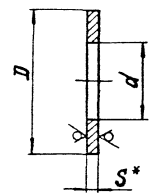

Размеры в мм

Обозначение	D Номин.	D Пред. откл.	d Номин.	d Пред. откл.	S*	Масса, кг
ТС-569.02.001	87	-0,6	45	+0,6	6	0,20
-01	109		57			0,32
-02	120		76			
-03	149	-1,0	89			0,53
-04	175		108			0,70
-05	203		133	+1,0		0,87
-06	233		159		8	1,43
-07	312		219		10	3,04

* Размер для справок

Вх.32045 л.43

Изм	Лист	№ докум	Подп.	Дата
Разраб.		Блохина	[signature]	09.87
Пров		Голубева	[signature]	09.87
Т контр				
Рук бр		Крившич	[signature]	09.87
Н контр		Паутов	[signature]	[illegible]
Утв		Соколов	[signature]	[illegible]

ТС-569.02.001

Кольцо

Лист Б-ПН-S ГОСТ 19903-74 / ВСт3сп5 ГОСТ 14637-79

Лит.	Масса	Масштаб
	См. табл.	—

Лист | Листов 1

Институт Энергомонтажпроект Ленинградский филиал

Инв. № подл. | Подп. и дата | Взам. инв. № | Инв. № дубл. | Подп. и дата

Коп. Иванова 23398-08 43 Формат А4

ТС-569.00.000СБ

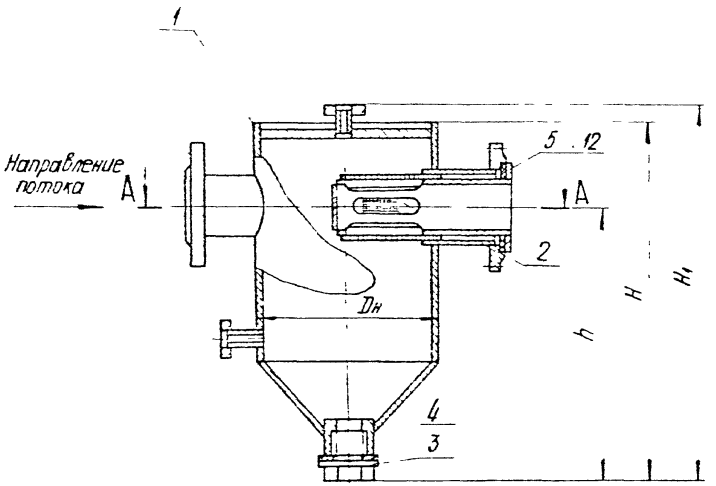

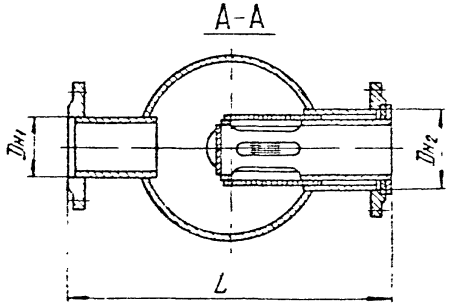

Размеры в мм

Обозначение	Условное давление Ру, МПа (кгс/см²)	Условный проход Dу	Dн	Dн1	Dн2	H	H1	h	L	Масса, кг
ТС-569 00 000	2,5 (25)	40	159	45	57	360	406	260	345	17,1
-01		50		57	76	410	456	290	365	19,5
-02		65	219	76	89	490	534	340	425	30,7
-03		80		89	108	525	569	375		36,4
-04		100	325	108	133	620	662	450	525	69,6
-05		125		133	159	690	732	470		78,6
-06		150	426	159	194	875	933	550	650	114,9
-07		200	530	219	273	1120	1168	700	850	201,9
-08	1,6 (16) и 1,0 (10)	40	159	45	57	360	406	260	345	16,3
-09		50		57	76	410	456	290	365	19,4
-10		65	219	76	89	490	534	340	425	29,4
-11		80		89	108	525	569	375		33,5
12		100	325	108	133	620	662	450	525	62,2
-13		125		133	159	690	732	470		70,4
-14		150	426	159	194	875	928	550	650	118,0
-15		200	530	219	273	1105	1163	700	850	266,7

1 Размеры для справок.

2. На корпусе грязевика нанести стрелку, указывающую направление потока.

Вх. 32045 л. 44

Изм	Лист	№ докум.	Подп.	Дата
Разраб.		Блохина		11.87
Пров.		Кривицкий		11.87
Т. контр.				
Гл. констр.		Соколов		11.87
Н. контр.		Паутов		11.87
Утв.		Горбачев		12.87

ТС-569.00.000СБ

Грязевик тепловых пунктов
Сборочный чертеж

Лит.	Масса	Масштаб
	см. табл.	—
Лист	Листов 1	

Институт Энергомонтажпроект Ленинградский филиал

Формат	Зона	Поз.	Обозначение	Наименование	Кол. на исполн. ТС-569.01.000-										Примечание
					-	01	02	03	04	05	06	07	08	09	
				Документация											
А3			ТС-569.01.000 СБ	Сборочный чертеж											
А4			ТС-565 Д	Технические требования											
				Детали											
А3		1	ТС-569.01.001	Труба	1										
			-01	Труба		1									
			-02	Труба			1								

Исполнения 10...15 см. листы 7...10

Изм.	Лист	№ докум.	Подп.	Дата	ТС-569.01.000			
Разраб.		Голубева	[signature]	11.87	Корпус	Лит.	Лист	Листов
Провер.		Крившич	[signature]	11.87			1	10
Н. контр.		Паутов	[signature]	11.87		Институт Энергомонтажпроект Ленинградский филиал		
Утв.		Соколов	[signature]	11.87				

Коп. Иванова

Формат А4

Инв. № подл.	Подп. и дата	Взам. инв. №	Инв. № дубл.	Подп. и дата

Формат	Зона	Поз.	Обозначение	Наименование	Кол. на исполн. ТС-569.01.000-										Примечание
					-	01	02	03	04	05	06	07	08	09	
А3		1	ТС-569.01.001 -03	Труба				1							
			-04	Труба					1						
			-05	Труба						1					
			-06	Труба							1				
			-07	Труба								1			
			-08	Труба									1		
			-09	Труба										1	
А3		2	ТС-569.01.002	Труба	1										
			-02	Труба		1									
			-04	Труба			1								
			-06	Труба				1							
			-07	Труба					1						
			-09	Труба						1					
			-11	Труба							1				
			-13	Труба								1			
			-15	Труба									1		
			-17	Труба										1	

Изм.	Лист	№ докум.	Подп.	Дата	ТС-569.01.000	Лист
						2

23398-08 45

Вх. 32045 л. 45

Формат	Зона	Поз.	Обозначение	Наименование	Кол. на исполн. ТС-569.01.000-										Примечание
					-	01	02	03	04	05	06	07	08	09	
А3		3	ТС-569.01.002 -01	Труба	1										
			-03	Труба		1									
			-05	Труба			1								
			-07	Труба				1							
			-08	Труба					1						
			-10	Труба						1					
			-12	Труба							1				
			-14	Труба								1			
			-16	Труба									1		
			-18	Труба										1	
А4		4	ТС-565.00.001	Штуцер	2	2	2	2	2	2	1	1	2	2	
			-02	Штуцер							1	1			
А4		5	ТС-569.01.003	Днище	1	1									
			-01	Днище			1	1							
			-02	Днище					1	1					
			-03	Днище							1				
			-04	Днище								1			

Изм.	Лист	№ докум.	Подп.	Дата	ТС-569.01.000	Лист 3

Формат А4

Инв. № подл.	Подп. и дата	Взам. инв. №	Инв. № дубл.	Подп. и дата

Формат	Зона	Поз.	Обозначение	Наименование	Кол. на исполн. ТС-569.01.000-										Примечание
					-	01	02	03	04	05	06	07	08	09	
А4		5	ТС-569.01.003 -05	Днище									1	1	
А4		6	ТС-569.01.004 -01	Ребро							6				
			-03	Ребро								6			
А3		7	ТС-569.01.005	Конус	1	1							1	1	
			-01	Конус			1	1							
			-02	Конус					1	1					
			-04	Конус							1				
			-07	Конус								1			
А4		8	ТС-569.01.006 -01	Кольцо							1				
			-03	Кольцо								1			
А4		9	ТС-569.01.007	Штуцер	1	1	1	1	1	1	1	1	1	1	
А3		10	ТС-569.01.008	Фланец	1										
			-01	Фланец		1									
			-02	Фланец			1								
			-03	Фланец				1							
			-04	Фланец					1						
			-05	Фланец						1					

Фа. 32045 л. 46

23398-08 46

Изм.	Лист	№ докум.	Подп.	Дата	ТС-569.01.000	Лист 4

Формат	Зона	Поз.	Обозначение	Наименование	Кол. на исполн. ТС-569.01.000-										Примечание
					-	01	02	03	04	05	06	07	08	09	
А3		10	ТС-569.01.008 -06	Фланец							1				
			-07	Фланец								1			
			-08	Фланец									1		
			-09	Фланец										1	
А3		11	ТС-569.01.009	Фланец	1										
			-01	Фланец		1									
			-02	Фланец			1								
			-03	Фланец				1							
			-04	Фланец					1						
			-05	Фланец						1					
			-06	Фланец							1				
			-07	Фланец								1			
			-08	Фланец									1		
			-09	Фланец										1	

Изм	Лист	№ докум.	Подп.	Дата	ТС-569.01.000	Лист 5

Формат А4

Инв. № подл.	Подп. и дата	Взам инв №	Инв № дубл	Подп. и дата

Формат	Зона	Поз.	Обозначение	Наименование	Кол. на исполн. ТС-569.01.000-										Примечание
					-	01	02	03	04	05	06	07	08	09	
				Стандартные изделия											
		12		Фланцы по ГОСТ 12820-80											
				Фланец 2-15-25 ст 20	2	2	2	2	2	2	2	2			
				Фланец 1-15-16 ст 20									2	2	

Изм	Лист	№ докум.	Подп.	Дата	ТС-569.01.000	Лист 6

Вса. 32045 л. 47

23398-08 47

Формат	Зона	Поз.	Обозначение		Наименование	Кол. на исполн. ТС-569.01.000- 10	11	12	13	14	15					Примечание
					Документация											
А3			ТС-569.01.000		Сборочный чертеж											
А4			ТС-565.Д		Технические требования											
					Детали											
А3		1	ТС-569.01.001	-10	Труба	1										
				-11	Труба		1									
				-12	Труба			1								
				-13	Труба				1							
				-14	Труба					1						
				-15	Труба						1					
А3		2	ТС-569.01.002	-19	Труба	1										
				-21	Труба		1									
				-22	Труба			1								
				-24	Труба				1							

Изм.	Лист	№ докум.	Подп.	Дата	ТС-569.01.000	Лист 7

Формат А4

Инв. № подл. | Подп. и дата | Взам. инв. № | Инв. № дубл. | Подп. и дата

Формат	Зона	Поз.	Обозначение		Наименование	Кол. на исполн. ТС-569.01.000- 10	11	12	13	14	15					Примечание
А3		2	ТС-569.01.002	-26	Труба					1						
				-28	Труба						1					
А3		3	ТС-569.01.002	-20	Труба	1										
				-22	Труба		1									
				-23	Труба			1								
				-25	Труба				1							
				-27	Труба					1						
				-29	Труба						1					
А4		4	ТС-565.00.001		Штуцер	2	2	2	2	1	1					
				-01	Штуцер					1						
				-02	Штуцер						1					
А4		5	ТС-569.01.003	-06	Днище	1	1									
				-07	Днище			1	1							
				-08	Днище					1						
				-09	Днище						1					
А4		6	ТС-569.01.004		Ребро					6						
				-02	Ребро						6					

Сер. 3.820-5 т. 4.0

Изм.	Лист	№ докум.	Подп.	Дата	ТС-569.01.000	Лист 8

Формат	Зона	Поз.	Обозначение	Наименование	Кол. на исполн. ТС-569.01.000- 10	11	12	13	14	15					Примечание
А3		7	ТС-569.01.005 -01	Конус	1	1									
			-03	Конус			1	1							
			-06	Конус					1						
			-08	Конус						1					
А4		8	ТС-569.01.006	Кольцо					1						
			-02	Кольцо						1					
А4		9	ТС-569.01.007	Штуцер	1	1	1	1	1	1					
А3		10	ТС-569.01.008 -10	Фланец	1										
			-11	Фланец		1									
			-12	Фланец			1								
			-13	Фланец				1							
			-14	Фланец					1						
			-15	Фланец						1					
А3		11	ТС-569.01.009 -10	Фланец	1										
			-11	Фланец		1									
			-12	Фланец			1								
			-13	Фланец				1							

Изм.	Лист	№ докум.	Подп.	Дата	ТС-569.01.000	Лист 9

Формат А4

Инв. № подл.	Подп. и дата	Взам. инв. №	Инв. № дубл.	Подп. и дата

Формат	Зона	Поз.	Обозначение	Наименование	Кол. на исполн. ТС-569.01.000- 10	11	12	13	14	15					Примечание
А3		11	ТС-569.01.009 -14	Фланец					1						
			-15	Фланец						1					
				Стандартные изделия											
		12		Фланец 1-15-16 ст 20											
				ГОСТ 12820-80	2	2	2	2	2	2					

Изм.	Лист	№ докум.	Подп.	Дата	ТС-569.01.000	Лист 10

Вс. 32045 л. 49
23398-08 49

ТС-569.01.000 СБ

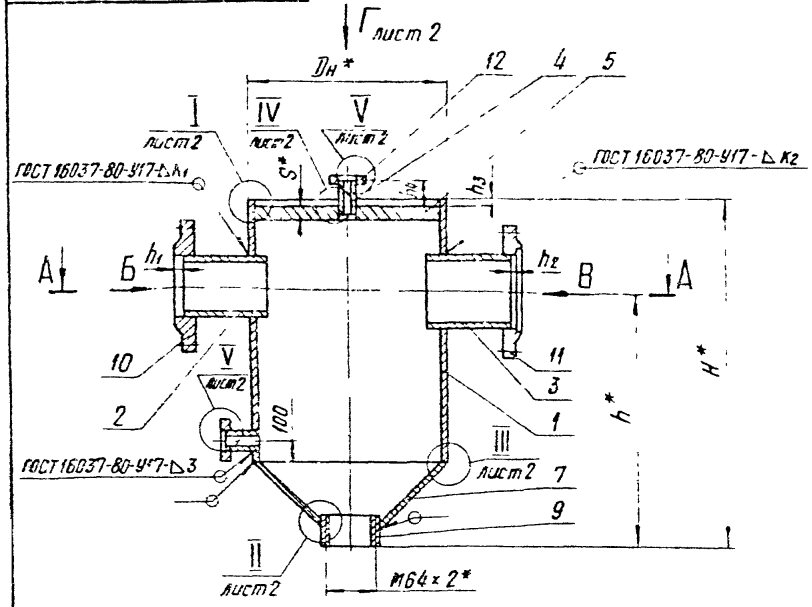

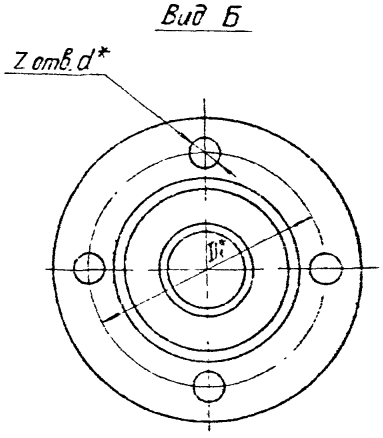

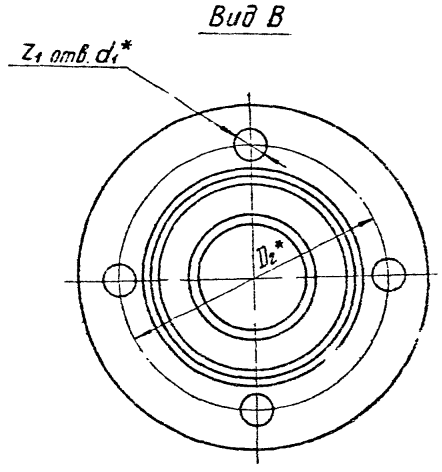

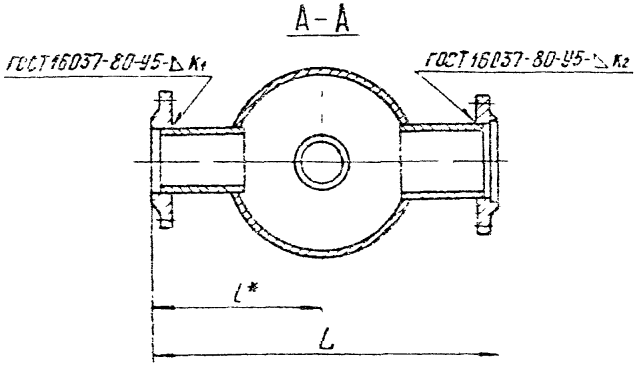

1.* Размеры для справок.

2. $\pm \frac{t_3}{2}$.

3. Электрод Э42А ГОСТ 9467-75.

4. Методы и объем контроля качества сварных соединений по СН и П3.05.03-85.

Таблицу исполнений см. лист 3

Вх. 32045 л. 50

					ТС-569.01.000 СБ			
Изм	Лист	№ докум.	Подп.	Дата	Корпус Сборочный чертеж	Лит.	Масса	Масштаб
Разраб.		Блохина					См. табл.	—
Пров.		Голубева				Лист 1	Листов 3	
Т. контр.						Институт Энергоматтехпроект Ленинградский филиал		
Рук. бр.		Крившич						
Н. контр.		Паутов						
Утв.		Соколов						

25391-06 50 Формат А3

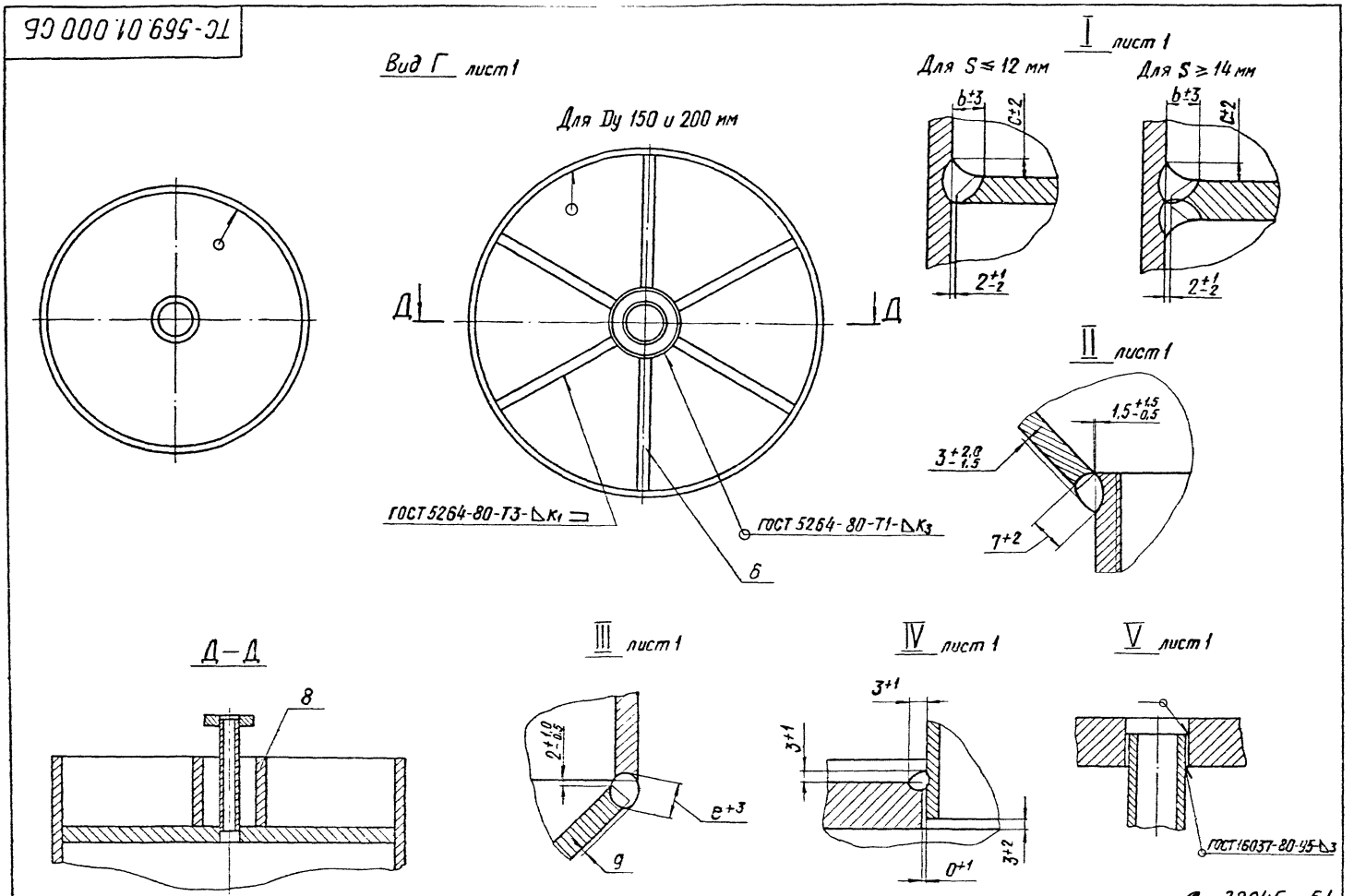

Вх. 32045 л.51

Изм	Лист	№ докум.	Подп.	Дата	ТС-569.01.000 СБ	Лист 2

Коп. Иванова 23398-08 51 Формат А3

Размеры в мм

Обозначение	Условное давление Ру, МПа (кгс/см²)	Условный проход Ду	$D_н$*	D_1*	D_2*	L	L_1*	H*	h*	h_1	h_2	h_3	h_4	S*	b±3	c±2	n	$к_1$	$к_2$	$к_3$	$к_4$	d*	d_1*	Кол. отв. Z	Кол. отв. Z_1	e±3	g Номин.	g Пред. откл.	Масса, кг
ТС-569.01.000	2,5 (25)	40	159	110	125	340	170	310	230	5	5	7	50	12	17	9	10	3,5	4	—	—	19	19	4	4	11	2,0	+1,0 −0,5	13,0
-01		50		125	145	360	180	360	260		6							4												15,0
-02		65	219	145	160	420	210	440	310			9		18	14	7	12		4,5				24		8	12			25,8
-03		80		160	190			475	345									5									2,5	+2,0 −0,5	30,5
-04		100	325	190	220	520	260	580	420	6		11		25	19	10	16		5			24	28			14			63,3
-05		125		220	250			640	440										5,5										71,4
-06		150	426	250	310	640	320	825	520		7	120	175	16	13	7	11	5,5	8	8	9	28			12				104,2
-07		200	530	310	370	840	420	1070	670	8	10	130		20	15	8	13	7		12	10		32	12		16			216,1
-08	1,6 (16) и 1,0 (10)	40	159	110	125	340	170	310	230	5	5	7	50	12	17	9	9	3,5	4	—	—	19	19	4	4	11	2,0	+1,0 −0,5	12,3
-09		50		125	145	360	180	360	260		6							4												14,8
-10		65	219	145	160	420	210	440	310			9		14	12	6	10		4,5							12			24,5
-11		80		160	180			475	345																				27,6
-12		100	325	180	210	520	260	580	420	6		11		22	16	8	13	4,5							8		2,5	+2,0 −0,5	55,9
-13		125		210	240			640	440										5,5							14			63,2
-14		150	426	240	295	640	320	825	520		7	90	140	16	13	7	11	5,5	6	8	7	24	24		12				100,3
-15		200	530	295	355	840	420	1055	670	8	10	120	175					7	7	10	9		28	12		15			185,1

Вес. 32045 л. 52

Изм.	Лист	№ докум.	Подп.	Дата	ТС-569.01.000 СБ	Лист 3
		Коп Иванова				

ТС-569.01.001

25

Размеры в мм

Обозначение	Условное давление Ру, МПа (кгс/см²)	Dн	S*	d	d1	H	h	b		e		g		Материал	Масса, кг
								Номин	Пред. откл	Номин	Пред. откл	Номин	Пред. откл		
ТС-569.01.001	2,5 (25)	159*	4,5	45	57	240	160	—	—	—	—	—	—	Труба Dн×S-20 ТУ 14-3-190-82	3,95
-01				57	76	285	185								4,62
-02		219*	6	76	89	335	205								10,02
-03				89	108	370	240								10,89
-04		325*	8	108	133	425	265								25,08
-05				133	159	485	285								28,13
-06		426*	9	159	194	622	310								40,01
-07		530	10	219	273	780	410	2,0	+1,0	16	+4	2,0	+2,0 −1,5	Лист Б ПН-S ГОСТ 19903-74 / 20К-11 ГОСТ 5520-79	82,32
-08	1,6 (16) и 1,0 (10)	159*	4,5	45	57	240	160	—	—	—	—	—	—	Труба Т Dн×S ГОСТ 10704-76 / В Ст3сп5 ГОСТ 10705-80	3,95
-09				57	76	285	185								4,62
-10		219*	6	76	89	335	205								10,02
-11				89	108	370	240								10,89
-12		325*		108	133	425	265								25,06
-13				133	159	485	285								28,13
-14		426*	7	159	194	592	310								53,96
-15		530	9	219	273	772	410	2,0	+1,0	16	+4	2,0	+2,0 −1,5	Лист Б ПН-S ГОСТ 19903-74 / В Ст3сп5 ГОСТ 14637-79	92,30

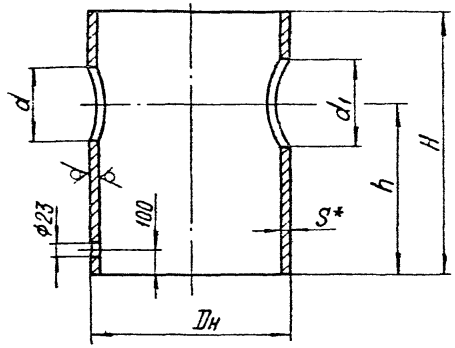

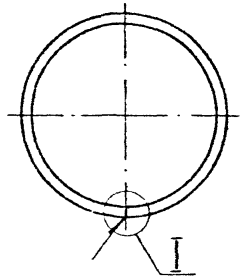

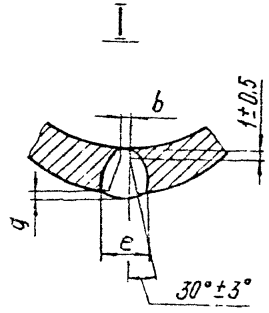

1 * Размеры для справок.

2 $H14$, $h14$, $\pm \frac{t_3}{2}$.

3. При изготовлении из листа, сварка ручная, дуговая.

4. Электрод Э42А ГОСТ 9467-75.

5 Методы и объем контроля качества сварного шва по СНиП 3.05.03-85.

Вх. 32045 л. 53

Изм.	Лист	№ докум.	Подп.	Дата	ТС-569.01.001		
Разраб.		Блохина		03.87	Труба	Лит	Масса	Масштаб
Пров.		Голубева		03.87			См. табл.	—
Т. контр.						Лист	Листов 1	
Рук. бр.		Хрящий		03.87	См. табл.	Институт Энергомонтажпроект Лениногорский филиал		
Н. контр.		Лутов		03.87				
Утв.		Соколов						

Коп Иванова

ТС-569.01.002

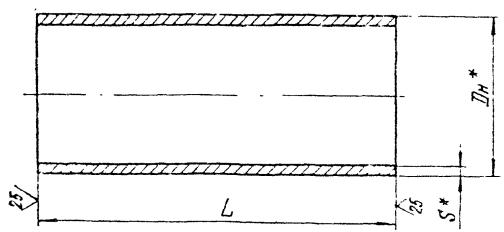

Размеры в мм

Обозначение	Условное давление Ру, МПа(кгс/см²)	Dн*	S*	L Номин.	L Пред откл	Материал	Масса, кг
ТС-569.01.002-14	2,5 (25)	273	7	200	-2,4	Труба Dн×S-20 ТУ14-3-190-82	9,18
-15	1,6 (16) и 1,0 (10)	45	2,5	100	-1,6	Труба Т $\frac{Dн \times S\ ГОСТ\ 10704-76}{ВСт3сп5\ ГОСТ\ 10705-80}$	0,26
-16		57	3				0,40
-17				110			0,44
-18		76					0,59
-19				115			0,62
-20		89					0,73
-21				120	-2,4		0,76
-22		108	3,5				1,08
-23		133					1,34
-24				125			1,40
-25		159	4,5				2,14
-26				130			2,23
-27		194	5				3,03
-28		219	6	200			4,20
-29		273					7,90

Продолжение

Размеры в мм

Обозначение	Условное давление Ру, МПа(кгс/см²)	Dн*	S*	L Номин.	L Пред. откл.	Материал	Масса, кг
ТС-569.01.002	2,5 (25)	45	2,5	100	-1,6	Труба Dн×S-20 ТУ14-3-190-82	0,26
-01		57	3				0,38
-02				110			0,44
-03		76					0,59
-04				115			0,62
-05		89	3,5				0,85
-06				120	-2,4		0,89
-07		108	4				1,23
-08		133					1,53
-09				125			1,59
-10		159	4,5				2,14
-11				130			2,23
-12		194	7				4,20
-13		219	6	200			6,30

* Размеры для справок

Вх.32045 л.54

Изм	Лист	№ докум	Подп.	Дата
Разраб.		Блохина		09.87
Пров.		Голубева		09.87
Т контр.				
Рук бр		Крибшич		10.87
Н контр		Паутов		11.87
Утв.		Соколов		11.87

ТС-569.01.002

Труба

Лит.	Масса	Масштаб
	См. табл.	—

Лист | Листов 1

См. табл.

Институт Энергомонтажпроект Ленинградский филиал

Коп Иванова

23398-08 54 Формат А3

ТС-569.01.003

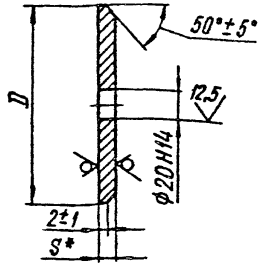

Размеры в мм

Обозначение	Условное давление Ру, МПа (кгс/см²)	D Номин.	D Пред. откл.	S*	Материал	Масса, кг
ТС-569.01.003	2,5 (25)	150	±1,0	12	Лист Б-ПН-S ГОСТ 19903-74 / 17ГС-12 ГОСТ 5520-79	1,38
-01		207		18		4,76
-02		309		25		14,72
-03		408	±1,6	16		16,10
-04		510		20		32,08
-05	1,6 (16) и 1,0 (10)	150	±1,0	12	Лист Б-ПН-S ГОСТ 19903-74 / 20-3 ГОСТ 1577-81	1,67
-06		207		14		3,70
-07		313		22	Лист Б-ПН-S ГОСТ 19903-74 / 20К-Н ГОСТ 5520-79	12,25
-08		412	±1,6	16	Лист Б-ПН-S ГОСТ 19903-74 / 20-3 ГОСТ 1577-81	16,75
-09		512				25,85

* Размер для справок.

Изм.	Лист	№ докум.	Подп.	Дата
Разраб.		Блохина		10.87
Пров.		Голубева		10.87
Т. контр.				
Рук. гр.		Кривцин		10.87
Н. контр.		Паутов		11.87
Утв.		Соколов		11.87

ТС-569.01.003

Днище

Лит.	Масса	Масштаб
	См. табл.	—
Лист	Листов 1	

См. табл.

Институт Энергомонтажпроект Ленинградский филиал

Коп. Иванова

Формат А4

ТС-569.01.004

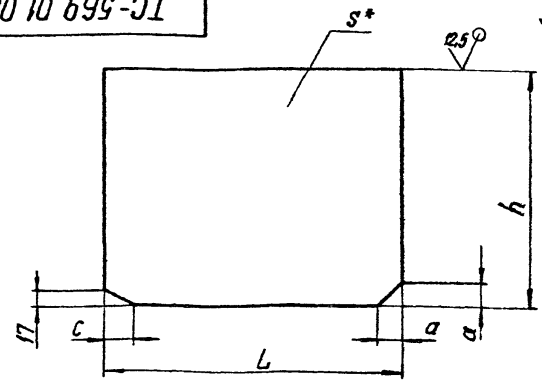

Размеры в мм

Обозначение	S*	h	L	a	c	Масса, кг
ТС-569.01.004	8	90	161	13	27	0,89
-01		120	159			1,18
-02	10		176	15		1,63
-03	12	130	170	17	32	2,05

1. * Размер для справок.
2. $h14, \pm \frac{t_3}{2}$.
3. Допускается для трубопроводов Ру ≤ 1,6 МПа применение стали марки 20 ГОСТ 1050-74.

Вес. 32045 л. 55

Инв. № подл. | Подп. и дата | Взам. инв. № | Инв. № дубл. | Подп. и дата

Изм.	Лист	№ докум.	Подп.	Дата
Разраб.		Блохина		10.87
Пров.		Голубева		10.87
Т. контр.				
Рук. гр.		Кривцин		10.87
Н. контр.		Паутов		11.87
Утв.		Соколов		11.87

ТС-569.01.004

Ребро

Лит.	Масса	Масштаб
	См. табл.	—
Лист	Листов 1	

Лист Б-ПН-S ГОСТ 19903-74 / 20К-Н ГОСТ 5520-79

Институт Энергомонтажпроект Ленинградский филиал

Коп. Иванова

23398-03 55 Формат А4

ТС-569.01.005

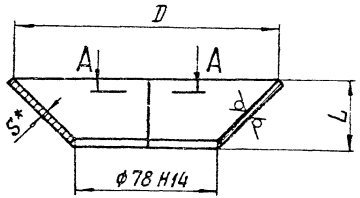

Развертка

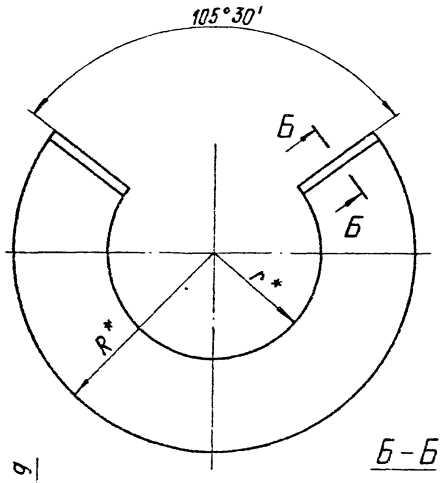

Размеры в мм

Обозначение	D	L	S*	R*	r*	b		e		g		Масса, кг
						Номин.	Пред. откл.	Номин.	Пред. откл.	Номин.	Пред. откл.	
ТС-569.01.005	150	36	5	110	59	1,5	+0,5	9	+2	1,5	+1,5 -1,0	0,53
-01	207	70	6	151				11				1,56
-02	309	120	8	224	61	2,0	+1,0	13	+3			4,78
-03	313		6	226	59	1,5	+0,5	11	+2			3,59
-04	408	172	9	295	62	2,0	+1,0	14	+4	2,0	+2,0 -1,5	9,62
-05	410		8	296	61			13	+3	1,5	+1,5 -1,0	7,65
-06	412		7		60	1,5	+0,5	12				7,48
-07	506	224	10	365	62	2,0	+1,0	16	+4	2,0	+2,0 -1,5	16,69
-08	512		9	368				14				15,11

1. * Размеры для справок.
2. Электрод Э42А ГОСТ 9467-75.
3. Методы и объем контроля качества сварного соединения по СНиП 3.05.03-85.
4. h14, $\pm \frac{t_3}{2}$.

А–А

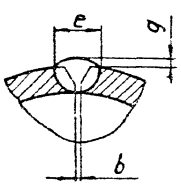

Б–Б повернуто

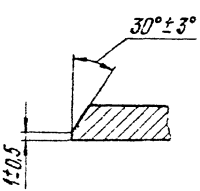

Вх. 32045 л. 56

Изм.	Лист	№ докум.	Подп.	Дата
Разраб.		Блохина		
Пров.		Голубева		11.87
Т. контр.				
Рук. гр.		Крившич		11.87
Н. контр.		Пачтов		12.87
Утв.		Соколов		12.87

Коп. Иванова

ТС-569.01.005

Конус

Лит.	Масса	Масштаб
	См. табл.	—

Лист | Листов 1

Лист 6-ПК-S ГОСТ 19903-74
20К-11 ГОСТ 5520-79

Институт Энергомонтажпроект Ленинградский филиал

23398-08 56 Формат А3

ТС-569.01.006

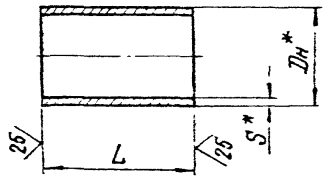

Размеры в мм

Обозначение	Dн*	S*	L		Масса, кг
			Номин.	Пред. откл	
ТС-569.01.006	89	9	90	-1,6	1,60
-01			120	-2,4	2,13
-02	159	12			5,22
-03			130		5,65

* Размеры для справок

ТС-569.01.006							
Изм.	Лист	№ докум.	Подп.	Дата	Кольцо	Лит.	Масса	Масштаб
Разраб.		Блохина		05.87			См. табл.	—
Пров.		Голубева		05.87		Лист	Листов 1
Т.контр.							
Рук.гр.		Кривцун		05.87		Институт Энергомонтажпроект Ленинградский филиал
Н.контр.		Паутов		11.87	Труба Дн-S-20 ТУ14-3-190-82	
Утв.		Соколов		11.87		
Коп. Иванова						Формат А4	

ТС-569.01.007

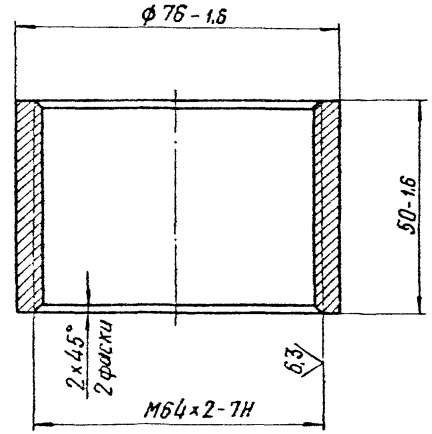

Вх. 32045 л. 57

ТС-569.01.007							
Изм.	Лист	№ докум.	Подп.	Дата	Штуцер	Лит.	Масса	Масштаб
Разраб.		Блохина		05.87			0,445	1:1
Пров.		Голубева		05.87		Лист	Листов 1
Т.контр.							
Рук.гр.		Кривцун		05.87		Институт Энергомонтажпроект Ленинградский филиал
Н.контр.		Паутов		11.87	Труба 76х13-20 ТУ14-3-190-82	
Утв.		Соколов		11.87		
Коп. Иванова					23398-08 57	Формат А4	

Инв. № подл. | Подп. и дата | Взам. инв. № | Инв. № дубл. | Подп. и дата

ТС-569.01.008

50 (√)

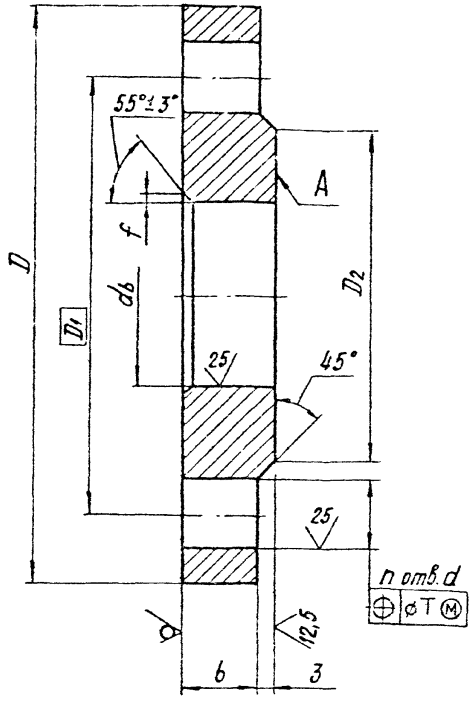

Размеры в мм

Обозначение	Условное давление Ру, МПа (кгс/см²)	db	D	D1	D2	b	d	T	Кол. отв. n	f	Масса, кг
ТС-569.01.008	2,5(25)	45	145	110	83	19	19	3	4	3	2,18
-01		57	160	125	102	21					2,71
-02		76	180	145	122				8	4	3,22
-03		89	195	160	138	23					4,06
-04		108	230	190	162	25	24	4			5,92
-05		133	270	220	188	27	28				8,26
-06		159	300	250	218						10,12
-07		219	360	310	278	29			12	6	13,34
-08	1,6(16) и 1,0(10)	45	145	110	88	17	19	3	4	3	1,96
-09		57	160	125	102	19					2,58
-10		76	180	145	122	21				4	3,42
-11		89	195	160	138						3,71
-12		108	215	180	158	23			8		4,73
-13		133	245	210	188	25					6,38
-14		159	280	240	212		24	4			7,81
-15		219	335	295	268	27			12	6	10,10

1. Допуск плоскостности поверхности А по 12 степени точности ГОСТ 24643-81.

2. $h14, H14, \pm \frac{t_3}{2}$.

Вх. 32045 л. 58

Изм.	Лист	№ докум.	Подп.	Дата
Разраб		Блохина		10.87
Пров.		Голубева		10.87
Т. контр.				
Рук. гр.		Крившич		10.87
Н. контр.		Гаутов		11.87
Утв.		Соколов		11.87

ТС-569.01.008

Фланец

Сталь 20 ГОСТ 1050-74

Лит.	Масса	Масштаб
	См. табл.	—
Лист	Листов 1	

Институт Энергомонтажпроект Ленинградский филиал

Копировал Ковалева

ТС-569.01.009

50/(✓)

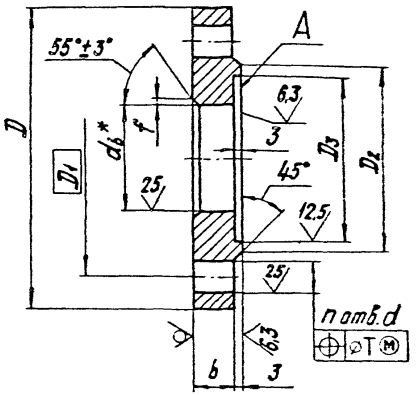

Размеры в мм

Обозначение	Условное давление Ру, МПа(кгс/см²)	d_b*	D	D_1	D_2	D_3	b	d	T	Кол. отв. n	f	Масса, кг
ТС-569.01.009	2,5(25)	57	160	125	102	88	21	19	3	4	3	2,76
-01		76	180	145	122	110				8	4	3,14
-02		89	195	160	138	121	23					3,95
-03		108	230	190	162	150	25	24	4			5,72
-04		133	270	220	188	176	27	28				8,23
-05		159	300	250	218	204						9,83
-06		219	360	310	278	260	29			12	5	11,19
-07		273	425	370	335	313	31	32	5		8	18,52
-08	1,6(16) и 1,0(10)	57	160	125	102	88	19	19	3	4	3	2,50
-09		76	180	145	122	110	21				4	3,30
-10		89	195	160	138	121						3,70
-11		108	215	180	158	150	23			8		4,53
-12		133	245	210	188	176	25					6,15
-13		159	280	240	212	204		24	4			7,52
-14		219	335	295	268	260	27			12	5	8,34
-15		273	405	355	320	313	28	28			8	14,06

1. Допуск плоскостности поверхности А по 12 степени точности ГОСТ 24643-81.

2. h14 ; H14 ; $\pm\frac{t3}{2}$.

Вх. 32045 л.59

Изм.	Лист	№ докум.	Подп.	Дата
Разраб.		Блохина	[signature]	10.87
Пров.		Голубева	[signature]	11.87
Т контр.				
Рук бр.		Крившич	[signature]	11.87
Н контр.		Паутов	[signature]	11.87
Утв.		Соколов	[signature]	11.87

ТС-569.01.009

Фланец

Лит.	Масса	Масштаб
	См. табл.	—

Лист | Листов 1

Сталь 20 ГОСТ 1050-74

Институт Энергомонтажпроект Ленинградский филиал

Кол Иванова

23398-08 59 Формат А3

Формат	Зона	Поз.	Обозначение	Наименование	Кол. на исполн. ТС-569.02.000-										Примечание
					-	01	02	03	04	05	06	07			
				Документация											
А3			ТС-569.02.000СБ	Сборочный чертеж											
А4			ТС-565 Д	Технические требования											
				Детали											
А3		1	ТС-569.02.001	Кольцо	1										
			-01	Кольцо		1									
			-02	Кольцо			1								
			-03	Кольцо				1							
			-04	Кольцо					1						
			-05	Кольцо						1					
			-06	Кольцо							1				

Изм	Лист	№ докум	Подп	Дата	ТС-569.02.000			
Разраб.		Голубева		10.87	Фильтр	Лит.	Лист	Листов
Провер.		Блохина		10.87			1	3
Рук. бр.		Крившич		10.87		Институт Энергомонтажпроект Ленинградский филиал		
Н.контр.		Паутов		11.87				
Утв.		Соколов		11.87				

Коп. Иванова

Формат А4

Инв. № подл.	Подп. и дата	Взам. инв. №	Инв. № дубл.	Подп. и дата

Формат	Зона	Поз.	Обозначение	Наименование	Кол на исполн. ТС-569.02.000-										Примечание
					-	01	02	03	04	05	06	07			
А3		1	ТС-569.02.001 -07	Кольцо								1			
А3		2	ТС-569.02.002	Труба	1										
			-01	Труба		1									
			-02	Труба			1								
			-03	Труба				1							
			-04	Труба					1						
			-05	Труба						1					
			-06	Труба							1				
			-07	Труба								1			
А4		3	ТС-569.02.003	Донышко	1										
			-01	Донышко		1									
			-02	Донышко			1								
			-03	Донышко				1							
			-04	Донышко					1						
			-05	Донышко						1					
			-06	Донышко							1				
			-07	Донышко								1			

Изм.	Лист	№ докум.	Подп.	Дата	ТС-569.02.000	Лист
						2

Фас. 32045 л.60

23398-08 60

ТС-569.02.000 СБ

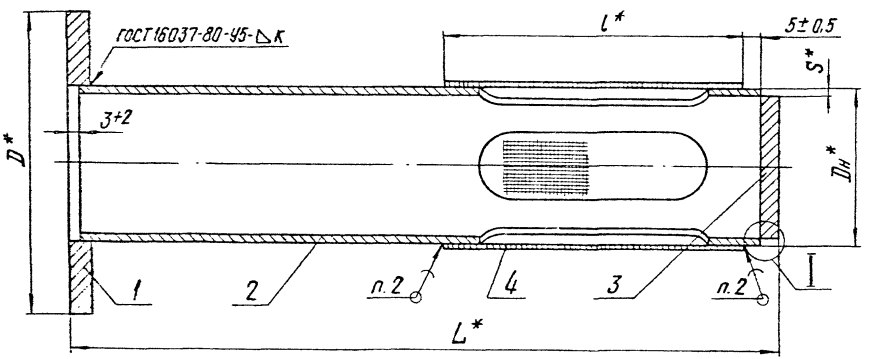

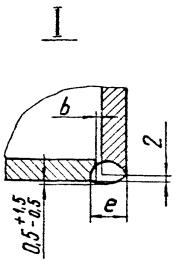

Размеры в мм

Обозначение	Dн* × S*	D*	L*	l*	b		e, не более	к		Масса, кг
					Номин.	Пред. откл.		Номин.	Пред. откл.	
ТС-569.02.000	45×2,5	87	200	85	0	+1,0	8	4	+2	0,9
-01	57×3,0	109	205							1,6
-02	76×3,0	120	235	110						1,5
-03	89×3,5	149	265	140		+2,0	10	5		2,3
-04	108×4	175	285	170						2,7
-05	133×4	203	325	200						3,5
-06	159×4,5	233	355	230				6	±3	5,5
-07	219×6	312	458	280			12	7		15,3

1. * Размеры для справок.
2. Припой ПР1 ПОС-30 ГОСТ 21931-76.
3. Электрод Э42А ГОСТ 9467-75.
4. Методы и объем контроля качества сварных соединений по СНиП 3.05.03-85.

Вх. 32045 л. 61

Изм.	Лист	№ докум.	Подп.	Дата	ТС-569.02.000 СБ	
Разраб.		Блохина		01.87	Фильтр Сборочный чертеж	Лит. / Масса / Масштаб: —
Пров.		Голубева		08.87		См. табл.
Т. контр.						Лист / Листов 1
Рук. бр.		Кривцич		10.87		Институт Энергомонтажпроект Ленинградский филиал
Н. контр.		Паутов		11.87		
Утв.		Соголов		11.87		

Коп. Иванова

ТС-569.02.002

$\sqrt{}^{25}$ ($\sqrt{}$)

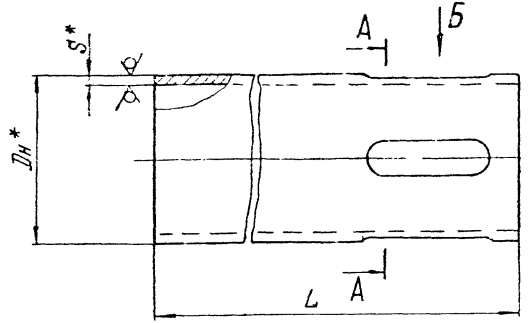

А-А

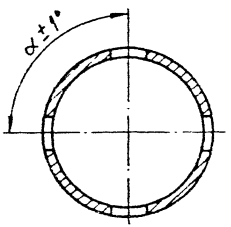

Вид Б

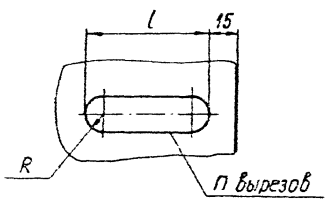

Размеры в мм

Обозначение	Dн*	S*	L	l	R	Кол. вырезов n	α	Масса, кг
ТС-569.02.002	45	2,5	195	65	10	4	90°±1°	0,41
-01	57	3,0	200		15			0,71
-02	76		230	90	22			1,00
-03	89	3,5	260	120	15	6	60°±1°	1,71
-04	108	4,0	280	150	20			1,74
-05	133		320	180	25			2,33
-06	159	4,5	350	210	30			3,01
-07	219	6,0	450	260	40			7,88

1. * Размеры для справок.
2. $\pm \frac{t_3}{2}$.

Вх. 32045 л.62

					ТС-569.02.002			
					Труба	Лит.	Масса	Масштаб
							См. табл.	—
Изм.	Лист	№ докум.	Подп.	Дата		Лист	Листов 1	
Разраб.		Блохина		10.87		Институт Энергомонтажпроект Ленинградский филиал		
Провер.		Голубева		10.87				
Т. контр.								
Рук. гр.		Крившич		10.87				
Н. контр.		Паутов			Труба $D_н$×S-20 ТУ 14-3-190-82			
Утв.		Соколов						

ТС-569.02.003

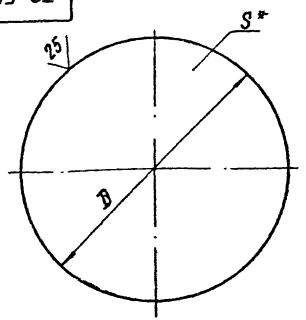

Размеры в мм

Обозначение	D	S*	Масса, кг
ТС-569.02.003	40	5	0,05
-01	51		0,08
-02	70		0,15
-03	82		0,20
-04	100		0,31
-05	125		0,48
-06	150		0,69
-07	207	8	2,11

1. * Размер для справок.
2. ф h14.

Изм.	Лист	№ докум.	Подп.	Дата	ТС-569.02.003	
Разраб.		Блохина		10.87	Донышко	Лит. / Масса: См. табл. / Масштаб: —
Пров.		Голубева		10.87		Лист / Листов 1
Т.контр.						
Рук. бр.		Кривцич		10.87	Лист: Б-ПН-S ГОСТ 19903-74 / ВСт3сп5 ГОСТ 14637-79	Институт Энергомонтажпроект Ленинградский филиал
Н.контр.		Паутов		11.87		
Утв.		Соколов		11.87		

Коп. Иванова

Формат А4

ТС-569.02.004

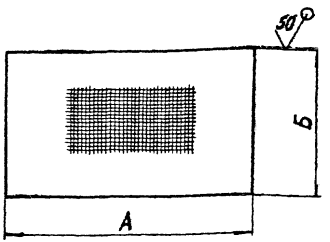

Размеры в мм

Обозначение	А	Б	Масса, кг
ТС-569.02.004	142	85	0,03
-01	180		0,04
-02	240	110	0,07
-03	290	140	0,11
-04	350	170	0,15
-05	430	200	0,22
-06	510	230	0,30
-07	700	280	0,51

1. Допускается применение сетки 2,5-0,6-1 ГОСТ 3826-82.
2. Неуказанные предельные отклонения размеров – h16. Все 32045 л.63

Инв. № подл. | Подп. и дата | Взам. инв. № | Инв. № дубл. | Подп. и дата

Изм.	Лист	№ докум.	Подп.	Дата	ТС-569.02.004	
Разраб.		Блохина		10.87	Сетка	Лит. / Масса: См. табл. / Масштаб: —
Пров.		Голубева		10.87		Лист / Листов 1
Т.контр.						
Рук. бр.		Кривцич		10.87	Сетка 4-1,0-1 ГОСТ 3826-82	Институт Энергомонтажпроект Ленинградский филиал
Н.контр.		Паутов		11.87		
Утв.		Соколов		11.87		

Коп. Иванова

23308 08 63 Формат А4

ТС-569.00.001

6,3

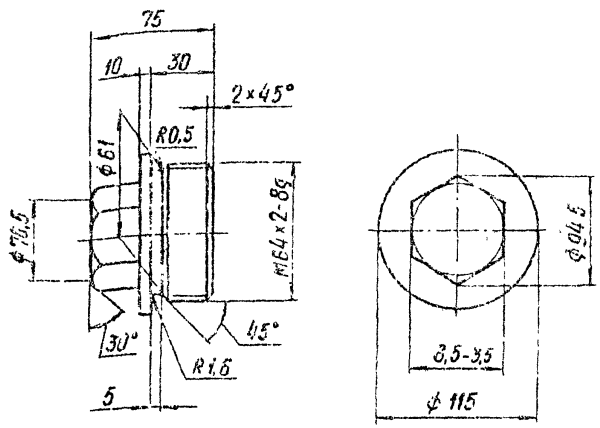

Неуказанные предельные отклонения размеров.
валов h14, остальных $\pm \frac{IT14}{2}$.

Изм	Лист	№ докум.	Подп	Дата
Разраб.		Блохина		10.87
Пров		Голубева		10.87
Т.контр.				
Н.контр.		Паутов		11.87
Утв		Соколов		11.87

ТС-569.00.001

Пробка

Лит.	Масса	Масштаб
	1,32	1:2

Лист | Листов 1

Сталь 20 ГОСТ 1050-74

Институт Энергомонтажпроект Ленинградский филиал

Кол. Иванова

Формат А4

ТС-569.00.002

А(✓)

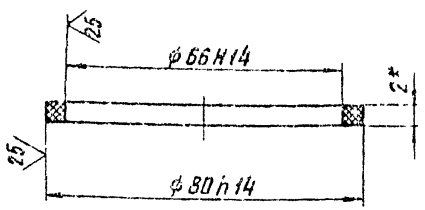

* Размер для справок

Вх.32045 л.64/64

Изм	Лист	№ докум.	Подп	Дата
Разраб.		Блохина		10.87
Пров		Голубева		10.87
Т.контр.				
Рук бр.		Крившич		11.87
Н.контр.		Паутов		11.87
Утв		Соколов		11.87

ТС-569.00.002

Прокладка

Лит.	Масса	Масштаб
	0,004	1:1

Лист | Листов 1

Паронит ПОН 2 ГОСТ 481-80

Институт Энергомонтажпроект Ленинградский филиал

Кол. Иванова

23398-08 (64) Формат А4

Инв. № подл. | Подп. и дата | Взам. инв. № | Инв. № дубл. | Подп. и дата

gost.e-ecolog.ru