ТИПОВАЯ ДОКУМЕНТАЦИЯ НА КОНСТРУКЦИИ, ИЗДЕЛИЯ И УЗЛЫ ЗДАНИЙ И СООРУЖЕНИЙ

СЕРИЯ 5.903-13

ИЗДЕЛИЯ И ДЕТАЛИ ТРУБОПРОВОДОВ ДЛЯ ТЕПЛОВЫХ СЕТЕЙ

ВЫПУСК 5

Часть 1 стр. 1....98

ГРЯЗЕВИКИ

РАБОЧИЕ ЧЕРТЕЖИ

23398-07

gost.e-ecolog.ru

Вх. 32044 л. 1/99

ТИПОВАЯ ДОКУМЕНТАЦИЯ НА КОНСТРУКЦИИ, ИЗДЕЛИЯ И УЗЛЫ ЗДАНИЙ И СООРУЖЕНИЙ

СЕРИЯ 5.903-13

ИЗДЕЛИЯ И ДЕТАЛИ ТРУБОПРОВОДОВ ДЛЯ ТЕПЛОВЫХ СЕТЕЙ

ВЫПУСК 5

ГРЯЗЕВИКИ

РАБОЧИЕ ЧЕРТЕЖИ

РАЗРАБОТАНЫ

ЛФ ЭНЕРГОМОНТАЖПРОЕКТ
Главный инженер В.И. Есарев

ВНИПИЭНЕРГОПРОМ
Главный инженер П.Н. Кнотько

ВГНИПИИ ТЕПЛОЭЛЕКТРОПРОЕКТ
Главный инженер В.Н. Охотин

УТВЕРЖДЕНЫ

ПРОТОКОЛОМ №35 от 30.09.88
Минэнерго СССР
ВВЕДЕНЫ В ДЕЙСТВИЕ
ВНИПИЭнергопром с 01.07.90
Приказом от 16.04.90 №71

Вх. 32044 л. 2

© ЦИТП Госстроя СССР, 1990

Содержание

Обозначение	Наименование	Стр.
	Часть 1	
ТС-565.Д	Технические требования	4, 5
ТС-565.00.000	Грязевик горизонтальный Ду от 150 до 400 мм	6...10
ТС-565.00.000СБ	Грязевик горизонтальный Ду от 150 до 400 мм. Сборочный чертеж	11, 12
ТС-565.01.000	Корпус	13...18
ТС-565.01.000СБ	Корпус. Сборочный чертеж	19...21
ТС-565.01.100	Перемычка	22...27
ТС-565.01.100СБ	Перемычка. Сборочный чертеж	28, 29
ТС-565.01.101	Кольцо	30
ТС-565.01.102	Заглушка	31
ТС-565.01.103	Ребро	31
ТС-565.01.200	Ложе	32, 33
ТС-565.01.200СБ	Ложе. Сборочный чертеж	34
ТС-565.01.201	Подкладка	35
ТС-565.01.202	Ребро	36
ТС-565.01.001	Переход	37, 38
ТС-565.01.002	Труба	39
ТС-565.01.003	Патрубок	40
ТС-565.01.004	Диск	41
ТС-565.01.005	Фланец	42
ТС-565.01.006	Штуцер	43
ТС-565.01.007	Штуцер	44
ТС-565.01.008	Ребро	45
ТС-565.01.009	Ребро	45
ТС-565.02.000	Фильтр	46...48
ТС-565.02.000СБ	Фильтр. Сборочный чертеж	49
ТС-565.02.100	Корпус фильтра	50, 51
ТС-565.02.100СБ	Корпус фильтра. Сборочный чертеж	52
ТС-565.02.101	Кольцо	53
ТС-565.02.102	Ребро	54
ТС-565.02.001	Хомут	55
ТС-565.02.002	Сетка	56
ТС-565.00.001	Штуцер	10
ТС-565.00.002	Ручка	18
ТС-565.00.003	Заглушка	57
ТС-566.00.000	Грязевик горизонтальный Ду от 500 до 1400 мм	58...66
ТС-566.00.000СБ	Грязевик горизонтальный Ду от 500 до 1400 мм. Сборочный чертеж	67...69
ТС-566.01.000	Корпус	70...77
ТС-566.01.000СБ	Корпус. Сборочный чертеж	78, 79
ТС-566.01.001	Переход	80, 81
ТС-566.01.002	Труба	82, 83
ТС-566.01.003	Фланец	84
ТС-566.01.004	Ребро	27
ТС-566.01.005	Опора	33
ТС-566.01.006	Накладка	85, 86
ТС-566.02.000	Переход с фланцами	87...91
ТС-566.02.000СБ	Переход с фланцами. Сборочный чертеж	92, 93
ТС-566.02.001	Фланец	94, 95
ТС-566.02.002	Фланец	96, 97
ТС-566.02.003	Ребро	51
ТС-566.02.004	Ребро	66
ТС-566.00.001	Кольцо	77
ТС-566.00.002	Прокладка	98
	Часть 2.	
ТС-567.00.000	Грязевик вертикальный Ду от 200 до 300 мм	99, 100

СОДЕРЖАНИЕ

Обозначение	Наименование	Стр.
ТС-567.00.000СБ	Грязевик вертикальный Ду от 200 до 300 мм. Сборочный чертеж	101...102
ТС-567.01.000	Корпус	103...104
ТС-567.01.000СБ	Корпус. Сборочный чертеж	105...106
ТС-567.01.100	Фильтр	107...109
ТС-567.01.100СБ	Фильтр. Сборочный чертеж	110
ТС-567.01.101	Труба	111
ТС-567.01.102	Труба	112
ТС-567.01.103	Ребро	113
ТС-567.01.104	Донышко	113
ТС-567.01.001	Труба	114
ТС-567.01.002	Диск	115
ТС-567.01.003	Фланец	115
ТС-567.01.004	Хомут	116
ТС-567.01.005	Кольцо	117
ТС-567.01.006	Ребро	117
ТС-567.01.007	Ребро	118
ТС-567.01.008	Труба	118
ТС-567.01.009	Накладка	119...121
ТС-567.02.001	Заглушка	122
ТС-567.02.002	Сетка	109
ТС-568.00.000	Грязевик вертикальный Ду от 350 до 1000 мм	98,123..125
ТС-568.00.000СБ	Грязевик вертикальный Ду от 350 до 1000 мм. Сборочный чертеж	126...128
ТС-568.01.000	Корпус	129...133
ТС-568.01.000СБ	Корпус. Сборочный чертеж	134...136
ТС-568.01.001	Труба	137
ТС-568.01.002	Диск	133

Обозначение	Наименование	Стр.
ТС-569.00.000	Грязевик тепловых пунктов	138...140
ТС-569.00.000СБ	Грязевик тепловых пунктов Сборочный чертеж	141
ТС-569.01.000	Корпус	142...146
ТС-569.01.000СБ	Корпус. Сборочный чертеж	147...149
ТС-569.01.001	Труба	150
ТС-569.01.002	Труба	151
ТС-569.01.003	Днище	152
ТС-569.01.004	Ребро	152
ТС-569.01.005	Конус	153
ТС-569.01.006	Кольцо	154
ТС-569.01.007	Штуцер	154
ТС-569.01.008	Фланец	155
ТС-569.01.009	Фланец	156
ТС-569.02.000	Фильтр	36, 157
ТС-569.02.000СБ	Фильтр. Сборочный чертеж	158
ТС-569.02.001	Кольцо	140
ТС-569.02.002	Труба	159
ТС-569.02.003	Донышко	160
ТС-569.02.004	Сетка	160
ТС-569.00.001	Пробка	161
ТС-569.00.002	Прокладка	161

2.2 Грязевики изготавливаются из углеродистой и низколегированной сталей

2.2.1 Грязевики из углеродистых сталей марок 20, ВСт3сп5 применяются в районах строительства тепловых сетей с расчетной температурой наружного воздуха не ниже минус 40°С

Листовая сталь 20 по ГОСТ 1577-81 категории 3 должна поставляться с определением предела текучести $\sigma_т \geq 25$ кгс/мм² (оговаривается в заказе)

2.2.2 Для районов с расчетной температурой наружного воздуха от минус 40 до минус 50°С грязевики следует изготавливать из низколегированных сталей:

сталь листовая марок 17ГС, 17Г1С и 17Г1С-У категории 12 по ГОСТ 5520-79;

трубы электросварные прямошовные по ТУ14-3-1138-82 из стали марки 17Г1С-У;

трубы электросварные прямошовные, термообработанные типа 3 по ГОСТ 20295-85 из стали 17ГС и 17Г1С по ГОСТ 19282-73 при дополнительном испытании сварного шва на загиб ($\alpha \geq 80°$), на ударную вязкость при температуре минус 40°С, которая должна быть не менее 29,4 Дж/см²;

трубы электросварные прямошовные группы В, термически обработанные, для магистральных тепловых сетей по ГОСТ 10706-76 с изменением 2, из стали 17ГС и 17Г1С по ГОСТ 19282-73 при обязательном подтверждении сертификатами объема и результатов контроля по таблице 3а ГОСТ 10706-76 и 100% контроля продольных и поперечных заводских сварных швов по пункту 1.14. ГОСТ 10706-76.

2.2.3. Для районов с расчетной температурой наружного воздуха от минус 40°С до минус 60°С грязевики изготавливать из низколегированной стали:

листы из стали 09Г2С категории 12 по ГОСТ 5520-79;

трубы бесшовные горячедеформированные по ТУ14-3-1128-82 из стали 09Г2С по ГОСТ 19282-73 с испытанием на загиб по ГОСТ 3728-78

Рабочие чертежи типовых конструкций грязевиков для трубопроводов водяных сетей разработаны по плану типового и экспериментального проектирования Госстроя СССР 1988г. в соответствии с заданиями, выданными институтами ВНИПИЭнергопром и ВГНИПИИ Теплоэлектропроект. Типовой проект выпущен взамен серии 4.903-10 „Изделия и детали трубопроводов для тепловых сетей. Выпуск 8. Грязевики."

1 ОСНОВНЫЕ ПАРАМЕТРЫ И РАЗМЕРЫ

1.1. Грязевики предназначены для фильтрации или очистки воды от крупных и средних взвешенных частиц в трубопроводах водяных сетей Ду 40 1400мм с параметрами $Ру \leq 2,5$ МПа (25 кгс/см²) и $t \leq 200°С$

Выбор основных размеров грязевиков произведен по заданному расчетному (условному) давлению, без учета внешних нагрузок в соответствии с исходными данными институтов ВНИПИЭнергопром и ВГНИПИИ Теплоэлектропроект.

1.2 Грязевики изготавливаются:

- горизонтальные (черт Л8-565.00.000, Л8-566.00.000);
- вертикальные (черт Л8-567.00.000, Л8-568.00.000);
- для тепловых пунктов (черт. Л8-569.00.000).

2 ТЕХНИЧЕСКАЯ ХАРАКТЕРИСТИКА

2.1. Технические требования и материал для грязевиков тепловых сетей должны соответствовать „Правилам устройства и безопасной эксплуатации трубопроводов пара и горячей воды" Госгортехнадзора СССР (далее по тексту „Правила пара и горячей воды"), СНиП 2.04.07-86, СНиП 3.05.03-85 „Тепловые сети."

Вас. 32044 л.5

Инв. № подл. | Подп. и дата | Взам. инв. № | Инв. № дубл. | Подп. и дата

Изм	Лист	№ докум.	Подп.	Дата	ТС-565 Д		
Разраб.		Голубева		10.87	Грязевики. Технические требования	Лит.	Лист 1 / Листов 3
Провер.		Кривицкий		10.87			
Гл. спец.		Соколов		11.87		Институт Энергомонтажпроект Ленинградский филиал	
Н. контр.		Паутов		11.87			
Утв.		Горбачев		12.87			

Коп. Иванова 23398-07 5

Формат А4

2.3. Монтаж грязевиков из всех марок сталей должен производиться при температуре окружающего воздуха не ниже минус 20°С.

2.4. Материал крепежных изделий должен соответствовать указанным в рабочих чертежах.

Для районов с расчетной температурой наружного воздуха ниже минус 40°С материал крепежных изделий:

болтов по классу прочности 8.8. ГОСТ 1759.4-87;

гаек по классу прочности 10 ГОСТ 1759.5-87.

2.5. Качество и характеристики материалов, полуфабрикатов должны соответствовать требованиям действующих стандартов, технических условий и должны быть подтверждены сертификатами заводов-изготовителей.

2.6. Подготовка и сборка элементов под сварку, сварочные материалы, технология сварочных работ должны соответствовать требованиям „Правил пара и горячей воды", СНиП 3.05.03-85 „Тепловые сети".

2.7. Размеры и предельные отклонения грязевиков и их составных частей должны соответствовать указанным в рабочих чертежах и отвечать требованиям СНиП 3.05.03-85 и „Правилам пара и горячей воды".

Инв. № подл. | Подп. и дата | Взам. инв. № | Инв. № дубл. | Подп. и дата

Вх. 32044 л.6

Изм.	Лист	№ докум.	Подп.	Дата	ТС-565 Д	Лист 3

23398-07 6

Формат А4

Изм. Лист № докум. Подп. Дата Лист

Формат А4

Формат	Зона	Поз	Обозначение	Наименование	Кол на исполн. ТС-565.00.000-										Примечание
					-	01	02	03	04	05	06	07	08	09	
				Документация											
А3			ТС-565.00.000 СБ	Сборочный чертеж											
А4			ТС-565 Д	Технические требования											
				Сборочные единицы											
А4		1	ТС-565.01.000	Корпус	1										
			-01	Корпус		1									

Исполнения 10...17 см. листы 6...10

Изм	Лист	№ докум	Подп	Дата	ТС-565.00.000		
Разраб		Голубева	[signature]	11.87	Грязевик горизонтальный Ду от 150 до 400 мм	Лит.	Лист 1	Листов 9
Провер		Блохина	[signature]	11.87		Институт Энергомонтажпроект Ленинградский филиал		
Гл констр		Соколов	[signature]	11.87				
Н контр.		Паутов	[signature]	11.87				
Утв		Горбачев	[signature]	11.87				

Коп Иванова

Формат А4

Инв № подл.	Подп. и дата	Взам инв №	Инв. № дубл.	Подп и дата

Формат	Зона	Поз	Обозначение	Наименование	Кол на исполн. ТС-565.00.000-										Примечание
					-	01	02	03	04	05	06	07	08	09	
А4		1	ТС-565.01.000 -02	Корпус			1								
			-03	Корпус				1							
			-04	Корпус					1						
			-05	Корпус						1					
			-06	Корпус							1				
			-07	Корпус								1			
			-08	Корпус									1		
			-09	Корпус										1	
А4		2	ТС-565.02.000	Фильтр	2						2				
			-01	Фильтр		2						2			
			-02	Фильтр			2						2		
			-03	Фильтр				2						2	
			-04	Фильтр					2						
			-05	Фильтр						2					

Изм	Лист	№ докум.	Подп.	Дата	ТС-565.00.000	Лист 2

Формат А4

23398-07 7

Вх. 32044 ч. 7

Формат	Зона	Поз.	Обозначение	Наименование	Кол. на исполн. ТС-565.00.000-										Примечание
					-	01	02	03	04	05	06	07	08	09	
				Детали											
А4		3	ТС-565.00.001	Штуцер	1	1	1	1	1	1	1	1	1	1	
А4		4	ТС-565.00.002	Ручка	1	1	1	1	1	1	1	1	1	1	
А3		5	ТС-565.00.003-03	Заглушка	1	1	1								
			-04	Заглушка				1							
			-05	Заглушка					1						
			-06	Заглушка						1					
			-10	Заглушка							1	1	1		
			-11	Заглушка										1	
А3		6	ТС-565.00.003-00	Заглушка	1	1	1	1	1	1					
			-07	Заглушка							1	1	1	1	

Изм.	Лист	№ докум	Подп.	Дата	ТС-565.00.000	Лист 3

Формат А4

Инв. № подл.	Подп. и дата	Взам. инв. №	Инв. № дубл.	Подп. и дата

Формат	Зона	Поз.	Обозначение	Наименование	Кол. на исполн. ТС-565.00.000-										Примечание
					-	01	02	03	04	05	06	07	08	09	
				Стандартные изделия											
				Прокладки по ГОСТ 15180-70											
		8		Прокладка Б-200-16							1	1	1	1	
		9		Прокладка Б-200-22	1	1	1	1	1	1					
		11		Прокладка Б-400-16							1	1	1		
		12		Прокладка Б-400-22	1	1	1								
		14		Прокладка Б-450-16										1	
		15		Прокладка Б-450-22				1							
		18		Прокладка Б-500-22					1						
		21		Прокладка Б-600-22						1					
				Болты по ГОСТ 7798-70											
		22		М20×80.46							12	12	12	12	
		24		М27×100.46	12	12	12	12	12	12					

Изм.	Лист	№ докум	Подп.	Дата	ТС-565.00.000	Лист 4

Вх. 32044 л. 8

Формат	Зона	Поз.	Обозначение	Наименование	Кол. на исполн. ТС-565.00.000-									Примечание
					-	01	02	03	04	05	06	07	08	09	
				Болты по ГОСТ 7798-70										
		25		М27×120.46							16	16	16	20
		26		М30×120.46	16	16	16							
		27		М30×150.46				20	20					
		28		М36×150.46						20				
				Гайки по ГОСТ 5915-70										
		29		М20.5							12	12	12	12
		31		М27.5	12	12	12	12	12	12	16	16	16	20
		32		М30.5	16	16	16	20	20					
		33		М36.5						20				
		34		Фланцы по ГОСТ 12820-80										
				1-15-25 ст 20	1	1	1	1	1	1				
				1-15-16 ст 20							1	1	1	1

Изм.	Лист	№ докум.	Подп.	Дата	ТС-565.00.000	Лист 5

Формат А4

Инв. № подл.	Подп. и дата	Взам. инв. №	Инв. № дубл.	Подп. и дата

Формат	Зона	Поз.	Обозначение	Наименование	Кол. на исполн. ТС-565.00.000-									Примечание
					10	11	12	13	14	15	16	17		
				Документация										
А3			ТС-565.00.000СБ	Сборочный чертеж										
А4			ТС-565Д	Технические требования										
				Сборочные единицы										
А4		1	ТС-565.01.000 -10	Корпус	1									
			-11	Корпус		1								
			-12	Корпус			1							
			-13	Корпус				1						
			-14	Корпус					1					
			-15	Корпус						1				
			-16	Корпус							1			
			-17	Корпус								1		

Справ. №

Перв. примен.

Изм.	Лист	№ докум.	Подп.	Дата	ТС-565.00.000	Лист 6

Формат А4

Формат	Зона	Поз.	Обозначение	Наименование	Кол на исполн. ТС-565.00.000- 10	11	12	13	14	15	16	17			Примечание
А4		2	ТС-565.02.000 - 04	Фильтр	2						2				
			- 05	Фильтр		2						2			
			- 00	Фильтр			2								
			- 01	Фильтр				2							
			- 02	Фильтр					2						
			03	Фильтр						2					
				Детали											
А4		3	ТС-565.00.001	Штуцер	1	1	1	1	1	1	1	1			
А4		4	ТС-565.00.002 - 01	Ручка	1	1	1	1	1	1	1	1			
А3		5	ТС-565.00.003 - 12	Заглушка	1										
			- 13	Заглушка		1									
			- 17	Заглушка			1	1	1						
			- 18	Заглушка						1					
			- 19	Заглушка							1				
			- 20	Заглушка								1			

Изм	Лист	№ докум	Подп	Дата	ТС-565.00.000	Лист 7

Формат А4

Инв. № подл.	Подп. и дата	Взам. инв. №	Инв. № дубл.	Подп. и дата

Формат	Зона	Поз.	Обозначение	Наименование	Кол на исполн ТС-565.00.000- 10	11	12	13	14	15	16	17			Примечание
А3		6	ТС-565.00.003 - 07	Заглушка	1	1									
			-14	Заглушка			1	1	1	1	1	1			
				Стандартные изделия											
				Прокладки по ГОСТ 15180-70											
		7		Прокладка Б-200-10			1	1	1	1	1	1			
		8		Прокладка Б-200-16	1	1									
		10		Прокладка Б-400-10			1	1	1						
		15		Прокладка Б-450-10						1					
		16		Прокладка Б-500-10							1				
		17		Прокладка Б-500-16	1										
		19		Прокладка Б-600-10								1			
		20		Прокладка Б-600-16		1									

Изм	Лист	№ докум	Подп	Дата	ТС-565.00.000	Лист 8

Вх. 32044 л. 10

Формат	Зона	Поз	Обозначение	Наименование	Кол. на исполн. ТС-565.00.000- 10	11	12	13	14	15	16	17		Примечание
				Болты по ГОСТ 7798-70										
		22		М20×80.46	12	12	8	8	8	8	8	8		
		23		М24×100.46			16	16	16	20	20			
		24		М27×100.46								20		
		27		М30×150.46	20									
		28		М36×150.46		20								
				Гайки по ГОСТ 5915-70										
		29		М20.5	12	12	8	8	8	8	8	8		
		30		М24.5			16	16	16	20	20			
		31		М27.5								20		
		32		М30.5	20									
		33		М36.5		20								
		34		Фланец 1-15-16 ст20										
				ГОСТ 12820-80	1	1	1	1	1	1	1	1		

Изм	Лист	№ докум.	Подп.	Дата

ТС-565.00.000

Лист 9

Формат А4

ТС-565.00.001

25 (√)

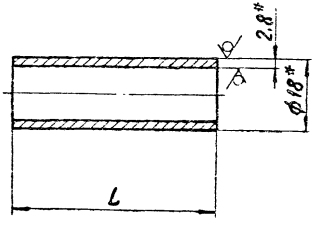

Размеры в мм

Обозначение	L Номин.	L Пред. откл	Масса, кг
ТС-565.00.001	60	-1,6	0,06
-01	150	-2,4	0,16
-02	190		0,20

* Размеры для справок.

Вх. 32044 л. 11

Изм	Лист	№ докум	Подп	Дата
Разраб		Голубева		10.87
Пров		Блохина		10.87
Рук бр		Крившич		10.87
Н контр		Паутов		11.87
Утв		Соколов		1.88

ТС-565.00.001

Штуцер

Труба 18×2,8 ГОСТ 8734-75 / В20 ГОСТ 8733-74

Лит	Масса	Масштаб
	См. табл.	1:1

Лист | Листов 1

Институт Энергомонтажпроект Ленинградский филиал

Формат А4

Инв № подл | Подп и дата | Взам. инв № | Инв № дубл | Подп. и дата

23398-07 11

ТС-565.00.000 СБ

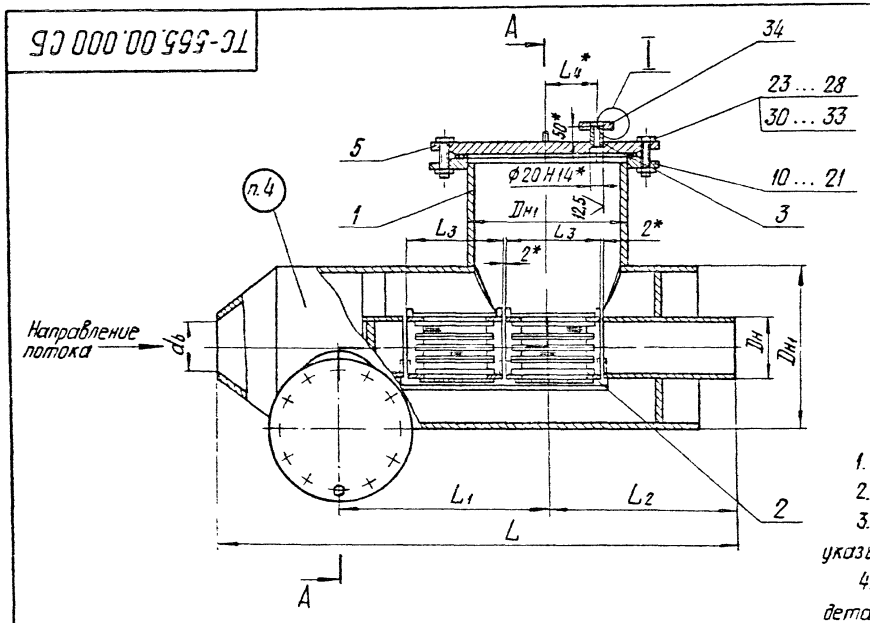

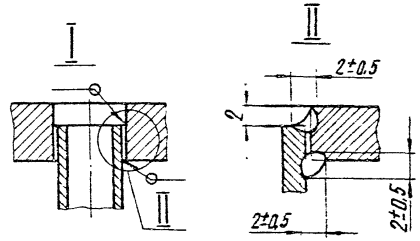

1. Размеры для справок, кроме отмеченных *.
2. Электрод Э42А ГОСТ 9467-75.
3. На поверхности корпуса грязевика нанести стрелку, указывающую направление потока.
4. Ручка, поз. 4, предназначена для захвата только деталей, на которых она установлена.

А – А

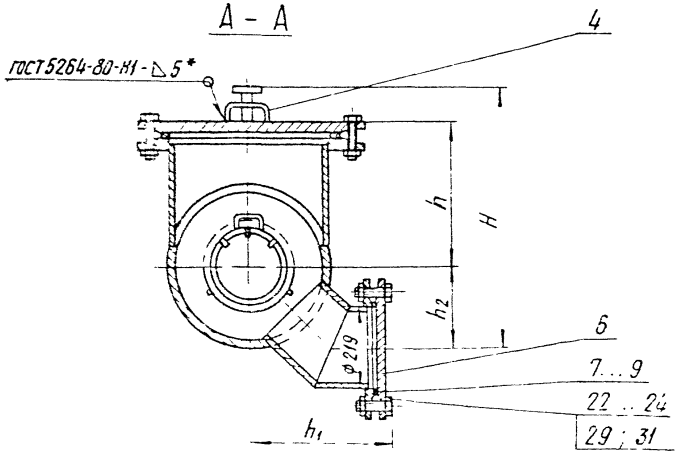

Таблицу исполнений см. на листе 2

Вх. 32044 л. 12

					ТС-565.00.000 СБ			
Изм	Лист	№ докум	Подп	Дата	Грязевик горизонтальный Ду от 150 до 400 мм Сборочный чертеж	Лит.	Масса	Масштаб
Разраб		Голубева		11 87			см табл.	—
Пров		Крившич		11 87				
Т контр						Лист 1	Листов 2	
Гл конс		Соколов		11 87		Институт Энергомонтажпроект Ленинградский филиал		
Н контр		Паутов		11 87				
Утв		Горбачев		12 87				

Размеры в мм

Обозначение	Условное давление Ру, МПа (кгс/см²)	Условный проход Ду	Dн	Dн1	d6	L	L1	L2	L3	L4	H	h	h1	h2	Масса, кг
ТС-565.00.000	2,5 (25)	150	159	426	149	1400	550	495	250	130	585	325	340	200	339
-01		200	219		205	1340									351
-02		250	273		257	1400	595	510	280	150	625	365			365
-03		300	325	478	309	1660	625	540	300	160	677	395	365	222	473
-04		350	377	530	359	1750	655	585	320	180	729	429	380	240	613
-05		400	426	630	408	2080	770	675	400	220	828	490	420	278	783
-06	1,6 (16)	150	159	426	150	1300	550	395	250	130	583	325	340	200	265
-07		200	219		207	1330		485							273
-08		250	273		261	1390	595	500	280	150	623	365			284
-09		300	325	478	313	1645	625	530	300	160	675	395	365	222	390
-10		350	377	530	359	1750	655	585	320	180	728	430	380	240	480
-11		400	425	630	408	2050	770	655	400	220	826	490	420	278	723
-12	1,0 (10)	150	159	426	150	1300	550	395	250	130	583	325	340	200	232
-13		200	219		207	1240									241
-14		250	273		261	1300	595	410	280	150	623	365			253
-15		300	325	478	313	1555	625	430	300	160	675	395	365	222	316
-16		350	377	530	359	1740	655	565	320	180	728	430	380	240	377
-17		400	426	630	408	2060	770	645	400	220	826	490	420	278	520

Формат	Зона	Поз.	Обозначение	Наименование	Кол. на исполн. ТС-565.01.000 -										Примечание
					-	01	02	03	04	05	06	07	08	09	
				Документация											
А3			ТС-565.01.000 СБ	Сборочный чертеж											
А4			ТС-565 Д	Технические требования											
				Сборочные единицы											
А4		1	ТС-565.01.100	Перемычка	1										
			-01	Перемычка		1									

Исполнения 10...17 см. листы 7...11

Изм	Лист	№ докум.	Подп.	Дата	ТС-565.01.000			
Разраб.		Голубева		11.87	Корпус	Лит.	Лист	Листов
Провер.		Олохина		11.87			1	11
Рук. бр.		Крившич		11.87		Институт Энергомонтажпроект Ленинградский филиал		
Н. контр.		Паутов		11.87				
Утв.		Соколов		11.87				

Коп. Иванова

Формат А4

Инв. № подл.	Подп. и дата	Взам. инв. №	Инв. № дубл.	Подп. и дата

Формат	Зона	Поз.	Обозначение	Наименование	Кол. на исполн. ТС-565.01.000 -										Примечание
					-	01	02	03	04	05	06	07	08	09	
А4		1	ТС-565.01.100 -02	Перемычка			1								
			-03	Перемычка				1							
			04	Перемычка					1						
			-05	Перемычка						1					
			14	Перемычка							1				
			15	Перемычка								1			
			-16	Перемычка									1		
			-17	Перемычка										1	
А4		2	ТС-565.01.200	Ложе	1						1				
			-01	Ложе		1						1			
			-02	Ложе			1						1		
			-03	Ложе				1						1	
			-04	Ложе					1						
			-05	Ложе						1					

Вся 32044 л. 14

Изм	Лист	№ докум.	Подп.	Дата	ТС-565.01.000	Лист 2

Формат	Зона	Поз	Обозначение	Наименование	Кол. на исполн. ТС-565.01.000-										Примечание
					-	01	02	03	04	05	06	07	08	09	
				Детали											
А3		3	ТС-565.01.001	Переход	1										
			-01	Переход		1									
			-02	Переход			1								
			-03	Переход				1							
			-04	Переход					1						
			-05	Переход						1					
			-06	Переход							1				
			-07	Переход								1			
			-08	Переход									1		
			-09	Переход										1	
А3		4	ТС-565.01.002	Труба	1	1									
			-01	Труба			1								
			-02	Труба				1							

Изм	Лист	№ докум.	Подп.	Дата	ТС-565.01.000	Лист 3

Формат А4

Инв. № подл. | Подп. и дата | Взам. инв. № | Инв. № дубл. | Подп. и дата

Формат	Зона	Поз	Обозначение	Наименование	Кол. на исполн. ТС-565.01.000-										Примечание
					-	01	02	03	04	05	06	07	08	09	
А3		4	ТС-565.01.002 -03	Труба					1						
			-04	Труба						1					
			-05	Труба							1				
			-06	Труба								1			
			-07	Труба									1		
			-08	Труба										1	
А3		5	ТС-565.01.003	Патрубок	1										
			-01	Патрубок		1									
			-02	Патрубок			1								
			-03	Патрубок				1							
			-04	Патрубок					1						
			05	Патрубок						1					
			06	Патрубок							1				
			-07	Патрубок								1			
			-08	Патрубок									1		

Инв. № 32044 ч. 16

Изм	Лист	№ докум.	Подп.	Дата	ТС-565.01.000	Лист 4

Формат	Зона	Поз.	Обозначение	Наименование	Кол. на исполн. ТС-565.01.000-										Примечание
					–	01	02	03	04	05	06	07	08	09	
А3		5	ТС-565.01.003 – 09	Патрубок										1	
А3		6	ТС-565.01.004	Диск	1										
			– 01	Диск		1									
			– 02	Диск			1								
			– 03	Диск				1							
			– 04	Диск					1						
			– 05	Диск						1					
			– 06	Диск							1				
			– 07	Диск								1			
			– 08	Диск									1		
			– 09	Диск										1	
А3		7	ТС-565.01.005 – 03	Фланец	1	1	1								
			– 04	Фланец				1							
			– 05	Фланец					1						
			– 06	Фланец						1					
			– 10	Фланец							1	1	1		
			– 11	Фланец										1	

Изм.	Лист	№ докум.	Подп.	Дата	ТС-565.01.000	Лист 5

Формат А4

Инв. № подл. | Подп. и дата | Взам. инв. № | Инв. № дубл. | Подп. и дата

Формат	Зона	Поз.	Обозначение	Наименование	Кол. на исполн. ТС-565.01.000-										Примечание
					–	01	02	03	04	05	06	07	08	09	
А3		8	ТС-565.01.006	Штуцер	1	1	1								
			– 01	Штуцер				1							
			– 02	Штуцер					1						
			– 03	Штуцер						1					
			– 04	Штуцер							1	1	1		
			– 05	Штуцер										1	
А3		9	ТС-565.01.007	Штуцер	2	2	2	2	2	2	2	2	2	2	
А3		10	ТС-565.01.005	Фланец	1	1	1	1	1	1	1	1	1	1	
А4		11	ТС-565.01.008	Ребро						12					
А4		12	ТС-565.01.009	Ребро	6										
			– 01	Ребро		6									
			– 02	Ребро			6							6	
			– 03	Ребро				6							
			– 04	Ребро					6						
			– 05	Ребро						6					
			– 06	Ребро								6			
			– 07	Ребро									6		

Инв. № подл. 9644 | Подп. и дата | Взам. инв. № 3804

Изм.	Лист	№ докум.	Подп.	Дата	ТС-565.01.000	Лист 6

Формат А4

Формат	Зона	Поз	Обозначение	Наименование	Кол. на исполн. ТС-565.01.000- 10	11	12	13	14	15	16	17	Примечание
				Документация									
А3			ТС-565.01.000СБ	Сборочный чертеж	✓								
А4			ТС-565.Д	Технические требования	✓	✓	✓	✓		✓	✓		
				Сборочные единицы									
А4		1	ТС-565.01.100 -18	Перемычка	1								
			-19	Перемычка		1							
			-28	Перемычка			1						
			-29	Перемычка				1					
			-30	Перемычка					1				
			-31	Перемычка						1			
			-32	Перемычка							1		
			-33	Перемычка								1	

Изм	Лист	№ докум	Подп	Дата	ТС-565.01.000	Лист 7

Формат А4

Инв. № подл	Подп и дата	Взам инв №	Инв № дубл	Подп и дата

Формат	Зона	Поз	Обозначение	Наименование	Кол. на исполн. ТС-565.01.000- 10	11	12	13	14	15	16	17	Примечание
А4		2	ТС-565.01.200 -04	Ложе	1								
			-05	Ложе		1							
			-00	Ложе			1						
			-01	Ложе				1					
			-02	Ложе					1				
			-03	Ложе						1			
			-04	Ложе							1		
			-05	Ложе								1	
				Детали									
А3		3	ТС-565.01.001 -10	Переход	1								
			-11	Переход		1							
			-12	Переход			1						
			-13	Переход				1					
			-14	Переход					1				

Инв. № подл. | Подп. и дата | Взам. инв. № | Инв. № дубл. | Подп. и дата

Изм	Лист	№ докум.	Подп.	Дата	ТС-565.01.000	Лист 8

Формат А4

Формат	Зона	Поз.	Обозначение	Наименование	Кол. на исполн. ТС-565.01.000-										Примечание
					10	11	12	13	14	15	16	17			
А3		3	ТС-565.01.001 -15	Переход						1					
			-16	Переход							1				
			-17	Переход								1			
А3		4	ТС-565.01.002 -09	Труба	1										
			-10	Труба		1									
			-11	Труба			1	1							
			-12	Труба					1						
			-13	Труба						1					
			-14	Труба							1				
			-15	Труба								1			
А3		5	ТС-565.01.003 -10	Патрубок	1										
			-11	Патрубок		1									
			-06	Патрубок			1								
			-12	Патрубок				1							
			-13	Патрубок					1						

Изм	Лист	№ докум	Подп.	Дата	ТС-565.01.000	Лист 9

Формат А4

Инв. № подл.	Подп. и дата	Взам. инв. №	Инв. № дубл.	Подп. и дата

Формат	Зона	Поз.	Обозначение	Наименование	Кол. на исполн. ТС-565.01.000-										Примечание
					10	11	12	13	14	15	16	17			
А3		5	ТС-565.01.003 -14	Патрубок						1					
			-15	Патрубок							1				
			-16	Патрубок								1			
А3		6	ТС-565.01.004 -10	Диск	1										
			-11	Диск		1									
			-12	Диск			1								
			-13	Диск				1							
			-14	Диск					1						
			-15	Диск						1					
			-16	Диск							1				
			-17	Диск								1			
А3		7	ТС-565.01.005 -12	Фланец	1										
			-13	Фланец		1									
			-17	Фланец			1	1	1						
			-18	Фланец						1					
			-19	Фланец							1				

Рос. 32044 л.18

23393-07 18

Изм	Лист	№ докум	Подп.	Дата	ТС-565.01.000	Лист 10

Формат	Зона	Поз	Обозначение	Наименование	Кол. на исполн. ТС-565.01.000- 10	11	12	13	14	15	16	17			Примечание
А3		7	ТС-565.01.005 -20	Фланец								1			
А3		8	ТС-565.01.006 -06	Штуцер	1										
			-07	Штуцер		1									
			-08	Штуцер			1	1	1						
			-09	Штуцер						1					
			-10	Штуцер							1				
			-11	Штуцер								1			
А3		9	ТС-565.01.007	Штуцер	2	2	2	2	2	2	2	2			
А3		10	ТС-565.01.005	Фланец	1	1	1	1	1	1	1	1			
А4		12	ТС-565.01.009 -08	Ребро	6										
			-09	Ребро		6									
			-02	Ребро							6				
			-10	Ребро								6			

ТС-565.01.000

Лист 11

Формат А4

Изм. | Лист | № докум. | Подп. | Дата

Инв. № подл. | Подп. и дата | Взам. инв. № | Инв. № дубл. | Подп. и дата

ТС-565.00.002

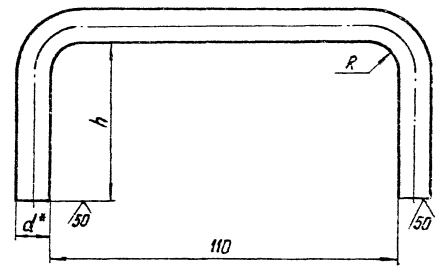

Размеры в мм

Обозначение	h	d*	R	Длина развертки*	Масса, кг
ТС-565.00.002	50	10	10	217	0,13
-01	60	16	15	242	0,38

1. * Размер для справок.
2. $\pm \frac{t_3}{2}$.

Вх. 32044 л. 19

ТС-565.00.002

Изм.	Лист	№ докум.	Подп.	Дата
Разраб.		Голубева	[illegible]	10.87
Пров.		Блохина	[illegible]	10.87
Рук. бр.		Крившич	[illegible]	10.87
Н. контр.		Паутов	[illegible]	11.87
Утв.		Соколов	[illegible]	11.87

Ручка

Лит. | Масса | Масштаб

См. табл. | —

Лист | Листов 1

Круг В-d ГОСТ 2590-71 / ВСт3сп5-I ГОСТ 535-79

Институт Энергомонтажпроект Ленинградский филиал

Коп. Иванова

23398-07 19

Формат А4

ТС-565.01.000СБ

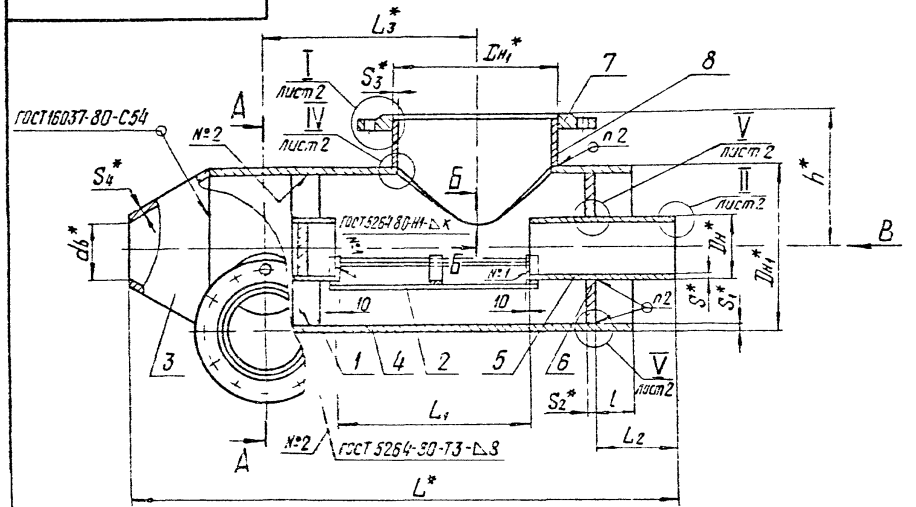

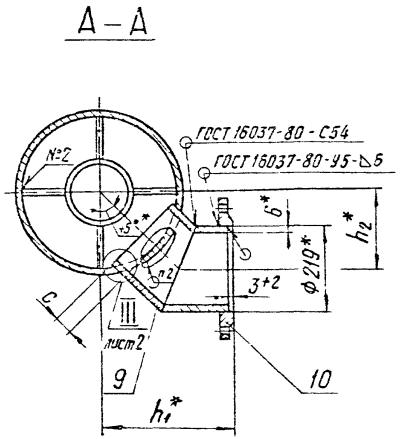

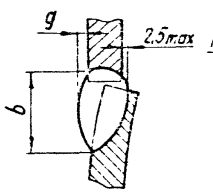

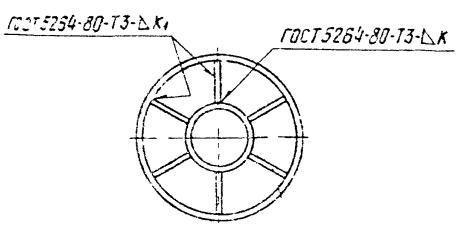

1 * Размеры для справок

2. Сварка ручная дуговая

3. Электрод Э42А ГОСТ 9467-75

4 Метод и объем контроля качества сварных соединений по СНиП3 05 03-85

5 $\pm \frac{t_3}{2}$

Таблицу исполнений см. на листе 3

Вх. 32044 л.20

ТС-565 01.000СБ			
Кс... ...ис Сборочный чертеж	Лит	Масса	Масштаб
		См. табл.	—
	Лист 1		

I лист 1

Для Ру≤ 1,6 МПа (16 кгс/см²)

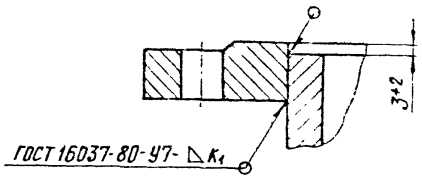

Для Ру 2,5 МПа (25 кгс/см²)

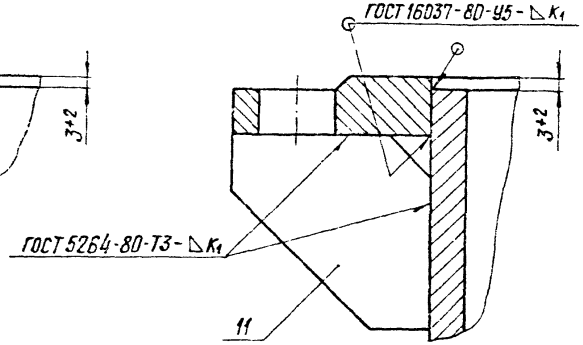

II лист 1

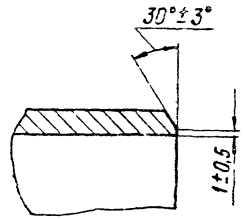

III лист 1

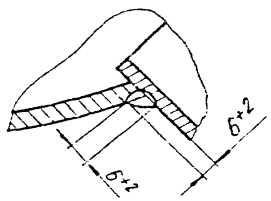

IV лист 1

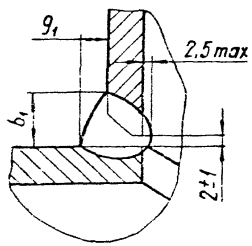

V лист 1

Для $S_2 \geq 14$ мм

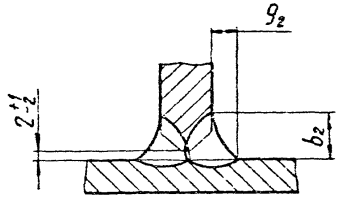

Для $S_2 = 12$ мм

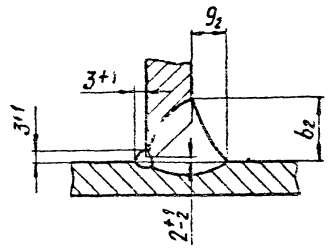

Все 32044 л.21

Изм.	Лист	№ докум.	Подп.	Дата	ТС-565.01.000 СБ	Лист 2
		Коп. Иванова			23398-07 21	Формат А3

ТС-565.01.000 СБ

Размеры в мм

Обозначение	Условное давление Ру, МПа (кгс/см²)	Условный проход Ду	$D_н^*$	$D_{н1}^*$	$d_б^*$	L^*	L_1	L_2	L_3^*	S^*	S_1^*	S_2^*	S_3	S_4	h^*	h_1^*	h_2^*	c	l	Кол. ребер поз.12	b_1 не менее	b_1^{+4}	b_2 не менее	g_1 не менее	g_1^{+2}	g_2 не менее	K	K_1	Масса, кг
ТС-565.01.000СБ	2,5(25)	150	159	426	149	1400	505	200	550	4,5	14	14	14	8	340	326	200	50	100	6	22	15	12	2	8	6	6	10	211
-01		200	219		205	1340				6																			219
-02		250	273		257	1400	565	210	595	8																	8		231
-03		300	325	478	309	1660	605		625		15	16	15		370	344	218		110		24	16	13			7			311
-04		350	377	530	359	1750	645	225	655	9	18		18	10	400	362	236		120		32						10		393
-05		400	426	630	408	2080	805	265	770			20			460	401	275	45	150		38	19	16	3	10	8		12	505
-06	1,6(16)	150	159	426	150	1300	505	115	550	4,5	11	25	11	6	340	326	200	50	15	—	22	15	19	2	8	10	6	10	159
-07		200	219		207	1330		190		6		12							90	6			17			9			168
-08		250	273		251	1390	565	200	595																				177
-09		300	325	478	313	1645	605		625		12	14	12		370	344	218		100				12			6			254
-10		350	377	530	359	1750	645	225	655	7	14		14	10	400	366	240	45	120		24						10		314
-11		400	426	630	408	2050	805	245	770	9	16	16	16		460	401	275		130		38	19	13	3	10	7		12	476
-12	1,0(10)	150	159	426	150	1300	505	115	550	4,5	9	25	9	6	340	326	200	50	15	—	18	13	19	2	7	10	6	8	146
-13		200	219		207	1240				6																			155
-14		250	273		261	1300	565	125	595																				165
-15		300	325	478	313	1555	605	115	625			28			370	348	222	45											210
-16		350	377	530	369	1740	645	205	655	7	10	12	10	10	400	366	240		100	6	32	15	17		8	9	10	10	251
-17		400	426	630	408	2060	805	235	770		12	14	12		460	404	278	40	120				12			6			337

Вх. 32044 л.22

Изм	Лист	№ докум	Подп	Дата	ТС-565.01.000 СБ	Лист 3

Формат	Зона	Поз	Обозначение	Наименование	Кол на исполн. ТС-565.01.100-										Примечание
					-	01	02	03	04	05	06	07	08	09	
				Документация											
А3			ТС-565 01.100 СБ	Сборочный чертеж											
А4			ТС-565 Д	Технические требования											
				Детали											
А3		1	ТС-565.01 101	Кольцо	1										
			- 01	Кольцо		1									

Исполнения: 10..19 см листы 4...6
20..29 см листы 7 и 8
30...39 см листы 9 и 10
40 и 41 см. лист 11

Изм	Лист	№ докум.	Подп	Дата	ТС-565.01.100			
Разраб.		Голубева	[signature]	11.87	Перемычка	Лит	Лист	Листов
Пров		Блохина	[signature]	11.87			1	11
Рук. бр.		Крившич	[signature]	11.87		Институт Энергомонтажпроект Ленинградский филиал		
Н. контр.		Паутов	[signature]	11.87				
Утв.		Соколов	[signature]	11.87				

Коп. Иванова

Формат А4

Инв № подл.	Подп. и дата	Взам инв №	Инв № дубл	Подп и дата

Формат	Зона	Поз	Обозначение	Наименование	Кол. на исполн. ТС-565.01 100-										Примечание
					-	01	02	03	04	05	06	07	08	09	
А3		1	ТС-565.01.101 - 02	Кольцо			1								
			- 03	Кольцо				1							
			- 04	Кольцо					1						
			- 05	Кольцо						1					
			- 06	Кольцо							1				
			- 07	Кольцо								1			
			- 08	Кольцо									1		
			- 09	Кольцо										1	
А4		2	ТС-565.01. 102	Заглушка	1										
			- 01	Заглушка		1									
			- 02	Заглушка			1								
			- 03	Заглушка				1							
			- 04	Заглушка					1						
			- 05	Заглушка						1					
			- 06	Заглушка							1				
			- 07	Заглушка								1			
			- 08	Заглушка									1		
			- 09	Заглушка										1	

Вс. 32044 л. 23

Изм	Лист	№ докум.	Подп.	Дата	ТС-565.01.100	Лист
						2

Формат А4

Формат	Зона	Поз	Обозначение	Наименование	Кол на исполн. ТС-565.01.100-										Примечание
					-	01	02	03	04	05	06	07	08	09	
А4		3	ТС-565.01.103	Ребро				4	4						
			-01	Ребро			4								
			-02	Ребро		4									
			03	Ребро	4										
			-04	Ребро						4					
			-05	Ребро							4	4			
			-06	Ребро									4		
			-10	Ребро										4	

Изм	Лист	№ докум.	Подп	Дата	ТС-565.01.100	Лист 3

Формат А4

Инв. № подл	Подп. и дата	Взам. инв. №	Инв. № дубл	Подп. и дата

Формат	Зона	Поз	Обозначение	Наименование	Кол на исполн. ТС-565.01.100-										Примечание
					10	11	12	13	14	15	16	17	18	19	
				Документация											
А3			ТС-565.01.100 СБ	Сборочный чертеж											
А4			ТС-565 Д	Технические требования											
				Детали											
А4		1	ТС-565.01.101	Кольцо					1						
			-01	Кольцо						1					
			02	Кольцо							1				
			-03	Кольцо								1			
			-04	Кольцо									1		
			05	Кольцо										1	
			-10	Кольцо	1										
			11	Кольцо		1									
			-12	Кольцо			1								

Изм	Лист	№ докум.	Подп	Дата	ТС-565.01.100	Лист 4

Вх. 32044 л. 24

Формат	Зона	Поз.	Обозначение	Наименование	Кол. на исполн. ТС-565.01.100- 10	11	12	13	14	15	16	17	18	19	Примечание
А3		1	ТС-565.01.101 -13	Кольцо				1							
А4		2	ТС-565.01.102	Заглушка					1						
			-01	Заглушка						1					
			-02	Заглушка							1				
			-03	Заглушка								1			
			-04	Заглушка									1		
			-05	Заглушка										1	
			-10	Заглушка	1										
			-11	Заглушка		1									
			-12	Заглушка			1								
			-13	Заглушка				1							
А4		3	ТС-565.01.103	Ребро									4		
			01	Ребро							4	4			
			-02	Ребро						4					
			-03	Ребро					4						
			-04	Ребро										4	

Изм	Лист	№ докум.	Подп.	Дата	ТС-565.01.100	Лист 5

Формат А

Инв № подл.	Подп. и дата	Взам. инв №	Инв № дубл.	Подп. и дата

Формат	Зона	Поз.	Обозначение	Наименование	Кол. на исполн. ТС-565.01.100- 10	11	12	13	14	15	16	17	18	19	Примечание
А4		3	ТС-565.01.103 -07	Ребро	4										
			-09	Ребро			4	4							
			-10	Ребро		4									

23398-07 25

Вх. 32044 л. 25

Изм	Лист	№ докум.	Подп.	Дата	ТС-565.01.100	Лист 6

Формат А4

Формат	Зона	Поз.	Обозначение	Наименование	Кол. на исполн. ТС-565.01.100-										Примечание
					20	21	22	23	24	25	26	27	28	29	
				Документация											
А3			ТС-565.01.100 СБ	Сборочный чертеж											
А4			ТС-565 Д	Техническая требования											
				Детали											
А3		1	ТС-565.01.101	Кольцо									1		
			-01	Кольцо										1	
			-12	Кольцо							1				
			-13	Кольцо								1			
			-20	Кольцо	1										
			-21	Кольцо		1									
			-22	Кольцо			1								
			-23	Кольцо				1							
			-24	Кольцо					1						

Изм.	Лист	№ докум.	Подп.	Дата	ТС-565.01.100	Лист 7

Формат А4

Инв. № подл.	Подп. и дата	Взам. инв. №	Инв. № дубл.	Подп. и дата

Формат	Зона	Поз.	Обозначение	Наименование	Кол. на исполн. ТС-565.01.100-										Примечание
					20	21	22	23	24	25	26	27	28	29	
А3		1	ТС-565.01.101 -25	Кольцо						1					
А4		2	ТС-565.01.102	Заглушка									1		
			-01	Заглушка										1	
			-12	Заглушка							1				
			-13	Заглушка								1			
			-20	Заглушка	1										
			-21	Заглушка		1									
			-22	Заглушка			1								
			-23	Заглушка				1							
			-24	Заглушка					1						
			-25	Заглушка						1					
А4		3	ТС-565.01.103 -02	Ребро										4	
			-03	Ребро									4		
			-05	Ребро	4	4									
			-07	Ребро					4						
			-08	Ребро			4								
			-11	Ребро				4		4	4	4			

Инв. № 390444 и. 26

Изм.	Лист	№ докум.	Подп.	Дата	ТС-565.01.100	Лист 8

Формат	Зона	Поз	Обозначение	Наименование	Кол на исполн. ТС-565.01 100- 30	31	32	33	34	35	36	37	38	39	Примечание
				Документация											
А3			ТС-565 01 100 СБ	Сборочный чертеж											
А4			ТС-565 Д	Технические требования											
				Детали											
А3		1	ТС-565.01 101 - 02	Кольцо	1										
			- 03	Кольцо		1									
			- 18	Кольцо			1								
			- 19	Кольцо				1							
			- 20	Кольцо					1						
			- 21	Кольцо						1					
			- 22	Кольцо							1				
			- 23	Кольцо								1			
			- 24	Кольцо									1		
			- 25	Кольцо										1	

Изм	Лист	№ докум	Подп	Дата	ТС-565.01.100	Лист 9

Формат А4

Инв № подл	Подп. и дата	Взам инв №	Инв № дубл	Подп. и дата

Формат	Зона	Поз.	Обозначение	Наименование	Кол на исполн ТС-565.01 100- 30	31	32	33	34	35	36	37	38	39	Примечание
А4		2	ТС-565.01.102 - 02	Заглушка	1										
			- 03	Заглушка		1									
			- 18	Заглушка			1								
			- 19	Заглушка				1							
			- 20	Заглушка					1						
			- 21	Заглушка						1					
			- 22	Заглушка							1				
			- 23	Заглушка								1			
			- 24	Заглушка									1		
			- 25	Заглушка										1	
А4		3	ТС-565.01.103	Ребро			4								
			- 01	Ребро	4	4									
			- 04	Ребро				4							
			- 06	Ребро					4	4					
			- 08	Ребро							4		4		
			- 11	Ребро										4	
			- 12	Ребро								4			

23398-07 27

Вх. 32044 л.27

Изм	Лист	№ докум	Подп.	Дата	ТС-565.01.100	Лист 10

Формат А4

Обозначение	Наименование	Кол. на исполн. ТС-565 01 100- 40	41	Примечание
	Документация			
ТС-565 01 100 СБ	Сборочный чертеж			
ТС 565 Л	Технические требования			
	Детали			
ТС-565 01 101 -26	Кольцо	1		
-27	Кольцо		1	
ТС-565 01.102 -26	Заглушка	1		
-27	Заглушка		1	
ТС-565.01.103 -10	Ребро		4	
-11	Ребро	4		

Изм	Лист	№ докум.	Подп	Дата

ТС-565.01.100

Лист 11

Формат А4

ТС-566 01 004

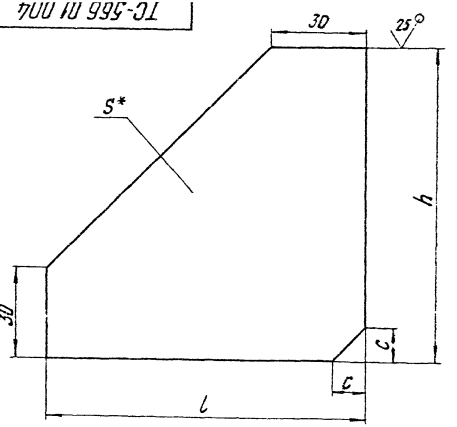

Размеры в мм

Обозначение	S*	h	l	c	Масса, кг
ТС-566 01.004	13	100	100	10	0.77
-01	17		90	12	0,92
-02			100		1.01
-03		125	125		1.48
-04		140	138		1.79

1. * Размер для справок.
2. $\pm \frac{IT14}{2}$
3. Допускается для трубопроводов Ру≤1.6 МПа, применение стали марки 20 ГОСТ 1050-74

Изм	Лист	№ докум.	Подп	Дата
Разраб				09.87
Пров				09.87
Т.контр				
Рук.пр				10.87
Н.контр				
Утв		Сокол		

ТС-566.01 004 Вх.32044 л.28

Ребро

Лит	Масса	Масштаб
	Ст табл	—

Листов 1

Сталь 20 ГОСТ 5520-79

Институт монтажных и проектных работ филиал

Инв № подл. | Подп и дата | Взам инв № | Инв № дубл | Подп и дата

ТС-565.01.100 СБ

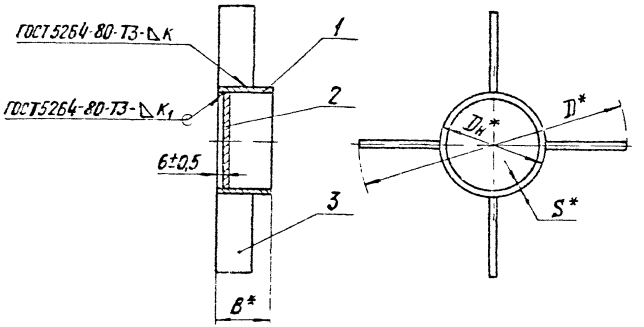

1.* Размеры для справок.

2 Электрод Э42А ГОСТ 9467-75.

3. Методы и объем контроля качества сварных соединений по СНиП 3.05.03-85.

Таблицу исполнений см. на листе 2

Вх.32044 л.29

					ТС-565.01.100 СБ			
Изм	Лист	№ докум	Подп	Дата	Перемычка Сборочный чертеж	Лит.	Масса	Масштаб
Разраб		Голубева		09.87			См. табл.	—
Пров.		Блохина		09.87		Лист 1 \ Листов 2		
Т. контр						Институт Энергомонтажпроект Ленинградский филиал		
Рук. бр		Крившич		10.87				
Н. контр		Паутов		11.87				
Утв		Соколов		11.87				

Коп. Иванова 23398-07 29 Формат А3

Продолжение

Размеры в мм

Обозначение	Условное давление Ру, МПа (кгс/см²)	Условный проход, Ду	Dн* × S*	D*	B*	к	к1	Масса, кг
ТС-565.01.100-22	1,6 (16)	700	720×10	1000	100	10	10	49,5
-23		800	820×10	1196				62,2
-24		900	920×10					83,6
-25		1000	1020×14	1392			12	103,6
-26		1200	1220×14	1592				139,2
-27		1400	1420×14	1792				199,5
-28	1,0 (10)	150	159×5	408	60	5	6	2,2
-29		200	219×7			8		4,7
-30		250	273×8					6,3
-31		300	325×8	460				8,4
-32		350	377×9	510			8	12,3
-33		400	426×9	606	80	9		16,6
-34		500	530×8	804				25,0
-35		600	630×8	904				35,5
-36		700	720×10	1000	100	10	10	49,5
-37		800	820×10	1200				62,2
-38		900	920×10					83,6
-39		1000	1020×14	1396			12	103,7
-40		1200	1220×14	1596				139,3
-41		1400	1420×14	1792				199,6

Размеры в мм

Обозначение	Условное давление Ру, МПа (кгс/см²)	Условный проход, Ду	Dн* × S*	D*	B*	к	к1	Масса, кг
ТС-565.01.100	2,5 (25)	150	159×5	398	60	5	6	2,3
-01		200	219×7			8		4,6
-02		250	273×8					6,2
-03		300	325×8	448				8,3
-04		350	377×9	494			8	12,3
-05		400	426×9	594	80	9		15,2
-06		500	530×8	800				25,0
-07		600	630×8	896				35,4
-08		700	720×10	996	100	10	10	49,4
-09		800	820×10	1192				62,0
-10		900	920×10					83,4
-11		1000	1020×14	1388			12	103,5
-12		1200	1220×14	1584				139,1
-13		1400	1420×14	1780				199,2
-14	1,6 (16)	150	159×5	404	60	5	6	2,2
-15		200	219×7			8		4,7
-16		250	273×8					6,2
-17		300	325×8	454				8,3
-18		350	377×9	502			8	12,3
-19		400	426×9	598	80	9		15,2
-20		500	530×8	800				25,0
-21		600	630×8	900				35,5

Вх. 32044 л.30

Изм	Лист	№ докум.	Подп	Дата	ТС-565.01.100 СБ	Лист 2
		Кал	Иванова			

ТС-565.01.101

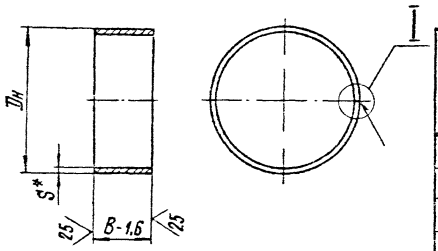

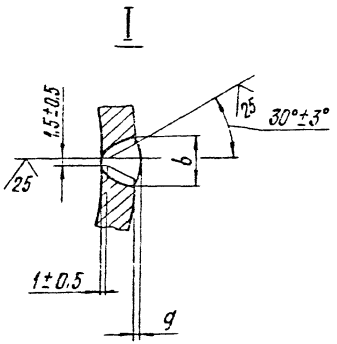

Размеры в мм

Обозначение		Dн	S*	B-1,6	b		g		Материал для исполнений		Масса, кг
					Номин.	Пред. откл.	Номин.	Пред. откл.	-00... -13	-14... -27	
ТС-565.01.101	ТС-565.01.101-14	159*	5	60	—	—	—	—	Труба Dн×S-20 ТУ14-3-190-82	Труба Dн×S ГОСТ 10704-76 / В ВСт3сп5 ГОСТ 10705-80	1,1
-01	-15	219*	7								2,2
-02	-16	273*	8								3,1
-03	-17	325*									3,8
-04	-18	377*	9								4,9
-05	-19	426*		80							7,4
-06	-20	530	8		13	+3	1,5	+1,5 -1,0			8,2
-07	-21	630									9,8
-08	-22	720	10	100	16	+4	2,0	+2,0 -1,5	Лист Б-ПН-S ГОСТ 19903-74 / 20К-11 ГОСТ 5520-79	Лист Б-ПН-S ГОСТ 19903-74 / ВСт3сп5 ГОСТ 14637-79	17,5
-09	-23	820									20,0
-10	-24	920									22,4
-11	-25	1020									25,0
-12	-26	1220	14		21						44,6
-13	-27	1420									52,0

1. * Размеры для справок.
2. Предельные отклонения размера Dн для исполнений 06 13 - h14.
3 При изготовлении из листа, сварка ручная дуговая.

Вс. 32044 л. 31

4 Электрод Э42А ГОСТ 9467-75
5. Методы и объем контроля качества сварного шва по СНиП 3.05.03-85.

Нач. отд.	№ докум.	Подп.	Дата	ТС-565.01.101
Разраб.	Голубева		10.87	Кольцо
Пров.	Блохина		10.87	Лит. / Масса / Масштаб: См. табл. / —
Т. контр.				Лист / Листов 1
Гл. спец.	Кривицкий		10.87	Институт Энергомонтажпроект Ленинградский филиал
Н. контр.	Паутов		11.87	
Утв.	Соколов		11.87	

См. табл.

Коп. Иванова

23398-07 31

Формат А3

ТС-565.01.102

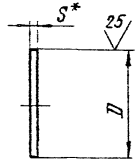

Размеры в мм

Обозначение		D	S*	Материал для исполнений -00÷13	Материал для исполнений -14÷27	Масса, кг
ТС-565.01.102	ТС-565.01.102-14	149	6	Б-ПН-S ГОСТ 19903-74 Лист 20К-11 ГОСТ 5520-79	Б-ПН-S ГОСТ 19903-74 Лист ВСт3сп5 ГОСТ 14637-79	0,8
-01	-15	205				1,6
-02	-16	257				2,4
-03	-17	309				3,5
-04	-18	359	8			6,3
-05	-19	408				8,3
-06	-20	514	10			16,3
-07	-21	614				23,2
-08	-22	700				30,4
-09	-23	890				47,3
-10	-24	903	12			59,9
-11	-25	992				74,0
-12	-26	1192				107,0
-13	-27	1392				143,0

1. * Размер для справок
2. H14.

ТС-565.01.102

Заглушка

Лит | Масса | Масштаб

См. чертёж | —

Лист 1 | Листов 1

Тип и тех. хар. см. л. 31

ТС-565.01.103

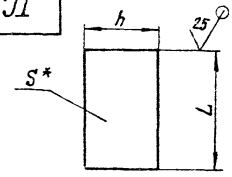

Размеры в мм

Обозначение	L	h	S*	Масса, кг
ТС-565.01.103	66	40	8	0,17
-01	69			
-02	94			0,24
-03	124			0,31
-04	90	60	10	0,42
-05	133			0,63
-06	137			0,65
-07	136	80		0,85
-08	140			0,88
-09	180			1,13
-10	184			1,16
-11	188			1,18
-12	190			1,19

1 * Размер для справок.
2. h14.

Вх. 32044 л. 32

Подп. и дата | Взам. инв. № | Инв. № дубл. | Подп. и дата

ТС-565.01.103

Лит | Масса | Масштаб

—

Формат	Зона	Поз.	Обозначение	Наименование	Кол. на исполн. ТС-565.01.200-										Примечание
					–	01	02	03	04	05	06	07	08	09	
				Документация											
А3			ТС-565.01.200 СБ	Сборочный чертеж											
А4			ТС-565.Д	Технические требования											
				Детали											
А3		1	ТС-565.01.201	Подкладка	3										
			01	Подкладка		3									

Исполнения 10... 13 см. лист 3

Изм.	Лист	№ докум.	Подп.	Дата	ТС-565.01.200		
Разраб.		Голубева		11.87	Ложе	Лит.	Лист 1 / Листов 3
Провер.		Блохина		11.87		Институт Энергомонтажпроект Ленинградский филиал	
Рук. гр.		Кривцун		11.87			
Н. контр.		Шаутов		11.87			
Утв.		Соколов		11.87			

Кол. Иванова

Формат А4

Инв. № подл.	Подп. и дата	Взам. инв. №	Инв. № дубл.	Подп. и дата

Формат	Зона	Поз.	Обозначение	Наименование	Кол. на исполн. ТС-565.01.200-										Примечание
					–	01	02	03	04	05	06	07	08	09	
А3		1	ТС-565.01.201 – 02	Подкладка			3								
			– 03	Подкладка				3							
			– 04	Подкладка					3						
			– 05	Подкладка						3					
			– 06	Подкладка							3				
			– 07	Подкладка								3			
			– 08	Подкладка									3		
			– 09	Подкладка										3	
А3		2	ТС-565.01.202	Ребро	2	2									
			– 01	Ребро			2								
			– 02	Ребро				2							
			– 03	Ребро					2						
			– 04	Ребро						2					
			– 05	Ребро							2				
			– 06	Ребро								2			
			– 07	Ребро									2		
			– 08	Ребро										2	

25398-07 33

Инв. № 32044

Изм.	Лист	№ докум.	Подп.	Дата	ТС-565.01.200	Лист 2

Обозначение			Наименование	Кол. на исполн. ТС-565.01.200- 10	11	12	13	Примечание
			Документация					
А3			ТС-565.01.200 СБ					
А4			ТС-565 Д					
			Детали					
А3	1		ТС-565.01.201 -10 Подкладка	3				
			-11 Подкладка		3			
			-12 Подкладка			3		
			-13 Подкладка				3	
А3	2		ТС-565.01.202 -09 Ребро	2				
			-10 Ребро		2			
			-11 Ребро			2		
			-12 Ребро				2	

Изм.	Лист	№ докум.	Подп.	Дата

ТС-565.01.200

Лист 3

Формат А4

ТС-566.01.005

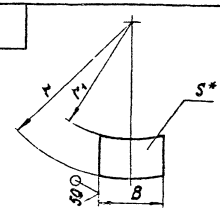

Размеры в мм

Обозначение	r	r_1	B	S*	Масса, кг.
ТС-566.01.005	400	273	150	7	1.047
-01	402				1.063
-02	448	323			1.030
-03	450				1.047
-04	452				1.062
-05	498	368			1.072
-06	500				1.088
-07	596	418			1.487
-08	598				1.484
-09	600				1.500
-10	596	468	200	11	2.211
-11	598				2.245
-12	600				2.280
-13	694	518			3.040
-14	696				3.074
-15	698				3.109
-16	792	620			2.970
-17	796				3.040
-18	798				3.074
-19	890	720			2.936
-20	896				3.040

1. * Размер для справок.
2. $\pm \frac{IT14}{2}$.

Вх. 32044 л.34

Изм.	Лист	№ докум.	Подп.	Дата
Разраб.		Блохина		09.87
Пров.		Голубева		10.87
Т.контр.				
Рук.бр.		Кривщич		10.87
Н.контр.		Паутов		11.87
Утв.		Соколов		11.87

ТС-566.01.005

Опора

Сталь 20 ГОСТ 1050-74

Лит.	Масса	Масштаб
	см. табл.	—

Лист | Листов 1

Институт Энергомонтажпроект Ленинградский филиал

Инв. № подл. | Подп. и дата | Взам. инв. № | Инв. № дубл. | Подп. и дата

Коп. Иванова

23398-07 34

Формат А4

ТС-565.01.200 СБ

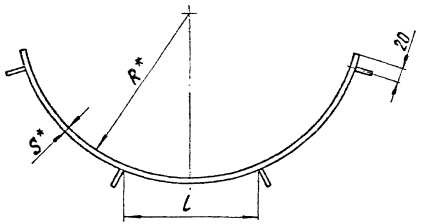

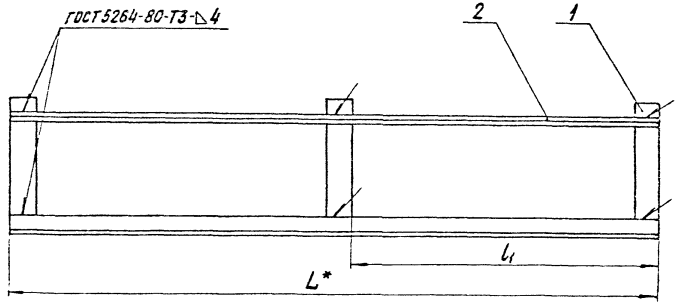

Размеры в мм

Обозначение	Условный проход, Ду	R*	L*	l	l_1	S*	Кол. ребер	Масса, кг
ТС-565 01.200	150	80	540	—	255	6	3	1,7
-01	200	110						3,0
-02	250	137	600		285			3,6
-03	300	163	640		305			4,1
-04	350	190	680		325			4,6
-05	400	214	840	180	410		4	6,2
-06	500	265	1020	210	490	8		13,7
-07	600	315	1120	260	540			15,6
-08	700	360	1220	300	590			24,8
-09	800	410	1320	350	640			27,3
-10	900	460	1420	400	690			38,8
-11	1000	510	1520	450	740			41,9
-12	1200	610	1620	540	785	10		54,1
-13	1400	710	1720	630	833			59,8

1. * Размеры для справок.
2. $\pm \frac{t_3}{2}$.
3. Электрод Э42А ГОСТ 9467-75.
4. Методы и объем контроля качества сварных соединений по СНиП 3.05.03-85.

Вх. 32044 л. 35

					ТС-565.01.200 СБ			
Изм	Лист	№ докум	Подп	Дата	Ложе Сборочный чертеж	Лит.	Масса	Масштаб
Разраб		Голубева	[signature]	09.87			Ст. табл.	—
Пров.		Блохина	[signature]	09.87		Лист	Листов 1	
Т контр						Институт Энергомонтажпроект Ленинградский филиал		
Рук бр		Крившич	[signature]	09.87				
Н контр		Паутов	[signature]	11.87				
Утв		Соколов	[signature]	11.87				

Коп. Иванова 23398-07 35 Формат А2

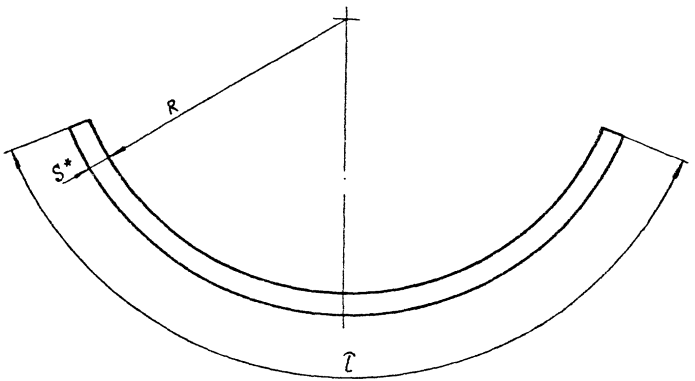

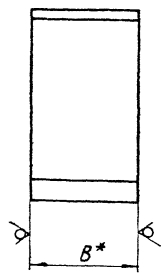

Размеры в мм

Обозначение	B*	S*	R	l	Масса, кг
ТС-565.01.201	30	6	80	190	0.27
-01			110	260	0.37
-02			137	330	0.47
-03			163	390	0.55
-04			190	450	0.64
-05			214	510	0.72
-06	40	8	265	630	1.58
-07			315	750	1.88
-08			360	850	2.14
-09			410	970	2.44
-10			460	1090	2.74
-11			510	1210	3.04
-12	50	10	610	1440	5.66
-13			710	1680	6.60

1. * Размеры для справок.
2. $\pm \frac{t_3}{2}$.

Вх.32044 л.36

					ТС-565.01.201			
Изм.	Лист	№ докум.	Подп.	Дата	Подкладка	Лит.	Масса	Масштаб
Разраб.		Голубева		09.87			См. табл.	—
Пров.		Блохина		09.87		Лист		Лист 1
Рук. бр.		Кривицич		11.87	Полоса 8×S ГОСТ 103-76 / ВСт3сп5 ГОСТ 535-79	Энергоматпроект		
Н. контр.		Паутов						
Утв.		Соколов						

Обозначение	Наименование	Кол. на испол. ТС-569.02.000-								Примечание
		-	01	02	03	04	05	06	07	
ТС-569.02.004	Сетка	1								
-01	Сетка		1							
-02	Сетка			1						
-03	Сетка				1					
-04	Сетка					1				
-05	Сетка						1			
-06	Сетка							1		
-07	Сетка								1	

ТС-569.02.000

Лист 3

Формат А4

Инв. № подл. | Подп. и дата | Взам. инв. № | Инв. № дубл. | Подп. и дата

Справ. № | Перв. примен. | Копировал | Формат А4

ТС-565.01.202

Размеры в мм

Обозначение	B*	L	S*	Масса, кг
ТС-565.01.202	25	540	4	0,42
-01		600		0,47
-02		640		0,50
-03		680		0,53
-04		840		0,65
-05	30	1020	6	1,43
-06		1120		1,58
-07	40	1220	8	3,07
-08		1320		3,29
-09	50	1420	10	5,51
-10		1520		5,97
-11		1620		6,36
-12		1720		6,75

1.* Размеры для справок.

2. Предельные отклонения размера L - h14 Вес. 32044 л. 37

ТС-565.01.202

Изм.	Лист.	№ докум.	Подп.	Дата
Разраб.		Голубева		10.87
Пров.		Елохина		10.87
Т. контр.				
Рук. бр.		Кривцич		10.87
Н. контр.		Паутов		11.87
Утв.		Соколов		11.87

Ребро

Полоса 8×S ГОСТ 103-76 / В Ст3сп5 ГОСТ 535-79

Лит.	Масса	Масштаб
	См. табл.	—

Лист | Листов 1

Институт Энергомонтажпроект Ленинградский филиал

Коп. Кузнова

23398-07 37

Формат А4

ТС-565.01.001

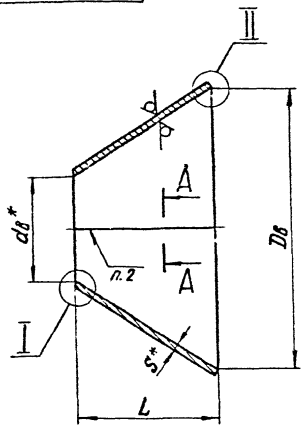

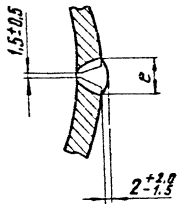

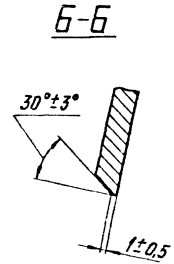

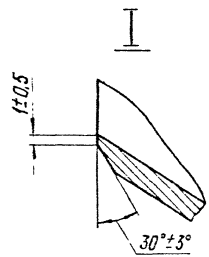

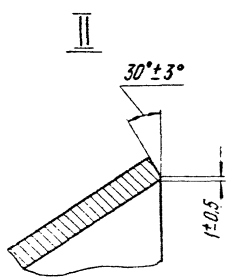

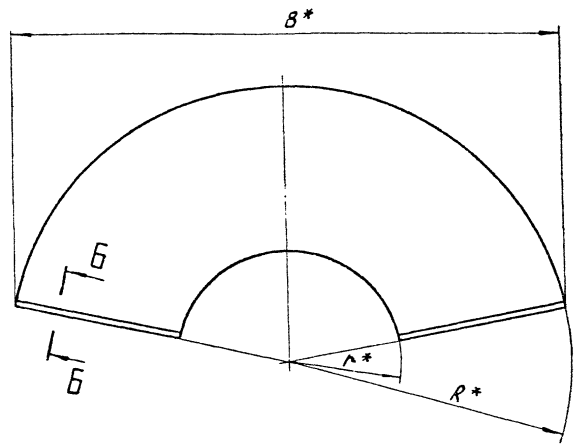

1.*Размеры для справок.
2. h14 ; H14.
3. Сварка ручная дуговая, электрод Э42А ГОСТ 9467-75.
4. Методы и объем контроля качества сварных соединений по СНиП 3.05.03-85.

Таблицу исполнений см. на листе 2

Вх. 32044 л. 38

				ТС-565.01.001			
Изм.	Лист	№ докум.	Подп.	Дата	Переход	Лит.	Масса	Масштаб
Разраб.		Голубева		09.87			См. табл.	---
Пров.		Блохина		09.87		Лист 1	Листов 2	
Т. контр.								
Рук. бр.		Крившич		10.87	См. табл.	Институт Энергомонтажпроект Ленинградский филиал		
Н. контр.		Паутов		11.87				
Утв.		Соколов		11.87				

Размеры в мм

Обозначение	Условное давление Ру, МПа(кгс/см²)	Условные проходы Dy × dy	Dв	dв*	L	S*	B*	R*	r*	e Номин.	e Пред. откл.	Материал	Масса, кг
ТС-565.01.001	2,5 (25)	400 × 150	400	149	200	8	880	386	148	11	+2	Лист 6-ПН-S ГОСТ 19903-74 / 20К-11 ГОСТ 5520-79	8,1
-01		400 × 200		205	140		823	361	188	13	+3		8,2
-02		400 × 250		257			892	446	287				9,0
-03		450 × 300	450	309	350		1350	1157	800				26,0
-04		500 × 350	496	359	355	10	1554	1274	911	16	+4		37,4
-05		600 × 400	596	408	465		3425	1502	1027				57,6
-06	1,6 (16)	400 × 150	406	150	200	6	882	387	149	11	+2	Лист 6-ПН-S ГОСТ 19903-74 / 20-3 ГОСТ 1577-81	8,7
-07		400 × 200		207	140		819	359	187				6,2
-08		400 × 250		261			892	451	293				6,8
-09		450 × 300	456	313	345		1384	1134	781				19,7
-10		500 × 350	504	359	355	10	1554	1274	911	16	+4		37,6
-11		600 × 400	600	412	455		1797	1473	1007				55,0
-12	1,0 (10)	400 × 150	410	150	200	6	890	387	148	11	+2		8,1
-13		400 × 200		207	140		922	360	186				6,3
-14		400 × 250		261			892	446	287				6,8
-15		450 × 300	462	313	355		1396	1144	781				20,7
-16		500 × 350	512	359	365	10	1545	1309	936	16	+4	Лист 6-ПН-S ГОСТ 19903-74 / ВСт3сп5 ГОСТ 14637-79	38,9
-17		600 × 400	608	412	475		1943	1619	1136				58,9

Вх. 32044 л.39

Изм	Лист	№ докум	Подп.	Дата	ТС-565.01.001	Лист 2

Коп. Иванова

23398-07 39 Формат А3

ТС-565.01.002

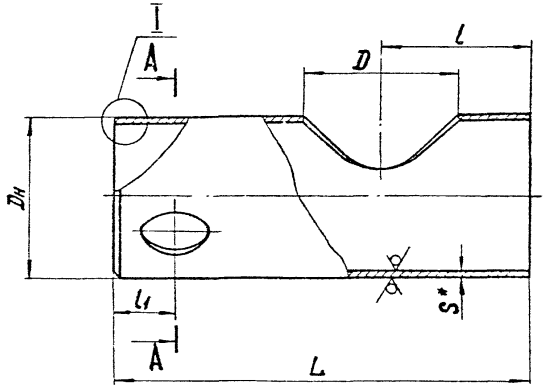

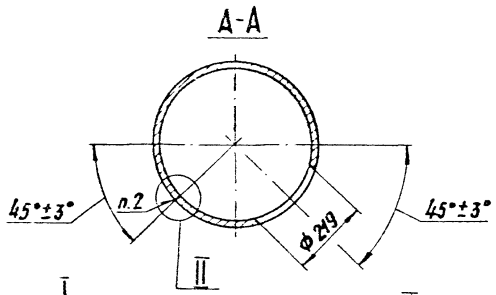

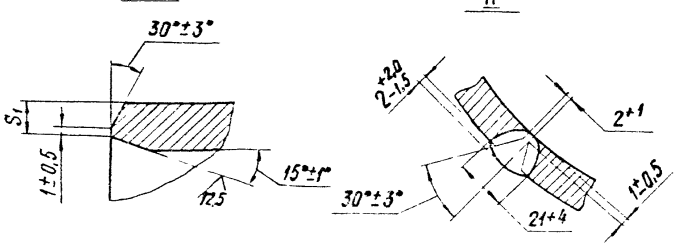

Размеры в мм

Обозначение	Условное давление Ру, МПа (кгс/см²)	Dн	S*	S1	D	L	l	l1	Материал	Масса, кг
ТС-565.01.002	2,5 (25)	426*	14	8	398	1100	395	155	Труба Dн×S-20ТУ14-3-190-82	138
-01						1150	400			145
-02		480*	15		448	1210	440	145		182
-03		530	18	10	494	1290	480	155	Лист Б-ПН-S ГОСТ 19903-74 / 20К-11 ГОСТ 5520-79	262
-04		630			594	1500	560	170		364
-05	1,6 (16)	426*	11	6	404	1000	295	155	Труба Dн×S ГОСТ 10704-76 / В-ВСт3сп5 ГОСТ 10705-80	98
-06						1090	385			108
-07						1140	390			114
-08		478*	12		454	1200	430	145	Лист Б-ПН-S ГОСТ 19903-74 / ВСт3сп5 ГОСТ 14637-79	145
-09		530	14	10	502	1290	480	155	Лист Б-ПН-S ГОСТ 19903-74 / 20-3 ГОСТ 1577-81	201
-10		630	16		598	1480	540	170		312
-11	1,0 (10)	426*	9	6	408	1000	295	155	Труба Dн×S ГОСТ 10704-76 / В-ВСт3сп5 ГОСТ 10705-80	81
-12						1050	300			85
-13		478*			460	1100	330	145	Лист Б-ПН-S ГОСТ 19903-74 / ВСт3сп5 ГОСТ 14637-79	99
-14		530*	10	10	510	1270	460	155		142
-15		630	12		606	1470	530	170	Лист Б-ПН-S ГОСТ 19903-74 / 20-3 ГОСТ 1577-81	234

1. * Размеры для справок.
2. При изготовлении из листа, сварка ручная дуговая.
3. Электрод Э42А ГОСТ 9467-75.
4. Методы и объем контроля качества сварного шва по СНиП 3.05.03-85.
5. H14 ; h14 .

Вх. 32044 л. 40

Изм.	Лист	№ докум.	Подп.	Дата
Разраб.		Голубева		
Пров.		Блохина		
Т. контр.				
Рук. гр.		Крившич		
Н. контр.		Паутов		
Утв.		Соколов		

ТС-565.01.002

Труба

Лит.	Масса	Масштаб
	См. табл.	—
Лист	Листов 1	

См. табл.

Институт Энергомонтажпроект Ленинградский филиал

23598-07 40 Формат А3

25 (√)

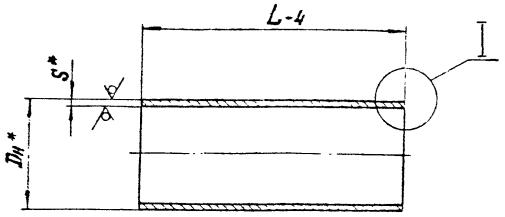

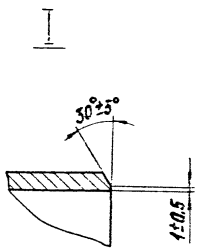

Размеры в мм

Обозначение	Условное давление Ру, МПа(кгс/см²)	Условный проход Ду	Dн* × S*	L-4	Материал	Масса, кг
ТС-565.01.003	2,5 (25)	150	159×4,5	365	Труба Dн×S 20ТУ14-3-190-82	6,20
-01		200	219×6			11,50
-02		250	273×8			18,90
-03		300	325×8	385		23,80
-04		350	377×9	420		34,02
-05		400	426×9	470		43,24
-06	1,6 (16)	150	159×4,5	265	Труба Dн×S ГОСТ 10704-76 / В-30Ст3сп5 ГОСТ 10705-80	4,50
-07		200	219×6	355		11,00
-08		250	273×6			12,78
-09		300	325×6	375		17,63
-10		350	377×7	420		26,82
-11		400	426×9	450		41,40
-12	1,0 (10)	200	219×6	265		8,21
-13		250	273×6			10,33
-14		300	325×6	275		12,92
-15		350	377×7	400		25,54
-16		400	426×7	440		31,82

* Размеры для справок.

Вх. 32044 л. 41

Изм.	Лист	№ докум.	Подп.	Дата	ТС-565.01.003			
Разраб.		Голубева		10.87	Патрубок	Лит.	Масса	Масштаб
Пров.		Блохина		10.87			См. табл.	—
						Лист	Листов 1	
Рук. бр.		Крившич		10.87	См. табл.	Институт Энергомонтажпроект Ленинградский филиал		
Н. контр.		Паутов		11.87				
Утв.		Соколов		11.87				

Коп. Иванова 23398-07 41 Формат А3

ТС-565.01.004

12,5 (✓)

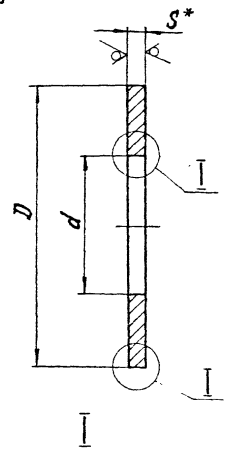

Для S ≥ 14 мм

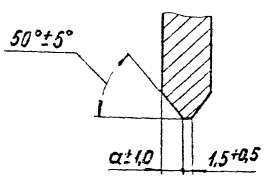

Для S = 12 мм

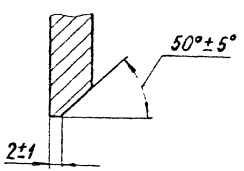

Размеры в мм

Обозначение	Условное давление Ру, МПа(кгс/см²)	$Dн^* \times Dн_1^*$	D	d	S*	a±1,0	Масса, кг
ТС-565.01.004	2,5(25)	159 × 426	398	160	14	6	11,46
-01		219 × 426		220			9,49
-02		273 × 426		275			7,14
-03		325 × 478	448	325	16	7	9,38
-04		377 × 530	494	378			9,97
-05		426 × 630	594	426	20	9	21,13
-06	1,6(16)	159 × 426	404	160	25	11,5	21,22
-07		219 × 426		220	12	—	8,50
-08		273 × 426		275			6,49
-09		325 × 478	454	325	14	6	8,67
-10		377 × 536	502	378			9,43
-11		426 × 630	598	426	16	7	19,62
-12	1,0(10)	159 × 426	408	160	25	11,5	21,75
-13		219 × 426		220			18,20
-14		273 × 426		275			14,00
-15		325 × 478	460	325	28	13	18,30
-16		377 × 530	510	378	12	—	8,68
-17		426 × 630	606	426	14	6	16,04

1. * Размеры для справок.
2. h14 ; H14.

Вх. 32044 л. 42

Изм	Лист	№ докум	Подп	Дата	ТС-565.01.004			
Разраб		Голубева		08.87	Диск	Лит	Масса	Масштаб
Пров		Блокина		08.87			Сч табл	—
Рук бр		Крившич		10.87		Лист	Листов 1	
Н контр		Паутов		11.87	Лист 6-ПН-S ГОСТ 19903-74 / 20К-11 ГОСТ 5520-79	Институт Энергоматтажпроект Ленинградский филиал		
Утв		Соколов		11.87				

ТС-565.01.005

50 √(√)

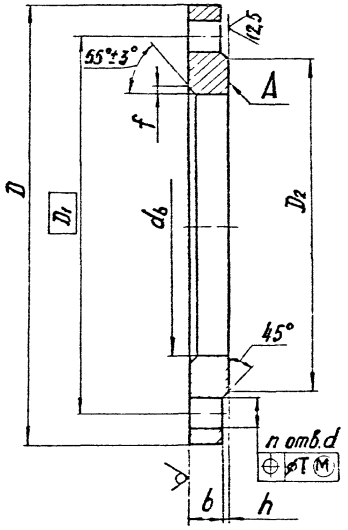

Размеры в мм

Обозначение	Условное давление Ру, МПа (кгс/см²)	db	D	D1	D2	b	h	d	T	f	Кол. отв. n	Масса, кг
ТС-565.01.005	2,5 (25)	219	360	310	278	29	3	28	4	5	12	13,3
-01		273	425	370	335	31		32	5	6		18,9
-02		325	485	430	390	32	4			7	16	24,0
-03		426	610	550	505	40		35		8		44,6
-04		478	660	600	555	44				9	20	51,8
-05		530	730	660	615	48		42	6			67,3
-06		630	840	770	720	50	5			–		89,0
-07	1,6 (16)	219	335	295	268	27	3	24	4	5	12	10,1
-08		273	405	355	320	28	4	28		6		14,5
-09		325	460	410	370					7		17,8
-10		426	580	525	482	34		32	5	6	16	31,0
-11		478	640	585	532	38				8	20	39,6
-12		530	710	650	585	44		35		9		57,0
-13		630	840	770	685	45	5	42	6	–		80,3
-14	1,0 (10)	219	335	295	268	21	3	24	4	5	8	8,0
-15		273	390	350	320	23				7	12	10,6
-16		325	440	400	370	24	4					12,9
-17		426	565	515	482	26		28		6	16	21,6
-18		478	615	565	532						20	22,8
-19		530	670	620	585	28				9		27,7
-20		630	780	725	685	31	5	32	5	–		39,4

1. $h14$; $H14$; $\pm \frac{IT14}{2}$.

Рис. 32044 л. 43

2. Допуск плоскостности поверхности А по 12 степени точности ГОСТ 24643-81.

Изм. Лист	№ докум.	Подп.	Дата
Разраб.	Голубева		07.87
Пров.	Блохина		07.87
Рук. гр.	Кузьмин		10.87
Н. контр.	Гаутов		11.87
Утв.	Соколов		11.87

Коп Иванова

ТС-565.01.005

Фланец

Лит.	Масса	Масштаб
	Ск. табл.	—
Лист	Листов 1	

Лист Б-ПН-5 ГОСТ 19903-74
20К-11 ГОСТ 5520-79

Институт Энергомонтажпроект Ленинградский филиал

23398-07 43

Формат А3

ТС-565.01.006

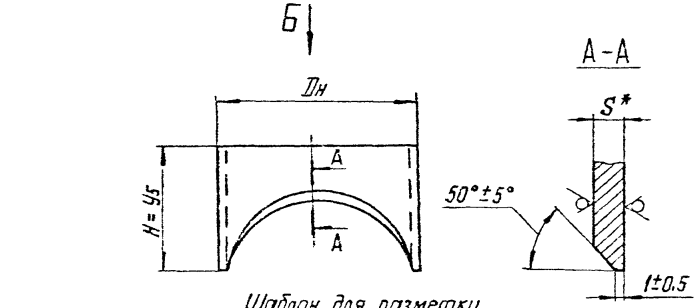

Шаблон для разметки

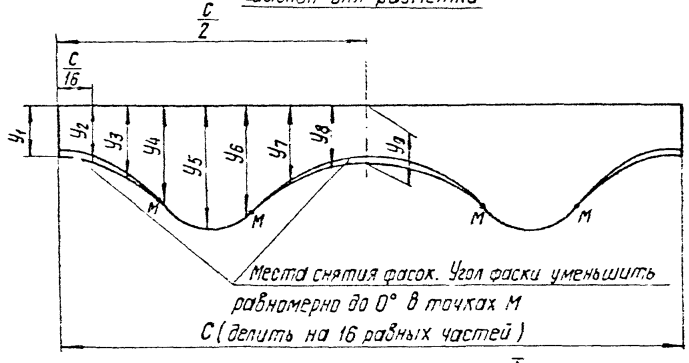

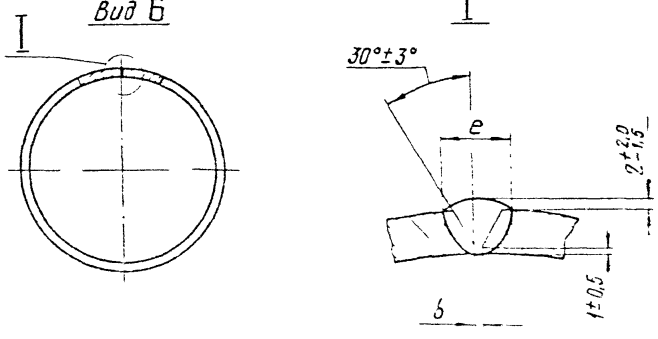

Размеры в мм

Обозначение	Условное давление Ру, МПа (кгс/см²)	Dн	S*	Шаблон для разметки							e		b		Материал	Масса, кг
				c	y1=y9	y2=y8	y3=y7	y4=y6	y5=H		Номин.	Предельное отклонение	Номин.	Предельное отклонение		
ТС-565.01.006	2,5 (25)	426*	14	1338	116	131	171	228	255		–	–	–	–	Труба Dн×S-20 ТУ 14-3-190-82	28,0
-01		480*	15	1508	118	135	181	245	286							35,9
-02		530	18	1665	121	139	191	261	307		26	+6	2	+1,5	Лист Б-ПН-S ГОСТ 19903-74 / 20К-Н ГОСТ 5520-79	50,3
-03		630		1979	130	152	213	297	352							67,4
-04	1,6 (16)	426*	11	1338	119	134	177	236	278		–	–	–	–	Труба Dн×S ГОСТ 13754-76 / В-ВСт3сп5 ГОСТ 10705-80	22,9
-05		478*	12	1508	120	137	184	250	295		18	+4	2	+1,0	Лист Б-ПН-S ГОСТ 19903-74 / ВСт3сп5 ГОСТ 14637-79	29,5
-06		530	14	1665	125	144	196	271	322		21				Лист Б-ПН-S ГОСТ 19903-74 / 20-3 ГОСТ 1577-81	40,9
-07		630	15	1979	134	156	219	308	371		23	+6		+1,5		62,8
-08	1,0 (10)	426*	9	1338	119	134	177	236	278		–	–	–	–	Труба Dн×S ГОСТ 13704-76 / В-ВСт3сп5 ГОСТ 10705-80	18,8
-09		478*		1508	122	139	186	253	301		15				Лист Б-ПН-S ГОСТ 19903-74 / ВСт3сп5 ГОСТ 14637-79	22,5
-10		530*	10	1665	127	146	200	176	332		16	+4	2	+1,0		30,0
-11		630	12	1979	137	160	226	317	388		18				Лист Б-ПН-S ГОСТ 19903-74 / 20-3 ГОСТ 1577-81	48,9

1. * Размеры для справок.
2. h14 ; $\frac{t_2}{2}$.
3. При изготовлении из листа, сварка ручная дуговая.
4. Электрод Э42А ГОСТ 9467-75.
5. Методы и объем контроля качества сварного шва по СНиП 3.05.03-85.

Вх. 32044 л. 44

Изм.	Лист	№ докум.	Подп.	Дата	ТС-565.01.006			
Разраб.		Голубева		11.87	Штуцер	Лит.	Масса	Масштаб
Пров.		Блохина		11.87			См. табл.	—
						Лист	Листов 1	
Рук. гр.				11.87		Институт Энергомонтажпроект Ленинградский филиал		
Н. контр.				12.87				
Утв.				11				

ТС-565.01.007

25 √ (√)

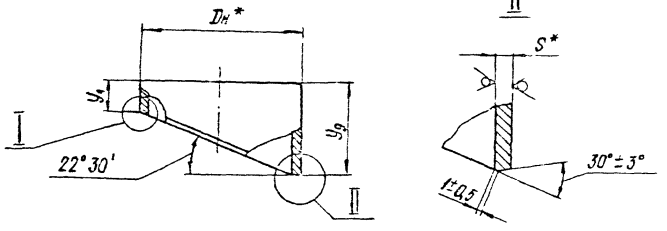

Размеры в мм

Обозначение	Dн*×S*	Шаблон для разметки										Масса, кг
		c	y1	y2	y3	y4	y5	y6	y7	y8	y9	
ТС-565.01.007	219×6	688	150	153,5	163,5	178	195,5	213	227,5	237,5	241	6,2
-01	273×7	858		154,5	166,5	185	206,5	228	246,5	259	263	9,5
-02	273×8											10,8
-03	325×8	1021	160	165	175,5	201,5	227	252,5	274,5	289	294	14,2
-04	426×7	1338	165	171,5	191	219,5	253	286,5	315	334,5	341	18,3
-05	426×9		175	181,5	201	229,5	263	296,5	325	344,5	351	24,3

Шаблон для разметки

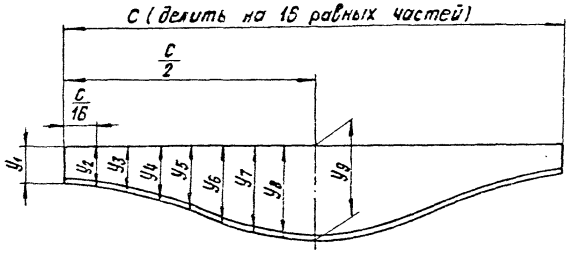

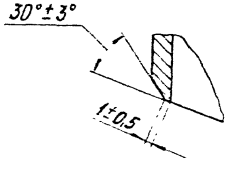

1 * Размеры для справок.

2 $\pm \frac{t_2}{2}$.

Зак. 32044 л. 46

					ТС-565.01.007		
Изм.	Лист	№ докум.	Подп.	Дата	Штуцер	Лит.	Масса	Масштаб
Разраб.		Голубева		10.87			См. табл.	—
Пров.		Блохина		11.87		Лист	Листов 1
Рук. гр.		Крившич		11.87	Труба Dн×S-20ТУ14-3-190-82	Институт Энергомонтажпроект Ленинградский филиал	
Н. контр.		Паутов		11.87			
Утв.		Соколов		11.87			

Коп. Иванова

23398-07 45

Формат А3

ТС-565.01.008

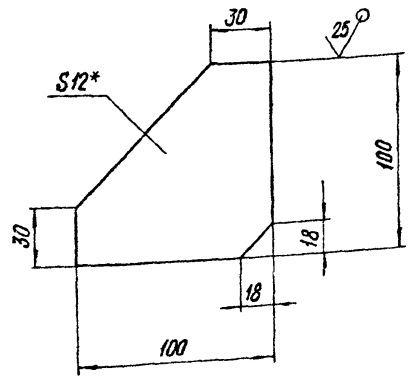

1. * Размер для справок
2. $-t_2$; $\pm \frac{t_2}{2}$.

Изм.	Лист	№ докум.	Подп.	Дата
Разраб.		Голубева		12.87
Пров.		Блохина		08.87
Рук. бр.		Кривицич		12.87
Н.контр.		Паутов		11.87
Утв.		Соколов		11.87

ТС-565.01.008

Ребро

Лит	Масса	Масштаб
	0,7	1:2
Лист	Листов 1	

Лист Б-ПН-12 ГОСТ 19903-74 / 20К-11 ГОСТ 5520-79

Институт Энергомонтажпроект Ленинградский филиал

Копировал

Формат А4

ТС-565.01.009

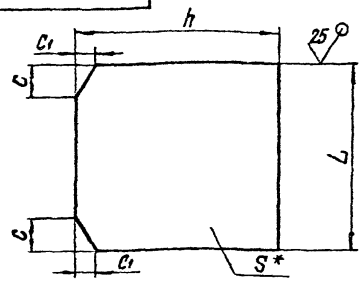

Размеры в мм

Обозначение	L	h	S*	c	c_1	Масса, кг
ТС-565.01.009	124	100	10	15	8	0,9
-01	94					0,7
-02	67					0,5
-03	66	110				
-04		120	12			0,7
-05	90	150		20	10	1,2
-06	94	90	8			0,5
-07	67					0,3
-08	66	120	10	15	8	0,6
-09	90	130	12			1,1
-10	92	120	10			0,8

1 * Размер для справок.
2 $-t_2$; $\pm \frac{t_2}{2}$.
3. Допускается для трубопроводов Ру≤1,6 МПа применение стали марки 20-3 ГОСТ 1577-81.

Инв. № подл. | Подп. и дата | Взам. инв. № | Инв. № дубл. | Подп. и дата

Изм.	Лист	№ докум.	Подп.	Дата
Разраб.		Голубева		12.87
Пров.		Блохина		08.87
Рук. бр.		Кривицич		11.87
Н.контр.		Паутов		11.87
Утв.		Соколов		11.87

ТС-565.01.009 Зак.32044 л.46

Ребро

Лит	Масса	Масштаб
	См. табл.	—
Лист	Листов 1	

Лист Б-ПН-3 ГОСТ 19903-74 / 20К-11 ГОСТ 5520-79

Институт Энергомонтажпроект Ленинградский филиал

Инв. № подл. | Подп. и дата

Копировал Иванова

23398-07 46 Формат А4

Формат	Зона	Поз	Обозначение	Наименование	Кол. на исполн. ТС-565.02.000-										Примечание
					—	01	02	03	04	05	06	07	08	09	
				Документация											
А3			ТС-565.02.000 СБ	Сборочный чертеж											
А4			ТС-565 Д	Технические требования											
				Сборочные единицы											
А4		1	ТС-565.02.100	Корпус фильтра	1										
			-01	Корпус фильтра		1									
			-02	Корпус фильтра			1								

Исполнения 10...13 см. листы 5 и 6

Изм	Лист	№ докум	Подп.	Дата	ТС-565.02.000			
Разраб.		Голубева		11.87	Фильтр	Лит	Лист	Листов
Провер.		Блохина		11.87			1	6
Рук. бр.		Крившич		11.87		Институт Энергомонтажпроект Ленинградский филиал		
Н. контр.		Паутов		11.87				
Утв.		Соколов		11.87				

Коп. Иванова

Формат А4

Инв. № подл.	Подп. и дата	Взам. инв. №	Инв. № дубл.	Подп. и дата

Формат	Зона	Поз	Обозначение	Наименование	Кол. на исполн. ТС-565.02.000-										Примечание
					-	01	02	03	04	05	06	07	08	09	
А4		1	ТС-565.02.100 -03	Корпус фильтра				1							
			-04	Корпус фильтра					1						
			-05	Корпус фильтра						1					
			-06	Корпус фильтра							1				
			-07	Корпус фильтра								1			
			-08	Корпус фильтра									1		
			-09	Корпус фильтра										1	
				Детали											
А3		2	ТС-565.02.001	Хомут	2										
			-01	Хомут		2									
			-02	Хомут			2								
			-03	Хомут				2							
			-04	Хомут					2						
			-05	Хомут						2					

23395-07 47

Вх. 32044 л. 47

Изм	Лист	№ докум.	Подп.	Дата	ТС-565.02.000	Лист
						2

Формат А4

Формат	Зона	Поз.	Обозначение	Наименование	Кол. на исполн. ТС-565.02.000-										Примечание
					—	01	02	03	04	05	06	07	08	09	
А3		2	ТС-565.02.001 -06	Хомут							2				
			-07	Хомут								2			
			-08	Хомут									2		
			-09	Хомут										2	
А3		3	ТС-565.02.002	Сетка	1										
			-01	Сетка		1									
			-02	Сетка			1								
			-03	Сетка				1							
			-04	Сетка					1						
			-05	Сетка						1					
			-06	Сетка							1				
			-07	Сетка								1			
			-08	Сетка									1		
			-09	Сетка										1	

Изм	Лист	№ докум	Подп	Дата	ТС-565.02.000	Лист 3

Формат А

Инв № подл	Подп. и дата	Взам инв №	Инв № дубл.	Подп. и дата

Формат	Зона	Поз.	Обозначение	Наименование	Кол. на исполн. ТС-565.02.000-										Примечание
					—	01	02	03	04	05	06	07	08	09	
				Стандартные изделия											
				Болты по ГОСТ 7798-70											
		4		М10×35.46.016	2	2	2	2	2						
		5		М12×35.46.016						2	2	2	2	2	
				Гайки по ГОСТ 5915-70											
				М10.5.016	2	2	2	2	2						
				М12.5.016						2	2	2	2	2	

Изм	Лист	№ докум	Подп.	Дата	ТС-565.02.000	Лист 4

Формат А4

23398-07

Вх. 32044 л. 48

Формат	Зона	Поз.	Обозначение	Наименование	Кол. на исполн. ТС-565.02.000- 10	11	12	13							Примечание
				Документация											
А3			ТС-565.02.000СБ	Сборочный чертеж											
А4			ТС-565 Д	Технические требования											
				Сборочные единицы											
А4		1	ТС-565.02.100 -10	Корпус фильтра	1										
			-11	Корпус фильтра		1									
			-12	Корпус фильтра			1								
			-13	Корпус фильтра				1							
				Детали											
А3		2	ТС-565.02.001 -10	Хомут	2										
			-11	Хомут		2									

Изм	Лист	№ докум.	Подп	Дата	ТС-565.02.000	Лист 5

Формат А4

Инв. № подл.	Подп. и дата	Взам. инв. №	Инв. № дубл.	Подп. и дата

Формат	Зона	Поз.	Обозначение	Наименование	Кол. на исполн ТС-565.02.000- 10	11	12	13							Примечание
А3		2	ТС-565.02.001 -12	Хомут			2								
			-13	Хомут				2							
А3		3	ТС-565.02.002 -10	Сетка	1										
			-11	Сетка		1									
			-12	Сетка			1								
			-13	Сетка				1							
				Стандартные изделия											
		5		Болт М12×35.46.016 ГОСТ 7798-70	2	2	2	2							
		6		Гайка М12.5.016 ГОСТ 5915-70	2	2	2	2							

Вх. 32044 л. 49

23398-07 49

Изм	Лист	№ докум.	Подп.	Дата	ТС-565.02.000	Лист 6

ТС-565.02.000СБ

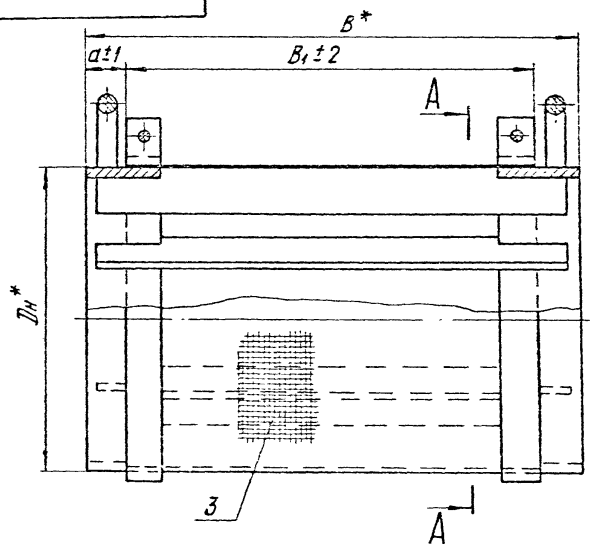

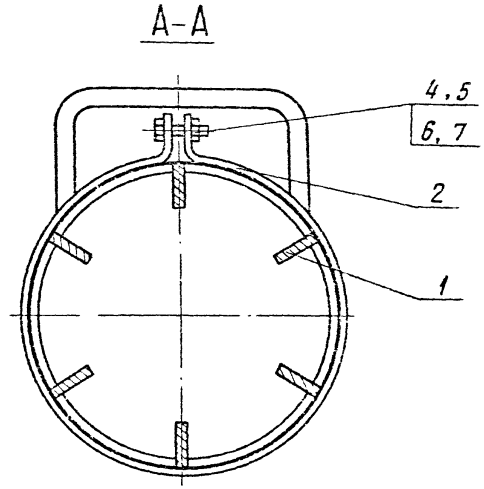

Размеры в мм

Обозначение	Dн*	B*	B1	a	Масса, кг
ТС-565.02.000	159	250	200	25±1	3,9
-01	219				5,1
-02	273	280	230		6,6
-03	325	300	250		8,8
-04	377	320	270		10,6
-05	426	400	350		14,8
-06	530	500	430	35±1	23,1
-07	630	550	480		27,6
-08	720	600	530		43,4
-09	820	650	580		52,6
-10	920	700	630		52,3
-11	1020	750	680		58,9
-12	1220	800	770		113,6
-13	1420	850	780		116,7

* Размеры для справок.

Вс.32044 л.50

ТС-565.02.000СБ

Изм.	Лист	№ докум.	Подп.	Дата
Разраб.		Голубева		10.87
Пров.		Брахина		10.87
Гл. спец.		Кривицкий		11.87
Н. контр.		Поутов		11.87
Утв.		Соколов		11.87

Фильтр
Сборочный чертеж

Лит.	Масса	Масштаб
	См. табл.	—
Лист	Листов 1	

Институт Энергомонтажпроект
Ленинградский филиал

Формат	Зона	Поз.	Обозначение	Наименование	Кол. на исполн. ТС-565.02.100-										Примеч.
					–	01	02	03	04	05	06	07	08	09	
				Документация											
А3			ТС-565.02.100 СБ	Сборочный чертеж											
А4			ТС-565 Д	Техническое требования											
				Детали											
А3		1	ТС-565.02.101	Кольцо	2										
			– 01	Кольцо		2									
			– 02	Кольцо			2								
			– 03	Кольцо				2							
			– 04	Кольцо					2						

Исполнения 10. 13 см. лист 3

Изм	Лист	№ докум.	Подп.	Дата
Разраб.	Голубева			09.87
Провер.	Блохина			10.87
Рук. гр.	Кривицкий			10.87
Н. контр.	Пайтов			11.87
Утв.	Соколов			11.87

Кап. Иванова

ТС-565.02.100 СБ

Корпус фильтра

Лит.	Лист	Листов
	1	3

Институт Энергомонтажпроект Ленинградский филиал

Формат А4

Инв. № подл.	Подп. и дата	Взам. инв. №	Инв. № дубл.	Подп. и дата

Формат	Зона	Поз.	Обозначение	Наименование	Кол. на исполн. ТС-565.02.100-										Примеч.
					–	01	02	03	04	05	06	07	08	09	
А3		1	ТС-565.02.101	– 05 Кольцо						2					
				– 06 Кольцо							2				
				– 07 Кольцо								2			
				– 08 Кольцо									2		
				– 09 Кольцо										2	
А3		2	ТС-565.02.102	Ребро	6										
			– 01	Ребро		6									
			– 02	Ребро			6								
			– 03	Ребро				8							
			– 04	Ребро					8						
			– 05	Ребро						10					
			– 06	Ребро							12				
			– 07	Ребро								12			
			– 08	Ребро									14		
			– 09	Ребро										14	
А4		3	ТС-565.00.002	Ручка	2	2	2	2	2	2					
			– 01	Ручка							2	2	2	2	

Инв. № 32044 т.51

Изм	Лист	№ докум.	Подп.	Дата

ТС-565.02.100

Лист 2

Формат А4

Формат	Зона	Поз.	Обозначение	Наименование	Кол. на исполн. ТС-565.02.100- 10	11	12	13	Примечание
				Документация					
А3			ТС-565.02.100СБ	Сборочный чертеж					
А4			ТС-565Д	Технические требования					
				Детали					
А3		1	ТС-565.02.101 -10	Кольцо	2				
			-11	Кольцо		2			
			-12	Кольцо			2		
			-13	Кольцо				2	
А3		2	ТС-565.02.102 -10	Ребро	16				
			-11	Ребро		16			
			-12	Ребро			18		
			-13	Ребро				20	
А4		3	ТС-565.00.002 -01	Ручка	2	2	2	2	

Изм	Лист	№ докум.	Подп.	Дата

ТС-565.02.100

Лист 3

Формат А4

200 20 999-01

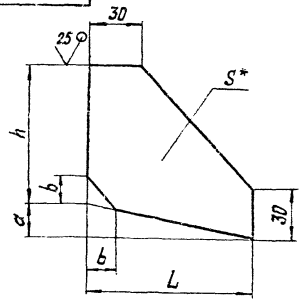

Размеры в мм

Обозначение	L	h	S*	a	b	Масса, кг
ТС-566.02.003	100	85	13	20	18	0,7
-01		100				0,8
-02		90	17			1,0
-03	120	115		25	22	1,4
-04	125	125		26	25	1,5
-05	145	140		30	28	1,9
-06	175	150		35	32	2,4

1. * Размер для справок.
2. $\pm \frac{IT14}{2}$.
3. Допускается для трубопроводов Ру≤1,6МПа, применение стали марки 20 ГОСТ1050-74.

Изм	Лист	№ докум.	Подп.	Дата
Разраб		Блохина		05.87
Пров		Голубева		05.87
Т. контр				
Рук. бр		Крибшич		10.87
Н. контр		Паутов		
Утв		Соколов		

ТС-566.02.003 Вх.32044л.52

Ребро

Лит	Масса	Масштаб
	Сн табл	—

Лист | Листов 1

Сталь 20К ГОСТ 5520-79

Институт Энергоэнергоэкспроект Ленинградский филиал

Инв. № подл. | Подп. и дата | Взам. инв. № | Инв. № дубл. | Подп. и дата

Кол. Ивачова

23398-07 52 Формат А4

ТС-565.02.100СБ

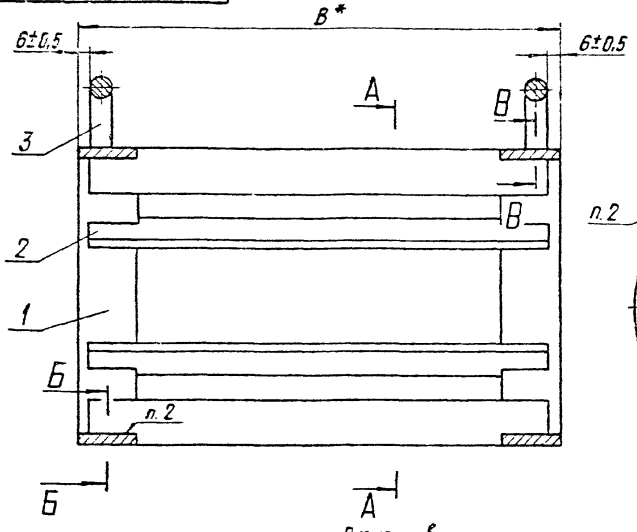

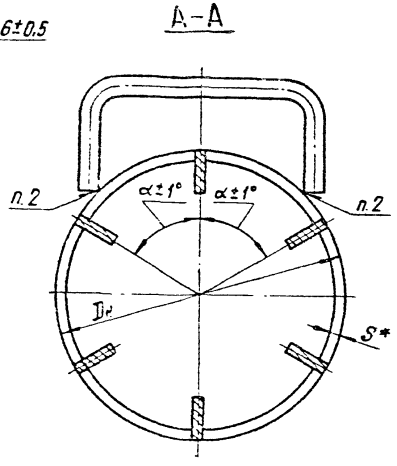

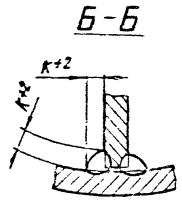

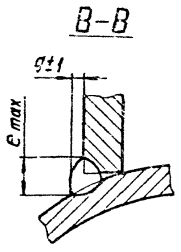

Размеры в мм

Обозначение	Dн*	S*	B*	к	e	g	Кол. ребер	α ± 1°	Масса, кг
ТС-565.02.100	159	5	250	6	14	2	6	60°	2.9
-01	219	6			12				3.8
-02	273	7	280	8	10	4	8	45°	4.8
-03	325	8	300		9				6.6
-04	377	9	320	9	8				8.0
-05	426		400				10	36°	11.3
-06	530	7	500	8	14	8	12	30°	18.2
-07	630		550						21.0
-08	720	8	600		12	10	14	25°43'	35.3
-09	820		650						42.6
-10	920		700			12	16	22°30'	50.4
-11	1020		750						55.0
-12	1220	9	800	10			18	20°	95.5
-13	1420		850	14	14	14	20	18°	125.4

1. * Размеры для справок.
2. Сварка ручная дуговая, электрод Э42А ГОСТ 9467-75.
3. Методы и объем контроля качества сварных соединений по СНиП 3.05.03-85.

Вое.32044 л.53

				ТС-565.02.100 СБ	
					Лит. / Масса / Масштаб
Изм.	Лист	№ докум.	Подп.	Дата	
Разраб.		Голубева		12.87	См. табл. / —
Пров.		Блохина		12.87	
					Лист / Листов 1
Рук. бр.		Крившич		11.87	
Н. контр.		Паутов		11.87	Институт Энергомонтажпроект Ленинградский филиал
Утв.		Соколов		11.87	

Инв. № подл. | Подп. и дата | Взам. инв. № | Инв. № дубл. | Подп. и дата

23398-07 53 Формат А3

ТС-565.02.101

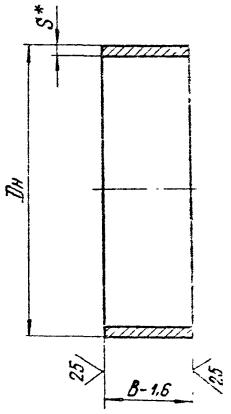

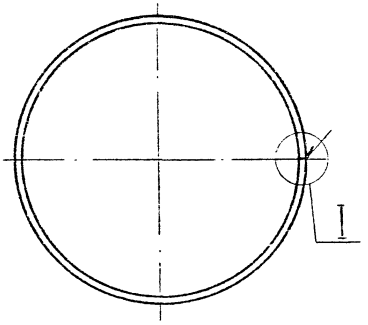

I
M1:1

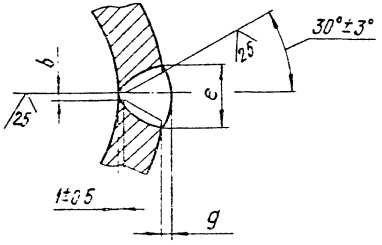

Размеры в мм

Обозначение	Дн	S*	B-1,6	b Номин.	b Пред. откл.	e Номин.	e Пред. откл.	g Номин.	g Пред. откл.	Материал	Масса, кг
ТС-565.02.101	159*	4,5	50	–	–	–	–	–	–	Труба Т $\frac{Дн\times S\ ГОСТ\ 10704-76}{ВСт3сп5\ ГОСТ\ 10705-80}$	0,86
-01	219*	6									1,58
-02	273*	7									2,30
-03	325*	8									3,13
-04	377*	9									4,08
-05	426*										4,63
-06	530	7	60	1,5	+0,5	12	+3	1,5	+1,5 -1,0	Лист $\frac{Б\text{-}ПН\text{-}S\ ГОСТ\ 19903-74}{ВСт3сп5\ ГОСТ\ 14637-79}$	5,44
-07	630		75								8,09
-08	720	8		2,0	+1,0	13					10,56
-09	820										12,04
-10	920										13,52
-11	1020										15,01
-12	1220	9				16	+4	2,0	+2,0 -1,5		20,20
-13	1420										23,44

1. * Размеры для справок.
2. Предельные отклонения размера Дн для исполнений -06 ..13 ± $\frac{t_2}{2}$.
3. Электрод Э42А ГОСТ 9467-75.
4. Методы и объем контроля качества сварного шва по СНиП3.05.03-85.

Рос. 32044 л. 54

Изм	Лист	№ докум	Подп	Дата
Разраб		Голубева	[illegible]	05.87
Пров		Блохина	[illegible]	05.87
Рук бр		Кривицкий	[illegible]	11.87
Н. контр		Паутов	[illegible]	[illegible]
Утв		[illegible]	[illegible]	[illegible]

ТС-565.02.101

Кольцо

См табл.

Лит	Масса	Масштаб
	См табл.	—

Лист | Листов 1

Институт

ТС-565.02.102

50 (√)

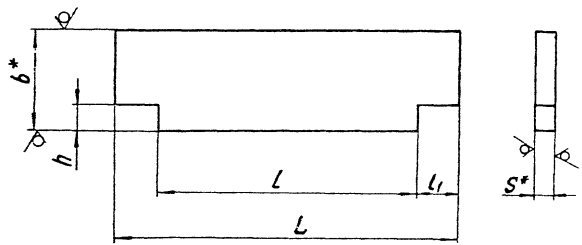

Размеры в мм

Обозначение	L	l	l_1	b*	h	S*	Масса, кг
ТС-565.02.102	240	150	45	25	6	4	0,16
-01							0,18
-02	270	180			8		0,20
-03	290	200					0,22
-04	310	220			10		0,23
-05	390	300			8	6	0,54
-06	490	380	55	30			0,67
-07	540	420	60				0,74
-08	590	470		40		8	1,44
-09	640	520					1,56
-10	690	570					1,80
-11	740	620					1,81
-12	790	670		50	10	10	3,05
-13	840	720					3,20

1. * Размеры для справок.
2. $\pm \frac{t_2}{2}$.

Вх. 32044 л. 55

Изм	Лист	№ докум.	Подп.	Дата
Разраб.		Голубева		10.87
Пров.		Блохина		10.87
Рук. гр.		Кривцич		10.87
Н. контр.		Паутов		11.87
Утв.		Соколов		

Ребро

ТС-565.02.102

Лит	Масса	Масштаб
	См. табл	—
Лист	Листов 1	

Полоса S×b ГОСТ 103-76 / Ст3сп5 ГОСТ 535-79

Институт Энергомонтажпроект Ленинградский филиал

Нол Иванова

83398-07 55

Формат А3

ТС-565.02.001

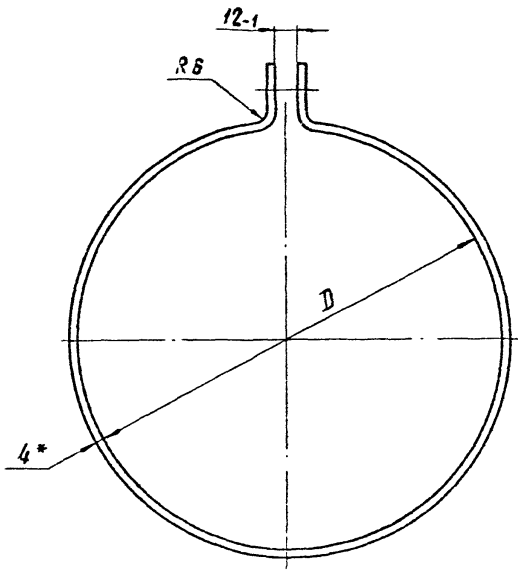

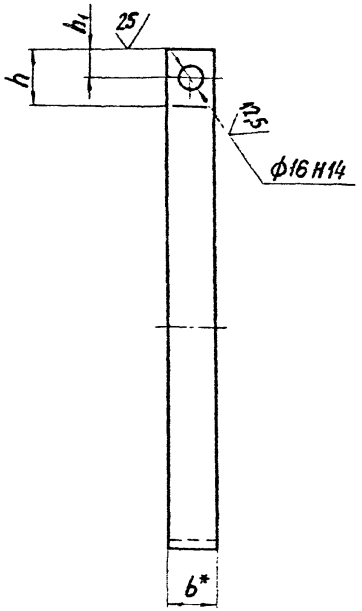

Размеры в мм

Обозначение	D	h	h_1	b*	Длина развертки*	Масса, кг
ТС-565.02.001	162	30	15	25	569	0,45
-01	222				758	0,60
-02	275				924	0,72
-03	328				1090	0,86
-04	380				1254	0,99
-05	428				1404	1,11
-06	532				1731	1,36
-07	632	40	20	30	2065	1,94
-08	722				2348	2,21
-09	820				2655	2,50
-10	922				2976	2,80
-11	1022				3290	3,10
-12	1222				3918	3,70
-13	1422				4546	4,28

1. * Размеры для справок.
2. $\pm \frac{t_2}{2}$.

Вос.32044 л.56

Изм	Лист	№ докум.	Подп.	Дата
Разраб.		Голубева		09.87
Пров.		Блохина		09.87
Рук. гр.		Кравцова		09.87
Н. контр.		Паутов		09.87
Утв.		Соколов		09.87

Кол. Иванова

ТС-565.02.001

Хомут

Полоса 4×6 ГОСТ 103-76 / Вст3сп5 ГОСТ 535-79

Лит.	Масса	Масштаб
	См. табл.	—
Лист	Листов 1	

Институт Энергомонтажпроект Челябинский филиал

23536-07 56

Формат А3

ТС-565.02.002

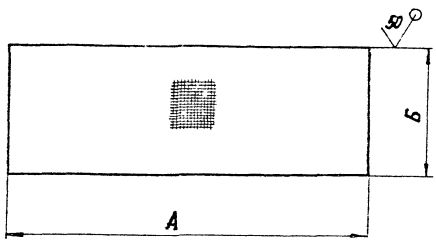

Размеры в мм

Обозначение	А	Б	Масса, кг
ТС-565.02.002	550	200	0,5
-01	740		0,7
-02	910	230	1,0
-03	1100	250	1,3
-04	1255	270	1,6
-05	1410	350	2,4
-06	1735	430	3,6
-07	2050	480	4,7
-08	2355	530	5,9
-09	2680	580	7,4
-10	2990	630	9,0
-11	3310	680	10,8
-12	3935	770	14,4
-13	4565	780	17,0

1. Допускается применение сетки 6-1,2 НУ ГОСТ 3826-82.
2. Неуказанные предельные отклонения размеров - t_3.

Вх. 32044 л.57

					ТС-565.02.002			
Изм	Лист	№ докум	Подп.	Дата	Сетка	Лит	Масса	Масштаб
Разраб		Голубева		09.87			См. табл.	—
Провер		Блохина		09.87		Лист	Листов 1	
Рук. бр		Крившич		09.87	Сетка 7-1,8 НУ ГОСТ 3826-82	Институт Энергомонтажпроект Ленинградский филиал		
Н.контр		Паутов						
Утв		Соколов						

Коп. Иванова 23398-07 57 Формат А3

ТС-565.00.003

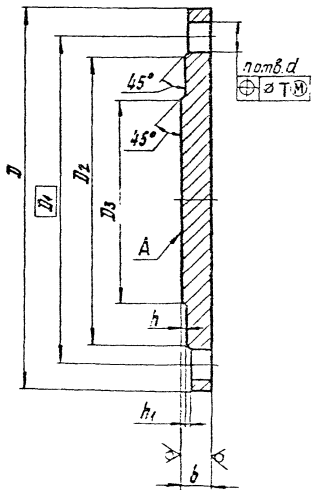

Размеры в мм

Обозначение	Условное давление Ру, МПа (кгс/см²)	Условный проход Dу	D	D1	D2	D3	b	h	h1	d	T	Кол. отв. n	Масса, кг
ТС-565.00.003	2,5(25)	200	360	310	278	196	26	2	3	28	4	12	17,5
-01		250	425	370	335	244	30			32	5		28,9
-02		300	485	430	390	294	34	3	4			16	42,0
-03		400	610	550	505	390	40			35			81,1
-04		450	660	600	555	440	42					20	100,3
-05		500	730	660	615	490	48			42	6		140,2
-06		600	840	770	720	590	50	4	5				194,5
-07	1,6 (16)	200	335	295	268	196	20	2	3	24	4	12	11,5
-08		250	405	355	320	244	24			28			19,7
-09		300	460	410	378	294	28	3	4				29,6
-10		400	580	525	490	390	34			32	5	16	59,9
-11		450	640	585	550	440	38					20	81,0
-12		500	710	650	610	490	40			35			102,7
-13		600	840	770	720	590	45	4	5	42	6		162,0
-14	1,0 (10)	200	335	295	268	196	16	2	3	24	4	8	9,1
-15		250	390	350	320	244	18					12	14,3
-16		300	440	400	370	294	20	3	4				19,9
-17		400	555	515	482	390	26			28		20	44,4
-18		450	615	565	532	440	28						57,5
-19		500	670	620	585	490	30						74,3
-20		500	730	725	685	590	34	4	5	32	5		119,3

1. $h14$; $H14$; $\pm \frac{IT14}{2}$.

2. Допуск плоскостности поверхности А по 12 степени точности ГОСТ 24643-81.

Вас 32044 л. 58

| | | | | | |

Формат	Зона	Поз	Обозначение	Наименование	Кол. на исполн. ТС-566.00.000 –										Примечание
					–	01	02	03	04	05	06	07	08	09	
				Документация											
А3			ТС-566.00.000 СБ	Сборочный чертеж											
А4			ТС-565 Д	Технические требования											
				Сборочные единицы											
А4		1	ТС-556.01.000	Корпус	1										
			–01	Корпус		1									

Исполнения: 10...19 см. листы 8...13
20...23 см. листы 14...17

Изм	Лист	№ докум	Подп	Дата	ТС-566.00.000		
Разраб	Блохина			10.87	Грязевик горизонтальный Ду от 500 до 1400 мм	Лит.	Лист 1 / Листов 17
Провер.	Крившич			11.87			
Гл. констр.	Соколов			11.87		Институт Энергомонтажпроект Ленинградский филиал	
Н. контр.	Паутов			11.87			
Утв.	Горбачев			11.87			

Коп. Иванова

Формат А4

Инв. № подл.	Подп. и дата	Взам. инв. №	Инв. № дубл.	Подп. и дата

Формат	Зона	Поз.	Обозначение	Наименование	Кол. на исполн. ТС-566.00.000 –										Примечание
					–	01	02	03	04	05	06	07	08	09	
А4		1	ТС-566.01.000 –02	Корпус			1								
			–03	Корпус				1							
			–04	Корпус					1						
			–05	Корпус						1					
			–06	Корпус							1				
			–07	Корпус								1			
			–08	Корпус									1		
			–09	Корпус										1	
А4		2	ТС-566.02.000	Переход с фланцами	1										
			–01	Переход с фланцами		1									
			–02	Переход с фланцами			1								
			–03	Переход с фланцами				1							
			–04	Переход с фланцами					1						
			–05	Переход с фланцами						1					
			–06	Переход с фланцами							1				
			–07	Переход с фланцами								1			

23396-07 59

Вх. 32044 л. 59

Изм	Лист	№ докум.	Подп.	Дата	ТС-566.00.000	Лист 2

Формат А4

Формат	Зона	Поз.	Обозначение	Наименование	Кол. на исполн. ТС-566 00 000-										Примечание
					-	01	02	03	04	05	06	07	08	09	
А4		2	ТС-566.02.000 -08	Переход с фланцами									1		
			-09	Переход с фланцами										1	
А4		3	ТС-565 02 000 -06	Фильтр	2										
			07	Фильтр		2									
			-08	Фильтр			2								
			-09	Фильтр				2							
			-10	Фильтр					2						
			-11	Фильтр						2					
			-12	Фильтр							2				
			-13	Фильтр								2			
				Детали											
А4		4	ТС-566 00 001	Кольцо									1		
			-01	Кольцо	1										
			-02	Кольцо										1	

Изм.	Лист	№ докум.	Подп.	Дата	ТС-566.00.000	Лист 3

Формат А4

Подп. и дата | Взам. инв. № | Инв. № дубл. | Подп. и дата

Формат	Зона	Поз.	Обозначение	Наименование	Кол. на исполн. ТС-566 00 000-										Примечание
					-	01	02	03	04	05	06	07	08	09	
А4		4	ТС-566.00 001 -03	Кольцо		1									
			-05	Кольцо			1								
			07	Кольцо				1							
			-09	Кольцо					1						
			-11	Кольцо						1					
			-13	Кольцо							1				
			-16	Кольцо								1			
А4		5	ТС-566 00 002	Прокладка									2		
			-01	Прокладка	2										
			-02	Прокладка										2	
			-03	Прокладка		2									
			-05	Прокладка			2								
			-07	Прокладка				2							
			-09	Прокладка					2						

Инв. 32044 ч.60

Изм.	Лист	№ докум.	Подп.	Дата	ТС-566.00.000	Лист 4

Формат А4

Формат	Зона	Поз	Обозначение	Наименование	Кол. на исполн ТС-566.00.000-										Примечание
					-	01	02	03	04	05	06	07	08	09	
А4		5	ТС-566.00.002-11	Прокладка						2					
			-13	Прокладка							2				
			-16	Прокладка								2			
А3		6	ТС-566.00.003-01	Заглушка	1	1									
			02	Заглушка			1	1	1						
			-03	Заглушка						1	1	1			
			08	Заглушка									1	1	
				Стандартные изделия											
		7		Прокладки по ГОСТ 15180-70											
				Прокладка Б-250-22	1	1									
				Прокладка Б-300-22			1	1	1						
				Прокладка Б-400-22						1	1	1			
				Прокладка Б-250-16									1	1	

Изм	Лист	№ докум.	Подп.	Дата	ТС-566.00.000	Лист 5

Формат А4

Инв. № подл. | Подп. и дата | Взам. инв. № | Инв. № дубл. | Подп. и дата

Формат	Зона	Поз	Обозначение	Наименование	Кол. на исполн ТС-566.00.000-										Примечание
					-	01	02	03	04	05	06	07	08	09	
				Болты по ГОСТ 7798-70											
		9		М24×90.46									12	12	
		10		М27×110.46	12	12	16	16	16						
		11		М30×100.46						16	16	16			
		12		М36×110.46									24	28	
		13		М42×120.46	24										
		14		М48×140.48		28									
				Болты по ГОСТ 10602-72											
		15		М52×150.05			28	32	32						
		16		М56×150.05						36	36				
		17		М64×160.05								44			
				Гайки по ГОСТ 5915-70											
		19		М24.5									12	12	
		20		М27.5	12	12	16	16	16						
		21		М30.5						16	16	16			

Инв. № 3204 Инв. 61

Изм	Лист	№ докум.	Подп.	Дата	ТС-566.00.000	Лист 6

Формат А4

Формат	Зона	Поз.	Обозначение	Наименование	Кол. на исполн ТС-566.00.000-										Примечание
					–	01	02	03	04	05	06	07	08	09	
				Гайки по ГОСТ 5915-70											
		22		М36.5									24	28	
		23		М42.5	24										
		24		М48.5		28									
				Гайки по ГОСТ 10605-72											
		25		М52.20			28	32	32						
		26		М56.20						36	36				
		27		М64.20								44			

Изм	Лист	№ докум	Подп.	Дата	ТС-566.00.000	Лист 7

Формат А4

Инв. № подл	Подп. и дата	Взам. инв. №	Инв. № дубл	Подп. и дата

Формат	Зона	Поз.	Обозначение	Наименование	Кол. на исполн ТС-566.00.000-										Примечание
					10	11	12	13	14	15	16	17	18	19	
				Документация											
А3			ТС-566.00.000 СБ	Сборочный чертеж											
А4			ТС-565.Д	Технические требования											
				Сборочные единицы											
А4		1	ТС-566.01.000 -10	Корпус	1										
			-11	Корпус		1									
			-12	Корпус			1								
			-13	Корпус				1							
			-14	Корпус					1						
			-15	Корпус						1					
			-16	Корпус							1				
			-17	Корпус								1			
			-18	Корпус									1		

Инв. № 32044 г. 82

Изм	Лист	№ докум	Подп.	Дата	ТС-566.00.000	Лист 8

Формат А4

Формат	Зона	Поз.	Обозначение	Наименование	Кол. на исполн. ТС-566.00.000- 10	11	12	13	14	15	16	17	18	19	Примечание
А4		1	ТС-566.01.000 -19	Корпус										1	
А4		2	ТС-566.02.000 -10	Переход с фланцами	1										
			-11	Переход с фланцами		1									
			-12	Переход с фланцами			1								
			-13	Переход с фланцами				1							
			-14	Переход с фланцами					1						
			15	Переход с фланцами						1					
			-16	Переход с фланцами							1				
			-17	Переход с фланцами								1			
			-18	Переход с фланцами									1		
			-19	Переход с фланцами										1	
А4		3	ТС-565.02.000 -06	Фильтр							2				
			-07	Фильтр								2			
			-08	Фильтр	2								2	2	

Изм	Лист	№ докум	Подп.	Дата	ТС-566.00.000	Лит.

Формат А4

Инв. № подл.	Подп. и дата	Взам. инв. №	Инв. № дубл.	Подп. и дата

Формат	Зона	Поз.	Обозначение	Наименование	Кол. на исполн. ТС-566.00.000- 10	11	12	13	14	15	16	17	18	19	Примечание
А4		3	ТС-565.02.000 -09	Фильтр		2									
			-10	Фильтр			2								
			-11	Фильтр				2							
			-12	Фильтр					2						
			-13	Фильтр						2					
				Детали											
А4		4	ТС-566.00.001	Кольцо							1				
			-02	Кольцо								1			
			-04	Кольцо	1								1		
			-06	Кольцо		1								1	
			-08	Кольцо			1								
			-10	Кольцо				1							
			-12	Кольцо					1						
			-14	Кольцо						1					

23398-07 63 Ф.а. 320/44 ч. 63

Изм	Лист	№ докум	Подп.	Дата	ТС-566.00.000	Лист 10

Формат А4

Поз.	Поз.	Поз.	Обозначение	Наименование	Кол. на исполн. ТС-566.00.000-										Примечание
					10	11	12	13	14	15	16	17	18	19	
А4		5	ТС-566.00.002	Прокладка							2				
			-02	Прокладка								2			
			-04	Прокладка	2								2		
			-06	Прокладка		2								2	
			-08	Прокладка			2								
			-10	Прокладка				2							
			-12	Прокладка					2						
			-14	Прокладка						2					
А3		6	ТС-565.00.003 -09	Заглушка	1	1	1								
			-10	Заглушка				1	1	1					
			-15	Заглушка							1	1			
			-16	Заглушка									1	1	

Изм	Лист	№ докум	Подп	Дата	ТС-566.00.000	Лист 11

Формат А4

Инв. № подл. | Подп. и дата | Взам. инв. № | Инв. № дубл. | Подп. и дата

Поз.	Поз.	Поз.	Обозначение	Наименование	Кол. на исполн. ТС-566.00.000-										Примечание
					10	11	12	13	14	15	16	17	18	19	
				Стандартные изделия											
		7		Прокладки по ГОСТ 15180-70											
				Прокладка Б-300-16	1	1	1								
				Прокладка Б-400-16				1	1	1					
				Прокладка Б-250-10							1	1			
				Прокладка Б-300-10									1	1	
				Болты по ГОСТ 7798-70											
		8		М20×70.46							12	12	12	12	
		9		М24×90.46	12	12	12								
		10		М27×110.46				16	16	16					
		11		М30×100.46							24	28	28		
		12		М36×110.46										32	
		13		М42×120.46	28										

Изм	Лист	№ докум	Подп	Дата	ТС-566.00.000	Лист 12

Формат А4

Инв. № 32044 и 64

Формат	Зона	Поз.	Обозначение	Наименование	Кол. на исполн. ТС-566.00.000- 10	11	12	13	14	15	16	17	18	19	Примечание
		14		Болты по ГОСТ 7798-70 М48×140.46		32	32	36							
				Болты по ГОСТ 10602-72											
		15		М52×150.05					40						
		16		М56×150.05						44					
				Гайки по ГОСТ 5915-70											
		18		М20.5							12	12	12	12	
		19		М24.5	12	12	12								
		20		М27.5				16	16	16					
		21		М30.5							24	28	28		
		22		М36.5										32	
		23		М42.5	28										
		24		М48.5		32	32	36							
				Гайки по ГОСТ 10605-72											
		25		М52.20					40						
		26		М56.20						44					

Изм	Лист	№ докум.	Подп.	Дата	ТС-566.00.000	Лист 13

Формат А4

Инв. № подл.	Подп. и дата	Взам. инв. №	Инв. № дубл.	Подп. и дата

Формат	Зона	Поз.	Обозначение	Наименование	Кол. на исполн. ТС-566.00.000- 20	21	22	23	Примечание
				Документация					
А3			ТС-566.00.000 СБ	Сборочный чертеж					
А4			ТС-565 Д	Технические требования					
				Сборочные единицы					
А4		1	ТС-566.01.000 -20	Корпус	1				
			-21	Корпус		1			
			-22	Корпус			1		
			-23	Корпус				1	
А4		2	ТС-566.02.000 -20	Переход с фланцами	1				
			-21	Переход с фланцами		1			
			-22	Переход с фланцами			1		
			-23	Переход с фланцами				1	

Изм	Лист	№ докум.	Подп.	Дата	ТС-566.00.000	Лист 14

Формат А4

3.503-10.87
Ал 32044-1.65
65

Формат	Зона	Поз	Обозначение	Наименование	Кол. на исполн. ТС-566.00.000- 20	21	22	23	Примечание
А4		3	ТС-565.02.000 -10	Фильтр	2				
			-11	Фильтр		2			
			-12	Фильтр			2		
			-13	Фильтр				2	
				Детали					
А4		4	ТС-566.00.001 -08	Кольцо	1				
			-10	Кольцо		1			
			-12	Кольцо			1		
			-15	Кольцо				1	
А4		5	ТС-566.00.002 -08	Прокладка	2				
			-10	Прокладка		2			
			-12	Прокладка			2		
			-15	Прокладка				2	

Изм	Лист	№ докум	Подп	Дата	ТС-566.00.000	Лист 15

Формат А4

Инв № подл	Подп и дата	Взам инв №	Инв № дубл	Подп и дата

Формат	Зона	Поз	Обозначение	Наименование	Кол. на исполн. ТС-566.00.000- 20	21	22	23	Примечание
А3		6	ТС-565.00.003 -16	Заглушка	1				
			-17	Заглушка		1	1	1	
				Стандартные изделия					
		7		Прокладки по ГОСТ 15180-70					
				Прокладка Б-300-10	1				
				Прокладка Б-400-10		1	1	1	
				Болты по ГОСТ 7798-70					
		8		М20×70.46	12				
		9		М24×90.46		16	16	16	
		12		М36×110.46	32				
		13		М42×120.46		36			
		14		М48×140.46			40	44	

Инв. 32044 ч. 66

Изм	Лист	№ докум	Подп	Дата	ТС-566.00.000	Лист 16

Формат А4

Обозначение	Наименование	Кол. на испол. ТС-566.00.000- 20	21	22	23	Примечание
	Гайки по ГОСТ 5915-70					
18	М20.5	12	—	—		
19	М24.5		16	16	16	
22	М36.5	32				
23	М42.5		36			
24	М48.5			40	40	

Изм.	Лист	№ докум.	Подп.	Дата

ТС-566.00.000

Лист 17

Формат А4

Инв. № подл. | Подп. и дата | Взам. инв. № | Инв. № дубл. | Подп. и дата

ТС-566.02.004

√(√)

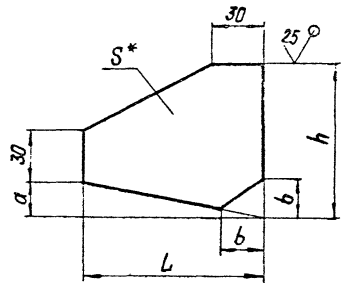

Размеры в мм

Обозначение	L	h	S*	a	b	Масса, кг
ТС-566.02.004	100	85	13	18	22	0.6
-01		100		20		0.7
-02		90	17			0.9
-03		100				1.0
-04	120	115		25	25	1.3
-05	125	125		26	28	1.4
-06	145	140		30	32	1.8
-07	175	150		37		2.3

1. * Размеры для справок.
2. $\pm \frac{IT14}{2}$.
3. Допускается для трубопроводов Ру ≤ 1,6 МПа применение стали марки 20 ГОСТ 1050-74.

Изм.	Лист	№ докум.	Подп.	Дата
Разраб.		Блохина		09.87
Пров.		Голубева		09.87
Т.контр.				
Рук. бр.		Кривцич		09.87
Н.контр.		Паутов		11.87
Утв.		Соколов		11.87

ТС-566.02.004 Фас 32044 л.67

Ребро

Лит.	Масса	Масштаб
	См. табл.	—
Лист	Листов 1	

Сталь 20К ГОСТ 5520-79

Институт Энергомонтажпроект Ленинградский филиал

Коп. Иванова

23398-07 67

Формат А4

ТС-566.00.000 СБ

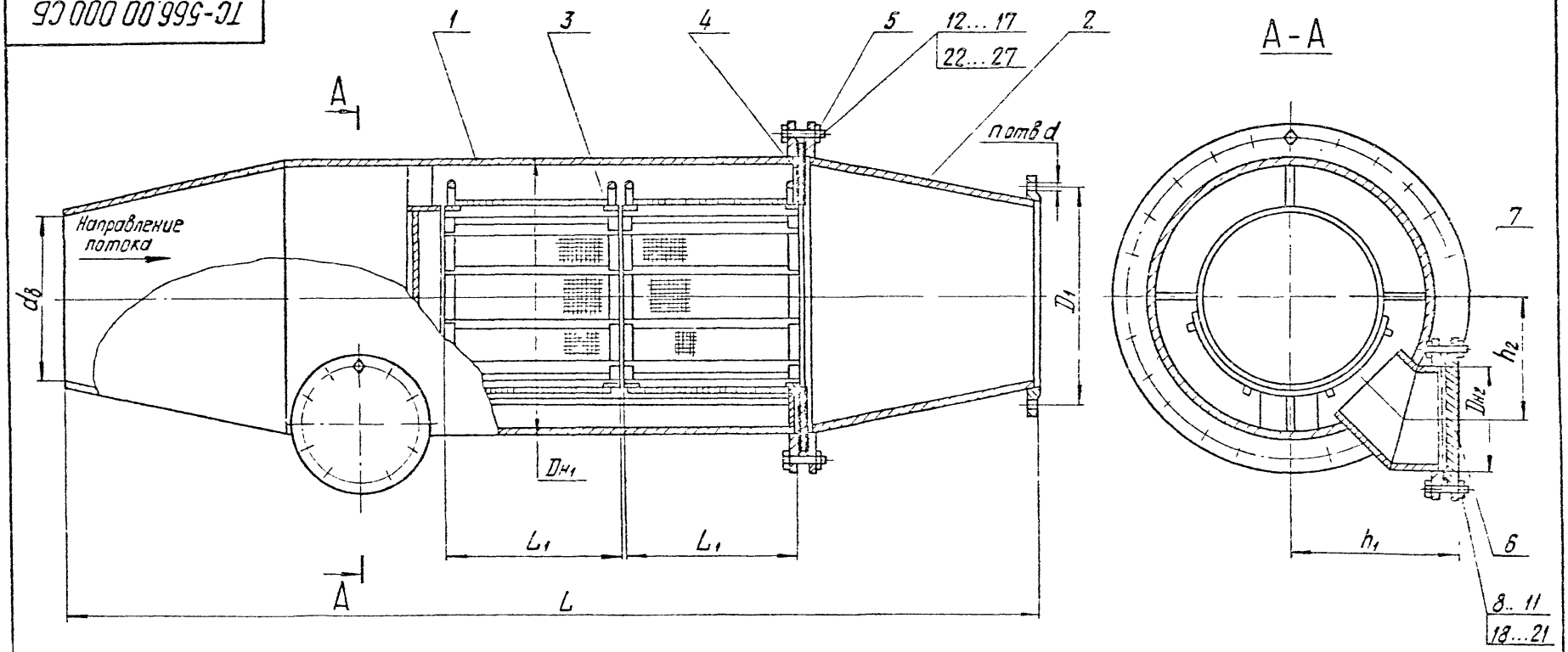

1. Размеры для справок.
2. На корпусе грязевика нанести стрелку, указывающую направление потока.

Таблицу исполнений см. листы 2 и 3

Вх. 32044 л. 68

					ТС-566.00.000 СБ	
Изм	Лист	№ докум	Подп		Грязевик горизонтальный Ду от 500 до 1400 мм Сборочный чертеж	Лит / Масса / Масштаб
Разраб		Блохина				См. табл. / —
Пров		Кривцун				Лист 1 / Листов 3
Т.контр						
Гл.конструктор		Соколов				Институт Энергосетьпроект
Н.контр		Пантов				
Утв		Давыдов				

Размеры в мм

Обозначение	Условное давление Ру, МПа (кгс/см²)	Условный проход Ду	$d_б$	$D_{н_1}$	$D_{н_2}$	D_1	L	L_1	h_1	h_2	d	Кол. отв. n	Масса, кг
ТС-566.00.000	2,5 (25)	500	514	820	273	660	2870	500	515	345	42	20	1240
-01		600	610	920		770	2980	550	550	380			1546
-02		700	698	1020	325	875	3220	600	605	415	48	24	2057
-03		800	798	1220		990	3780	650	675	485			2867
-04		900	896			1090	3432	700			56	28	2913
-05		1000	992	1420	426	1210	4082	750	790	565	62		4268
-06		1200	1192	1620		1420	4158	800	860	635		32	5246
-07		1400	1392	1820		1640	4260	850	930	705	66	36	6708
-08	1,6 (16)	500	514	820	273	650	2865	500	510	345	35	20	894
-09		600	614	920		770	2982	550	545	380	42		1117
-10		700	704	1020	325	840	3225	600	605	415		24	1488
-11		800	802	1220		950	3798	650	675	490			2126
-12		900	900			1050	3435	700				28	2043
-13		1000	1000	1420	426	1170	4090	750	790	570	48		3125
-14		1200	1196	1620		1390	4190	800	860	640	56	32	4266
-15		1400	1392	1820		1590	4292	850	930	710		36	4958

Продолжение

Размеры в мм

Обозначение	Условное давление Ру, МПа (кгс/см²)	Условный проход Ду	d_B	$D_{н_1}$	$D_{н_2}$	D_1	L	L_1	h_1	h_2	d	Кол. отв. n	Масса, кг
ТС-566.00.000-16	1,0 (10)	500	514	820	273	620	2805	500	515	345	28	20	730
-17		600	614	920		725	2902	550	550	380	32		863
-18		700	704	1020	325	840	3120	600	605	415		24	1135
-19		800	802	1220		950	3688	650	675	490	35		1710
-20		900	900			1050	3330	700				28	1704
-21		1000	1000	1420	426	1160	4000	750	790	570			2447
-22		1200	1198	1620		1380	4110	800	860	640	42	32	3339
-23		1400	1392	1820		1590	4210	850	930	710	48	36	3912

Формат	Зона	Поз.	Обозначение	Наименование	Кол. на исполн. ТС-566.01.000-										Примечание
					-	01	02	03	04	05	06	07	08	09	
			-----	Документация											
А3			ТС-566.01.000 СБ	Сборочный чертеж											
А4			ТС-565 Д	Технические требования											
				Сборочные единицы											
А4		1	ТС-565.01.100 -06	Перемычка	1										
			-07	Перемычка		1									
			-08	Перемычка			1								

Исполнения. 10...19 см. листы 7...12
20...23 см. листы 13...15

Изм.	Лист	№ докум.	Подп.	Дата	ТС-566.01.000		
Разраб.		Блохина		10.87	Корпус	Лит	Лист 1 / Листов 15
Провер.		Крившич		10.87			
Гл. констр.		Соколов		11.87		Институт Энергомонтажпроект Ленинградский филиал	
Н. контр.		Паутов		11.87			
Утв.		Гербачев		11.87			

Коп. Иванова

Формат А4

Инв. № подл.	Подп. и дата	Взам. инв. №	Инв. № дубл.	Подп. и дата

Формат	Зона	Поз.	Обозначение	Наименование	Кол. на исполн. ТС-566.01.000-										Примечание
					-	01	02	03	04	05	06	07	08	09	
А4		1	ТС-565.01.100 -09	Перемычка				1							
			-10	Перемычка					1						
			-11	Перемычка						1					
			-12	Перемычка							1				
			-13	Перемычка								1			
			-20	Перемычка									1		
			-21	Перемычка										1	
А4		2	ТС-565.01.200 -06	Ложе	1								1		
			-07	Ложе		1								1	
			-08	Ложе			1								
			-09	Ложе				1							
			-10	Ложе					1						
			-11	Ложе						1					
			-12	Ложе							1				
			-13	Ложе								1			

Сер. 3.900-4 в.11

Формат	Зона	Поз	Обозначение	Наименование	Кол. на исполн ТС-566 01 000-										Примечание
					-	01	02	03	04	05	06	07	08	09	
				Детали											
А3		3	ТС-566.01 001	Переход	1										
			-01	Переход		1									
			-02	Переход			1								
			-03	Переход				1							
			-04	Переход					1						
			-05	Переход						1					
			-06	Переход							1				
			-07	Переход								1			
			-08	Переход									1		
			-09	Переход										1	
А3		4	ТС-566 01 002	Труба	1										
			-01	Труба		1									
			-02	Труба			1								

Изм	Лист	№ докум	Подп	Дата	ТС-566.01.000	Лист 3

Формат А4

Инв № подл	Подп и дата	Взам инв №	Инв № дубл	Подп и дата

Формат	Зона	Поз	Обозначение	Наименование	Кол на исполн. ТС-566 01.000-										Примечание
					-	01	02	03	04	05	06	07	08	09	
А3		4	ТС-566 01 002 -03	Труба				1							
			-04	Труба					1						
			-05	Труба						1					
			-06	Труба							1				
			-07	Труба								1			
			-08	Труба									1		
			-09	Труба										1	
А3		5	ТС-566 01 003	Фланец	1										
			-01	Фланец		1									
			-02	Фланец			1								
			-03	Фланец				1	1						
			-04	Фланец						1					
			-05	Фланец							1				
			-06	Фланец								1			
			-07	Фланец									1		
			-08	Фланец										1	

Фа 32044 л. 72

Изм	Лист	№ докум	Подп	Дата	ТС-566.01.000	Лист 4

Формат А4

Формат	Зона	Поз.	Обозначение	Наименование	Кол. на испол. ТС-566.01.000-										Примечание
					-	01	02	03	04	05	06	07	08	09	
А4		6	ТС-566.01.004	Ребро									12	14	
			03	Ребро	12	14									
			-04	Ребро			14	16	16	18	22	24			
А4		7	ТС-566.01.005	Опора	1								1		
			-02	Опора		1									
			-03	Опора										1	
			-05	Опора			1								
			-07	Опора				1							
			-10	Опора					1						
			-13	Опора						1					
			-16	Опора							1				
А3		8	ТС-565.01.007 -01	Штуцер	2	2							2	2	
			-03	Штуцер			2	2	2						
			-05	Штуцер						2	2	2			

Изм	Лист	№ докум.	Подп.	Дата	ТС-566.01.000	Лист 5

Формат А4

Инв. №подл.	Подп. и дата	Взам.инв.№	Инв. №дубл.	Подп. и дата

Формат	Зона	Поз.	Обозначение	Наименование	Кол. на испол. ТС-566.01.000-										Примечание
					-	01	02	03	04	05	06	07	08	09	
А3		9	ТС-565.01.005 -01	Фланец	1	1									
			-02	Фланец			1	1	1						
			-03	Фланец						1	1	1			
			-08	Фланец									1	1	
А3		10	ТС-566.01.006	Накладка	2										
			-01	Накладка		2									
			-02	Накладка			2								
			-03	Накладка				2	2						
			-04	Накладка						2					
			-05	Накладка							2				
			-06	Накладка								2			
			-07	Накладка									2		
			-08	Накладка										2	

Инв. № 32044 кл. 43

23336-07 ТЗ

Изм	Лист	№ докум.	Подп.	Дата	ТС-566.01.000	Лист 6

Формат А4

Формат	Зона	Поз	Обозначение	Наименование	Кол. на испол. ТС-565.01.000- 10	11	12	13	14	15	16	17	18	19	Примечание
				Документация											
А3			ТС-566.01.000 СБ	Сборочный чертеж											
А4			ТС-565 Д	Технические требования											
				Сборочные единицы											
А4		1	ТС-565.01.100 -22	Перемычка	1										
			-23	Перемычка		1									
			-24	Перемычка			1								
			-25	Перемычка				1							
			-26	Перемычка					1						
			-27	Перемычка						1					
			-34	Перемычка							1				
			-35	Перемычка								1			
			-36	Перемычка									1		

Изм	Лист	№ докум	Подп	Дата	ТС-566.01.000	Лист 7

Формат А4

Инв. № подл	Подп и дата	Взам инв. №	Инв. № дубл	Подп и дата

Формат	Зона	Поз	Обозначение	Наименование	Кол. на испол. ТС-566.01.000- 10	11	12	13	14	15	16	17	18	19	Примечание
А4		1	ТС-565.01.100 -37	Перемычка										1	
А4		2	ТС-565.01.200 -06	Ложе							1				
			-07	Ложе								1			
			-08	Ложе	1								1		
			-09	Ложе		1								1	
			-10	Ложе			1								
			-11	Ложе				1							
			-12	Ложе					1						
			-13	Ложе						1					
				Детали											
А3		3	ТС-566.01.001 -10	Переход	1										
			-11	Переход		1									
			-12	Переход			1								

Изм	Лист	№ докум	Подп	Дата	ТС-566.01.000	Лист 8

Формат А4

23538-07 Т4

Ф. 320Ч4 ц. 3Ч

Формат	Зона	Поз	Обозначение	Наименование	Кол. на исполн ТС-566 01.000- 10	11	12	13	14	15	16	17	18	19	Примечание
А3		3	ТС-566 01.001 -13	Переход				1							
			-14	Переход					1						
			-15	Переход						1					
			-16	Переход							1				
			-17	Переход								1			
			-18	Переход									1		
			-19	Переход										1	
А3		4	ТС-566 01 002 -10	Труба	1										
			-11	Труба		1									
			-12	Труба			1								
			-13	Труба				1							
			-14	Труба					1						
			-15	Труба						1					
			-16	Труба							1				
			17	Труба								1			

Изм	Лист	№ докум	Подп	Дата	ТС-566.01.000	Лист 9

Формат А4

Инв № подл	Подп и дата	Взам инв №	Инв. № дубл	Подп и дата

Формат	Зона	Поз	Обозначение	Наименование	Кол на исполн ТС-566.01.000- 10	11	12	13	14	15	16	17	18	19	Примечание
А3		4	ТС-566.01 002 -18	Труба									1		
			-19	Труба										1	
А3		5	ТС-566.01.003 -09	Фланец	1										
			-10	Фланец		1	1								
			-11	Фланец				1							
			-12	Фланец					1						
			-13	Фланец						1					
			-14	Фланец							1				
			-15	Фланец								1			
			-16	Фланец									1		
			-17	Фланец										1	
А4		6	ТС-566.01.004	Ребро									14		
			-01	Ребро							12	14			
			-02	Ребро	14									16	

Изм	Лист	№ докум.	Подп.	Дата	ТС-566.01.000	Лист 10

Формат А4

23358-07

Вх. 32044 л. 75

Формат	Зона	Поз	Обозначение	Наименование	Кол. на исполн. ТС-566.01.000- 10	11	12	13	14	15	16	17	18	19	Примечание
А4		6	ТС-566.01.004 -03	Ребро		16	16	18							
			-04	Ребро					20	22					
А4		7	ТС-566.01.005 -01	Опора							1				
			-04	Опора								1			
			-06	Опора	1								1		
			-08	Опора		1									
			-09	Опора										1	
			-11	Опора			1								
			-14	Опора				1							
			-17	Опора					1						
			-20	Опора						1					

Изм	Лист	№ докум	Подп	Дата	ТС-566.01.000	Лист 11

Формат А4

Инв. № подл	Подп и дата	Взам инв №	Инв. № дубл	Подп. и дата

Формат	Зона	Поз	Обозначение	Наименование	Кол. на исполн. ТС-566.01.000- 10	11	12	13	14	15	16	17	18	19	Примечание
А3		8	ТС-565.01.007 -02	Штуцер							2	2			
			-03	Штуцер	2	2	2						2	2	
			-04	Штуцер				2	2	2					
А3		9	ТС-565.01.005 -09	Фланец	1	1	1								
			-10	Фланец				1	1	1					
			-15	Фланец							1	1			
			-16	Фланец									1	1	
А3		10	ТС-566.01.006 -09	Накладка	2										
			-10	Накладка		2	2								
			-11	Накладка				2							
			-12	Накладка					2						
			-13	Накладка						2					

Изм	Лист	№ докум.	Подп.	Дата	ТС-566.01.000	Лист 12

Фот. 32044 л. 76

Формат	Зона	Поз.	Обозначение	Наименование	Кол. на исполн. ТС-566.01.000- 20	21	22	23							Примечание
				Документация											
А3			ТС-566.01.000 СБ	Сборочный чертеж	X	X	X	X							
А4			ТС-565 Д	Технические требования	X	X	X	X							
				Сборочные единицы											
А4		1	ТС-565.01.100 -38	Перемычка	1										
			-39	Перемычка		1									
			-40	Перемычка			1								
			-41	Перемычка				1							
А4		2	ТС-565.01.200 -10	Ложе	1										
			-11	Ложе		1									
			-12	Ложе			1								
			-13	Ложе				1							

Изм.	Лист	№ докум.	Подп.	Дата	ТС-566.01.000	Лист 13

Формат А4

Инв. № подл.	Подп. и дата	Взам. инв. №	Инв. № дубл.	Подп. и дата

Формат	Зона	Поз.	Обозначение	Наименование	Кол. на исполн. ТС-566.01.000- 20	21	22	23							Примечание
				Детали											
А3		3	ТС-566.01.001 -20	Переход	1										
			-21	Переход		1									
			-22	Переход			1								
			-23	Переход				1							
А3		4	ТС-566.01.002 -20	Труба	1										
			-21	Труба		1									
			-22	Труба			1								
			-23	Труба				1							
А3		5	ТС-566.01.003 -17	Фланец	1										
			-18	Фланец		1									
			-19	Фланец			1								
			-20	Фланец				1							

Изм.	Лист	№ докум.	Подп.	Дата	ТС-566.01.000	Лист 14

Формат А4

23598-07 77

Фор. 32044 л 77

Формат	Зона	Поз.	Обозначение	Наименование	Кол на исполн. ТС-566.01 000- 20	21	22	23	Примечание
А4		6	ТС-566.01.004 -02	Ребро	16				
			-03	Ребро		18			
			-04	Ребро			20	22	
А4		7	ТС-566.01.005 -12	Опора	1				
			-15	Опора		1			
			-18	Опора			1		
			-20	Опора				1	
А3		8	ТС-565.01.007 -03	Штуцер	2				
			-04	Штуцер		2	2	2	
А3		9	ТС-565.01.005 -16	Фланец	1				
			-17	Фланец		1	1	1	
А3		10	ТС-566.01.006 -14	Накладка		2			
			-15	Накладка			2		
			-16	Накладка				2	

Изм	Лист	№ докум	Подп	Дата

ТС-566.01.000

Лист 15

Формат А4

Инв № подл | Подп и дата | Взам инв № | Инв № дубл | Подп и дата

ТС-566.00.001

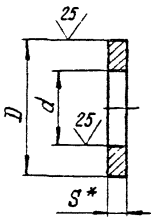

Размеры в мм

Обозначение	D Номин.	D Пред откл	d Номин.	d Пред. откл.	S*	Масса, кг
ТС-566.00 001	905	-1,6	500	+1,6	10	35,1
-01	930					37,9
-02	1005	-2,4	600		12	48,1
-03	1030					51,8
-04	1110		700			54,9
-05	1140					59,9
-06	1330		800			83,5
-07	1350					87,4
-08	1330		900		16	94,5
-09	1350					99,8
-10	1530		1000	+2,4		132,2
-11	1560					141,3
-12	1750		1200			160,0
-13	1760					163,4
-14	1930		1400			174,0
-15	1950					181,7
-16	1960					185,5

* Размер для справок

Вх. 32044 л. 78

Изм	Лист	№ докум	Подп	Дата
Разраб		Блохина		11.87
Пров		Голубева		11.87
Т контр				
Рук бр		Крившич		11.87
Н контр		Паутов		11.87
Утв		Соколов		11.87

ТС-566.00.001

Кольцо

Лит	Масса	Масштаб
	См. табл.	—

Лист | Листов 1

Лист Б-ПН-S ГОСТ 19903-74
ВСт3сп5 ГОСТ 14637-79

Институт Энергомонтажпроект Ленинградский филиал

23398-07 78 Формат А4

ТС-566.01.000СБ

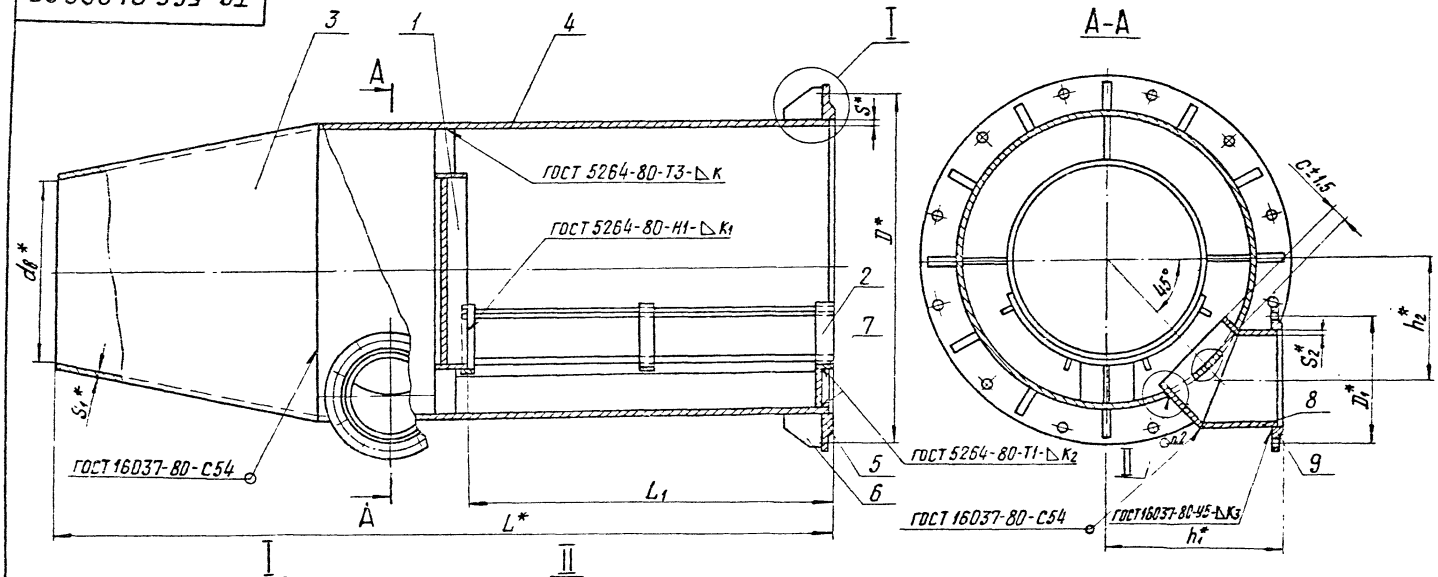

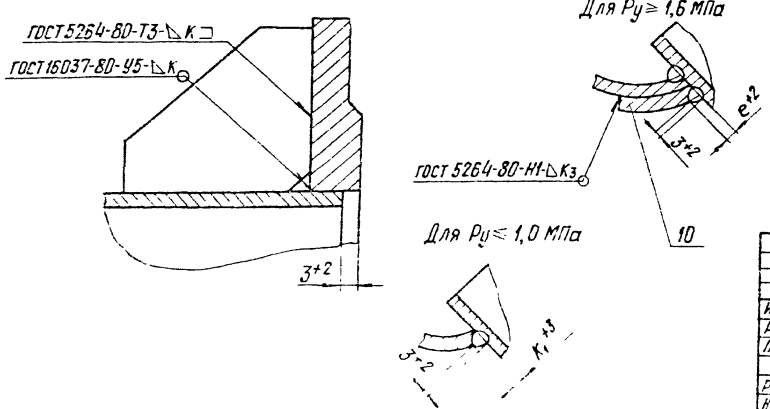

1.* Размеры для справок.

2. Сварка ручная дуговая.

3. Электрод Э42А ГОСТ 9467-75.

4. Методы и объем контроля качества сварных соединений по СНиП 3.05.03-85.

Таблицу исполнений см. лист 2

Вх. 32044 л. 79

					ТС-566.01.000СБ		
Изм.	Лист	№ докум.	Подп.	Дата		Лит.	Масса	Масштаб
Разраб.		Блохина		11.87	Корпус		См. табл.	—
Пров.		Голубева		11.87	Сборочный чертеж			
Рук. бр.		Крившич		11.87		Лист 1	Листов 2	
Н. контр.		Паутов		11.87		Институт Энергомонтажпроект Ленинградский филиал		
Утв.		Осколов		11.87				

23398-07 79 Формат А3

Размеры в мм

Обозначение	Условное давление Ру, МПа(кгс/см²)	Условный проход Ду	$d_в$*	D*	D_1*	S*	S_1*	S_2*	L*	L_1	c±1,5	h_1*	h_2*	e	к	$к_1$	$к_2$	$к_3$	Масса, кг
ТС-566 01 000	2,5 (25)	500	514	990	370	10	10	7	2160	1005	30	485	345	8	12	8	6	6	738
-01		600	610	1090		12			2265	1105		520	380		14				884
-02		700	698	1210	430		12	8	2480	1205	45	575	415	9		9	8	8	1218
-03		800	798	1420		14			2812	1305		645	485		16				1737
-04		900	896						2686	1405									1775
-05		1000	992	1640	550	16	14	9	3109	1505	55	750	565	13	18	10	10	10	2633
-06		1200	1192	1840		18	16		3198	1605		820	635		21				3281
-07		1400	1392	2040		20			3300	1705		890	705		24				4214
-08	1,6 (16)	500	514	950	355	10	8	7	2166	1005	38	485	345	7	12	8	6	6	512
-09		600	614	1050					2254	1105		520	380						649
-10		700	704	1170	410	12	10	8	2482	1205	45	575	415	8	15	9	8		835
-11		800	802	1390					2821	1305		645	490	9					1247
-12		900	900						2686	1405							10		1221
-13		1000	1000	1590	525	14	12	7	3111	1505	50	755	570	7	16	10		10	1893
-14		1200	1196	1820					3210	1605		825	640				10		2561
-15		1400	1392	2020			14		3313	1705		895	710	9					2988
-16	1,0 (10)	500	514	950	350	8	8	8	2086	1005	40	485	345	—	10	9	6	—	436
-17		600	614	1050					2183	1105		520	380						510
-18		700	704	1160	400	10			2378	1205	45	575	415		12		8		677
-19		800	802	1380			10		2712	1305		645	490						1008
-20		900	900						2581	1405							10		1023
-21		1000	1000	1590	515	12	12	7	3015	1505	50	755	570		14	10		6	1504
-22		1200	1198	1820					3121	1605		825	640				10		1939
-23		1400	1392	2020		14	14		3221	1705		895	710		16				2273

Вес. 32044 л. 80

Изм	Лист	№ докум.	Подп.	Дата	ТС-566.01 000 СБ	Лист 2

ТС-566.01.001

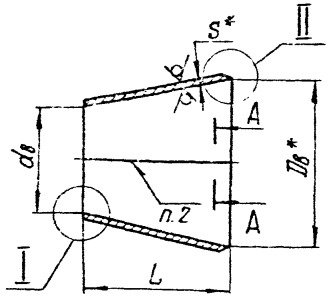

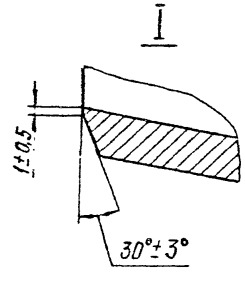

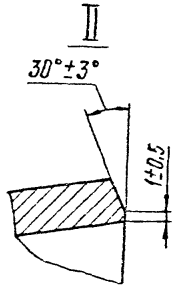

Развертка

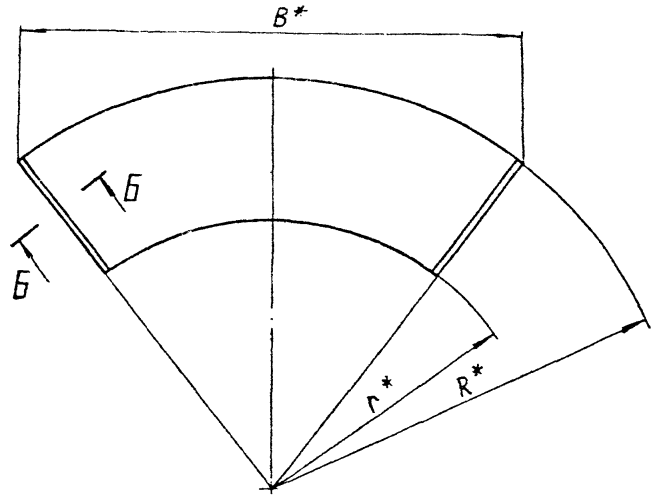

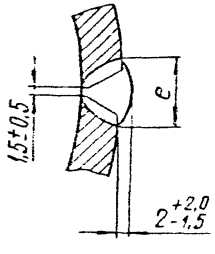

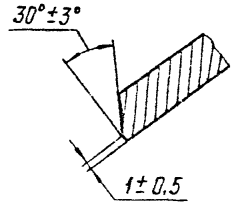

1. * Размеры для справок.
2. Сварка ручная дуговая. Электрод Э42А ГОСТ 9467-75.
3. Методы и объем контроля качества сварного шва по СНиП 3.05.03-85.
4. H14; h14.

Таблицу исполнений см. лист 2

Вас.32044 л.81

					ТС-566.01.001	
Изм	Лист	№ докум	Подп	Дата		
Разраб.		Блохина		11.87	Переход	Лит. / Масса / Масштаб: См. табл. / —
Пров.		Голубева		11.87		Лист 1 / Листов 2
Т. контр						
Рук. бр.		Кривцун		11.87	См. табл.	Институт Энергомонтажпроект Ленинградский филиал
Н. контр		Паутов		11.87		
Утв		Соколов		11.87		

Кор. Иванова

23398-07 81

Формат А3

Размеры в мм

Обозначение	Условное давление Ру, МПа(кгс/см²)	Условные проходы Ду × dу	$D_в$*	$d_в$	L	S*	в*	R*	r*	e Номин.	e Пред. откл.	Материал	Масса, кг
ТС-566.01.001	2,5(25)	800 × 500	802	514	670	10	2391	1964	1279	16	+4	Лист Б-ПН-S ГОСТ 19903-74 / 20К-11 ГОСТ 5520-79	107
-01		900 × 600	898	606			2671	2194	1509				123
-02		1000 × 700	998	702	700	12	2984	2451	1735	18			174
-03		1200 × 800	1194	798	925		3555	2920	1974				270
-04		1200 × 900		900	695		3556	2921	2210				213
-05		1400 × 1000	1390	992	930	14	4141	3401	2450	21			379
-06		1600 × 1200	1586	1192	920	16	4719	3879	2938	23	+6		499
-07		1800 × 1400	1782	1392	910		5288	4343	3413				565
-08	1,6 (16)	800 × 500	806	514	670	8	2379	1954	1269	13	+3	Лист Б-ПН-S ГОСТ 19903-74 / ВСт3сп5 ГОСТ 14637-79	86
-09		900 × 600	902	614			2671	2194	1509				99
-10		1000 × 700	1002	702	695	10	2983	2450	1739	16	+4		145
-11		1200 × 800	1198	802	925		3555	2920	1974				226
-12		1200 × 900		900	695		3556	2921	2210				256
-13		1400 × 1000	1394	1000	920	12	4138	3399	2458	18			323
-14		1600 × 1200	1594	1198	925		4724	3880	2934			Лист Б-ПН-S ГОСТ 19903-74 / 20-3 ГОСТ 1577-81	379
-15		1800 × 1400	1794	1392	940	14	5324	4373	3412	21			513
-16	1,0 (10)	800 × 500	806	514	680	8	2392	1965	1270	13	+3	Лист Б-ПН-S ГОСТ 19903-74 / ВСт3сп5 ГОСТ 14637-79	88
-17		900 × 600	906	614			2685	2205	1510				101
-18		1000 × 700	1002	702	695		2971	2440	1729				116
-19		1200 × 800	1202	802	935	10	3567	2930	1974	16	+4		173
-20		1200 × 900		900	705		3570	2932	2211				181
-21		1400 × 1000	1398	1000	930		4141	3401	2450				273
-22		1600 × 1200	1598	1198	935	12	4737	3891	2935	18			384
-23		1800 × 1400	1794	1392	940	14	5324	4373	3412	21			513

Вх. 32044 л.82

Изм.	Лист	№ докум.	Подп.	Дата	ТС-566.01.001	Лист 2

Кол. идинова 23398-07 82 Формат 13

ТС-566.01.002

25 (√)

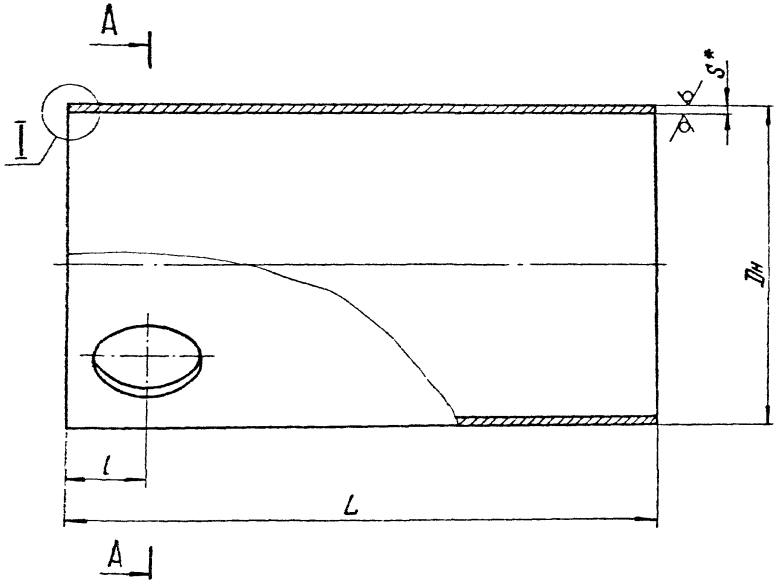

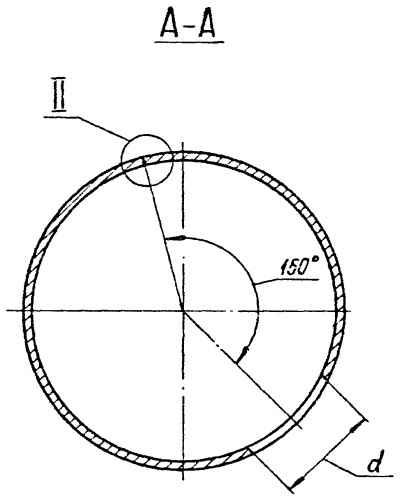

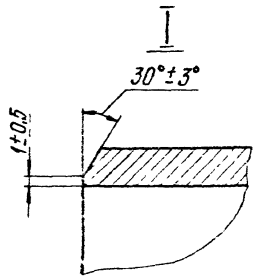

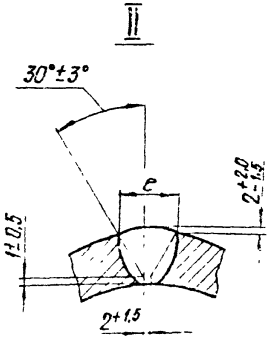

1. * Размер для справок.
2. Электрод типа Э42А ГОСТ 9467-75.
3. Методы и объем контроля качества сварного шва по СН и П3. 05.03-85.
4. H14, h14, $\pm \frac{IT14}{2}$.

Таблицу исполнений см. лист 2

Вх. 32044 л.83

					ТС-566.01.002			
Изм	Лист	№ докум.	Подп.	Дата	Труба	Лит.	Масса	Масштаб
Разраб.		Блохина		09.87			См. табл.	—
Пров.		Голубева		10.87		Лист 1	Листов 2	
Т. контр.								
Рук. бр.		Крившич		10.87	См. табл.	Институт Энергомонтажпроект Ленинградский филиал		
Н. контр.		Паутов		10.87				
Утв.		Соколов		10.87				

Коп. Иванова 23398-07 83 Формат А3

Размеры в мм

Обозначение	Условное давление Ру, МПа (кгс/см²)	Dн	S*	d	L	l	e		Материал	Масса, кг
							Номин.	Пред. откл.		
ТС-566.01.002	2,5 (25)	820	10	273	1470	345	16	+4	Лист Б-ПН-S ГОСТ 19903-74 / 20К-11 ГОСТ 5520-79	283
-01		920	12		1570		18			415
-02		1020		325	1760	370				516
-03		1220	14		1860		21			764
-04					1960					805
-05		1420	16	426	2155	440	23	+6		1172
-06		1620	18		2255	460	26			1578
-07		1820	20		2355		28			2064
-08	1,6 (16)	820	8	273	1470	345	16	+4	Лист Б-ПН-S ГОСТ 19903-74 / ВСт3сп5 ГОСТ 14637-79	231
-09		920	10		1570					347
-10		1020		325	1760	370				431
-11		1220	12		1860		18			656
-12					1960					691
-13		1420	14	426	2155	450	21		Лист Б-ПН-S ГОСТ 19903-74 / 20-3 ГОСТ 1577-81	1027
-14		1620			2255					1232
-15		1820			2355	460				1450
-16	1,0 (10)	820	8	273	1390	240	13	+3	Лист Б-ПН-S ГОСТ 19903-74 / ВСт3сп5 ГОСТ 14637-79	218
-17		920			1490					264
-18		1020	10	325	1660	265	16	+4		406
-19		1220			1760					517
-20					1860					547
-21		1420	12	426	2060	315	18			842
-22		1620			2160					1012
-23		1820	14		2260		21			1390

Инв. 32044 л. 84

ТС-566.01.003

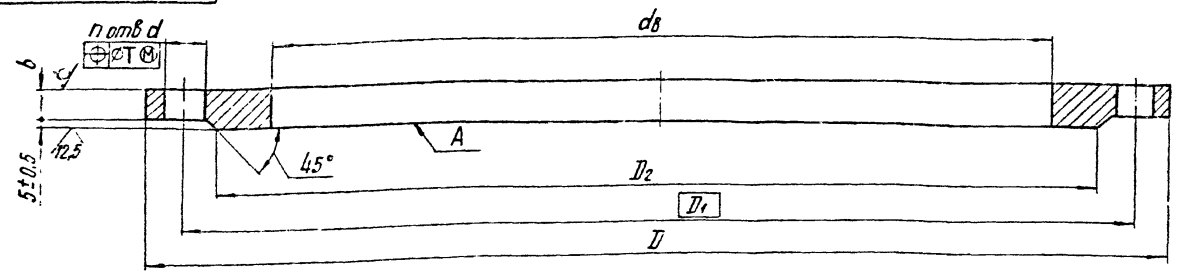

Размеры в мм

Обозначение	Условное давление P_y, МПа (кгс/см²)	$d_в$	D	D_1	D_2	b	d	Кол. отв. n	T	Масса, кг
ТС-566.01.003	2,5 (25)	820	1075	990	930	25	48	24	6	77.0
-01		920	1185	1090	1030	31	56	28	8	98.9
-02		1020	1315	1210	1140		52		10	127.9
-03		1220	1525	1420	1350			32		151.2
-04		1420	1750	1640	1560	33	66	36		297.9
-05		1620	1950	1840	1760	36	70	44		332.2
-06		1820	2150	2040	1960		74	48		370.4
-07	1,6 (16)	820	1020	950	905	25	42	24	6	57.1
-08		920	1120	1050	1005	27		28		63.0
-09		1020	1255	1170	1110		48			90.1
-10		1220	1485	1390	1330	31	56	32	8	129.2
-11		1420	1685	1590	1530			36		148.8
-12		1620	1925	1820	1750	35	62	40	10	299.4
-13		1820	2125	2020	1930		66	44		331.4
-14	1,0 (10)	820	1010	950	905	21	35	24	5	48.1
-15		920	1110	1050	1005			28		52.2
-16		1020	1220	1160	1110					63.8
-17		1220	1455	1380	1330	25	42	32	6	102.7
-18		1420	1675	1590	1530	27	48	36		135.0
-19		1620	1915	1820	1750	31	56	40	8	284.0
-20		1820	2115	2020	1950			44		316.6

1. Допуск плоскостности поверхности А по 12 степени точности ГОСТ 24643 - 81.

2. H14, h14, $\pm \frac{IT14}{2}$.

Рсс. 32044 л. 85

Изм.	Лист	№ докум.	Подп.	Дата
Разраб.		Блохина		10.87
Пров.		Голубева		10.87
Т. контр.				
Рук. бр.		Крившич		10.87
Н. контр.		Пахутов		10.87
Утв.		Соколов		11.87

ТС-566.01.003

Фланец

Лит	Масса	Масштаб
	См. табл.	—

Лист | Листов 1

Лист 5-ПН-S ГОСТ 19903-74
20К-11 ГОСТ 5520-79

Институт Энергомонтажпроект Ленинградский филиал

23398-07 85 Формат А3

ТС-566.01.006

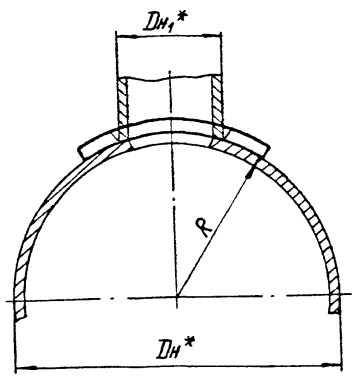

Развертка

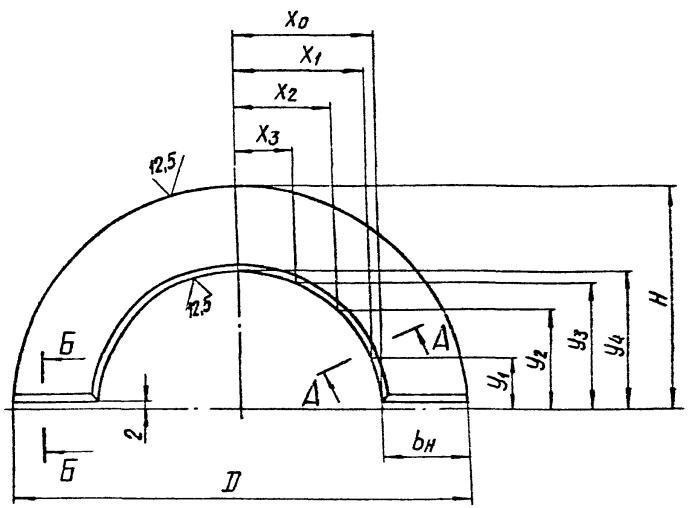

1.* Размеры для справок.

2. h14, $\pm\frac{IT14}{2}$.

Таблицу исполнений см. лист 2

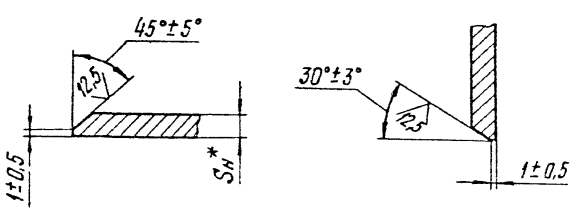

Вос. 32044 л. 86

					ТС-566.01.006		
Изм	Лист	№ докум	Подп.	Дата	Накладка	Лит.	Масса / Масштаб
Разраб.		Блохина		12.87			См. табл. —
Пров.		Голубева		11.87		Лист 1	Листов 2
Т.контр.							
Рук бр.		Крившич		11.87	См. табл.	Институт Энергомонтажпроект Ленинградский филиал	
Н.контр.		Рагутов		11.87			
Утв.		Соколов		11.87			

Коп. Иванова

23398-07 86 Формат А3

Размеры в мм

Обозначение	Условное давление P_y, МПа(кгс/см²)	$D_н$*	$D_{н1}$*	D	H	$b_н$	$S_н$*	R	x_0	x_1	x_2	x_3	y_1	y_2	y_3	y_4	Материал	Масса, кг
ТС-566.01.006	2,5(25)	820	273	464	239	100	8	410	142	132	99	53	53	99	129	139	Сталь 20К-11 ГОСТ 5520-79	5,10
-01		920					6	460										3,82
-02		020	325	530	2[illegible]		10	510	169	155	118	63	63	117	153	166		6,05
-03		1220					12	610										7,23
-04		1420	426	676	3[illegible]	13[illegible]	14	710	218	202	154	83	83	153	200	217		11,60
-05		620		718	3[illegible]	14[illegible]		810										17,20
-06		820					16	910										19,54
-07	1,9(18)	20	273	4	2[illegible]	10	6	410	142	132	99	53	53	99	129	139	Сталь В Ст 3 сп5 ГОСТ 380-71	3,82
-08		20						460										
-09		720	325	558	26[illegible]			510	169	155	118	63	63	117	153	166		3,64
-10		20						610										
-11		420	426	696	346	13[illegible]	10	710	218	202	154	83	83	153	200	216		10,[illegible]
-12		1620						810									Сталь 20 ГОСТ 1050-74	
-13		820		716	358	140	12	910										14,60
-14	1,0(10)	1420		630	318	10[illegible]	8	710									Сталь 3 Ст 3 сп5 ГОСТ 380-71	2,82
-15		1620		676	336	120		810										5,60
-16		1820						920										

Вх. 32044 л.87

Изм	Лист	№ докум	Подп	Дата	ТС-566.01.006	Лист 2

Коп. Иванова

23398-07 87 Формат А3

Зона	Зона	Поз.	Обозначение	Наименование	Кол. на исполн. ТС-566.02.000-										Примечание
					–	01	02	03	04	05	06	07	08	09	
				Документация											
А3			ТС-565.02.000 СБ	Сборочный чертеж											
А4			ТС-565 Д	Технические требования											
				Детали											
А3		1	ТС-566.01.001	Переход	1										
			– 01	Переход		1									
			– 02	Переход			1								

Изменения 10 19 см листы 5...8
20 23 см листы 9..10

Изм	Лист	№ докум	Подп.	Дата	ТС-566.02.000			
Разраб		Блохина		11.87	Переход с фланцами	Лит.	Лист	Листов
Провер.		Крившич		11.87			1	10
Гл.констр		Соколов		11.87		Институт Энергомонтажпроект Ленинградский филиал		
Н.контр.		Паутов		11.87				
Утв		Горбачев		11.87				

Коп. Иванова

Формат А4

Инв. № подл.	Подп. и дата	Взам. инв. №	Инв. № дубл.	Подп. и дата

Зона	Зона	Поз.	Обозначение	Наименование	Кол. на исполн. ТС-566.02.000-										Примечание
					–	01	02	03	04	05	06	07	08	09	
А3		1	ТС-566.01.001 – 03	Переход				1							
			04	Переход					1						
			– 05	Переход						1					
			06	Переход							1				
			07	Переход								1			
			08	Переход									1		
			09	Переход										1	
А3		2	ТС-566.02.001	Фланец	1										
			– 01	Фланец		1									
			– 02	Фланец			1								
			– 03	Фланец				1	1						
			– 04	Фланец						1					
			– 05	Фланец							1				
			– 06	Фланец								1			
			– 07	Фланец									1		

Вх. 32044 л. 88

Изм	Лист	№ докум	Подп	Дата	ТС-566.02.000	Лист 2

Формат	Зона	Поз.	Обозначение	Наименование	Кол. на исполн. ТС-566.02.000-										Примечание
					–	01	02	03	04	05	06	07	08	09	
А3		2	ТС-566.02.001 –08	Фланец										1	
А3		3	ТС-566.02.002	Фланец	1										
			–01	Фланец		1									
			–02	Фланец			1								
			–03	Фланец				1							
			–04	Фланец					1						
			–05	Фланец						1					
			–06	Фланец							1				
			–07	Фланец								1			
			–08	Фланец									1		
			–09	Фланец										1	
А4		4	ТС-566.02.003 –01	Ребро									12	14	
			–04	Ребро	12	14									
			–05	Ребро			14	16	16						
			–06	Ребро						18	22	24			

Изм.	Лист	№ докум.	Подп.	Дата	ТС-566.02.000	Лист 3

Формат А4

Инв. № подл.	Подп. и дата	Взам. инв. №	Инв. № дубл.	Подп. и дата

Формат	Зона	Поз.	Обозначение	Наименование	Кол. на исполн. ТС-566.02.000-										Примечание
					–	01	02	03	04	05	06	07	08	09	
А4		5	ТС-566.02.004 –03	Ребро		10									
			–04	Ребро			12								
			–05	Ребро				12	14						
			–06	Ребро						14	16				
			–07	Ребро								18			

Изм.	Лист	№ докум.	Подп.	Дата	ТС-566.02.000	Лист 4

Инв. № подл. | Подп. и дата | Взам. инв. № | Инв. № дубл. | Подп. и дата

23936-07 ВОВ 3.900-1.86

Формат	Зона	Поз.	Обозначение	Наименование	Кол. на испл. ТС-566.02.000- 10	11	12	13	14	15	16	17	18	19	Примечание
				Сборочный чертеж											
А4			ТС-566.Д	Технические требования											
				[illegible]											
			ТС-566.01.001 -10	Переход	1										
			-11	Переход		1									
			-12	Переход			1								
			[illegible]	Переход				1							
			-14	Переход					1						
			-15	Переход						1					
			-16	Переход							1				
			17	Переход								1			
			18	Переход									1		

Изм.	Лист	№ докум.	Подп.	Дата	ТС-566.02.000	Лист 5

Формат А4

Инв. № подл. | Подп. и дата | Взам. инв. № | Инв. № дубл. | Подп. и дата

Формат	Зона	Поз.	Обозначение	Наименование	Кол. на испл. ТС-566.02.000- 10	11	12	13	14	15	16	17	18	19	Примечание
А3		1	ТС-566.01.001 -19	Переход										1	
А3		2	ТС-566.02.001 -09	Фланец	1										
			-10	Фланец		1	1								
			-11	Фланец				1							
			-12	Фланец					1						
			-13	Фланец						1					
			-14	Фланец							1				
			-15	Фланец								1			
			-16	Фланец									1		
			-17	Фланец										1	
А3		3	ТС-566.02.002 -10	Фланец	1										
			-11	Фланец		1									
			-12	Фланец			1								
			-13	Фланец				1							

Инв. № 32044 т.90

Изм.	Лист	№ докум.	Подп.	Дата	ТС-566.02.000	Лист 5

Формат А4

Формат	Зона	Поз.	Обозначение	Наименование	Кол. на исполн. ТС-566.02.000-										Примечание
					10	11	12	13	14	15	16	17	18	19	
А3		3	ТС-566.02.002 -14	Фланец					1						
			-15	Фланец						1					
			-16	Фланец							1				
			-17	Фланец								1			
			-18	Фланец									1		
			-19	Фланец										1	
А4		4	ТС-566.02.003	Ребро								14			
			-01	Ребро									14		
			-02	Ребро							12				
			-03	Ребро	14									16	
			-04	Ребро		16	16	18							
			-05	Ребро					20	22					
А4		5	ТС-566.02.004	Ребро	12	14							12		
			-01	Ребро			14								

Изм.	Лист	№ докум.	Подп.	Дата	ТС-566.02.000	Лист 7

Формат А4

Инв. № подл.	Подп. и дата	Взам. инв. №	Инв. № дубл.	Подп. и дата

Формат	Зона	Поз.	Обозначение	Наименование	Кол. на исполн. ТС-566.02.000-										Примечание
					10	11	12	13	14	15	16	17	18	19	
А4		5	ТС-566.02.004 -02	Ребро										12	
			-04	Ребро				14							
			-05	Ребро					16	18					

23398-07 91

Вес. 32044 л. 91

Изм.	Лист	№ докум.	Подп.	Дата	ТС-566.02.000	Лист 8

Формат	Зона	Поз.	Обозначение	Наименование	Кол. на исполн. ТС-566.02.000- 20	21	22	23							Примечание
				Документация											
А3			ТС-566.02.000 СБ	Сборочный чертеж											
А4			ТС-565 Д	Технические требования											
				Детали											
А3		1	ТС-566.01.001 -20	Переход	1										
			-21	Переход		1									
			-22	Переход			1								
			-23	Переход				1							
А3		2	ТС-566.02.001 -17	Фланец	1										
			-18	Фланец		1									
			-19	Фланец			1								
			-20	Фланец				1							

Изм	Лист	№ докум	Подп.	Дата	ТС-566.02.000	Лист 9

Формат А4

Инв. № подл.	Подп. и дата	Взам инв. №	Инв. № дубл.	Подп. и дата

Формат	Зона	Поз.	Обозначение	Наименование	Кол. на исполн. ТС-566.02.000- 20	21	22	23							Примечание
А3		3	ТС-566.02.002 -20	Фланец	1										
			-21	Фланец		1									
			-22	Фланец			1								
			-23	Фланец				1							
А4		4	ТС-566.02.003 -03	Ребро	16										
			-04	Ребро		18									
			-05	Ребро			20	22							
А4		5	ТС-566.02.004	Ребро	14										
			-01	Ребро		14									
			-04	Ребро			16								
			-05	Ребро				18							

Изм	Лист	№ докум	Подп.	Дата	ТС-566.02.000	Лист 10

Формат А4

Фас. 32044 л.92

23392-07 92

ТС-566.02.000СБ

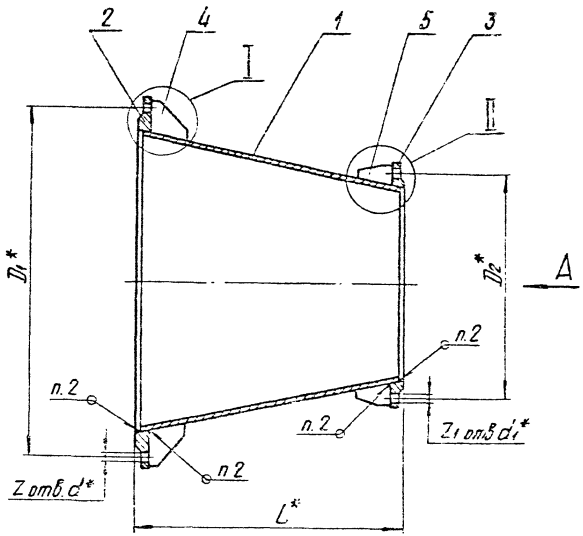

Вид А

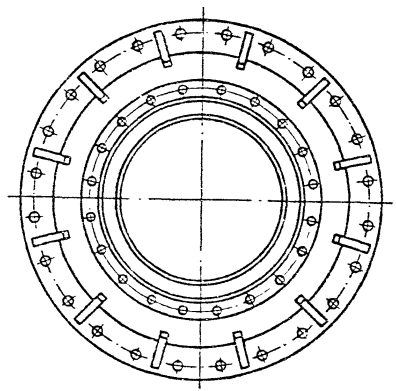

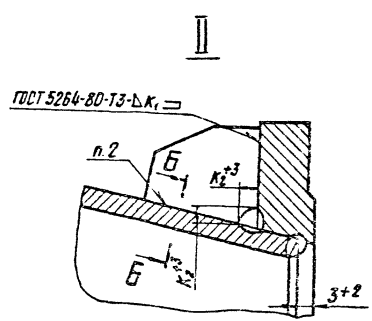

1. * Размеры для справок.
2. Сварка ручная дуговая.
3. Электрод Э42А ГОСТ 9467-75.
4. Методы и объем контроля качества сварных соединений по СНиП3.05.03-85.

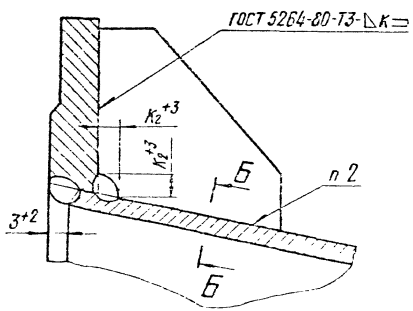

Б – Б повернуто

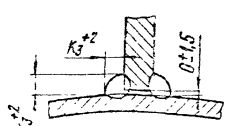

Таблицу исполнений см. лист 2

Вх. 32044 л. 93

					ТС-566.02.000СБ			
Изм.	Лист	№ докум.	Подп.	Дата	Переход с фланцами Сборочный чертеж	Лит.	Масса	Масштаб
Разраб.		Блохина		11.87			См. табл.	—
Пров.		Голубева		11.87		Лист 1	Листов 2	
Т.контр.						Институт Энергомонтажпроект Ленинградский филиал		
Рук. бр.		Крившин		11.87				
Н.контр.		Паутов		11.87				
Утв.		Соколов		11.87				

Коп. Иванова 23395-07 93 Формат А3

Размеры в мм

Обозначение	Условные проходы Dy × dy	D_1^*	D_2^*	L^*	d^*	d_1^*	K	K_1	K_2^{+3}	K_3^{+2}	Количество отверстий Z	Количество отверстий Z_1	Масса, кг
ТС-566.02.000	800 × 500	990	660	680	48	42	16	—	11	12	24	20	29,4
-01	900 × 600	1090	770		56			16			28		30,8
-02	1000 × 700	1210	875	710	62	48			13			24	58,4
-03	1200 × 800	1420	990	935							32		75,2
-04	1200 × 900		1090	705		56						28	75,3
-05	1400 × 1000	1640	1210	940	66	62			15	14	36		107,8
-06	1600 × 1200	1840	1420	930	70				17	16	44	32	120,2
-07	1800 × 1400	2040	1640	920		66					48	36	162,7
-08	800 × 500	950	650	680	42	35	12	—	9	8	24	20	22,3
-09	900 × 600	1050	770			42					28		22,9
-10	1000 × 700	1170	840	705	48		16	12	11	12		24	30,8
-11	1200 × 800	1390	950	935	56						32		53,6
-12	1200 × 900		1050	705								28	49,1
-13	1400 × 1000	1590	1170	930		48		16	13		36		73,6
-14	1600 × 1200	1820	1390	935	61	56					40	32	106,0
-15	1800 × 1400	2020	1590	950					15	14	44	36	115,7
-16	800 × 500	950	620	690	35	28	12	—	9	8	24	20	19,9
-17	900 × 600	1050	725			32					28		24,5
-18	1000 × 700	1160	840	705				12				24	26,2
-19	1200 × 800	1380	950	945	42	35	16	16	11	12	32		44,8
-20	1200 × 900		1050	715				12				28	42,1
-21	1400 × 1000	1590	1160	940	48						36		53,5
-22	1600 × 1200	1820	1380	945	56	42		16	13		40	32	83,4
-23	1800 × 1400	2020	1590	950		48			15	14	44	36	93,7

Вос.32044 л.94

Изм	Лист	№ докум.	Подп	Дата	ТС-566.02.000СБ	Лист 2

Кол. Иванова 23398-07 94 Формат А3

$\sqrt{}^{25}$ (✓)

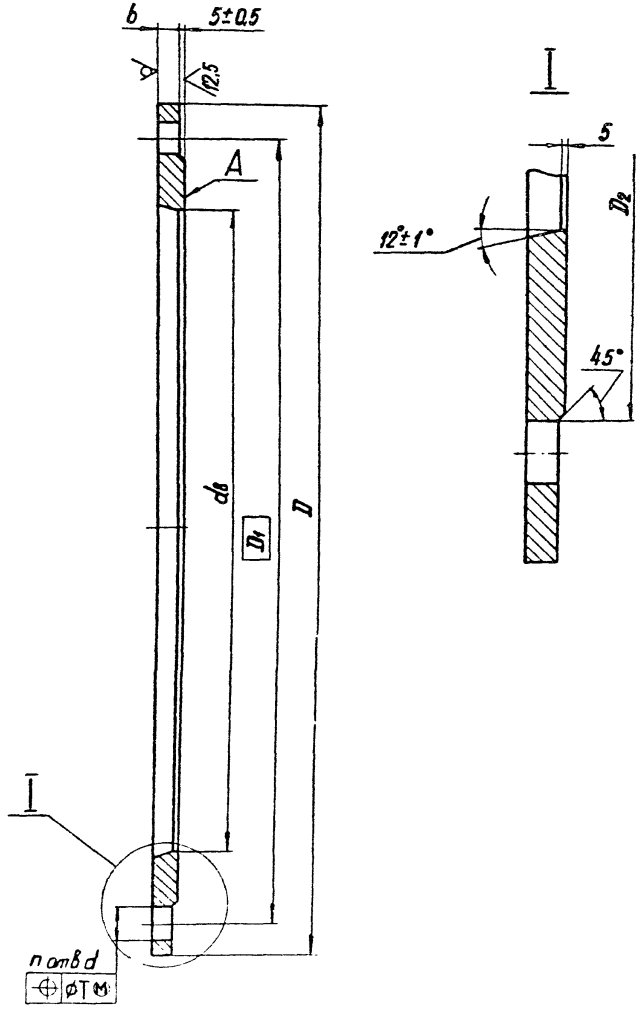

1. Допуск плоскостности поверхности А по 12 степени точности ГОСТ 24643-81.

2. H14, h14, $\pm \frac{IT14}{2}$.

Таблицу исполнений см. лист 2

Вх. 32044 л. 95

					ТС-566.02.001			
						Лит.	Масса	Масштаб
Изм.	Лист	№ докум.	Подп.	Дата	Фланец		См. табл.	—
Разраб.		Блохина		10.87				
Пров.		Голубева		11.87		Лист 1	Листов 2	
Т.контр.								
Рук. бр.		Кривицич		11.87	Лист Б-ПН-S ГОСТ 19903-74 / 20К-11 ГОСТ 5520-79	Институт Энергомонтажпроект Ленинградский филиал		
Н.контр.		Лаутов		11.87				
Утв.		Соколов		11.87				

Коп. Иванова

23398-07 95

Формат А3

Размеры в мм

Обозначение	Условное давление Ру, МПа(кгс/см²)	$d_в$	D	D_1	D_2	b	d	T	Кол. отв. n	Масса, кг
ТС-566.02.001	2,5(25)	822	1075	990	930	25	48	6	24	74,6
-01		916	1185	1090	1030	31	56	8	28	95,8
-02		1020	1315	1210	1140		62	10		124,0
-03		1216	1525	1420	1350				32	146,5
-04		1416	1750	1640	1560	33	66		36	290,4
-05		1616	1950	1840	1760	36	70		44	323,3
-06		1812	2150	2040	1960		74		48	360,5
-07	1,6(16)	816	1020	950	905	25	42	6	24	54,5
-08		916	1120	1050	1005	27			28	60,0
-09		1020	1255	1170	1110		48			87,4
-10		1216	1485	1390	1330	31	56	8	32	125,4
-11		1416	1685	1590	1530				36	144,3
-12		1616	1925	1820	1750	35	62	10	40	289,5
-13		1820	2125	2020	1930		66		44	335,0
-14	1,0(10)	820	1010	950	905	21	35	5	24	39,8
-15		920	1110	1050	1005				28	51,1
-16		1016	1220	1160	1110					60,6
-17		1220	1455	1380	1330	25	42	6	32	93,8
-18		1416	1675	1590	1530	27	48		36	131,2
-19		1620	1915	1820	1750	31	56	8	40	276,0
-20		1820	2115	2020	1950				44	307,0

ТС-566.02.002

25 (√)

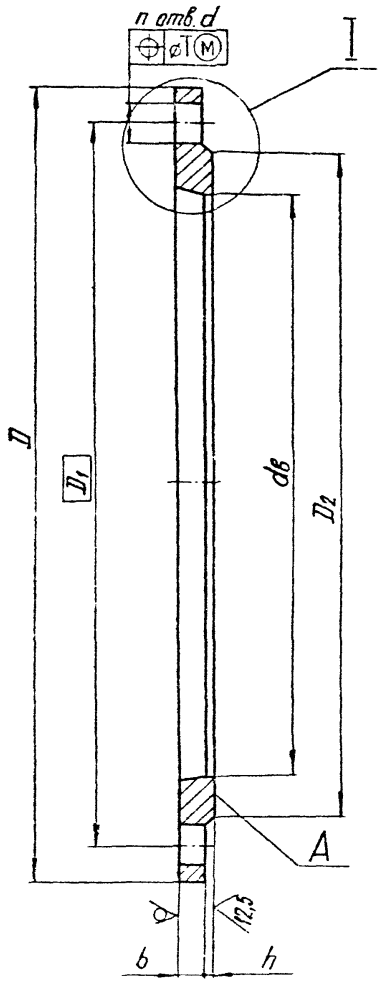

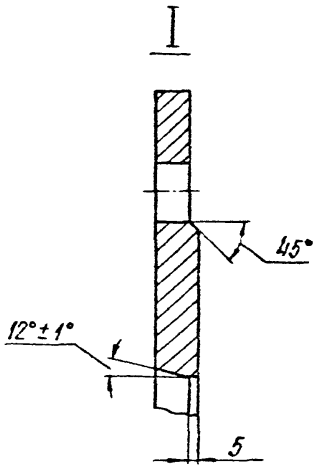

1. Допуск плоскостности поверхности по 12 степени точности ГОСТ 24643-81.

2. H14, h14, $\pm \frac{IT14}{2}$.

Таблицу исполнений см. лист 2

Вх. 32044 л. 97

					ТС-566.02.002			
Изм	Лист	№ докум	Подп.	Дата	Фланец	Лит.	Масса	Масштаб
Разраб.		Блохина		11.87			См. табл.	—
Пров.		Голубева		11.87		Лист 1	Листов 2	
Т. контр.								
Рук бр.		Крившич		11.87	См. табл.	Институт Энергомонтажпроект Ленинградский филиал		
Н контр		Паутов		11.87				
Утв		Соколов		11.87				

Кол Иванова 23398-07 97 Формат А3

Размеры в мм

Обозначение	Условное давление Ру, МПа (кгс/см²)	$d_в$	D	D_1	D_2	b	h	d	Кол. отв. n	T	Масса, кг
ТС-566.02.002	2,5(25)	534	730	660	615	25	4	42	20	6	65,9
-01		630	840	770	720		5				55,7
-02		722	960	875	820			48	24		71,3
-03		822	1075	990	930						89,6
-04		920	1185	1090	1030	31		56	28	8	113,1
-05		1020	1315	1210	1140			62		10	142,1
-06		1224	1525	1420	1350				32		166,2
-07		1424	1750	1640	1560	33		66	36		318,0
-08	1,6(16)	530	710	650	585	25	4	35	20	5	56,4
-09		630	840	770	685		5	42		6	80,7
-10		724	910	840	800				24		54,0
-11		822	1020	950	905						66,0
-12		920	1120	1050	1005	27			28		73,9
-13		1024	1255	1170	1110			48			106,4
-14		1222	1495	1390	1330	31		56	32	8	149,9
-15		1420	1685	1590	1530			66	36		172,6
-16	1,0(10)	530	670	620	585	19	4	28	20	4	24,9
-17		630	780	725	685		5	32		5	39,4
-18		720	895	840	800				24		43,4
-19		822	1010	950	905	21		35			57,4
-20		920	1110	1050	1005				28		64,4
-21		1020	1220	1160	1110						70,2
-22		1222	1455	1380	1330	25		42	32	6	122,6
-23		1420	1675	1590	1530	27		48	36		159,4

Поз	Обозначение	Наименование	Кол. на исполн. ТС-568.00.000- 10	11	12	13	Примечание
		Гайки по ГОСТ 5915-70					
16		М12.5	2	2	2	2	
17		М24.5	12	12	12	12	
18		М30.5	20	20	20	20	

Изм.	Лист	№ докум.	Подп.	Дата

ТС-568.00.000

Лист 7

Формат А4

Инв. № подл. | Подп. и дата | Взам. инв. № | Инв. № дубл. | Подп. и дата

ТС-566.00.002

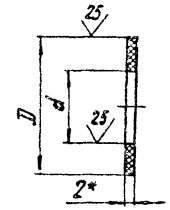

Размеры в мм

Обозначение	D Номин.	D Пред. откл.	d Номин.	d Пред. откл.	Масса, кг
ТС-566.00.002	905	-4	530	+4	1.3
-01	930				1.4
-02	1005	-6	630		1.5
-03	1030				1.6
-04	1110		720		1.7
-05	1140				1.9
-06	1330		820		2.7
-07	1350				2.8
-08	1330		920		2.3
-09	1350				2.4
-10	1530		1020	+6	3.2
-11	1560				3.4
-12	1750		1220		3.9
-13	1760				4.0
-14	1930		1420		4.2
-15	1950				4.4
-16	1960				4.5

* Размер для справок

Вх.32044 л.99/99

Изм	Лист	№ докум	Подп	Дата
Разраб.		Блохина		09.87
Пров.		Голубева		09.87
Т.контр				
Рук.бр		Крившич		09.87
Н.контр		Паутов		11.87
Утв		Соколов		11.87

ТС-566.00.002

Прокладка

Лит.	Масса	Масштаб
	См. табл.	—

Лист | Листов 1

Паронит ПОН 2 ГОСТ 481-80

Институт Энергомонтажпроект Ленинградский филиал

Коп. Иванова

23398-07 99

Формат А4

gost.e-ecolog.ru