ТИПОВАЯ ДОКУМЕНТАЦИЯ НА КОНСТРУКЦИИ, ИЗДЕЛИЯ И УЗЛЫ ЗДАНИЙ И СООРУЖЕНИЙ

СЕРИЯ 5.903-13

ИЗДЕЛИЯ И ДЕТАЛИ ТРУБОПРОВОДОВ ДЛЯ ТЕПЛОВЫХ СЕТЕЙ

ВЫПУСК 4

КОМПЕНСАТОРЫ САЛЬНИКОВЫЕ

РАБОЧИЕ ЧЕРТЕЖИ

gost.e-ecolog.ru

СОДЕРЖАНИЕ

Обозначение	Наименование	Стр.
ТС-579.Д	Технические требования	3; 4
ТС-579.00.00	Компенсатор сальниковый односторонний. Спецификация.	5...20
ТС-579.00.000СБ	Компенсатор сальниковый односторонний. Сборочный чертеж.	21...24
ТС-579.00.001	Шпилька	22
ТС-579.01.000	Корпус. Спецификация	25; 26
ТС-579.00.002	Пластина	26
ТС-579.01.000СБ	Корпус. Сборочный чертеж	27; 28
ТС-579.01.002	Патрубок	29...32
ТС-579.01.003	Переход	33
ТС-579.02.000	Корпус. Спецификация	34...38
ТС-579.02.000СБ	Корпус. Сборочный чертеж	39...41
ТС-579.02.004	Переход	42; 43
ТС-579.04.001	Упор	43
ТС-579.02.002	Обечайка	44
ТС-579.02.003	Кольцо	45
ТС-579.03.000	Патрубок в сборе Спецификация	46 60
ТС-579.03.000СБ	Патрубок в сборе. Сборочный чертеж	61...65
ТС-579.03.100	Грунд-букса. Спецификация	67...73
ТС-579.03.100СБ	Грунд-букса. Сборочный чертеж	74...76
ТС-579.03.003	Кольцо-упор	73
ТС-579.03.101	Фланец	77...78
ТС-579.03.102	Обечайка	79
ТС-579.03.103	Кольцо	80
ТС-579.03.200	Фланец-упор. Спецификация	81...83
ТС-579.03.200СБ	Фланец-упор. Сборочный чертеж.	83; 84
ТС-579.03.201	Фланец	85
ТС-579.03.202	Стакан	86
ТС-579.03.001	Патрубок	87...90
ТС-579.03.002	Контр-букса	91
ТС-580.00.000	Компенсатор сальниковый двухсторонний. Спецификация	92...101
ТС-580.00.000СБ	Компенсатор сальниковый двухсторонний. Сборочный чертеж	102...105
ТС-580.01.000	Корпус. Спецификация	106; 107
ТС-580.01.000СБ	Корпус. Сборочный чертеж	108; 109
ТС-580.02.000	Корпус. Спецификация	110; 111
ТС-580.02.000СБ	Корпус. Сборочный чертеж	112; 113

ТИПОВАЯ ДОКУМЕНТАЦИЯ НА КОНСТРУКЦИИ, ИЗДЕЛИЯ И УЗЛЫ ЗДАНИЙ И СООРУЖЕНИЙ

СЕРИЯ 5.903-13

ИЗДЕЛИЯ И ДЕТАЛИ ТРУБОПРОВОДОВ ДЛЯ ТЕПЛОВЫХ СЕТЕЙ

ВЫПУСК 4

КОМПЕНСАТОРЫ САЛЬНИКОВЫЕ

РАБОЧИЕ ЧЕРТЕЖИ

РАЗРАБОТАНЫ

ЛФ ЭНЕРГОМОНТАЖПРОЕКТ
Главный инженер В.И. Есарев

ВНИПИЭНЕРГОПРОМ
Главный инженер П.Н. Кнотько

ВГНИПИИ ТЕПЛОЭЛЕКТРОПРОЕКТ
Главный инженер В.Н. Охотин

УТВЕРЖДЕНЫ

ПРОТОКОЛОМ №35 от 30.09.88
Минэнерго СССР
ВВЕДЕНЫ В ДЕЙСТВИЕ
ВНИПИЭнергопром с 01.07.90
Приказом от 16.04.90 №71

© ЦИТП Госстроя СССР, 1990

1. ВВЕДЕНИЕ

1.1. Рабочие чертежи типовых конструкций сальниковых компенсаторов разработаны по плану типового и экспериментального проектирования Госстроя СССР на 1989г. в соответствии с исходными требованиями институтов ВНИПИэнергопром и Теплоэлектропроект. Типовые рабочие чертежи выпущены взамен серии 4.903-10 „Изделия и детали трубопроводов для тепловых сетей", выпуск 7 -Сальниковые компенсаторы.

2. НАЗНАЧЕНИЕ И ОБЛАСТЬ ПРИМЕНЕНИЯ

2.1. Сальниковые компенсаторы предназначены для компенсации термических деформаций трубопроводов тепловых сетей.

2.2. Сальниковые компенсаторы разработаны для трубопроводов водяных и паровых тепловых сетей с параметрами воды и пара до $P_{раб} \leq 2{,}5$ МПа (25 кгс/см²) при температуре воды до 200°С и при температуре пара до 300°С, при этом односторонние сальниковые компенсаторы - для условных проходов от Ду 100 до 1400 мм, а двухсторонние сальниковые компенсаторы - от Ду 100 до 800 мм.

2.3. Компенсирующая способность сальниковых компенсаторов изменяется в зависимости от условного прохода от 200 до 450 мм - для односторонних компенсаторов и от 400 до 800 мм - для двухсторонних компенсаторов.

Изм.	Кол.	№ докум.	Подп.	Дата	ТС-579 Д			
Разраб.		Степанова			Технические требования	Лит.	Лист 1	Листов 4
Пров.		Белинченко				Институт Энергомонтажпроект Ленинградский филиал		
Н. контр.		Паутов						
Утв.		Стрельников						

Коп Иванова

23396-06 4 Формат А4

Инв. № подл. | Подп. и дата | Взам. инв. № | Инв. № дубл. | Подп. и дата

3. ТЕХНИЧЕСКАЯ ХАРАКТЕРИСТИКА

3.1. Сальниковые компенсаторы разработаны в двух вариантах с уплотняющим устройством и без уплотняющего устройства.

3.2. Материал, указанный в типовом проекте, углеродистая сталь используется для изготовления сальниковых компенсаторов, применяемых в районах строительства тепловых сетей с расчетной температурой наружного воздуха до минус 40°С.

В случае применения сальниковых компенсаторов в районах с расчетной температурой наружного воздуха от минус 40 до минус 50°С для изготовления используется материал - сталь листовая низколегированная марки 17ГС, 17Г1С, 17Г1С У по ГОСТ 5520-79, а для районов с расчетной температурой наружного воздуха до минус 60°С используется материал - сталь листовая низколегированная марки 09Г2С по ГОСТ 5520-79, трубы бесшовные горячедеформированные по ТУ14-3-1128-82* из стали марки 09Г2С ГОСТ 19282-73, сталь круглая марки 09Г2С по ГОСТ 19281-73; шпильки и гайки из стали марки 35Х по ГОСТ 4543-71.

3.3. Сальниковые компенсаторы без самоуплотняющего устройства односторонние и двухсторонние применяются в районах с расчетной температурой наружного воздуха до минус 60°С, а сальниковые компенсаторы с самоуплотняющим устройством применяются в районах с расчетной температурой наружного воздуха только до минус 40°С, так как пружины, используемые в самоуплотняющем устройстве, предназначены для работы при температуре от минус 40 до плюс 120°С (ОСТ 108.764.01-80).

* Испытания на загиб по ГОСТ 3728-78

Изм.	Кол.	№ докум.	Подп.	Дата	ТС-579 Д	Лист 2

Формат А4

5.2. Контроль сварных швов проводится в соответствии с СНиП 3.05.03-85 „Тепловые сети".

5.3 Диаметры затяжных болтов и их количество определены расчетом на суммарную нагрузку от давления среды и усиления трения в уплотнительном узле.

5.4. Количество пружин и их характеристики подобраны с таким расчетом, что при затяжке их на максимальную нагрузку, будет создаваться постоянное давление на грунд-буксу, необходимое на уплотнение сальниковой набивки.

5.5. Монтаж труб из марок углеродистых и низколегированных сталей должен производиться при температуре окружающего воздуха не ниже минус 20°С.

3.4 В качестве набивки для сальниковых компенсаторов с самоуплотняющим устройством и без самоуплотняющего устройства используется набивка АР; АП-31 по ГОСТ 5152-84 ресурс работы равен 25 полных циклов нагружения сальниковых компенсаторов, такое количество достаточно для эксплуатации компенсаторов в течение одного отопительного сезона.

4 ОПИСАНИЕ И ОБОСНОВАНИЕ ВЫБРАННОЙ КОНСТРУКЦИИ

4.1. В типовом проекте представлена конструкция сальниковых компенсаторов с самоуплотняющим устройством, которое позволяет повысить герметичность сальникового узла, тем самым снизить потери тепла и повысить надежность компенсаторов в эксплуатации.

4.2. В грунд-буксе предусмотрены профильные отверстия (пазы, допускаются круглые отверстия) для запивки антикоррозионной смазки (ЖПг 8/25 к-а ГОСТ 18852-73), что позволит устранить коррозию патрубков под грунд-буксой, возникающую вследствие конденсации влаги из окружающей (более холодной) среды.

4.3. В сальниковых компенсаторах с самоуплотняющим устройством используется изобретение „А.С. № 96528".

5. РАСЧЕТЫ, ПОДТВЕРЖДАЮЩИЕ РАБОТОСПОСОБНОСТЬ И НАДЕЖНОСТЬ

5.1. Толщины стенок корпуса и патрубков определялись из расчета обечаек на внутреннее давление среды по нормам расчета на прочность „Котлы стационарные паровые и водогрейные и трубопроводы пара и горячей воды" ОСТ 105.031.08-85.

Инв. № подл. | Подп. и дата | Взам. инв. № | Инв. № дубл. | Подп. и дата

Формат	Зона	Поз	Обозначение	Наименование	Кол. на исполн. ТС-579.00.000-										Примечание
					–	01	02	03	04	05	06	07	08	09	
				Документация											
А3			ТС-579.00.000 СБ	Сборочный чертеж											
А4			ТС-579 Д	Технические требования											
				Сборочные единицы											
А3		1	ТС-579.01.000	Корпус	1										
			– 01	Корпус		1									

Исполнения 10 19 - см листы 6..9,
20...29 - см листы 10..12,
30..39 - см. листы 13..16,
40..49 - см листы 17..20;
50 59 - см. листы 21 24;
60...69 - см. листы 25...27,
70..79 см листы 28...30,
80..89 см. листы 31...32.

Изм.	Лист	№ докум.	Подп.	Дата	ТС-579.00.000			
Разраб.		Степанова			Компенсатор сальниковый односторонний	Лит.	Лист 1	Листов 32
Провер.		Велитченко				Институт Энергомонтажпроект Ленинградский филиал		
Н. контр.		Паутов						
Утв.		Горбачев						

Кол. Иванова

Формат А4

Инв. № подл.	Подп. и дата	Взам. инв. №	Инв. № дубл.	Подп. и дата

Формат	Зона	Поз	Обозначение	Наименование	Кол. на исполн. ТС-579.00.000-										Примечание
					–	01	02	03	04	05	06	07	08	09	
А3		1	ТС-579.01.000 – 02	Корпус			1								
			– 03	Корпус				1							
			– 04	Корпус					1						
			– 05	Корпус						1					
			– 06	Корпус							1				
			– 07	Корпус								1			
			– 08	Кррпус									1		
			– 09	Корпус										1	
А3		2	ТС-579.03.000	Патрубок в сборе	1										
			– 01	Патрубок в сборе		1									
			– 02	Патрубок в сборе			1								
			– 03	Патрубок в сборе				1							
			– 04	Патрубок в сборе					1						
			– 05	Патрубок в сборе						1					
			– 06	Патрубок в сборе							1				
			– 07	Патрубок в сборе								1			

Изм.	Лист	№ докум.	Подп.	Дата	ТС-579.00.000	Лист 2

23598-06 6

Формат	Зона	Поз.	Обозначение	Наименование	Кол. на исполн. ТС-579.00.000-										Примечание
					-	01	02	03	04	05	06	07	08	09	
А3		2	ТС-579.03.000 -08	Патрубок в сборе									1		
			-09	Патрубок в сборе										1	
				Детали											
А3		3	ТС-579.00.001 -05	Шпилька	3	3									
			-06	Шпилька			4								
			-07	Шпилька				5	5	5	5	6	6		
			-08	Шпилька										6	
А3		4	ТС-579.00.002	Пластина	3	3									
			-01	Пластина			4								
			-02	Пластина				5	5	5	5	6	6		
			-03	Пластина										6	

Изм	Лист	№ докум.	Подп.	Дата	ТС-579.00.000	Лист 3

Формат А4

Инв. № подл.	Подп. и дата	Взам. инв. №	Инв. № дубл.	Подп. и дата

Формат	Зона	Поз.	Обозначение	Наименование	Кол. на исполн. ТС-579.00.000-										Примечание
					-	01	02	03	04	05	06	07	03	09	
				Стандартные изделия											
		5		Гайки 5915-70											
				М12 – 7Н.5	12	12									
				М16 – 7Н.5			16								
				М20 – 7Н.5				20	20	20	20	24	24		
				М24 – 7Н.5										24	
				Материалы											
		6		Набивка скатанная											
				ГОСТ 5152-84											
				марки АР 10×10	3м	5м									0,12 кг
				марки АР 20×20										13м	0,48 кг
				марки АР 22×22				7м	7м	9м	9м	10м	10м		0,58 кг

Изм	Лист	№ докум.	Подп.	Дата	ТС-579.00.000	Лист 4

Формат	Зона	Поз	Обозначение	Наименование	Кол. на исполн. ТС-579.00.000-										Примечание
					–	01	02	03	04	05	06	07	08	09	
		6		Набивка скатанная											
				ГОСТ 5152-84											
				марки АР 28×28			3м								0,94 кг
		7		Шнур ГОСТ 6467-79											
				2С ф 18	0,6м	0,8м									0,09 кг
				2С ф 20										2,3м	0,38 кг
				2С ф 22				1,3м	1,3м	1,7м	1,7м	2,0м	2,0м		0,46 кг
				2С ф 25			1м								0,74 кг

Изм.	Лист	№ докум.	Подп.	Дата	ТС-579.00.000	Лист 5

Формат А4

Инв. № подл.	Подп. и дата	Взам. инв. №	Инв. № дубл.	Подп. и дата

Формат	Зона	Поз	Обозначение	Наименование	Кол. на исполн. ТС-579.00.000-										Примечание
					10	11	12	13	14	15	16	17	18	19	
				Документация											
А3			ТС-579.00.000 СБ	Сборочный чертеж											
А4			ТС-579.Д	Технические требования											
				Сборочные единицы											
А3		1	ТС-579.01.000 -10	Корпус	1										
А3		1	ТС-579.02.000	Корпус		1									
			-01	Корпус			1								
			-02	Корпус				1							
			-03	Корпус					1						
			-04	Корпус						1					
			-05	Корпус							1				
			-06	Корпус								1			
			-07	Корпус									1		

Изм.	Лист	№ докум.	Подп.	Дата	ТС-579.00.000	Лист 6

Формат А4

8 90-85538

Формат	Зона	Поз.	Обозначение	Наименование	Кол. на исполн. ТС-579.00.000- 10	11	12	13	14	15	16	17	18	19	Примечание
А3		1	ТС-579.02.000 - 08	Корпус										1	
А3		2	ТС-579.03.000 - 10	Патрубок в сборе	1										
			- 11	Патрубок в сборе		1									
			- 12	Патрубок в сборе			1								
			- 13	Патрубок в сборе				1							
			- 14	Патрубок в сборе					1						
			- 15	Патрубок в сборе						1					
			- 16	Патрубок в сборе							1				
			- 17	Патрубок в сборе								1			
			- 18	Патрубок в сборе									1		
			- 19	Патрубок в сборе										1	
				Детали											
А3		3	ТС-579 00.001 - 08	Шпилька	6	8	8								

Изм.	Лист	№ докум.	Подп.	Дата	ТС-579.00.000	Лист 7

Формат А4

Инв. № подл.	Подп. и дата	Взам. инв. №	Инв. № дубл.	Подп. и дата

Формат	Зона	Поз.	Обозначение	Наименование	Кол. на исполн. ТС-579.00 000- 10	11	12	13	14	15	16	17	18	19	Примечание
А3		3	ТС-579. 00 001 - 09	Шпилька				8	8	10	10	12	12	12	
А3		4	ТС-579.00.002 - 03	Пластина	6	8	8								
			- 04	Пластина				8	8	10	10	12	12	12	
				Стандартные изделия											
		5		Гайки ГОСТ 5915-70											
				М24 - 7Н.5	24	32	32								
				М30 - 7Н.5				32	32	40	40	48	48	48	
				Материалы											
		6		Набивка скатанная ГОСТ 5152-82											
				марки АР 20×20	13м										0,48 кг

Изм.	Лист	№ докум.	Подп.	Дата	ТС-579.00.000	Лист 8

Формат	Зона	Поз	Обозначение	Наименование	Кол. на исполн ТС-579.00.000- 10	11	12	13	14	15	16	17	18	19	Примечание
		6		Набивка скатанная											
				ГОСТ 5152-84											
				марки АР 25х25		17м	17м	22м	22м	25м	25м	28м	28м	32м	0,75кг
		7		Шнур ГОСТ 6469-79											
				2С Ф 20	2,3м										0,38кг
				2С Ф 25		2,6м	2,6м	3,3м	3,3м	4,0м	4,0м	4,5м	4,5м	5,0м	0,75кг

Изм	Лист	№ докум	Подп.	Дата	ТС-579.00.000	Лист 9

Формат А4

Инв № подл	Подп и дата	Взам инв №	Инв № дубл	Подп и дата

Формат	Зона	Поз	Обозначение	Наименование	Кол на исполн ТС-579.00.000- 20	21	22	23	24	25	26	27	28	29	Примечание
				Документация											
А3			ТС-579.00.000 СБ	Сборочный чертеж											
А4			ТС-579 Д	Технические требования											
				Сборочные единицы:											
А3		1	ТС-579.02.000-09	Корпус	1										
			-10	Корпус		1									
			-11	Корпус			1								
			-12	Корпус				1							
			-13	Корпус					1						
			-14	Корпус						1					
			-15	Корпус							1				
			-16	Корпус								1			
			-17	Корпус									1		

23298-06 10

Изм	Лист	№ докум	Подп.	Дата	ТС-579.00.000	Лист 10

Формат А4

Формат	Зона	Поз.	Обозначение	Наименование	Кол. на испол. ТС-579.00.000- 20	21	22	23	24	25	26	27	28	29	Примечание
А3		1	ТС-579.02.000-18	Корпус										1	
А3		2	ТС-579.03.000-20	Патрубок в сборе	1										
			-21	Патрубок в сборе		1									
			-22	Патрубок в сборе			1								
			-23	Патрубок в сборе				1							
			-24	Патрубок в сборе					1						
			-25	Патрубок в сборе						1					
			-26	Патрубок в сборе							1				
			-27	Патрубок в сборе								1			
			-28	Патрубок в сборе									1		
			-29	Патрубок в сборе										1	
				Детали											
А3		3	ТС-579.00.001-09	Шпилька	12	14	14	14	14	18	18	20	20		

Изм	Лист	№ докум	Подп	Дата	ТС-579.00.000	Лист 11

Формат А4

Инв. № подл.	Подп. и дата	Взам. инв. №	Инв. № дубл.	Подп. и дата

Формат	Зона	Поз.	Обозначение	Наименование	Кол. на испол. ТС-579.00.000- 20	21	22	23	24	25	26	27	28	29	Примечание
А3		3	ТС-579.00.001-07	Шпилька										8	
А3		4	ТС-579.00.002-04	Пластина	12	14	14	14	14	18	18	20	20		
			-02	Пластина										8	
				Стандартные изделия											
		5		Гайка ГОСТ 5915-70											
				М30-7Н.5	48	58	56	58	56	72	72	80	60		
				М20-7Н.5										32	
				Материалы											
		6		Набивка скатанная											
				марки АР 25х25 ГОСТ 5152-84	32м	45м	45м	50м	50м	60м	60м	70м	70м	21м	0,75 кг
		7		Шнур 2С ф 25 ГОСТ 6467-79	5,0м	5,8м	5,8м	6,4м	6,4м	7,6м	7,6м	4м	4м	3,3м	0,59 кг

Изм	Лист	№ докум	Подп	Дата	ТС-579.00.000	Лист 12

Формат	Зона	Поз	Обозначение	Наименование	Кол. на исполн. ТС-579.00.000- 30	31	32	33	34	35	36	37	38	39	Примечание
				Документация											
А3			ТС-579.00.000 СБ	Сборочный чертеж	X	X	X	X	X	X	X	X	X	X	
А4			ТС-579 Д	Технические требования	X	X	X	X	X	X	X	X	X	X	
				Сборочные единицы											
А3		1	ТС-579.02.000 - 19	Корпус	1										
			- 20	Корпус		1									
			- 21	Корпус			1								
			- 22	Корпус				1							
			- 23	Корпус					1						
			- 24	Корпус						1					
			- 25	Корпус							1				
			- 26	Корпус								1			
			- 27	Корпус									1		

Изм	Лист	№ докум	Подп.	Дата	ТС-579.00.000	Лист 13

Формат А4

Инв. № подл.	Подп. и дата	Взам. инв №	Инв. № дубл.	Подп. и дата

Формат	Зона	Поз	Обозначение	Наименование	Кол. на исполн. ТС-579.00.000- 30	31	32	33	34	35	36	37	38	39	Примечание
А3		1	ТС-579.02.000 - 22	Корпус										1	
А3		2	ТС-579.03.000 - 30	Патрубок в сборе	1										
			- 31	Патрубок в сборе		1									
			- 32	Патрубок в сборе			1								
			- 33	Патрубок в сборе				1							
			- 34	Патрубок в сборе					1						
			- 35	Патрубок в сборе						1					
			- 36	Патрубок в сборе							1				
			- 37	Патрубок в сборе								1			
			- 38	Патрубок в сборе									1		
			- 39	Патрубок в сборе										1	

Изм.	Лист	№ докум	Подп.	Дата	ТС-579.00.000	Лист 14

Формат А4

23398-06 12

Формат	Зона	Поз.	Обозначение	Наименование	Кол. на исполн. ТС-579.00.000-										Примечание
					30	31	32	33	34	35	36	37	38	39	
				Детали											
А3		3	ТС-579.00.001 – 07	Шпилька	8	10	10	12	12						
			– 08	Шпилька						12	12	14	14	14	
А3		4	ТС-579.00.002 – 02	Пластина	8	10	10	12	12						
			– 03	Пластина						12	12	14	14	14	
				Стандартные изделия											
		5		Гайки ГОСТ 5915-70											
				М20 – 7Н.5	32	40	40	48	48						
				М24 – 7Н.5						48	48	56	56	56	

Изм	Лист	№ докум	Подп	Дата	ТС-579.00.000	Лист 15

Формат А4

Инв № подл | Подп. и дата | Взам инв.№ | Инв № дубл | Подп и дата

Формат	Зона	Поз.	Обозначение	Наименование	Кол. на исполн. ТС-579.00.000-										Примечание
					30	31	32	33	34	35	36	37	38	39	
				Материалы											
		6		Набивка скатанная	21м	25м	25м	28м	28м	32м	32м	44м	44м	50м	0,75кг
				марки АР 25х25											
				ГОСТ 5152-84											
		7		Шнур 2С ф 25											
				ГОСТ 6467-79	3,3м	4,0м	4,0м	4,5м	4,5м	5,0м	5,0м	5,8м	5,8м	6,4м	0,59кг

Изм	Лист	№ докум	Подп.	Дата	ТС-579.00.000	Лист 16

23398-06 13

Формат	Зона	Поз.	Обозначение	Наименование	Кол. на испол. ТС-579.00.000- 40	41	42	43	44	45	46	47	48	49	Примечание
				Документация											
А3			ТС-579.00.000СБ	Сборочный чертеж											
А4			ТС-579.Д	Технические требования											
				Сборочные единицы											
А3		1	ТС-579.00.000 – 29	Корпус	1										
			– 30	Корпус		1									
			– 31	Корпус			1								
			– 32	Корпус				1							
			– 33	Корпус					1						
			ТС-579.01.000	Корпус						1					
			– 01	Корпус							1				
			– 02	Корпус								1			
			– 03	Корпус									1		

Изм.	Лист	№ докум.	Подп.	Дата	ТС-579.00.000	Лист 17

Формат А4

Инв. № подл.	Подп. и дата	Взам. инв. №	Инв. № дубл.	Подп. и дата

Формат	Зона	Поз.	Обозначение	Наименование	Кол. на испол. ТС-579.00.000- 40	41	42	43	44	45	46	47	48	49	Примечание
А3		1	ТС-579.01.000 – 04	Корпус										1	
А3		2	ТС-579.03.000 – 40	Патрубок в сборе	1										
			– 41	Патрубок в сборе		1									
			– 42	Патрубок в сборе			1								
			– 43	Патрубок в сборе				1							
			– 44	Патрубок в сборе					1						
			– 45	Патрубок в сборе						1					
			– 46	Патрубок в сборе							1				
			– 47	Патрубок в сборе								1			
			– 48	Патрубок в сборе									1		
			– 49	Патрубок в сборе										1	
				Детали											
А3		3	ТС-579.00.001	Шпилька	14	18	18	20	20						

Изм.	Лист	№ докум.	Подп.	Дата	ТС-579.00.000	Лист 18

Формат	Зона	Поз	Обозначение	Наименование	Кол на исполн. ТС-579.00.000- 40	41	42	43	44	45	46	47	48	49	Примечание
А3		4	ТС-579.00.002 -03	Пластина	14	18	18	20	20						
				Стандартные изделия											
		5		Гайка М24-7Н.5	56	72	72	80	80						
				ГОСТ 5915-70											
				Материалы											
		6		Набивка скатанная											
				ГОСТ 5152-84											
				марки АР 10×10						3м	5м				0,12 кг
				марки АР 22×22									7м	7м	0,58 кг
				марки АР 25×25	50м	60м	60м	70м	70м						0,75 кг
				марки АР 28×28								3м			0,94 кг

Изм	Лист	№ докум.	Подп	Дата	ТС-579.00.000	Лист 19

Формат А4

Инв № подл | Подп. и дата | Взам инв № | Инв № дубл | Подп и дата

Формат	Зона	Поз	Обозначение	Наименование	Кол на исполн ТС-579.00.000- 40	41	42	43	44	45	46	47	48	49	Примечание
		7		Шнур ГОСТ 6467-79											
				2С ф 10						0,6м	0,8м				0,09 кг
				2С ф 22									2,6м	2,6м	0,46 кг
				2С ф 25	6,4м	7,6м	7,6м	9,0м	9,0м						0,59 кг
				2С ф 28								2,3м			0,74 кг

Изм	Лист	№ докум.	Подп	Дата	ТС-579.00.000	Лист 20

Формат	Зона	Поз	Обозначение	Наименование	Кол на исполн. ТС-579.00.000										Примечание
					50	51	52	53	54	55	56	57	58	59	
				Документация											
А3			ТС-579.00.000 СБ	Сборочный чертеж											
А4			ТС-579.Д	Технические требования											
				Сборочные единицы											
А3		1	ТС-579.01.000 -05	Корпус	1										
			-06	Корпус		1									
			-07	Корпус			1								
			-08	Корпус				1							
			-09	Корпус					1						
			-10	Корпус						1					

Изм	Лист	№ докум	Подп	Дата	ТС-579.00.000	Лист 21

Формат А4

Инв № подл	Подп. и дата	Взам инв №	Инв № дубл	Подп и дата

Формат	Зона	Поз	Обозначение	Наименование	Кол на исполн. ТС-579.00.000-										Примечание
					50	51	52	53	54	55	56	57	58	59	
А3		1	ТС-579.02.000	Корпус							1				
			-01	Корпус								1			
			-02	Корпус									1		
			-03	Корпус										1	
А3		2	ТС-579.03.000 -50	Патрубок в сборе	1										
			-51	Патрубок в сборе		1									
			-52	Патрубок в сборе			1								
			-53	Патрубок в сборе				1							
			-54	Патрубок в сборе					1						
			-55	Патрубок в сборе						1					
			-56	Патрубок в сборе							1				
			-57	Патрубок в сборе								1			
			-58	Патрубок в сборе									1		

Изм	Лист	№ докум	Подп	Дата	ТС-579.00.000	Лист 22

Формат	Зона	Поз.	Обозначение	Наименование	Кол. на исполн. ТС-579.00.000- 50	51	52	53	54	55	56	57	58	59	Примечание
А3		2	ТС-579.03.000-59	Патрубок в сборе										1	
				Материалы											
		6		Набивка скатанная ГОСТ 5152-84											
				марки АР 20×20					13м	13м					0,48кг
				марки АР 22×22	9м	9м	10м	10м							0,58кг
				марки АР 25×25							17м	17м	22м	22м	0,75кг

Изм	Лист	№ докум	Подп.	Дата	ТС-579.00.000	Лист 23

Формат А4

Инв № подл	Подп. и дата	Взам инв. №	Инв № дубл	Подп. и дата

Формат	Зона	Поз.	Обозначение	Наименование	Кол. на исполн. ТС-579.00.000- 50	51	52	53	54	55	56	57	58	59	Примечание
		7		Шнур ГОСТ 6467-79											
				2С ф20					2,3м	2,3м					0,38кг
				2С ф22	3м	3м	3,5м	3,5м							0,46кг
				2С ф25							2,6м	2,6м	3,3м	3,3м	0,59кг

Изм	Лист	№ докум	Подп	Дата	ТС-579.00.000	Лист 24

Формат	Зона	Поз.	Обозначение	Наименование	Кол. на исполн. ТС-579.00.000- 60	61	62	63	64	65	66	67	68	69	Примечание
				Документация											
А3			ТС-579.00.000 СБ	Сборочный чертеж											
А4			ТС-579.Д	Технические требования											
				Сборочные единицы											
А3		1	ТС-579.02.000 – 04	Корпус	1										
			– 05	Корпус		1									
			– 06	Корпус			1								
			– 07	Корпус				1							
			– 08	Корпус					1						
			– 09	Корпус						1					
			– 10	Корпус							1				
			– 11	Корпус								1			
			– 12	Корпус									1		

Изм.	Лист	№ докум.	Подп.	Дата	ТС-579.00.000	Лист 25

Формат А4

Инв. № подл.	Подп. и дата	Взам. инв. №	Инв. № дубл.	Подп. и дата

Формат	Зона	Поз.	Обозначение	Наименование	Кол. на исполн. ТС-579.00.000- 60	61	62	63	64	65	66	67	68	69	Примечание
А3		1	ТС-579.02.000 – 13	Корпус										1	
А3		2	ТС-579.03.000 – 60	Патрубок в сборе	1										
			– 61	Патрубок в сборе		1									
			– 62	Патрубок в сборе			1								
			– 63	Патрубок в сборе				1							
			– 64	Патрубок в сборе					1						
			– 65	Патрубок в сборе						1					
			– 66	Патрубок в сборе							1				
			– 67	Патрубок в сборе								1			
			– 68	Патрубок в сборе									1		
			– 69	Патрубок в сборе										1	

Изм.	Лист	№ докум.	Подп.	Дата	ТС-579.00.000	Лист 26

Формат А4

Формат	Зона	Поз.	Обозначение	Наименование	Кол на исполн. ТС-579.00.000- 60	61	62	63	64	65	66	67	68	69	Примечание
				Материалы											
		6		Набивка скатанная марки АР 25×25 ГОСТ 5152-84	25м	25м	28м	28м	32м	32м	45м	45м	50м	50м	0,75кг
		7		Шнур ГОСТ 6467-79 2С ф 25	4,0м	4,0м	4,5м	4,5м	5,0м	5,0м	5,8м	5,8м	6,4м	6,4м	0,59кг

Изм	Лист	№ докум.	Подп	Дата	ТС-579.00.000	Лист 27

Формат А4

Инв № подл	Подп и дата	Взам инв №	Инв № дубл	Подп и дата

Формат	Зона	Поз.	Обозначение	Наименование	Кол на исполн ТС-579.00.000- 70	71	72	73	74	75	76	77	78	79	Примечание
				Документация											
А3			ТС-579.00.000 СБ	Сборочный чертеж											
А4			ТС-579 Д	Технические требования											
				Сборочные единицы											
А3		1	ТС-579.02.000 - 14	Корпус	1										
			- 15	Корпус		1									
			- 16	Корпус			1								
			- 17	Корпус				1							
			- 18	Корпус					1						
			- 19	Корпус						1					
			- 20	Корпус							1				
			- 21	Корпус								1			
			- 22	Корпус									1		

Изм	Лист	№ докум.	Подп	Дата	ТС-579.00.000	Лист 28

Формат	Зона	Поз.	Обозначение	Наименование	Кол. на исполн. ТС-579.00.000- 70	71	72	73	74	75	76	77	78	79	Примечание
А3		1	ТС-579.02.000 - 23	Корпус										1	
А3		2	ТС-579.03.000 - 70	Патрубок в сборе	1										
			" - 71	Патрубок в сборе		1									
			- 72	Патрубок в сборе			1								
			- 73	Патрубок в сборе				1							
			- 74	Патрубок в сборе					1						
			- 75	Патрубок в сборе						1					
			- 76	Патрубок в сборе							1				
			- 77	Патрубок в сборе								1			
			- 78	Патрубок в сборе									1		
			- 79	Патрубок в сборе										1	

Изм.	Лист	№ докум.	Подп.	Дата	ТС-579.00.000	Лист 29

Формат А4

Инв. № подл.	Подп. и дата	Взам. инв. №	Инв. № дубл.	Подп. и дата

Формат	Зона	Поз.	Обозначение	Наименование	Кол. на исполн. ТС-579.00.000- 70	71	72	73	74	75	76	77	78	79	Примечание
				Материалы											
		6		Набивка скатанная марки АР 25х25 ГОСТ 5152-84	6,0м	6,0м	7,0м	7,0м	2,2м	2,2м	2,5м	2,5м	2,8м	2,8м	0,75кг
		7		Шнур 2С ф 25 ГОСТ 6467-79	7,6м	7,6м	9,0м	9,0м	3,3м	3,3м	4,0м	4,0м	4,5м	4,5м	0,59кг

23398-08 20

Изм.	Лист	№ докум.	Подп.	Дата	ТС-579.00.000	Лист 30

Формат А4

Формат	Зона	Поз.	Обозначение	Наименование	Кол. на исполн. ТС-579.00.000-										Примечание
					80	81	82	83	84	85	86	87	88	89	
				Документация											
А3			ТС-579.00.000 СБ	Сборочный чертеж											
А4			ТС-579 Д	Технические требования											
				Сборочные единицы											
А3		1	ТС-579.02.000 – 24	Корпус	1										
			– 25	Корпус		1									
			– 26	Корпус			1								
			– 27	Корпус				1							
			– 28	Корпус					1						
			– 29	Корпус						1					
			– 30	Корпус							1				
			– 31	Корпус								1			
			– 32	Корпус									1		
			– 33	Корпус										1	

Изм	Лист	№ докум.	Подп.	Дата	ТС-579.00.000	Лист 31

Формат А4

Инв. № подл.	Подп. и дата	Взам. инв. №	Инв. № дубл.	Подп. и дата

Формат	Зона	Поз.	Обозначение	Наименование	Кол. на исполн. ТС-579.00.000-										Примечание
					80	81	82	83	84	85	86	87	88	89	
А3		2	ТС-579.03.000 – 80	Патрубок в сборе	1										
			– 81	Патрубок в сборе		1									
			– 82	Патрубок в сборе			1								
			– 83	Патрубок в сборе				1							
			– 84	Патрубок в сборе					1						
			– 85	Патрубок в сборе						1					
			– 86	Патрубок в сборе							1				
			– 87	Патрубок в сборе								1			
			– 88	Патрубок в сборе									1		
			– 89	Патрубок в сборе										1	
				Материалы											
		6		Набивка скатанная марки АР 25×25 ГОСТ 5152-84	3,2м	1,2м	4,4м	4,4м	5,0м	5,0м	6,0м	6,0м	7,0м	7,0м	0,75кг
		7		Шнур 2С ф 25 ГОСТ 6467-79	4,0м	5,0м	5,8м	5,8м	6,4м	6,4м	7,6м	7,6м	9,0м	9,0м	0,59кг

Изм	Лист	№ докум.	Подп.	Дата	ТС-579.00.000	Лист 32

ТС-579.00.000 СБ

Рис. 1

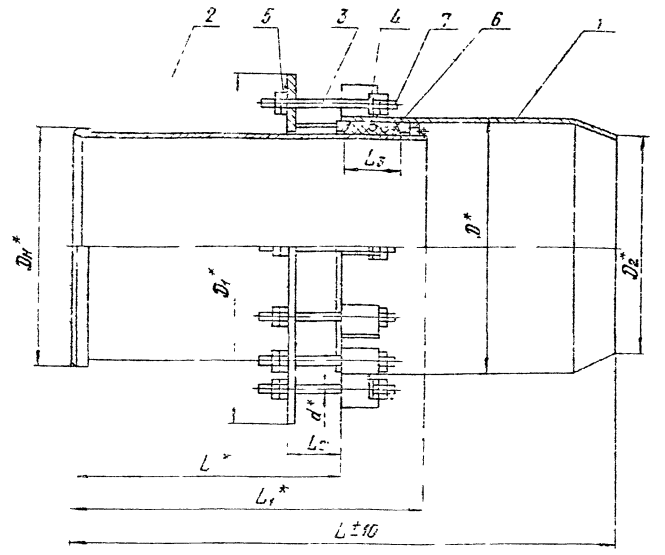

3. При установке набивки стыки колец должны быть сдвинуты относительно друг друга на 90°, каждое кольцо должно быть сжато грунд-буксой в камере до установки в ней последующего кольца

4. Остальные технические требования по Тз 34-42-10187-87

5 А.С. № 96628

Техническая характеристика

Условное давление Ру, МПа (кгс/см²)	Условный проход Dу, мм	Давление рабочее Рраб, МПа (кгс/см²) при температуре среды, °С		
		200	250	300
≤ 1,6 (16)	100 – 1400	1,6 (16)	1,4 (14)	1,25 (12,5)
2,5 (25)		2,5 (25)	2,2 (22)	2,00 (20,0)

Сальниковые компенсаторы допускается применять в районах строительства тепловых сетей с расчетной температурой окружающего воздуха не менее минус 40°С.

Технические требования

1* Размеры для справок.

2 Набивка (поз 6) состоит из асбестовых колец марки АР, АРС ГОСТ 5152-84. Набивка скатанная прорезиненная применяется при давлении рабочей среды до 10 МПа и температуре до 400°С. В случае использования сальникового компенсатора при давлении рабочей среды до 0,5 МПа и температуре до 140°С применяются кольца (поз.7) из теплостойкой резины типа 2 со средней степенью твердости 8 по ГОСТ 6467-79 и асбестовая набивка АП-31 ГОСТ 5152-84. Резиновые кольца укладываются между асбестовыми кольцами. Перед установкой асбестовых колец в сальниковую камеру их рекомендуется нагревать в машинном масле с графитом до температуры (40-50)°С.

Стыковочные концы резиновых колец рекомендуем срезать под углом 30° и уложить в нахлест.

Таблицу исполнений см. на листах 3 4.

Изм	Лист	№ докум	Подп	Дата	ТС-579.00.000 СБ			
Разраб		Степанова			Компенсатор сальниковый односторонний	Лит	Масса	Масштаб
Пров		Величенко					См табл	—
						Лист 1	Листов 4	
Н контр		Паутов				Институт Энергомонтажпроект Ленинградский филиал		
Утв		Горбачев						

Формат А3

ТС-579.00.000СБ

Рис.2

Остальное - см.рис.1

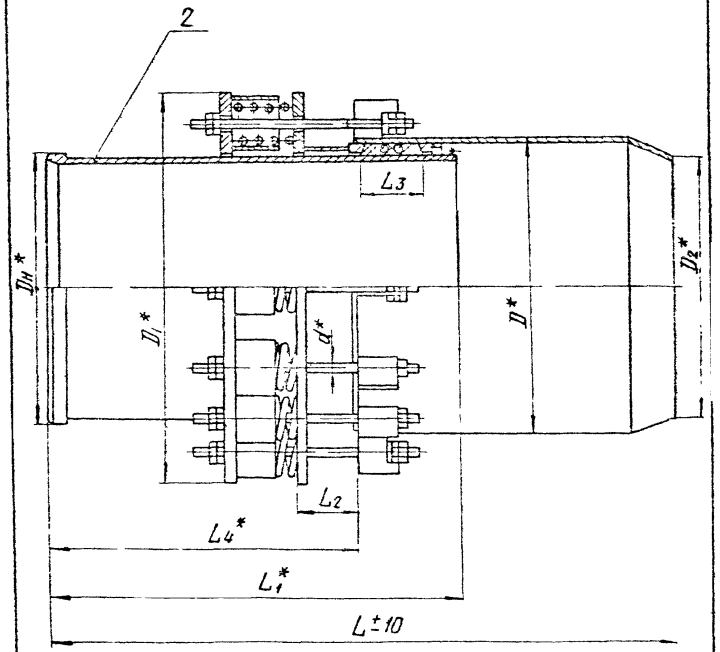

Изм.	Лист	№ докум.	Подп.	Дата

ТС-579.00.000СБ

Лист 2

ТС-579.00.001

12.5 (√)

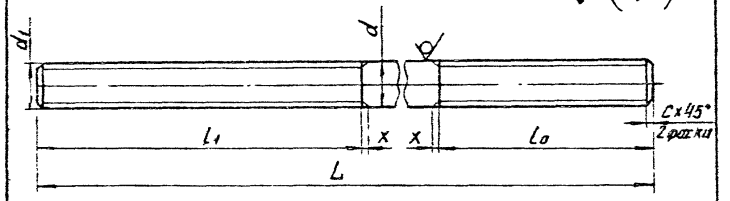

Размеры в мм

Обозначение	d	d_1	L	l_0	l_1	c	x, не более	Масса, кг
ТС-579.00.001	12	М12-8g	350	50	130	1,6	2,2	0,3
-01	16	М16-8g	380	60			2,5	0,6
-02	20	М20-8g	510	100	180	2,0	3,2	1,3
-03	24	М24-8g	580	110	190		3,8	2,1
-04	30	М30-8g	600		200	2,5	4,5	3,3
-05	12	М12-8g	200	60	60	1,6	2,2	0,2
-06	16	М16-8g	210				2,5	0,3
-07	20	М20-8g	320	90	100	2,0	3,2	0,8
-08	24	М24-8g	390	110	120		3,8	1,4
-09	30	М30-8g	420	120	140	2,5	4,5	2,3

1 Неуказанные предельные отклонения размеров: $h14, \pm \frac{IT14}{2}$.

Инв. № подл. | Подп. и дата | Взам. инв. № | Инв. № дубл. | Подп. и дата

Изм.	Лист	№ докум.	Подп.	Дата
Разраб.		Стрижова		24.12.93
Пров.		Зелитченко		24.12.93
Н. контр.		Почтов		24.12.93
Утв.				

ТС-579.00.001

Шпилька

Лит	Масса	Масштаб
	См. табл.	—

Лист | Листов 1

Круг d-В-ГОСТ 2590-71
20-Б-ГОСТ 2590-74

Институт Энергомонтажпроект Ленинградский филиал

Размеры в мм

Обозначение		Ду	Ру, МПа (кгс/см²)	Максимальная нагрузка на пружину при f=70мм, кН(кгс)	Сила трения в сальниковом компенсаторе, кН(тс)	Компенсирующая способность, Δ	$D_н$*	D*	D_1*		D_2*	L	L_1*	L_2	L_3	L_0*	d*	Кол. шпилек	Масса, кг	
Рис.1	Рис.2								Рис.1	Рис.2									Рис.1	Рис.2
ТС-579.00.000	ТС-579.00.000-45	100	2,5 (25)	2,73 (278)	14(1,4)	240	108	133	200	400	100	850	500	50±0,52	60±0,74	380	12	3	25	57
-01	-46	125			17(1,7)		133	159	220	420	125	880							30	64
-02	-47	150		5,24 (534)	40(4,0)		159	219	290	520	149	950	560	60±0,74	100±0,9	400	16	4	54	117
-03	-48	200			58(5,8)	190	219	273	360	580	205	1040	650	90±0,9	120±0,9	470	20	5	99	187
-04	-49					340						1340	810			620			115	203
-05	-50	250			70(7,0)	190	273	325	420	630	257	1040	660			470			129	223
-06	-51					340						1340	810			620			155	249
-07	-52	300			82(8,2)	190	325	377	470	670	305	1080	660			470		6	175	299
-08	-53					340						1380	810			620			207	331
-09	-54	350			92(9,2)	190	377	426	530	720	353	1120	700	130±1,0		510	24		218	347
-10	-55					340						1420	850			660			246	375
-11	-56	400			105(10,5)	200	426	476	590	780	410	1230			170±1,0	600		8	268	423
-12	-57					400						1630	1050			800			315	470
-13	-58	500			195(19,5)	250	530	580	720	900	514	1230	850			600	30		375	563
-14	-59					450						1630	1050			800			439	627
-15	-60	600			228(22,8)	250	630	684	820	1000	610	1250	850	140±1,0		600		10	480	708
-16	-61					450						1650	1050			800			562	789
-17	-62	700			258(25,8)	250	720	774	910	1090	698	1250	850			600		12	587	862
-18	-63					450						1650	1050			800			688	963
-19	-64	800			292(29,2)	250	820	828	1020	1190	796	1250	850			600			729	1020
-20	-65					450						1650	1050			800			859	1150
-21	-66	900			362(36,2)	300	920	978	1120	1290	894	1470	1000	180±1,1	210±1,1	710		14	830	1254
-22	-67					500						1870	1200			910			1078	1402
-23	-68	1000			400(40,0)	300	1020	1082	1230	1390	990	1480	1000			710			1148	1486
-24	-69					500						1880	1200			910			1333	1670

Продолжение

Размеры в мм

Обозначение Рис. 1	Обозначение Рис. 2	Dу	Ру, МПа (кгс/см²)	Максимальная нагрузка на пружину при f = 70 мм кН (кгс)	Сила трения в сальниковом компенсаторе, кН (тс)	Компенсирующая способность, Δ	Dн*	D*	D1* Рис.1	D1* Рис.2	D2*	L	L1*	L2	L3	L4*	d*	Кол. шпилек	Масса, кг Рис 1	Масса, кг Рис.2
ТС-579.00.000-25	ТС-579.00.000-70	1200	2,5 (25)	5,24 (534)	475(47,5)	300	1220	1290	1430	1590	1186	1490	1000	180±1,1	230±1,1	690	30	18	1555	1928
-26	-71					500						1890	1200			890			1825	2190
-27	-72	1400			550(55,0)	300	1420	1494	1640	1790	1382	1500	1000	185±1,1		690		20	2036	2536
-28	-73					500						1900	1200			890			2372	2872
-29	-74	500	1,6 (16)		124(12,4)	250	530	580	680	930	514	1230	850	135±1,0	170±1,0	600	20	8	320	493
-30	-75					450						1630	1050			800			379	552
-31	-75	600			147(14,7)	200	630	680	780	1000	614	1250	850			600		10	383	584
-32	-77					400						1650	1050			800			453	654
-33	-78	700			165(16,5)	250	720	770	880	1090	702	1250	850	140±1,0		600		12	459	714
-34	-79					450						1650	1050			800			537	792
-35	-80	800			187(18,7)	250	820	874	990	1190	800	1250	850			600	24		585	854
-36	-81					450						1650	1050			800			692	960
-37	-82	900			232(23,2)	300	920	974	1090	1290	900	1460	1000	180±1,1	210±1,1	710		14	740	1045
-38	-83					500						1860	1200			910			862	1168
-39	-84	1000			256(25,6)	300	1020	1078	1190	1390	998	1460	1000			710			908	1228
-40	-85					500						1860	1200			910			1060	1379
-41	-86	1200			304(30,4)	300	1220	1278	1400	1590	1196	1470	1000			690		18	1150	1530
-42	-87					500						1870	1200			890			1332	1712
-43	-88	1400			352(35,2)	300	1420	1482	1600	1790	1394	1470	1000	185±1,1		690		20	1476	1918
-44	-89					500						1870	1200			890			1718	2160

Формат	Зона	Поз.	Обозначение	Наименование	Кол. на исполн. ТС-579.01.000-									Примечание
					-	01	02	03	04	05	06	07	09	
				Документация										
А3			ТС-579.01.000 СБ	Сборочный чертеж										
				Детали										
А4		1	ТС-579.01.001	Упор	6	6	8							
			- 01	Упор				10	10	10	10	12	12	12

Исполнение 10 - см. на листе 3.

Изм.	Лист	№ докум.	Подп.	Дата	ТС-579.01.000			
Разраб.		Степанова		08.88	Корпус	Лит.	Лист 1	Листов 3
Провер.		Зелитченко						
Н. контр.		Паутов		08.88		Институт Энергомонтажпроект Ленинградский филиал		
Утв.		Стрельников						

Коп. Иванова

Формат А4

Инв. № подл.	Подп. и дата	Взам. инв. №	Инв. № дубл.	Подп. и дата

Формат	Зона	Поз.	Обозначение	Наименование	Кол. на исполн. ТС-579.01.000-									Примечание
					-	01	02	03	04	05	06	07	08	09	
А3		2	ТС-579.01.002 - 11	Патрубок	1									
			- 12	Патрубок		1								
			- 13	Патрубок			1							
			- 14	Патрубок				1						
			- 15	Патрубок					1					
			- 16	Патрубок						1				
			- 17	Патрубок							1			
			- 18	Патрубок								1		
			- 19	Патрубок									1	
			- 20	Патрубок										1
А3		3	ТС-579.01.003	Переход	1									
			- 01	Переход		1								
			- 02	Переход			1							
			- 03	Переход				1	1					
			- 04	Переход						1	1			
			- 05	Переход								1	1	
			- 06	Переход										1

Изм.	Лист	№ докум.	Подп.	Дата	ТС-579.01.000	Лист 2

Формат А4

Формат	Зона	Поз	Обозначение	Наименование	Кол на исполн ТС-579 01.000- 10	Примечание
				Документация		
А3			ТС-579 01 000 СБ	Сборочный чертеж		
				Детали		
А4		1	ТС-579 01 001 - 01	Упор	12	
А3		2	ТС-579 01 002 - 21	Патрубок	1	
А3		3	ТС-579 01 003 - 06	Переход	1	

Лист 3

ТС-579 01.000

Формат А4

Инв № подл | Подп и дата | Взам инв № | Инв № дубл | Подп и дата

ТС-579 00.002

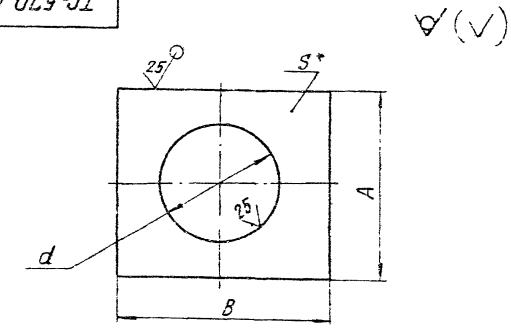

Обозначение	A	B	d	S*	Масса, кг
ТС-579 00.002	22	30	13	10	0,04
-01	28	36	18		0,06
-02	35	46	23	12	0,11
-03	41	50	27	16	0,19
-04	52	60	33.	20	0,36

1. * Размер для справок
2. H14, h14

ТС-579 00.002

Пластина

Изм	Лист	№ докум	Подп	Дата
Разраб	Степанова			
Провер	Земитченко			
Н контр	Паутов			
Утв	Стрельников			

Лит | Масса | Масштаб

Ст. табл. | —

Лист | Листов 1

Лист Б-ПР-3 ГОСТ 2.103-74 / 8Гт3сп5 ГОСТ 14637-79

Институт Энергомонтажпроект Ленинградский филиал

ТС-579.01.000 СБ

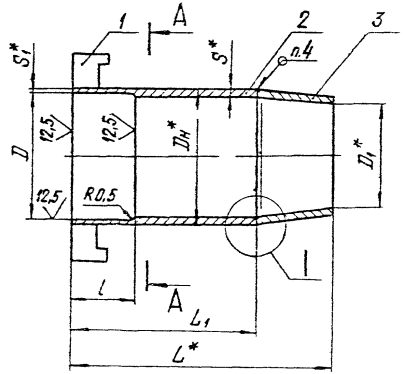

А-А

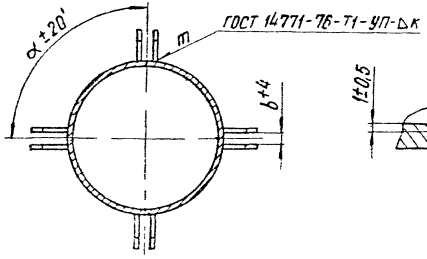

I

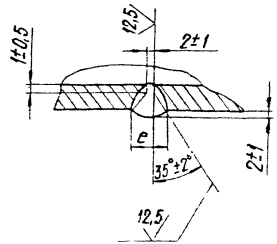

1 * Размеры для справок.

2. $\pm \frac{IT14}{2}$.

3 Допускается изготовление патрубка корпуса поз 2 вместе с переходом поз. 3 методом штамповки.

4. Сварка автоматическая или полуавтоматическая в углекислом газе Проволока СВ-08ГС, СВ-08Г2С по ГОСТ 2246-70. Допускается автоматическая сварка под слоем флюса, проволока СВ-08АА, СВ-08А, СВ-08ГС по ГОСТ 2246-70.

5. Требования к выполнению сварного шва в соответствии с СНиП3.05.03-85.

6. Контроль сварных швов в соответствии с СНиП3.05.03-85

7. Остальные технические требования по ТУ34-42-10187-81.

Таблицу исполнений см. на листе 2

					ТС-579.01 000 СБ			
Изм	Лист	№ докум	Подп	Дата	Корпус Сборочный чертеж	Лит.	Масса	Масштаб
Разраб		Степанова		01.12			Ст. табл	—
Пров		Велитченко		01.88		Лист 1	Листов 2	
Н контр		Гаутов		08.88		Институт Энергомонтажпроект Ленинградский филиал		
Утв		Стрельников						

Коп Иванова

Формат А3

Размеры в мм

Обозначение	Ду	Ру, МПа (кгс/см²)	Компенсирующая способность Δ	D	$D_н$*	D_1*	S*	S_1*, не менее	α	K	L*	L_1	l	b	e	m	Масса**, кг
ТС-579.01.000	100	2,5 (25)	240	$126^{+0,40}$	133	100	6	3	120°	4^{+1}	470	370	100	13^{+4}	12±2	3×2	10
-01	125			$152^{+0,40}$	159	125	7				500						14
-02	150			$210^{+0,46}$	219	149	9	3,5	90°	5^{+1}	550	410	140	18^{+4}	16±2	4×2	26
-03	200		190	$258^{+0,52}$	273	205	11	4	72°	6^{+1}	570	390	170	23^{+4}		5×2	43
-04			340								720	540					53
-05	250		190	$312^{+0,52}$	325	257	13	5			570	390			22±2		54
-06			340								720	540					69
-07	300		190	$360^{+0,57}$	377	305		6	60°	8^{+1}	610	390				6×2	74
-08			340								760	540					91
-09	350		190	$410^{+0,63}$	426	353	14	7			610	390		27^{+4}			89
-10			340								760	540					100

** Масса задана с учетом обработки и массы наплавленного металла

25 (✓)

Рис. 1

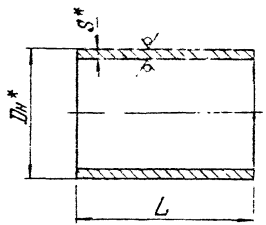

Рис. 2

Остальное - см. рис. 1

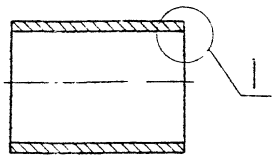

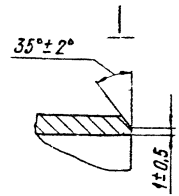

Рис. 3

Остальное - см рис. 1

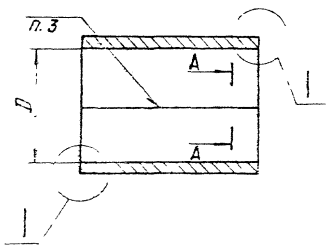

А-А

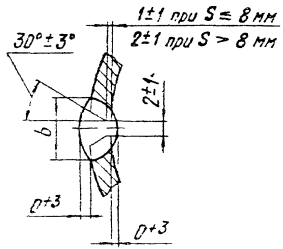

1. * Размеры для справок.
2. h14.
3. Сварка полуавтоматическая в углекислом газе, проволока Св-08ГС или Св-08Г2С по ГОСТ 2246-70, или автоматическая под слоем флюса проволока Св-08А, Св-08АА, Св-08ГС по ГОСТ 2246-70.
4. Требования к выполнению сварного шва в соответствии с СНиП 3.05.03-85.
5. Контроль сварных швов в соответствии с СНиП 3.05.03-85.
6. Остальные технические требования по ТУ34-42-10187-81.

Таблицу исполнений см. на листах 2...4.

					ТС-579.01.002			
Изм.	Лист.	N докум.	Подп.	Дата	Патрубок	Лит.	Масса	Масштаб
Разраб.		Степанова		6.88			См. табл.	—
Пров.		Верхтенкая		6.88		Лист 1	Листов 4	
Н. контр.		Паутов		06.88	См. табл.	Институт Энергомонтажпроект Ленинградский филиал		
Утв.		Стрельников						

Коп Иванова

23398-06 30 Формат А3

Таблица 1

Размеры в мм

Обозначение	Рис.	Ру, МПа (кгс/см²)	Ду	Дн*	S*	L	Масса, кг	Материал
ТС-579.01.002	1	2,5(25)	100	133	6	740	13,9	Труба Дн×S-09Г2С ТУ14-3-1128-82
-01			125	159	7		19,4	
-02			150	219	9	820	38,2	
-03			200	273	11	780	55,4	
-04						1080	76,7	
-05			250	325	14	780	78,0	
-06						1080	108,0	
-07			300	377		780	91,0	
-08						1080	126,0	
-09			350	426		780	110,0	
-10						1080	153,6	
-11	2		100	133	6	370	7,0	
-12			125	159	7		9,7	
-13			150	219	9	410	19,1	
-14			200	273	11	390	27,7	
-15						540	38,4	
-16			250	325	14	390	39,0	
-17						540	54,0	
-18			300	377		390	45,5	
-19						540	63,0	
-20			350	426		390	55,5	
-21						540	76,8	

ТС-579.01.002

Размеры в мм

Таблица 2

Обозначение	Рис.	Ру, МПа (кгс/см²)	Dу	Dн*	S*	L	D	b	Длина развертки, Lо*	Масса, кг	Материал	Примечания
ТС-579.01.002-22	3	2,5(25)	400	426	8	235	$460^{+0,63}$	16^{+2}	1470	22,0	Лист 6-ПН-5 ГОСТ 19903-74 / В Ст3 сп5 ГОСТ 14637-74	Допускается замена материала на сталь марок: 17ГС, 17Г1С, 17Г1С-У, 09Г2С по ГОСТ 5520-79; 20-3 ГОСТ 1577-81
-23						435				40,0		
-24			500	530		235	$564^{+0,70}$		1796	26,5		
-25						435				49,0		
-26			600	634	10	240	$664^{+0,80}$		2116	40,0		
-27						440				73,0		
-28			700	774		240	$754^{+0,80}$		2399	45,2		
-29						440				83,0		
-30			800	878	12	235	$854^{+0,90}$	19^{+2}	2719	60,0		
-31						435				111,0		
-32			900	978		300	$954^{+0,90}$		3033	85,7		
-33						500				142,9		
-34			1000	1082	14	300	$1054^{+1,05}$		3354	110,6		
-35						500				184,3		
-36			1200	1290	18	300	$1254^{+1,05}$	26^{+2}	3994	169,3		
-37						500				282,2		
-38			1400	1494	20	300	$1454^{+1,25}$	30^{+2}	4628	218,0		
-39						500				363,3		
-40		1,6(16)	500	580	8	235	$564^{+0,63}$	16^{+2}	1796	26,0		
-41						435				49,0		
-42			600	680		245	$664^{+0,80}$		2110	32,0		
-43						445				58,0		
-44			700	780		245	$754^{+0,80}$		2393	36,8		
-45						445				68,8		
-46			800	874	10	240	$854^{+0,90}$		2713	54,0		
-47						440				94,0		
-48			900	974		300	$954^{+0,90}$		3027	71,3		
-49						500				118,8		

Изм. Лист № докум. Подп. Дата

ТС-579.01.002

Размеры в мм

Продолжение табл. 2

Обозначение	Рис.	Ру, МПа (кгс/см²)	Dy	Dн*	S*	L	D	b	Длина развертки, L_0*	Масса, кг	Материал	Примечания
ТС-579.01.002-50	3	1,6(16)	1000	1078	12	300	$1054^{+1,05}$	19^{+2}	3347	94,6	Лист $\frac{Б\text{-}ПН\text{-}S\ ГОСТ\ 19903\text{-}74}{В\ Ст3сп5\ ГОСТ\ 14637\text{-}74}$	Допускается замена материала на сталь марок: 17ГС, 17Г1С, 17Г1С-У, 09Г2С по ГОСТ 5520-79; 20-3 ГОСТ 1577-81
-51						500				157,6		
-52			1200	1278		300	$1254^{+1,05}$		3975	112,3		
-53						500				187,2		
-54			1400	1482	14	300	$1454^{+1,25}$		4610	152,0		
-55						500				253,3		
-56		2,5(25)	400	476	8	470	$460^{+0,65}$	12^{+2}	1470	43,0		
-57						870				79,0		
-58			500	580		470	$564^{+0,70}$		1796	53,0		
-59						870				98,0		
-60			600	684	10	470	$664^{+0,80}$	16^{+2}	2116	78,0		
-61						870				144,0		
-62			700	774		470	$754^{+0,80}$		2399	88,0		
-63						870				163,0		
-64			800	878	12	470	$854^{+0,90}$	19^{+2}	2719	120,0		
-65						870				223,0		
-66		1,6(16)	500	580	8	470	$564^{+0,70}$	16^{+2}	1796	53,0		
-67						870				98,0		
-68			600	680		470	$664^{+0,80}$		2110	62,0		
-69						870				115,0		
-70			700			470	$754^{+0,80}$		2392	70,0		
-71						870				131,0		
-72			800	874	10	470	$854^{+0,90}$		2712	100,0		
-73						870				185,0		

ТС-579.01.003

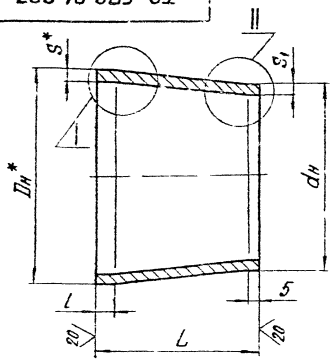

Размеры в мм

Обозначение	Ру, МПа (кгс/см²)	Dу	dу	Dн*	dн	L	S*	S1	l	Масса, кг	Материал
ТС-579.01.003	2,5(25)	125	100	133	108	100	5	4	10	1,7	Труба Dн×S-20 ТУ14-34-190-82
-01		150	125	159	133	130				2,8	
-02		200	150	219	159	140	7	5		6,2	
-03		250	200	273	219	180	8	7		10,2	
-04		300	250	325	273		10	8	25	15,0	
-05		350	300	377	325	220	12	10		24,9	
-06		400	350	426	377			12		33,4	

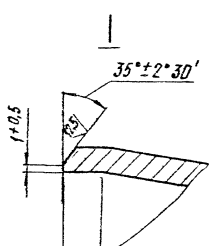

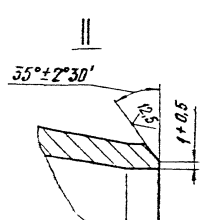

1. * Размеры для справок.
2. h14; $\pm\frac{IT14}{2}$.
3. Допускается изготовить переход КА Dн×S - dн×S по ОСТ34-42-700-85.
4. Остальные технические требования по ТУ34-42-10187-81.

					ТС-579.01.003			
Изм	Лист	№ докум.	Подп.	Дата	Переход	Лит	Масса	Масштаб
Разраб.		Степанова					См. табл.	—
Пров.		Верютченко				Лист	Листов 1	
Н контр.		Паутов			См. табл.	Институт Энергомонтажпроект Ленинградский филиал		
Утв		Стрельников						

Кол Иванова 23398-06 34 Формат А3

Формат	Зона	Поз.	Обозначение	Наименование	Кол. на исполн. ТС-579.02.000-										Примечание
					–	01	02	03	04	05	06	07	08	09	
				Документация											
А3			ТС-579.02.000 СБ	Сборочный чертеж											
				Детали											
А4		1	ТС-579.01.001 – 01	Упор	16	16									
			– 02	Упор			16	16	20	20	24	24	24	24	

Исполнение 10...19 – см. листы 4...6;
20...29 – см. листы 7...8;
30...33 – см. листы 9...10.

Изм	Лист	№ докум	Подп	Дата
Разраб		Степанова		
Провер		Величенко		
Н контр		Паитов		
Утв.		Стрельников		

Кол Иванова

ТС-579.02.000

Корпус

Лит.	Лист	Листов
	1	10

Институт Энергомонтажпроект Ленинградский филиал

Формат А4

Инв. № подл.	Подп. и дата	Взам. инв. №	Инв. № дубл	Подп. и дата

Формат	Зона	Поз.	Обозначение	Наименование	Кол на исполн ТС-579.02.000-										Примечание
					–	01	02	03	04	05	06	07	08	09	
А3		2	ТС-579.01.002 – 22	Патрубок	1										
			– 23	Патрубок		1									
			– 24	Патрубок			1								
			– 25	Патрубок				1							
			– 26	Патрубок					1						
			– 27	Патрубок						1					
			– 28	Патрубок							1				
			– 29	Патрубок								1			
			– 30	Патрубок									1		
			– 31	Патрубок										1	
А3		3	ТС-579.02.001	Переход	1	1									
			– 01	Переход			1	1							
			– 02	Переход					1	1					
			– 03	Переход							1	1			
			– 04	Переход									1	1	
А3		4	ТС-579.02.002	Обечайка	1	1									
			– 01	Обечайка			1	1							

Изм	Лист	№ докум.	Подп	Дата

ТС-579.02.000

Лист 2

Формат А4

Формат	Зона	Поз.	Обозначение	Наименование	Кол. на исполн. ТС-579.02.000-										Примечание
					–	01	02	03	04	05	06	07	08	09	
А3		4	ТС-579.02.002 - 02	Обечайка					1	1					
			- 03	Обечайка							1	1			
			- 04	Обечайка									1	1	
А3		5	ТС-579.02.003	Кольцо	1	1									
			- 01	Кольцо			1	1							
			- 02	Кольцо					1	1					
			- 03	Кольцо							1	1			
			- 04	Кольцо									1	1	

Изм.	Лист	№ докум.	Подп.	Дата	ТС-579.02.000	Лист 3

Формат А4

Инв. № подл.	Подп. и дата	Взам. инв. №	Инв. № дубл.	Подп. и дата

Формат	Зона	Поз.	Обозначение	Наименование	Кол. на исполн. ТС-579.02.000-										Примечание
					10	11	12	13	14	15	16	17	18	19	
				Документация											
А3			ТС-579.02.000 СБ	Сборочный чертеж											
				Детали											
А4		1	ТС-579.01.001 - 01	Упор									16	16	
			- 02	Упор	28	28	28	28	36	36	40	40			
А3		2	ТС-579.01.002 - 32	Патрубок	1										
			- 33	Патрубок		1									
			- 34	Патрубок			1								
			- 35	Патрубок				1							
			- 36	Патрубок					1						
			- 37	Патрубок						1					
			- 38	Патрубок							1				

Изм.	Лист	№ докум.	Подп.	Дата	ТС-579.02.000	Лист 4

Формат А4

23398-06 36

Формат	Зона	Поз	Обозначение	Наименование	Кол на исполн ТС-579.02.000- 10	11	12	13	14	15	16	17	18	19	Примечание
А3		2	ТС-579.01.002 -39	Патрубок								1			
			-40	Патрубок									1		
			-41	Патрубок										1	
А3		3	ТС-579.02.001 -05	Переход	1	1									
			-06	Переход			1	1							
			-07	Переход					1	1					
			-08	Переход							1	1			
			-09	Переход									1	1	
А3		4	ТС-579.02.002 -05	Обечайка	1	1									
			-06	Обечайка			1	1							
			-07	Обечайка					1	1					
			-08	Обечайка							1	1			
			-09	Обечайка									1	1	

Изм	Лист	№ докум	Подп	Дата	ТС-579.02.000	Лист 5

Формат А4

Инв. № подл	Подп. и дата	Взам. инв. №	Инв. № дубл	Подп. и дата

Формат	Зона	Поз	Обозначение	Наименование	Кол. на исполн. ТС-579.02.000- 10	11	12	13	14	15	16	17	18	19	Примечание
А3		5	ТС-579.02.003 -06	Кольцо	1	1									
			-05	Кольцо			1	1							
			-07	Кольцо					1	1					
			-08	Кольцо							1	1			
			-01	Кольцо									1	1	

Изм.	Лист	№ докум.	Подп.	Дата	ТС-579.02.000	Лист 6

Формат	Зона	Поз	Обозначение	Наименование	Кол. на исполн. ТС-579.02.000- 20	21	22	23	24	25	26	27	28	29	Примечание
				Документация											
А3			ТС-579.02.000 СБ	Сборочный чертеж											
				Детали											
А4		1	ТС-579.01.001 -01	Упор	20	20	24	24	24	24	28	28	28	28	
А3		2	ТС-579.01.002 -42	Патрубок	1										
			-43	Патрубок		1									
			-44	Патрубок			1								
			-45	Патрубок				1							
			-46	Патрубок					1						
			-47	Патрубок						1					
			-48	Патрубок							1				
			-49	Патрубок								1			
			-50	Патрубок									1		

Изм	Лист	№ докум	Подп	Дата	ТС-579.02.000	Лист 7

Формат А4

Инв № подл	Подп и дата	Взам инв №	Инв № дубл	Подп и дата

Формат	Зона	Поз	Обозначение	Наименование	Кол на исполн. ТС-579.02.000- 20	21	22	23	24	25	26	27	28	29	Примечание
А3		2	ТС-579.01.002 -51	Патрубок										1	
А3		3	ТС-579.02.001 -10	Переход	1	1									
			-11	Переход			1	1							
			-12	Переход					1	1					
			-13	Переход							1	1			
			-14	Переход									1	1	
А3		4	ТС-579.02.002 -10	Обечайка	1	1									
			-11	Обечайка			1	1							
			-12	Обечайка					1	1					
			-13	Обечайка							1	1			
			-14	Обечайка									1	1	
А3		5	ТС-579.02.003 -02	Кольцо	1	1									
			-03	Кольцо			1	1							
			-04	Кольцо					1	1					
			-05	Кольцо							1	1			
			-06	Кольцо									1	1	

Изм	Лист	№ докум	Подп	Дата	ТС-579.02.000	Лист 8

Формат	Зона	Поз.	Обозначение	Наименование	Кол. на исполн. ТС-579.02.000- 30	31	32	33	Примечание
				Документация					
А3			ТС-579.02.000 СБ	Сборочный чертеж					
				Детали					
А4		1	ТС-579.01.001 - 01	Упор	36	36	40	40	
А3		2	ТС-579.01.002 - 52	Патрубок	1				
			53	Патрубок		1			
			54	Патрубок			1		
			55	Патрубок				1	
А3		3	ТС-579.02.001 - 15	Переход	1	1			
			- 16	Переход			1	1	

Изм.	Лист	№ докум.	Подп.	Дата	ТС-579.02.000	Лист 9

Формат А4

Инв. № подл. | Подп. и дата | Взам. инв. № | Инв. № дубл. | Подп. и дата

Формат	Зона	Поз.	Обозначение	Наименование	Кол. на исполн. ТС-579.02.000- 30	31	32	33	Примечание
А3		4	ТС-579.02.002 - 15	Обечайка	1	1			
			- 16	Обечайка			1	1	
А3		5	ТС-579.02.003 - 07	Кольцо	1	1			
			- 08	Кольцо			1	1	

Изм.	Лист	№ докум.	Подп.	Дата	ТС-579.02.000	Лист 10

ТС-579.02.000СБ

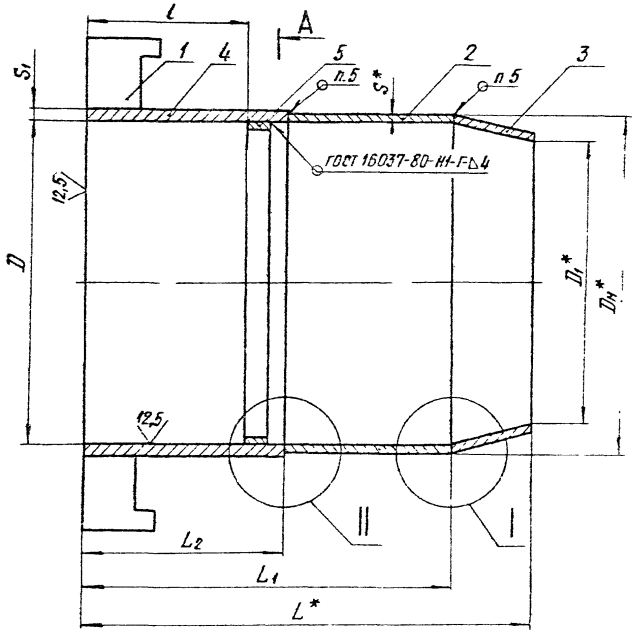

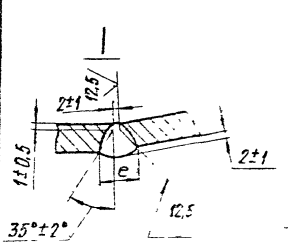

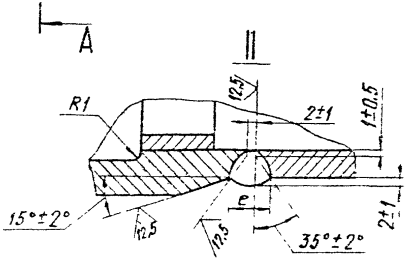

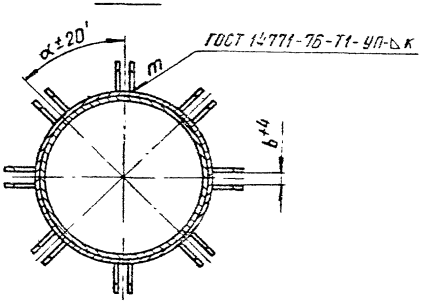

1.* Размеры для справок.

2. $\pm\frac{IT14}{2}$.

3. Допускается изготовление цилиндрической части корпуса из одного листа без разделения на детали поз 2 и 4, диаметр и толщину при этом принимать как для обечайки поз. 4.

4. Разность внутренних диаметров на стыкуемых торцах не должна превышать 2 мм. Допускается расточка обечайки поз. 4 на длине 20-25 мм при наличии большего расхождения.

5. Сварка автоматическая или полуавтоматическая в углекислом газе. Проволока Св-08ГС, Св-08Г2С по ГОСТ 2248-70. Допускается автоматическая сварка под слоем флюса, проволока Св-08АА, Св-08А, Св-08ГС по ГОСТ 2246-70.

6. Требования к выполнению сварного шва в соответствии с СНиП 3.05.03-85.

7. Контроль сварных швов в соответствии с СНиП 3.05.03-85.

8. Остальные технические требования по ТУ 34-42-10187-81.

Таблицу исполнений см. на листах 2, 3

					ТС-579.02.000СБ	
Изм.	Лист	№ докум.	Подп.	Дата		
Разраб.		Степанова		07.85	Корпус Сборочный чертеж	Лит. / Масса / Масштаб Сч. / табв. / —
Пров.		Вениченко		07.85		Лист 1 / Листов 3
Н. контр.		Пантов		12.85		Институт Энергомонтажпроект Ленинградский филиал
Утв.		Стремянный				

Коп Иванова

23398-06 40 Формат А3

Размеры в мм

Обозначение	Ду	Ру, МПа (кгс/см²)	Компенсирующая способность, Δ	D	Dн*	D1*	S*	S1, не менее	L*	L1	l	L2	b	e	к	α	m, шт	Масса**, кг
ТС-579.02.000	400	2,5(25)	250	468 +0,63	476	410	8	7,5	630	515	230	280	27+4	15±2	8+1	45°	8×2	83
-01			450						830	715								102
-02	500		250	572 +0,70	580	514		9	630	515			33+4					
-03			450						830	715								125
-04	600		250	672 +0,80	684	610	10	11	650	520					10+1	36°	10×2	146
-05			450						850	720								179
-06	700		250	762 +0,80	774	698		12	650	520						30°	12×2	177
-07			450						850	720								215
-08	800		250	862 +0,90	878	796	12	14	650	515				22±3				225
-09			450						850	715								276
-10	900		320	962 +0,90	978	894		15	760	620	270	320				25°43′	14×2	288
-11			520						960	820								347
-12	1000		320	1062 +1,05	1082	990	14	17	770	620								386
-13			520						970	820					12+1			461
-14	1200		320	1262 +1,25	1290	1186	18	20	800	640	290	340		26±3		20°	18×2	538
-15			520						1000	840								652
-16	1400		320	1462 +1,25	1494	1382	20	23	810	640						18°	20×2	726
-17			520						1010	840								872
-18	500	1,6(16)	250	572 +0,70	580	514	8	8	630	515	230	280	23+4	16±2	8+1	45°	8×2	99
-19			450						830	715								122

Размеры в мм

Продолжение

Обозначение	Dу	Ру, МПа (кгс/см²)	Компенсирующая способность, Δ	D	$D_н$*	D_1*	S*	S_1 не менее	L*	L_1*	l	L_2	b	e	K	α	m, шт.	**Масса, кг
ТС-579.02.000-20	600	1,6 (16)	250	$672^{+0,80}$	680	614	8	8	650	525	230	280	23^{+4}	16 ± 2	8^{+1}	36°	10×2	119
-21			450						850	725								146
-22	700		250	$762^{+0,80}$	770	702		9	650	525						30°	12×2	148
-23			450						850	725								178
-24	800		250	$862^{+0,90}$	874	800	10	10	650	520			27^{+4}		10^{+1}			181
-25			450						850	720								224
-26	900		320	$952^{+0,90}$	974	900		11	750	620	270	320				25°43′	14×2	229
-27			520						950	820								278
-28	1000		320	$1062^{+1,05}$	1078	998	12	12	750	620				22 ± 3				290
-29			520						950	820								353
-30	1200		320	$1262^{+1,25}$	1278	1196		13	780	640	230	340			12^{+1}	20°	18×2	380
-31			520						980	840								455
-32	1400		320	$1462^{+1,25}$	1482	1394	14	16	780	640						18°	20×2	498
-33			520						980	840								600

** Масса завода с учетом обработки и массы наплавленного металла

25 (✓)

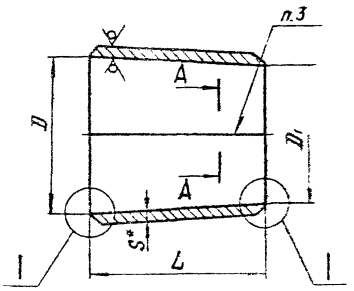

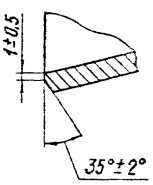

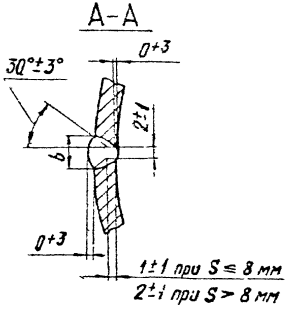

1. * Размеры для справок.
2. H14 ; h14 .
3. Сварка полуавтоматическая в углекислом газе, проволока Св-08ГС, Св-08Г2С по ГОСТ 2246-70 или автоматическая под слоем флюса, проволока Св-08А, Св-08АА, Св-08ГС по ГОСТ 2246-70.
4. Требования к выполнению сварного шва в соответствии с СНиП 3.05.03-85.
5. Контроль сварного шва в соответствии с СНиП 3.05.03-85.
6. Остальные технические требования по ТУ 34-42-10187-81.

Таблицу исполнений см. на листе 2.

					ТС-579.02.001		
Изм.	Лист	№ докум.	Подп.	Дата		Лит.	Масса	Масштаб
Разраб.		Степанова		01.88	Переход		См. табл.	—
Пров.		Величенко		01.88		Лист 1	Листов 2	
Н. контр.		Наумов		01.88	Лист 6-ПН-S ГОСТ 19903-74 8 Ст3сп5 ГОСТ 14637-79	Институт Энергомонтажпроект Ленинградский филиал		
Утв.		Стрельников						

Кап Иванова

ТС-579.02.001

Размеры в мм

Обозначение	Dy	Py, МПа (кгс/см²)	D	D₁	L	b	S*	Масса, кг
ТС-579.02.001	400	2,5(25)	460	410	115	16^{+2}	8	10,5
-01	500		564	514				12,9
-02	600		664	610	130		10	21,5
-03	700		754	698				24,5
-04	800		854	796	135	19^{+2}	12	34,7
-05	900		954	894	140			40,2
-06	1000		1054	990	150		14	55,6
-07	1200		1254	1186	160	26^{+2}	18	90,9
-08	1400		1454	1382	170		20	124,6
-09	500	1,6(16)	564	514	115	16^{+2}	8	12,9
-10	600		664	614	125			16,2
-11	700		754	702				18,7
-12	800		854	800	130		10	27,7
-13	900		954	900				31,0
-14	1000		1054	998		19^{+2}	12	41,2
-15	1200		1254	1196	140			52,8
-16	1400		1454	1394			14	71,8

Изм	Лист	№докум	Подп	Дата	ТС-579.02.001.	Лист 2

Коп Иванова

Формат А4

ТС-579.01.001

∀ (✓)

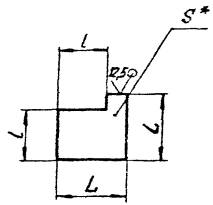

Размеры в мм

Обозначение	Для болта d*	L	l	S*	Масса, кг
ТС-579.01.001	12; 16	100	75	8	0,51
-01	20; 24	116	87	10	0,86
-02	30			12	1,03

1. * Размеры для справок.
2. h14.

Изм	Лист	№докум	Подп	Дата	ТС-579.01.001			
Разраб		Степанова			Упор	Лит.	Масса	Масштаб
Пров		Вепятченко					См. табл.	—
Н. контр		Паутов			Лист Б-ПН-S ГОСТ 19903-74 / ВСт3сп5 ГОСТ 14637-79	Лист	Листов 1	
Утв		Стрельников				Институт Энергомонтажпроект Ленинградский филиал		

Инв. № подл. | Подп. и дата | Взам. инв. № | Инв. № дубл. | Подп. и дата

Коп Иванова

23398-06 44

Формат А4

ТС-579.02.002

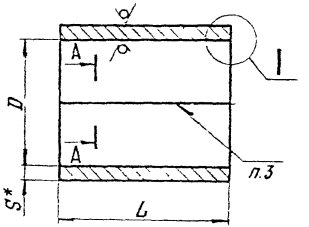

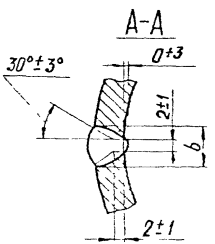

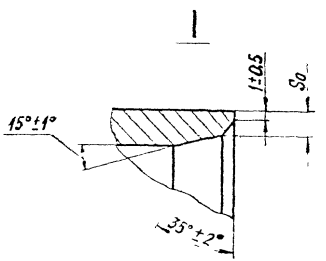

Размеры в мм

Обозначение	Dy	Py, МПа (кгс/см²)	D	L	S*	S_0	Длина развертки, L_0*	b	Масса, кг	Материал	Примечание
ТС-580.02.001	400	2,5(25)	$460^{+0,63}$	280	14	7,5	1488	22^{+2}	46	Лист Б-ПН-S 19903-74 / ВСт3сп5 ГОСТ 14637-79	Допускается замена материала на сталь марки: 17ГС, 17ГС, 17ГС-У, 09Г2С по ГОСТ 5520-79; 20-3 ГОСТ 1577-81.
-01	500		$564^{+0,70}$			8	1815		56		
-02	600		$664^{+0,80}$		16		2135		75		
-03	700		$754^{+0,80}$		18	10	2424	26^{+2}	96		
-04	800		$854^{+0,90}$		20	12	2744		120		
-05	900		$954^{+0,90}$	320		14	3058		154		
-06	1000		$1054^{+1,05}$		25		3388	34^{+2}	213		
-07	1200		$1254^{+1,05}$	340		16	4016		268		
-08	1400		$1454^{+1,25}$		30	18	4660	38^{+2}	373		
-09	500	1,6(16)	$564^{+0,70}$	280	14	8	1815	22^{+2}	56		
-10	600		$664^{+0,80}$				2128		65		
-11	700		$754^{+0,80}$		16		2418		85		
-12	800		$854^{+0,90}$			10	2732		96		
-13	900		$954^{+0,90}$	320			3046		122		
-14	1000		$1054^{+1,05}$		18		3366	26^{+2}	152		
-15	1200		$1254^{+1,05}$	340	20	12	4000	30^{+2}	214		
-16	1400		$1454^{+1,25}$		22	14	4635		272		

1. * Размер для справок.
2. h14
3. Сварка полуавтоматическая в углекислом газе, проволока СВ-08ГС, СВ-08Г2С по ГОСТ 2246-70 или автоматическая под слоем флюса, проволока СВ-08А, СВ-08АА, СВ-08ГС ГОСТ 2246-70.
4. Требования к выполнению сварного шва в соответствии с СНиП3 05.03-85.
5. Контроль сварных швов в соответствии с СНиП3 05.03-85.
6. Остальные технические требования по ТУ34-42-10187-81.

Изм	Лист	№ докум	Подп.	Дата	ТС-579.02.002	Лит.	Масса	Масштаб
Разраб		Степанова			Обечайка		См табл	—
Пров.		Велитченко				Лист	Листов 1	
Н контр.		Паутов		23.88	См. табл	Институт Энергомонтажпроект Ленинградский филиал		
Утв.		Стрельчик						

Формат А3

ТС-579.02.003

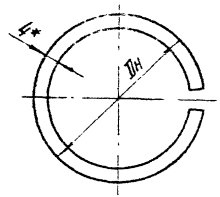

Развертка

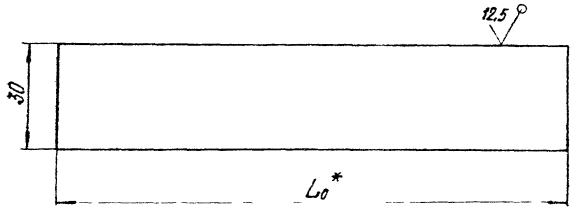

Размеры в мм

Обозначение	Dy	Dн	L_0^*	Масса, кг	Материал
ТС-580.02.002	400	460	1430	1,35	Лист Б-ПН-4 ГОСТ 19903-74 / В Ст3сп5 ГОСТ 14637-79
-01	500	560	1760	1,65	
-02	600	664	2070	1,95	
-03	700	754	2355	2,2	
-04	800	854	2670	2,5	
-05	900	954	2980	2,8	
-06	1000	1054	3300	3,1	
-07	1200	1254	3925	3,7	
-08	1400	1454	4550	4,3	

1 * Размеры для справок.
2 h14.

Изм.	Лист	№ докум.	Подп.	Дата	ТС-579.02.003		
Разраб.		Степанова		01.88	Кольцо	Лит.	Масса: См. табл. / Масштаб: —
Пров.		Велитченко		01.88		Лист	Листов 1
Н. контр.		Паутов		03.88	См. табл.	Институт Энергомонтажпроект Ленинградский филиал	
Утв.		Стрельников					

Коп. Иванова 23398-06 46 Формат А3

Формат	Зона	Поз.	Обозначение	Наименование	Кол. на исполн. ТС-579.03.000-										Примечание
					–	01	02	03	04	05	06	07	08	09	
				Документация											
А3			ТС-579.03.000 СБ	Сборочный чертеж											
				Сборочные единицы											
А3		1	ТС-579.03.100 - 24	Грунд - букса	1										
			- 25	Грунд - букса		1									

Исполнения 10...19 - см. листы 4... 6;
20...29 - см. листы 7... 9;
30...39 - см. листы 10... 12;
40...49 - см. листы 13... 16;
50...59 - см. листы 17... 20;
60...69 - см. листы 21... 23;
70...79 - см. листы 24... 26;
80...89 - см. листы 27... 30.

Изм.	Лист	№ докум.	Подп.	Дата
Разраб.		Степанова		01.11
Пров.		Вепринцева		01.18
Н. контр.		Паутов		
Утв.		Стрелюхов		

ТС-579.03.000

Патрубок в сборе

Лит.	Лист	Листов
	1	30

Институт Энергомонтажпроект Ленинградский филиал

Коп Иванова

Формат А4

Инв. № подл.	Подп. и дата	Взам. инв. №	Инв. № дубл.	Подп. и дата

Формат	Зона	Поз.	Обозначение	Наименование	Кол. на исполн. ТС-579.03.000-										Примечание
					–	01	02	03	04	05	06	07	08	09	
А3		1	ТС-579.03.100 - 26	Грунд - букса			1								
			- 27	Грунд - букса				1	1						
			- 28	Грунд - букса						1	1				
			- 29	Грунд - букса								1	1		
			- 30	Грунд - букса										1	
				Детали											
А3		3	ТС-579.03.001	Патрубок	1										
			- 01	Патрубок		1									
			- 02	Патрубок			1								
			- 03	Патрубок				1							
			- 04	Патрубок					1						
			- 05	Патрубок						1					
			- 06	Патрубок							1				
			- 07	Патрубок								1			
			- 08	Патрубок									1		

23578-06 47

Изм.	Лист	№ докум.	Подп.	Дата

ТС-579.03.000

Лист 2

Формат	Зона	Поз.	Обозначение	Наименование	Кол. на исполн. ТС-579.03.000-										Примечание
					-	01	02	03	04	05	06	07	08	09	
А3		3	ТС-579.03.001-09	Патрубок										1	
А3		4	ТС-579.03.002	Контр-букса	1										
			-01	Контр-букса		1									
			-02	Контр-букса			1								
			-03	Контр-букса				1	1						
			-04	Контр-букса						1	1				
			-05	Контр-букса								1	1		
			-06	Контр-букса										1	
А3		5	ТС-579.03.003	Кольцо упорное	1										
			01	Кольцо упорное		1									
			02	Кольцо упорное			1								
			03	Кольцо упорное				1	1						
			04	Кольцо упорное						1	1				
			05	Кольцо упорное								1	1		
			06	Кольцо упорное										1	

Изм	Лист	№ докум	Подп	Дата	ТС-579.03.000	Лист 3

Формат А4

Инв. № подл.	Подп. и дата	Взам. инв. №	Инв. № дубл.	Подп. и дата

Формат	Зона	Поз.	Обозначение	Наименование	Кол. на исполн. ТС-579.03.000-										Примечание
					10	11	12	13	14	15	16	17	18	19	
				Документация											
А3			ТС-579.03.000 СБ	Сборочный чертеж											
				Сборочные единицы											
А3		1	ТС-579.03.100-30	Грунд-букса	1										
			-31	Грунд-букса		1	1								
			-32	Грунд-букса				1	1						
			-33	Грунд-букса						1	1				
			-34	Грунд-букса								1	1		
			-35	Грунд-букса										1	

Изм	Лист	№ докум	Подп	Дата	ТС-579.03.000	Лист 4

Формат А4

Формат	Зона	Поз.	Обозначение	Наименование	Кол. на исполн. ТС-579.03.000- 10	11	12	13	14	15	16	17	18	19	Примечание
				Детали											
А3		3	ТС-579.03.001-10	Патрубок	1										
			-11	Патрубок		1									
			-12	Патрубок			1								
			-29	Патрубок				1							
			-30	Патрубок					1						
			-31	Патрубок						1					
			-32	Патрубок							1				
			-33	Патрубок								1			
			-34	Патрубок									1		
			-35	Патрубок										1	
А3		4	ТС-579.03.002-06	Контр-букса	1										
			-07	Контр-букса		1	1								
			-08	Контр-букса				1	1						

Изм.	Лист	№ докум.	Подп.	Дата	ТС-579.03.000	Лист 5

Формат А4

Инв. № подл.	Подп. и дата	Взам. инв. №	Инв. № дубл.	Подп. и дата

Формат	Зона	Поз.	Обозначение	Наименование	Кол. на исполн. ТС-579.03.000- 10	11	12	13	14	15	16	17	18	19	Примечание
А3		4	ТС-579.03.002-09	Контр-букса						1	1				
			10	Контр-букса								1	1		
			-11	Контр-букса										1	
А3		5	ТС-579.03.003-06	Кольцо упорное	1										
			-07	Кольцо упорное		1	1								
			-08	Кольцо упорное				1	1						
			-09	Кольцо упорное						1	1				
			-10	Кольцо упорное								1	1		
			-11	Кольцо упорное										1	

Изм.	Лист	№ докум.	Подп.	Дата	ТС-579.03.000	Лист 6

Формат	Зона	Поз	Обозначение	Наименование	Кол на исполн. ТС-579.03.000- 20	21	22	23	24	25	26	27	28	29	Примечание
				Документация											
А3			ТС-579.03.000 СБ	Сборочный чертеж											
				Сборочные единицы											
А3		1	ТС-579.03.100 -35	Грунд-букса	1										
			-36	Грунд-букса		1	1								
			-37	Грунд-букса				1	1						
			-38	Грунд-букса						1	1				
			-39	Грунд-букса								1	1		
			-40	Грунд-букса										1	

Изм.	Лист	№ докум.	Подп.	Дата	ТС-579.03.000	Лист 7

Формат А4

Инв. № подл.	Подп. и дата	Взам. инв. №	Инв. № дубл.	Подп. и дата

Формат	Зона	Поз.	Обозначение	Наименование	Кол на исполн ТС-579.03.000- 20	21	22	23	24	25	26	27	28	29	Примечание
				Детали											
А3		3	ТС-579.03.001 -36	Патрубок	1										
			-37	Патрубок		1									
			-38	Патрубок			1								
			-39	Патрубок				1							
			-40	Патрубок					1						
			-41	Патрубок						1					
			-42	Патрубок							1				
			-43	Патрубок								1			
			-44	Патрубок									1		
			-13	Патрубок										1	
А3		4	ТС-579.03.002 11	Контр-букса	1										
			12	Контр-букса		1	1								
			13	Контр-букса				1	1						

Изм.	Лист	№ докум.	Подп.	Дата	ТС-579.03.000	Лист 8

Формат	Зона	Поз	Обозначение	Наименование	Кол. на испол. ТС-579.03.000- 20	21	22	23	24	25	26	27	28	29	Примечание
А3		4	ТС-579.03.002 -14	Контр-букса						1	1				
			-15	Контр-букса								1	1		
			-08	Контр-букса										1	
А3		5	ТС-579.03.003 -11	Кольцо упорное	1										
			-12	Кольцо упорное		1	1								
			-13	Кольцо упорное				1	1						
			-14	Кольцо упорное						1	1				
			-15	Кольцо упорное								1	1		
			-08	Кольцо упорное										1	

Изм.	Лист	№ докум.	Подп.	Дата	ТС-579.03.000	Лист 9

Формат А4

Инв. № подл.	Подп. и дата	Взам. инв. №	Инв. № дубл.	Подп. и дата

Формат	Зона	Поз	Обозначение	Наименование	Кол. на испол. ТС-579.03.000- 30	31	32	33	34	35	36	37	38	39	Примечание
				Документация											
А3			ТС-579.03.000 СБ	Сборочный чертеж											
				Сборочные единицы											
А3		1	ТС-579.03.100 -40	Грунд-букса	1										
			-41	Грунд-букса		1	1								
			-42	Грунд-букса				1	1						
			-43	Грунд-букса						1	1				
			-44	Грунд-букса								1	1		
			-45	Грунд-букса										1	

Изм.	Лист	№ докум.	Подп.	Дата	ТС-579.03.000	Лист 10

Формат	Зона	Поз.	Обозначение	Наименование	Кол. на испол. ТС-579.03.000- 30	31	32	33	34	35	36	37	38	39	Примечание
				Детали											
А3		3	ТС-579.03.001-14	Патрубок	1										
			-15	Патрубок		1									
			-16	Патрубок			1								
			-17	Патрубок				1							
			-18	Патрубок					1						
			-19	Патрубок						1					
			-20	Патрубок							1				
			-21	Патрубок								1			
			-22	Патрубок									1		
			-23	Патрубок										1	
А3		4	ТС-579.03.002-08	Контр-букса	1										
			-09	Контр-букса		1	1								
			-10	Контр-букса				1	1						

Изм.	Лист	№ докум.	Подп.	Дата	ТС-579.03.000	Лист 11

Формат А4

Инв. № подл.	Подп. и дата	Взам. инв. №	Инв. № дубл.	Подп. и дата

Формат	Зона	Поз.	Обозначение	Наименование	Кол. на испол. ТС-579.03.000- 30	31	32	33	34	35	36	37	38	39	Примечание
А3		4	ТС-579.03.002-11	Контр-букса						1	1				
			-12	Контр-букса								1	1		
			-13	Контр-букса										1	
А3		5	ТС-579.03.003-08	Кольцо упорное	1										
			-09	Кольцо упорное		1	1								
			-10	Кольцо упорное				1	1						
			-11	Кольцо упорное						1	1				
			-12	Кольцо упорное								1	1		
			-13	Кольцо упорное										1	

Изм.	Лист	№ докум.	Подп.	Дата	ТС-579.03.000	Лист 12

Формат	Зона	Поз	Обозначение	Наименование	Кол. на испол. ТС-579.03.000- 40	41	42	43	44	45	46	47	48	49	Примечание
				Документация											
А3			ТС-579.03.000 СБ	Сборочный чертеж											
				Сборочные единицы											
А3		1	ТС-579.03.100 - 45	Грунд-букса	1										
			- 46	Грунд-букса		1	1								
			- 47	Грунд-букса				1	1						
				Грунд-букса						1					
			- 01	Грунд-букса							1				
			- 02	Грунд-букса								1			
			- 03	Грунд-букса									1	1	
А3		2	ТС-579.03.200	Фланец-упор						1					
			- 01	Фланец-упор							1				

Изм	Лист	№ докум.	Подп.	Дата	ТС-579.03.000	Лист 13

Формат А4

Инв. № подл. | Подп. и дата | Взам. инв. № | Инв. № дубл. | Подп. и дата

Формат	Зона	Поз	Обозначение	Наименование	Кол. на испол. ТС-579.03.000- 40	41	42	43	44	45	46	47	48	49	Примечание
А3		2	ТС-579.03.200 - 02	Фланец-упор								1			
			- 03	Фланец-упор									1	1	
				Детали											
А3		3	ТС-579.03.001 - 24	Патрубок	1										
			- 25	Патрубок		1									
			- 26	Патрубок			1								
			- 27	Патрубок				1							
			- 28	Патрубок					1						
А3		3	ТС-579.03.001	Патрубок						1					
			- 01	Патрубок							1				
			- 02	Патрубок								1			
			- 03	Патрубок									1		
			- 04	Патрубок										1	
А3		4	ТС-579.03.002 - 13	Контр-букса	1										

Изм	Лист	№ докум.	Подп.	Дата	ТС-579.03.000	Лист 14

Формат	Зона	Поз.	Обозначение	Наименование	Кол. на исполн. ТС-579.03.000- 40	41	42	43	44	45	46	47	48	49	Приложение
А3		4	ТС-579.03.002 -14	Контр-букса		1	1								
			-15	Контр-букса				1	1						
А3		4	ТС-579.03.002	Контр-букса						1					
			-01	Контр-букса							1				
			-02	Контр-букса								1			
			-03	Контр-букса									1	1	
А3		5	ТС-579.03.003 -13	Кольцо упорное	1										
			-14	Кольцо упорное		1	1								
			-15	Кольцо упорное				1	1						
				Кольцо упорное						1					
			-01	Кольцо упорное							1				
			-02	Кольцо упорное								1			
			-03	Кольцо упорное									1	1	
А3		6	ТС-579.00.001	Шпилька						3	3				
			01	Шпилька								4			
			02	Шпилька									5	5	

Изм	Лист	№ докум	Подп.	Дата	ТС-579.03.000	Лист 15

Формат А4

Инв. № подл.	Подп. и дата	Инв. № дубл.	Взам. инв. №	Подп. и дата

Формат	Зона	Поз.	Обозначение	Наименование	Кол. на исполн. ТС-579.03.000- 40	41	42	43	44	45	46	47	48	49	Приложение
А3		7	ТС-579.00.002	Пластина						3	3				
			-01	Пластина								4			
			-02	Пластина									5	5	
				Стандартные изделия											
				Гайки											
				ГОСТ 5915-70											
		8		М12-7Н.5						12	12				
				М16-7Н.5								16			
				М20-7Н.5									20	20	
				Пружина											
		9		02 ОСТ 108.764.01-80						3	3				
				Пружина											
				03 ОСТ 108.764.01-80								4	5	5	

Изм	Лист	№ докум	Подп	Дата	ТС-579.03.000	Лист 16

Формат А4

Формат	Зона	Поз.	Обозначение	Наименование	Кол. на исполн. ТС-579.03.000-										Примечание
					50	51	52	53	54	55	56	57	58	59	
				Документация											
А3			ТС-579.03.000 СБ	Сборочный чертеж											
				Сборочные единицы											
А3		1	ТС-579.03.100 -04	Грунд-букса	1	1									
			-05	Грунд-букса			1	1							
			-06	Грунд-букса					1	1					
			-07	Грунд-букса							1	1			
			-08	Грунд-букса									1	1	
А3		2	ТС-579.03.200 -04	Фланец-упор	1	1									
			-05	Фланец-упор			1	1							
			-06	Фланец-упор					1	1					
			-07	Фланец-упор							1	1			

Изм	Лист	№ докум	Подп	Дата	ТС-579.03.000	Лист 17

Формат А4

Инв № подл	Подп и дата	Взам инв №	Инв № дубл	Подп и дата

Формат	Зона	Поз.	Обозначение	Наименование	Кол на исполн ТС-579.03.000-										Примечание
					50	51	52	53	54	55	56	57	58	59	
А3		2	ТС-579.03.200 -08	Фланец-упор									1	1	
				Детали											
А3		3	ТС-579.03.001 -05	Патрубок	1										
			-06	Патрубок		1									
			-07	Патрубок			1								
			-08	Патрубок				1							
			-09	Патрубок					1						
			-10	Патрубок						1					
			-11	Патрубок							1				
			-12	Патрубок								1			
			-29	Патрубок									1		
			-30	Патрубок										1	
А3		4	ТС-579.03.002 -04	Контр-букса	1	1									
			-05	Контр-букса			1	1							

Изм	Лист	№ докум	Подп	Дата	ТС-579.03.000	Лист 18

Формат	Зона	Поз.	Обозначение	Наименование	Кол. на исполн. ТС-579.03.000- 50	51	52	53	54	55	56	57	58	59	Примечание
А3		4	ТС-579.03.002-06	Контр-букса					1	1					
			-07	Контр-букса							1	1			
			-08	Контр-букса									1	1	
А3		5	ТС-579.03.003-04	Кольцо упорное	1	1									
			-05	Кольцо упорное			1	1							
			-06	Кольцо упорное					1	1					
			-07	Кольцо упорное							1	1			
			-08	Кольцо упорное									1	1	
А3		6	ТС-579.00.001-02	Шпилька	5	5	6	6							
			-03	Шпилька					6	6	8	8			
			-04	Шпилька									8	8	
А3		7	ТС-579.00.008-02	Пластина	5	5	6	6							
			-03	Пластина					6	6	8	8			
			-04	Пластина									8	8	

Изм.	Лист	№ докум.	Подп.	Дата	ТС-579.03.000	Лист 19

Формат А4

Инв. № подл. | Подп. и дата | Взам. инв. № | Инв. № дубл. | Подп. и дата

Формат	Зона	Поз.	Обозначение	Наименование	Кол. на исполн. ТС-579.03.000- 50	51	52	53	54	55	56	57	58	59	Примечание
				Стандартные изделия											
		8		Гайки											
				ГОСТ 5915-70											
				М20-7Н.5	20	20	24	24							
				М24-7Н.5					24	24	32	32			
				М30-7Н.5									32	32	
		9		Пружина											
				03 ОСТ 108.764.01-80	5	5	6	6	6	6	8	8	8	8	

Изм.	Лист	№ докум.	Подп.	Дата	ТС-579.03.000	Лист 20

Формат	Зона	Поз.	Обозначение	Наименование	Кол. на исполн. ТС-579.03.000-										Примечание
					60	61	62	63	64	65	66	67	68	69	
				Документация											
А3			ТС-579.03.000 СБ	Сборочный чертеж											
				Сборочные единицы											
А3		1	ТС-579.03.100-09	Грунд-букса	1	1									
			-10	Грунд-букса			1	1							
			-11	Грунд-букса					1	1					
			-12	Грунд-букса							1	1			
			-13	Грунд-букса									1	1	
А3		2	ТС-579.03.200-09	Фланец-упор	1	1									
			-10	Фланец-упор			1	1							
			-11	Фланец-упор					1	1					
			-12	Фланец-упор							1	1			

Изм.	Лист	№ докум.	Подп.	Дата	ТС-579.03.000	Лист 21

Формат А4

Инв. № подл.	Подп. и дата	Взам. инв. №	Инв. № дубл.	Подп. и дата

Формат	Зона	Поз	Обозначение	Наименование	Кол. на исполн. ТС-579.03.000-										Примечание
					60	61	62	63	64	65	66	67	68	69	
А3		2	ТС-579.03.200-13	Фланец-упор									1	1	
				Детали											
А3		3	ТС-579.03.001-31	Патрубок	1										
			-32	Патрубок		1									
			-33	Патрубок			1								
			-34	Патрубок				1							
			-35	Патрубок					1						
			-36	Патрубок						1					
			-37	Патрубок							1				
			-38	Патрубок								1			
			-39	Патрубок									1		
			-40	Патрубок										1	
А3		4	ТС-579.03.002-09	Контр-букса	1	1									
			-10	Контр-букса			1	1							
			-11	Контр-букса					1	1					

Изм.	Лист	№ докум.	Подп.	Дата	ТС-579.03.000	Лист 22

Формат	Зона	Поз	Обозначение	Наименование	Кол. на исполн. ТС-579.03.000- 60	61	62	63	64	65	66	67	68	69	Примечание
А3		4	ТС-579.03.002 -12	Контр-букса							1	1			
			-13	Контр-букса									1	1	
А3		5	ТС-579.03.003 -09	Кольцо упорное	1	1									
			-10	Кольцо упорное			1	1							
			-11	Кольцо упорное					1	1					
			-12	Кольцо упорное							1	1			
			-13	Кольцо упорное									1	1	
А3		6	ТС-579.00.001 -04	Шпилька	10	10	12	12	12	12	14	14	14	14	
А3		7	ТС-579.00.002 -04	Пластина	10	10	12	12	12	12	14	14	14	14	
				Стандартные изделия											
		8		Гайки ГОСТ 5915-70											
				М10-7Н.5	40	40	48	48	48	48	56	56	56	56	
				Пружина 030СТ108.764.01-80	10	10	12	12	12	12	14	14	14	14	

Изм	Лист	№ докум	Подп	Дата	ТС-579.03.000	Лист 23

Формат А4

Инв. № подл.	Подп. и дата	Взам. инв. №	Инв. № дубл.	Подп. и дата

Формат	Зона	Поз	Обозначение	Наименование	Кол. на исполн. ТС-579.03.000 70	71	72	73	74	75	76	77	78	79	Примечание
				Документация											
А3			ТС-579.03.000 СБ	Сборочный чертеж											
				Сборочные единицы											
А3		1	ТС-579.03.100 -14	Грунд-букса	1	1									
			-15	Грунд-букса			1	1							
			-16	Грунд-букса					1	1					
			-17	Грунд-букса							1	1			
			-18	Грунд-букса									1	1	
А3		2	ТС-579.03.200 -14	Фланец-упор	1	1									
			-15	Фланец-упор			1	1							
			-16	Фланец-упор					1	1					
			-17	Фланец-упор							1	1			
			-18	Фланец-упор									1	1	

Изм	Лист	№ докум.	Подп.	Дата	ТС-579.03.000	Лист 24

Формат А4

Формат	Зона	Поз.	Обозначение	Наименование	Кол. на исполн. ТС-579.03.000- 70	71	72	73	74	75	76	77	78	79	Примечание
				Детали											
А3		3	ТС-579.03.001 - 41	Патрубок	1										
			- 42	Патрубок		1									
			- 43	Патрубок			1								
			- 44	Патрубок				1							
			- 13	Патрубок					1						
			- 14	Патрубок						1					
			- 15	Патрубок							1				
			- 16	Патрубок								1			
			- 17	Патрубок									1		
			- 18	Патрубок										1	
А3		4	ТС-579.03.002 - 14	Контр-букса	1	1									
			- 15	Контр-букса			1	1							
			- 08	Контр-букса					1	1					
			- 09	Контр-букса							1	1			

Изм	Лист	№ докум.	Подп.	Дата	ТС-579.03.000	Лист 25

Формат А4

Инв. № подл.	Подп. и дата	Взам. инв. №	Инв. № дубл.	Подп. и дата

Формат	Зона	Поз.	Обозначение	Наименование	Кол. на исполн. ТС-579.03.000- 70	71	72	73	74	75	76	77	78	79	Примечание
А3		4	ТС-579.03.002 - 10	Контр-букса									1	1	
А3		5	ТС-579.03.003 - 14	Кольцо упорное	1	1									
			- 15	Кольцо упорное			1	1							
			- 08	Кольцо упорное					1	1					
			- 09	Кольцо упорное							1	1			
			- 10	Кольцо упорное									1	1	
А3		6	ТС-579.00.001 - 02	Шпилька					8	8	10	10	12	12	
			- 04	Шпилька	18	18	20	20							
А3		7	ТС-579.00.002 - 02	Пластина					8	8	10	10	12	12	
			- 04	Пластина	18	18	20	20							
				Стандартные изделия											
		8		Гайки ГОСТ 5915-70											
				М20-7Н.5					32	32	40	40	48	48	
				М30-7Н.5	72	72	80	80							
		9		Пружина											
				03 ОСТ 108.764.01-80	18	18	20	20	8	8	10	10	12	12	

Изм	Лист	№ докум.	Подп.	Дата	ТС-579.03.000	Лист 26

13598-06 59

Формат	Зона	Поз	Обозначение	Наименование	Кол. на исполн. ТС-579.03.000- 80	81	82	83	84	85	86	87	88	89	Примечание
				Документация											
А3			ТС-579.03.000 СБ	Сборочный чертеж											
				Сборочные единицы											
А3		1	ТС-579.03.100 -19	Грунд-букса	1	1									
			-20	Грунд-букса			1	1							
			-21	Грунд-букса					1	1					
			-22	Грунд-букса							1	1			
			-23	Грунд-букса									1	1	
А3		2	ТС-579.03.200 -19	Фланец-упор	1	1									
			-20	Фланец-упор			1	1							
			-21	Фланец-упор					1	1					
			-22	Фланец-упор							1	1			

Изм	Лист	№ докум	Подп	Дата	ТС-579.03.000	Лист 27

Формат А4

Инв. № подл.	Подп. и дата	Взам. инв. №	Инв. № дубл.	Подп. и дата

Формат	Зона	Поз	Обозначение	Наименование	Кол. на исполн. ТС-579.03.000- 80	81	82	83	84	85	86	87	88	89	Примечание
А3		2	ТС-579.03.200 -23	Фланец-упор									1	1	
				Детали											
А3		3	ТС-579.03.001 -19	Патрубок	1										
			-20	Патрубок		1									
			-21	Патрубок			1								
			-22	Патрубок				1							
			-23	Патрубок					1						
			-24	Патрубок						1					
			-25	Патрубок							1				
			-26	Патрубок								1			
			-27	Патрубок									1		
			-28	Патрубок										1	
А3		4	ТС-579.03.002-11	Контр-букса	1	1									
			-12	Контр-букса			1	1							

Изм	Лист	№ докум.	Подп.	Дата	ТС-579.03.000	Лист 28

23558-06 60

Формат	Зона	Поз.	Обозначение	Наименование	Кол. на исполн. ТС-579.03.000-										Примечание
					80	81	82	83	84	85	86	87	88	89	
А3		4	ТС-579.03.002 -13	Контр-букса					1	1					
			-14	Контр-букса							1	1			
			-15	Контр-букса									1	1	
А3		5	ТС-579.03.003 -11	Кольцо упорное	1	1									
			-12	Кольцо упорное			1	1							
			-13	Кольцо упорное					1	1					
			-14	Кольцо упорное							1	1			
			-15	Кольцо упорное									1	1	
А3		6	ТС-579.00.001 -03	Шпилька	12	12	14	14	14	14	18	18	20	20	
А3		7	ТС-579.00.002 -03	Пластина	12	12	14	14	14	14	18	18	20	20	

Инв. № подл.	Подп. и дата	Взам. инв. №	Инв. № дубл.	Подп. и дата

Формат	Зона	Поз.	Обозначение	Наименование	Кол. на исполн. ТС-579.03.000-										Примечание
					80	81	82	83	84	85	86	87	88	89	
				Стандартные изделия											
				Гайки											
				ГОСТ 5915-70											
		8		М24-7Н.5	48	48	56	56	56	56	72	72	80	80	
				Пружина											
		9		03 ОСТ 108.764.01-80	12	12	14	14	14	14	18	18	20	20	

ТС-579.03.000СБ

Рис. 1

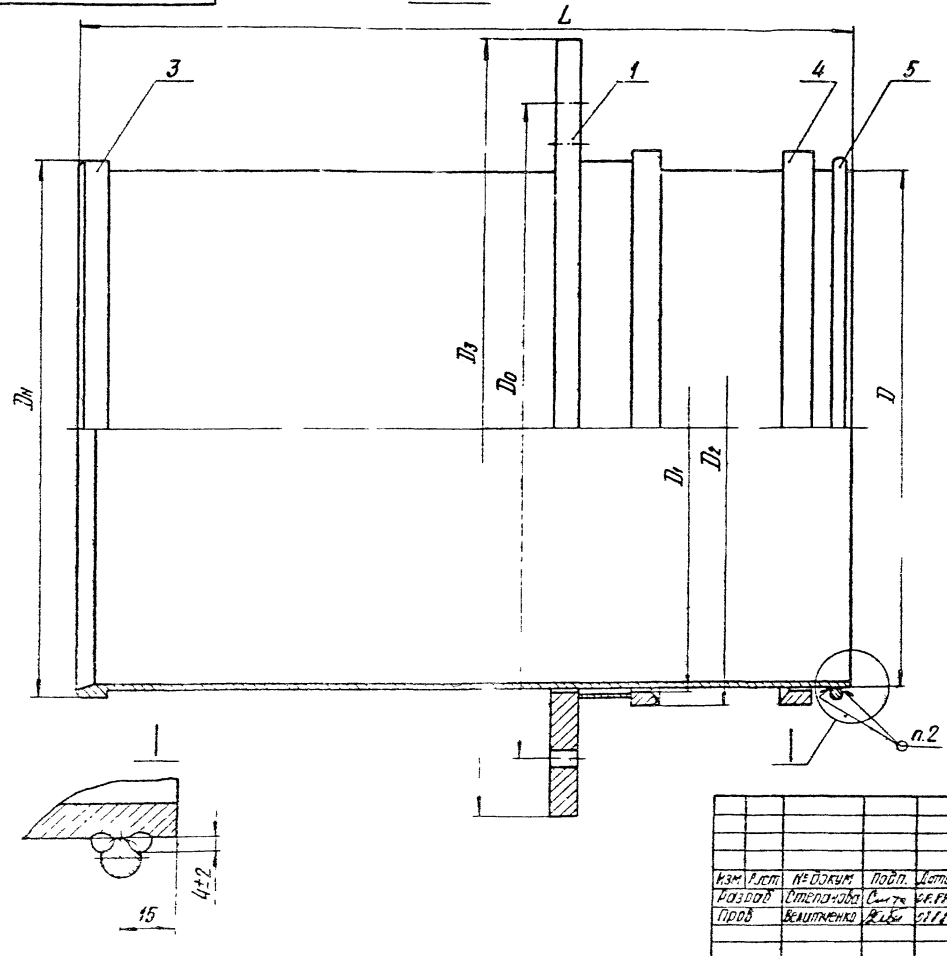

1. Размеры для справок.
2. Сварка ручная дуговая, электрод Э42А по ГОСТ 9467-75.
3. При выполнении патрубка с эмалевым покрытием упорное кольцо (поз. 5) приварить до нанесения покрытия.

Таблицу исполнений см. на листах 3...6

					ТС-579.03.000СБ			
Изм	Лист	№ докум	Подп.	Дата	Патрубок в сборе	Лит.	Масса	Масштаб
Разраб		Степанова					См. табл.	—
Пров		Велитченко				Лист 1	Листов 6	
Н контр		Паутов				Институт Энергомонтажпроект Ленинградский филиал		
Утв		Стрельников						

Кол Иванова

23398-06 62 Формат А3

Рис. 2

Остальное - см. рис. 1

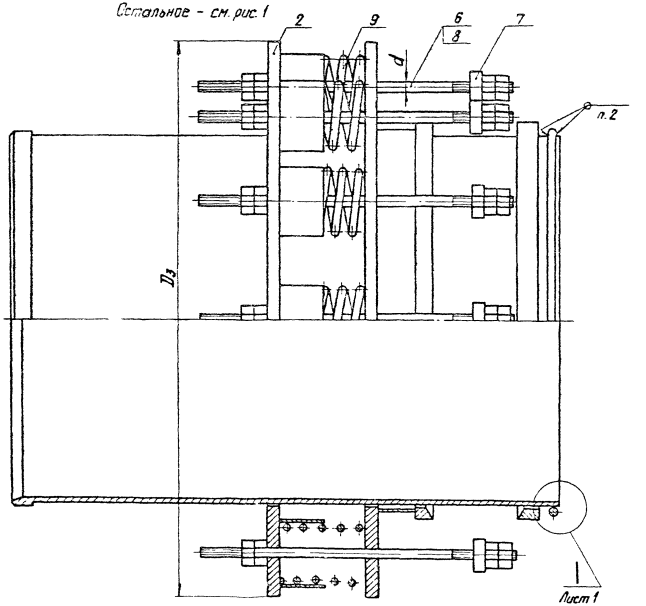

Размеры в мм

Обозначение	Рис.	Dу	Ру, МПа (кгс/см²)	Компенсирующая способность, Δ	Dн	D	D0	D1	D2	D3	L	d	Масса, кг
ТС-579.03.000	1	100	2,5 (25)	240	108	104	165	106	126	200	500	—	12
-01		125			133	130	190	132	152	220			15
-02		150			159	154	255	156	210	290	560		26
-03		200		190	219	212	315	214	258	360	660		52
-04				340							810		57
-05		250		190	273	266	370	268	312	420	660		71
-06				340							810		80
-07		300		190	325	318	420	322	360	470	660		96
-08				340							810		111
-09		350		190	377	370	480	374	410	530	700		118
-10				340							850		135
-11		400		250	426	418	540	422	468	590			170
-12				450							1050		199
-13		500		250	530	522	660	526	572	720	850		246
-14				450							1050		288
-15		600		250	630	622	750	626	672	820	850		300
-16				450							1050		349
-17		700		250	720	712	850	716	762	910	850		370
-18				450							1050		433
-19		800		250	820	812	950	816	862	1020	850		464
-20				450							1050		543
-21		900		320	920	912	1050	916	962	1120	1000		595
-22				520							1200		684
-23		1000		320	1020	1012	1160	1016	1062	1230	1000		715
-24				520							1200		824

Размеры в мм

Продолжение

Обозначение	Рис.	Dу	Ру, МПа (кгс/см²)	Компенсирующая способность, Δ	Dн	D	Do	D1	D2	D3	L	d	Масса, кг
ТС-579.03.000 - 25	1	1200	2,5(25)	320	1220	1212	1360	1216	1262	1430	1000	—	965
- 26				520							1200		1116
- 27		1400		320	1420	1412	1570	1416	1462	1640	1000		1250
- 28				520							1200		1442
- 29		500	1,6(16)	250	530	522	630	526	572	680	850		212
- 30				450							1050		248
- 31		600		250	630	622	730	626	672	780	850		253
- 32				450							1050		295
- 33		700		250	720	712	830	716	762	880	850		298
- 34				450							1050		346
- 35		800		250	820	812	930	816	862	990	850		382
- 36				450							1050		445
- 37		900		320	920	912	1030	916	962	1090	1000		485
- 38				520							1200		559
- 39		1000		320	1020	1012	1140	1016	1062	1190	1000		592
- 40				520							1200		680
- 41		1200		320	1220	1212	1340	1216	1262	1400	1000		736
- 42				520							1200		846
- 43		1400		320	1420	1412	1550	1416	1462	1600	1000		941
- 44				520							1200		1079
- 45	2	100	2,5(25)	240	108	104	250	106	126	400	500	12	46
- 46		125			133	130	275	132	152	420			49
- 47		150			159	154	340	156	210	520	580	16	91
- 48		200		190	219	212	400	214	258	580	660	20	144
- 49				340							810		150

Размеры в мм

Продолжение

Обозначение	Рис.	Dy	Py, МПа (кгс/см²)	Компенсирующая способность, Δ	Dн	D	D0	D1	D2	D3	L	d	Масса, кг
ТС-579.03.000 -50	2	250	2,5(25)	190	273	266	450	268	312	630	660	20	169
-51				340							810		180
-52		300		190	325	318	500	322	360	670	660		225
-53				340							810		240
-54		350		190	377	370	550	374	410	720	700	24	258
-55				340							850		275
-56		400		250	426	418	600	422	468	780			340
-57				450							1050		368
-58		500		250	530	522	710	526	572	900	850	30	460
-59				450							1050		501
-60		600		250	630	622	810	626	672	1000	850		561
-61				450							1050		610
-62		700		250	720	712	900	716	762	1090	850		685
-63				450							1050		748
-64		800		250	820	812	1000	816	862	1190	850		795
-65				450							1050		872
-66		900		320	920	912	1100	916	962	1290	1000		966
-67				520							1200		1055
-68		1000		320	1020	1012	1200	1016	1062	1390	1000		1100
-69				520							1200		1208
-70		1200		320	1220	1212	1400	1216	1262	1590	1000		1388
-71				520							1200		1538
-72		1400		320	1420	1412	1600	1416	1462	1790	1000		1808
-73				520							1200		2000

Продолжение

Размеры в мм

Обозначение	Рис.	Dy	Py, МПа (кгс/см²)	Компенсирующая способность, Δ	Dн	D	D₀	D₁	D₂	D₃	L	d	Масса, кг
ТС-579.03.000 - 74	2	500	1,6(16)	250	530	522	710	526	572	900	850	20	394
- 75				450							1050		430
- 76		600		250	630	622	810	626	672	1000	850		465
- 77				450							1050		508
- 78		700		250	720	712	900	716	762	1090	850		563
- 79				450							1050		612
- 80		800		250	820	812	1000	816	862	1190	850	24	673
- 81				450							1050		736
- 82		900		320	920	912	1100	916	962	1290	1000		816
- 83				520							1200		890
- 84		1000		320	1020	1012	1200	1016	1062	1390	1000		938
- 85				520							1200		1026
- 86		1200		320	1220	1212	1400	1216	1262	1590	1000		1150
- 87				520							1200		1256
- 88		1400		320	1420	1412	1600	1416	1462	1790	1000		1420
- 89				520							1200		1560

Формат	Зона	Поз	Обозначение	Наименование	Кол на исполн. ТС-579.03.100-										Примечание
					-	01	02	03	04	05	06	07	08	09	
				Документация											
А3			ТС-579.03.100 СБ	Сборочный чертеж	X	X	X	X	X	X	X	X	X	X	
				Детали											
А3		1	ТС-579.03.101	Фланец	1										
			-02	Фланец		1									
			-04	Фланец			1								
			-06	Фланец				1							

Исполнения 10 19 - см. листы 4...5;
20..29 - см. листы 6...8;
30..39 - см. листы 9...11;
40..47 - см листы 12, 13

Изм	Лист	№ докум	Подп	Дата
Разраб.		Степанова	[signature]	01.88
Провер		Велитченко	[signature]	08.88
Н.контр		Паутов	[signature]	08.88
Утв		Стрельников	[signature]	

ТС-579.03.100

Грунд-букса

Лит.	Лист	Листов
	1	13

Институт Энергомонтажпроект Ленинградский филиал

Кол. Иванова

Формат А4

Инв № подл.	Подп и дата	Взам инв №	Инв № дубл.	Подп и дата

Формат	Зона	Поз.	Обозначение	Наименование	Кол. на исполн. ТС-579.03.100-										Примечание
					-	01	02	03	04	05	06	07	08	09	
А3		1	ТС-579.03.101 -08	Фланец					1						
			-10	Фланец						1					
			-12	Фланец							1				
			-14	Фланец								1			
			-16	Фланец									1		
			-18	Фланец										1	
А3		2	ТС-579.03.102	Обечайка	1										
			-01	Обечайка		1									
			-02	Обечайка			1								
			-03	Обечайка				1							
			-04	Обечайка					1						
			-05	Обечайка						1					
			-06	Обечайка							1				
			-07	Обечайка								1			
			-08	Обечайка									1		

Изм	Лист	№ докум	Подп.	Дата

ТС-579.03.100

Лист 2

Формат	Зона	Поз.	Обозначение	Наименование	Кол. на испол. ТС-579.03.100-										Примечание
					–	01	02	03	04	05	06	07	08	09	
А4		2	ТС-579.03.102-09	Обечайка										1	
А3		3	ТС-579.03.103	Кольцо	1										
			-01	Кольцо		1									
			-02	Кольцо			1								
			-03	Кольцо				1							
			-04	Кольцо					1						
			-05	Кольцо						1					
			-06	Кольцо							1				
			-07	Кольцо								1			
			-08	Кольцо									1		
			-09	Кольцо										1	

Изм.	Лист	№ докум.	Подп.	Дата	ТС-579.03.100	Лист 3

Формат А4

Инв. № подл.	Подп. и дата	Взам. инв. №	Инв. № дубл.	Подп. и дата

Формат	Зона	Поз.	Обозначение	Наименование	Кол. на испол. ТС-579.03.100-										Примечание
					10	11	12	13	14	15	16	17	18	19	
				Документация											
А3			ТС-579.03.100 СБ	Сборочный чертеж											
				Детали											
А3		1	ТС-579.03.101-20	Фланец	1										
			-22	Фланец		1									
			-24	Фланец			1								
			-26	Фланец				1							
			-28	Фланец					1						
			-30	Фланец						1					
			32	Фланец							1				
			34	Фланец								1			
			-36	Фланец									1		
			-38	Фланец										1	

Изм.	Лист	№ докум.	Подп.	Дата	ТС-579.03.100	Лист 4

Формат	Зона	Поз	Обозначение	Наименование	Кол на исполн ТС-579.03.100- 10	11	12	13	14	15	16	17	18	19	Примечание
А3		2	ТС-579.03.102 -08	Обечайка							1				
			-09	Обечайка								1			
А3		2	ТС-579.03.102 -10	Обечайка	1								1		
			-11	Обечайка		1								1	
			-12	Обечайка			1								
			-13	Обечайка				1							
			-14	Обечайка					1						
			-15	Обечайка						1					
А3		3	ТС-579.03.103 -08	Кольцо							1				
			-09	Кольцо								1			
			-10	Кольцо	1								1		
А3		3	ТС-579.03.103 -11	Кольцо		1								1	
			-12	Кольцо			1								
			-13	Кольцо				1							
			-14	Кольцо					1						
			-15	Кольцо						1					

Изм	Лист	№ докум.	Подп	Дата	ТС-579.03.100	Лист 5

Формат А4

Инв. № подл. | Подп. и дата | Взам. инв. № | Инв. № дубл. | Подп. и дата

Формат	Зона	Поз	Обозначение	Наименование	Кол на исполн. ТС-579.03.100- 20	21	22	23	24	25	26	27	28	29	Примечание
				Документация											
А3			ТС-579.03.100 СБ	Сборочный чертеж											
				Детали											
А3		1	ТС-579.03.101 -40	Фланец	1										
			-42	Фланец		1									
			-44	Фланец			1								
			-46	Фланец				1							
			-01	Фланец					1						
			-03	Фланец						1					
			-05	Фланец							1				
			-07	Фланец								1			
			-09	Фланец									1		

Изм	Лист	№ докум.	Подп	Дата	ТС-579.03.100	Лист 6

Формат	Зона	Поз.	Обозначение	Наименование	Кол. на испол. ТС-579.03.100- 20	21	22	23	24	25	26	27	28	29	Примечание
А3		1	ТС-579.03.101 -11	Фланец										1	
А3		2	ТС-579.03.102 -12	Обечайка	1										
			-00	Обечайка					1						
			-01	Обечайка						1					
			-02	Обечайка							1				
			-03	Обечайка								1			
			-04	Обечайка									1		
			-05	Обечайка										1	
			-13	Обечайка		1									
			-14	Обечайка			1								
			-15	Обечайка				1							
А3		3	ТС-579.03.103	Кольцо					1						
			-01	Кольцо						1					
			-02	Кольцо							1				

Изм.	Лист	№ докум.	Подп.	Дата	ТС-579.03.100	Лист 7

Формат А4

Инв. № подл. | Подп. и дата | Взам. инв. № | Инв. № дубл. | Подп. и дата

Формат	Зона	Поз.	Обозначение	Наименование	Кол. на испол. ТС-579.03.100- 20	21	22	23	24	25	26	27	28	29	Примечание
А3		3	ТС-579.03.103 -03	Кольцо								1			
			-04	Кольцо									1		
			-05	Кольцо										1	
			-12	Кольцо	1										
			-13	Кольцо		1									
			-14	Кольцо			1								
			-15	Кольцо				1							

Изм.	Лист	№ докум.	Подп.	Дата	ТС-579.03.100	Лист 8

Формат	Зона	Поз	Обозначение	Наименование	Кол на исполн. ТС-579.03.100- 30	31	32	33	34	35	36	37	38	39	Примечание
				Документация											
А3			ТС-579 03.100 СБ	Сборочный чертеж	X	X	X	X	X	X	X	X	X	X	
				Детали											
А3		1	ТС-579 03 101 -13	Фланец	1										
			-15	Фланец		1									
			-17	Фланец			1								
			-19	Фланец				1							
			-21	Фланец					1						
			-23	Фланец						1					
			-25	Фланец							1				
			27	Фланец								1			
			-29	Фланец									1		

Изм	Лист	№ докум	Подп	Дата	ТС-579.03.100	Лист 9

Формат А4

Инв № подл	Подп и дата	Взам инв №	Инв № дубл	Подп и дата

Формат	Зона	Поз	Обозначение	Наименование	Кол на исполн ТС-579 03.100- 30	31	32	33	34	35	36	37	38	39	Примечание
А3		1	ТС-579.03.101 -31	Фланец										1	
А3		2	ТС-579.03.102 -06	Обечайка	1										
			-07	Обечайка		1									
			-08	Обечайка			1								
			-09	Обечайка				1							
			-10	Обечайка					1						
			-11	Обечайка						1					
			-12	Обечайка							1				
			-13	Обечайка								1			
			-14	Обечайка									1		
			-15	Обечайка										1	
А3		3	ТС-579.03.103 -06	Кольцо	1										
			-07	Кольцо		1									
			-08	Кольцо			1								

Изм	Лист	№ докум	Подп	Дата	ТС-579.03.100	Лист 10

Формат А4

23598-06 72

Формат	Зона	Поз.	Обозначение	Наименование	Кол. на исполн. ТС-579.03.100- 30	31	32	33	34	35	36	37	38	39	Примечание
А3		3	ТС-579.03.103 -09	Кольцо				1							
			-10	Кольцо					1						
			-11	Кольцо						1					
			-12	Кольцо							1				
			-13	Кольцо								1			
			-14	Кольцо									1		
			-15	Кольцо										1	

Изм	Лист	№ докум.	Подп.	Дата	ТС-579.03.100	Лист 11

Формат А4

Инв. № подл. | Подп. и дата | Взам. инв. № | Инв. № дубл. | Подп. и дата

Формат	Зона	Поз.	Обозначение	Наименование	Кол. на исполн. ТС-579.03.100- 40	41	42	43	44	45	46	47	Примечание
				Документация									
А3			ТС-579.03.100 СБ	Сборочный чертеж									
				Детали									
А3		1	ТС-579.03.101 -33	Фланец	1								
			-35	Фланец		1							
			-37	Фланец			1						
			-39	Фланец				1					
			-41	Фланец					1				
			-43	Фланец						1			
			-45	Фланец							1		
			-47	Фланец								1	

Изм	Лист	№ докум.	Подп.	Дата	ТС-579.03.100	Лист 12

Формат	Поз.	Кол.	Обозначение	Наименование	Кол на испол. ТС-579.03.100 40	41	42	43	44	45	46	47	Примечание
А3		2	ТС-579 03.102 – 08	Обечайка	1								
			– 09	Обечайка		1							
			– 10	Обечайка			1						
			– 11	Обечайка				1					
			– 12	Обечайка					1				
			– 13	Обечайка						1			
			– 14	Обечайка							1		
			– 15	Обечайка								1	
А3		3	ТС-579 03.103 – 08	Кольцо	1								
			– 09	Кольцо		1							
			– 10	Кольцо			1						
			– 11	Кольцо				1					
			– 12	Кольцо					1				
			– 13	Кольцо						1			
			– 14	Кольцо							1		
			– 15	Кольцо								1	

Изм.	Лист	№ докум.	Подп.	Дата	ТС-579.03.100	Лист 13

Формат А4

Инв. № подл. | Подп. и дата | Взам. инв. № | Инв. № дубл. | Подп. и дата

ТС-579.03.003

Днище В-d ГОСТ 2590-71 / Круг 80 Ст3сп5 ГОСТ 535-79

Кольцо упорное

Лит. | Масса | Масштаб

Лист | Листов 1

Электрогидравлическая установка для испытания железобетонных труб

Копировал

Формат А4

* Размеры для справок

Обозначение	D	d*	Длина развертки L0*	Масса, кг
ТС-579.03.003	104+1	4	335	0,02
– 02	130+1		425	0,04
– 03	154+1		505	0,20
– 04	212+1		695	0,27
– 05	265+1		855	0,34
– 06	318+1	8	1020	0,49
– 07	370+1		1180	0,46
– 08	420+2		1340	0,63
– 09	524+2		1670	1,00
– 10	614+2		1960	1,22
– 11	714+2		2250	1,40
– 12	814+2	10	2570	1,58
– 13	914+2		2880	1,78
– 14	1014+3		3200	1,97
– 15	1114+3		3520	2,16
	1214+3		4160	2,74

Размеры в мм

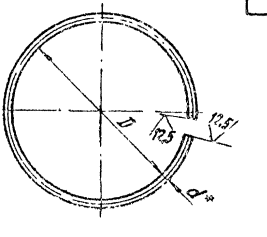

ТС-579.03.003

ТС-579.03.100СБ

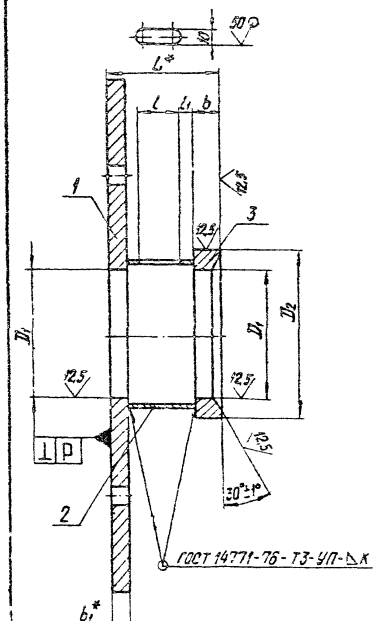

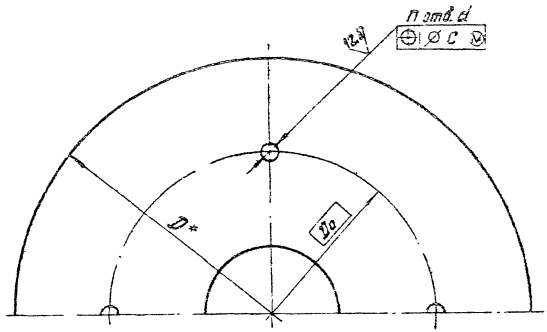

1.* Размеры для справок.

2. H14 ; $\pm \frac{IT14}{2}$.

3. Значение позиционного допуска: для $d = 13 - C = 1$ мм; $d = 18 - C = 1$ мм; $d > 18 - C = 3$ мм.

4. Значение допуска перпендикулярности:
для условного прохода до 400 мм – $P = 0{,}7$ мм;
для условного прохода от 400 до 800 мм – $P = 1{,}5$ мм;
для условного прохода от 800 до 1400 мм – $P = 2{,}0$ мм.

5. Паз для заливки смазки допускается выполнять круглого сечения с диаметром равным 0,5 l мм.

6. Остальные технические требования по ТУ34-42-10137-81.

Таблицу исполнений см. на листах 2, 3.

					ТС-579.03.100СБ			
Изм.	Лист	№ докум.	Подп.	Дата	Грунд-букса Сборочный чертеж	Лит.	Масса	Масштаб
Разраб.		Степанова					См. табл.	—
Пров.		Величенко				Лист 1	Листов 3	
Н.контр.		Гаутов				Институт Энергомонтажпроект Ленинградский филиал		
Утв.		Сергеевич						

Размеры в мм

Обозначение	Dy	Py, МПа (кгс/см²)	D_1	D_2	D_0 Номин	D_0 Пред. откл.	D^*	L^*	l	l_1	b	b_1^*	d	k	c	n, шт	Масса**, кг
ТС-579.03.100	100	2,5(25)	$106^{+0,9}$	125 - 1,0	250	±0,7	400	85±2	30	10	20-2	16	$13^{+0,43}$	3±1	1,0	3	15
-01	125		$132^{+1,0}$	152 - 1,0	275		420										
-02	150		$156^{+1,0}$	210 - 1,1	340	±1,4	520	100±2		11			$18^{+0,43}$		2,0	4	27
-03	200		$214^{+1,1}$	258 - 1,3	400	±2,2	580	130±2	40	19	32-2	20	$23^{+0,52}$	5±1	3,0	5	42
-04	250		$268^{+1,3}$	312 - 1,3	450		630										48
-05	300		$322^{+1,4}$	360 - 1,4	500		670	135±2				24				6	59
-06	350		$374^{+1,4}$	410 - 1,5	550		720	175±2	70	25			$27^{+0,52}$				68
-07	400		$422^{+1,5}$	468 - 1,5	600		780	180±2				28				8	88
-08	500		$526^{+1,7}$	572 - 1,7	710		900	185±2			40-2		$33^{+0,62}$	6±1			115
-09	600		$626^{+1,7}$	672 - 2,0	810		1000	190±2				32				10	146
-10	700		$716^{+2,0}$	762 - 2,0	900		1090									12	163
-11	800		$816^{+2,3}$	862 - 2,3	1000		1190							8±1			187
-12	900		$916^{+2,3}$	962 - 2,3	1100		1290	230±2	90	35						14	215
-13	1000		$1016^{+2,6}$	1062 - 2,6	1200		1390										236
-14	1200		$1216^{+2,6}$	1262 - 3,1	1400		1590	240±2			50-2					18	294
-15	1400		$1416^{+3,1}$	1462 - 3,1	1600		1790	245±2				36				20	366
-16	500	1,6(16)	$526^{+1,7}$	572 - 1,7	710		900	180±2	70	25	40-2	24	$23^{+0,52}$	6±1		8	103
-17	600		$626^{+1,7}$	672 - 2,0	810		1000									10	119
-18	700		$716^{+2,0}$	762 - 2,0	900		1090	185±2				28				12	145
-19	800		$816^{+2,3}$	862 - 2,3	1000		1190						$27^{+0,52}$	8±1			171
-20	900		$916^{+2,3}$	962 - 2,3	1100		1290	225±2	90	35						14	198
-21	1000		$1016^{+2,6}$	1062 - 2,6	1200		1390										217
-22	1200		$1216^{+2,6}$	1262 - 3,1	1400		1590	235±2			50-2					18	271
-23	1400		$1416^{+3,1}$	1462 - 3,1	1600		1790	240±2				32				20	340

ТС-579.03.100СБ

Размеры в мм

Продолжение

Обозначение	Ду	Ру, МПа (кгс/см²)	D_1	D_2	D_0 номин	D_0 пред. откл.	D^*	L^*	l	l_1	b	b_1^*	d	k	c	n, шт.	Масса, кг **
ТС-579.03.100 -24	100	2,5(25)	$105^{+0,9}$	126-1,0	165	±0,7	200	85±2	30	10	20-2	16	$13^{+0,43}$	3±1	1,0	3	4
-25	125		$132^{+1,0}$	152-1,0	190		220										4,5
-26	150		$155^{+1,0}$	210-1,1	255	±1,4	290	100±2		11			$18^{+0,43}$		2,0	4	9
-27	200		$214^{+1,1}$	258-1,3	315		360	130±2	40	19	32-2	20	$23^{+0,52}$	5±1	3,0	5	17
-28	250		$268^{+1,3}$	312-1,3	370		420										19
-29	300		$322^{+1,4}$	360-1,4	420		470	135±2				24				6	25
-30	350		$374^{+1,4}$	410-1,5	480		530	175±2	70	25			$27^{+0,52}$				32
-31	400		$422^{+1,5}$	468-1,5	540		590	180±2				28				8	42
-32	500		$526^{+1,7}$	572-1,7	650		720	185±2			40-2			6±1			63
-33	600		$626^{+1,7}$	672-2,0	750		820	190±2				32	$33^{+0,62}$			10	80
-34	700		$716^{+2,0}$	762-2,0	850		910									12	90
-35	800		$816^{+2,3}$	862-2,3	950	±2,2	1020										111
-36	900		$915^{+2,3}$	962-2,3	1050		1120	230±2	90	35				8±1		14	133
-37	1000		$1016^{+2,6}$	1062-2,6	1160		1230										153
-38	1200		$1216^{+2,5}$	1262-3,1	1360		1430	240±2			50-2					18	198
-39	1400		$1416^{+3,1}$	1462-3,1	1570		1640	245±2				36				20	250
-40	500	1,6(16)	$526^{+1,7}$	572-1,7	630		680	180±2	70	25	40	24	$23^{+0,52}$	6±1		8	51
-41	600		$626^{+1,7}$	672-2,0	730		780									10	60
-42	700		$716^{+2,0}$	762-2,0	830		880	185±2				28				12	77
-43	800		$816^{+2,3}$	862-2,3	930		990										96
-44	900		$916^{+2,3}$	962-2,3	1030		1090	225±2	90	35			$27^{+0,52}$	8±1		14	111
-45	1000		$1016^{+2,6}$	1062-2,6	1140		1190										126
-46	1200		$1216^{+2,6}$	1262-3,1	1340		1400	235±2			50					18	172
-47	1400		$1416^{+3,1}$	1462-3,1	1550		1600	240±2				32				20	212

** Масса задана с учетом обработки и массы наплавленного металла

Изм.	Лист	№ докум.	Подп.	Дата	ТС-579.03.100СБ	Лист 3

ТС-579.03.101

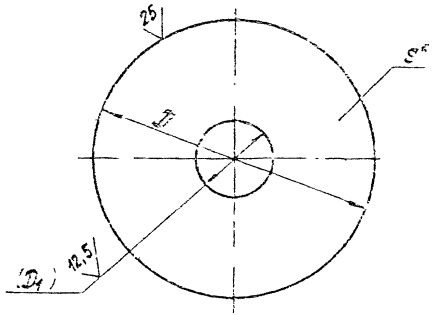

Размеры в мм

Обозначение	Dy	Py, МПа (кгс/см²)	D	(D1)	S	Масса, кг
ТС-579.03.101	100	2,5(25)	400	$106^{+0,9}$	18	15
-01			200			3
-02	125		420	$132^{+1,0}$		15
-03			220			3,2
-04	150		520	$156^{+1,0}$		25
-05			290			6
-06	200		580	$214^{+1,1}$	20	36
-07			350			10,6
-08	250		630	$268^{+1,3}$		40
-09			420			13,2
-10	300		670	$322^{+1,4}$	24	52
-11			470			17,9

1. * Размер для справок.
2. Размеры в скобках – после сборки.
3. Н14 ; с14.
4. Допускается изготавливать из двух, трех частей.
5. Сварка полуавтоматическая в углекислом газе, проволока СВ-08ГС или СВ-08Г2С по ГОСТ 2246-70.

Разделка кромок под сварку и требования к выполнению сварного шва в соответствии с РТМ-10-81.

6. Остальные технические требования по ТУ34-42-10187-81.

					ТС-579.03.101			
Изм	Лист	№ докум	Подп.	Дата	Фланец	Лит	Масса	Масштаб
Разраб		Степанова					Ок табл	—
Пров		Величенко				Лист 1	Листов 2	
Н контр		Паутов			Лист Б-ПН-5 ГОСТ 19903-74 / В Ст5 сп5 ГОСТ 14637-79	Институт Энергомонтажпроект Ленинградский филиал		
Утв		Стремников						

Размеры в мм

Продолжение

Обозначение	Dy	Py, МПа (кгс/см²)	D	D_1	S *	Масса, кг
ТС-579.03.101-30	1400	2,5(25)	1790	$1416^{+3,1}$	36	269
-31			1640			155
-32	500	1,6(16)	900	$526^{+1,7}$	24	81
-33			680			28
-34	600		1000	$626^{+1,7}$		31
-35			780			33
-36	700		1090	$716^{+2,0}$	28	118
-37			880			45,6
-38	800		1190	$816^{+2,3}$		131
-39			990			56
-40	900		1230	$916^{+2,3}$		141
-41			1090			58,4
-42	1000		1390	$1016^{+2,6}$		157
-43			1190			68,3
-44	1200		1590	$1216^{+2,6}$		183
-45			1400			85,5
-46	1400		1790	$1416^{+3,1}$	32	240
-47			1600			113

Размеры в мм

Продолжение

Обозначение	Dy	Py, МПа (кгс/см²)	D	D_1	S *	Масса, кг
ТС-579.03.101-12	350	2,5(25)	720	$374^{+1,4}$	24	56
-13			530			21,5
-14	400		780	$422^{+1,5}$	28	75
-15			590			30,2
-16	500		900	$526^{+1,7}$		93
-17			720			42,7
-18	600		1000	$626^{+1,7}$	32	121
-19			820			56,8
-20	700		1090	$716^{+2,0}$		135
-21			910			83,9
-22	800		1193	$816^{+2,3}$		149
-23			1020			75,8
-24	900		1290	$916^{+2,3}$		164
-25			1120			84
-26	1000		1390	$1016^{+2,5}$		179
-27			1230			97
-28	1200		1590	$1216^{+2,5}$		209
-29			1430			114

ТС-579.03.102

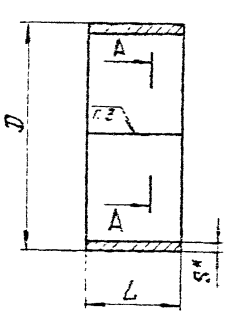

А – А

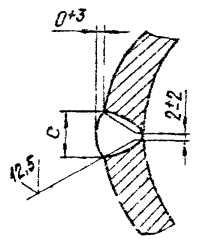

Развертка

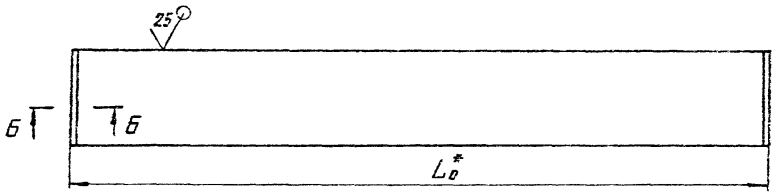

Б – Б

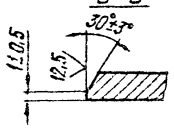

Размеры в мм

Обозначение	Dy	Py, МПа (кгс/см²)	D	L	S*	e	L_0^*	Масса, кг
ТС-579.03.102	100	2,5(25)	122	50	3	8±2	377	0,4
-01	125		146				458	0,5
-02	150		174	65	4		546	0,9
-03	200		236	80	6	12±2	741	2,7
-04	250		290				911	3,3
-05	300		342				1074	3,9
-06	350		394	120			1237	7,0
-07	400		442				1388	7,8
-08	500		548		8	16±2	1721	13,0
-09	600		648				2035	15,3
-10	700		738				2317	17,5
-11	800		842		10		2644	24,9
-12	900		942	160			2958	37,2
-13	1000		1042				3272	41,1
-14	1200		1246		12	21	3912	59,0
-15	1400		1446				4540	68,4

1. * Размеры для справок.
2. h14 ; $\pm\frac{IT14}{2}$.
3. Сварка дуговая плавящимся электродом типа Э42 ГОСТ 9467-75.
4. Остальные технические требования по ТУ34-42-10187-81.

					ТС-579.03.102			
Изм.	Лист	№ докум.	Подп.	Дата	Обечайка	Лит.	Масса	Масштаб
Разраб.		Степанова					См. табл.	—
Пров.		Бекетченко				Лист	Листов 1	
Н.кс.		Гаутов			Лист Б ПН-S ГОСТ 19903-74 / В Ст3сп5 ГОСТ 14637-79	Институт Энергомонтажпроект Ленинградский филиал		
Утв.		Стрельников						

Коп. Иванова

Формат А3

ТС-579.03.103

А-А

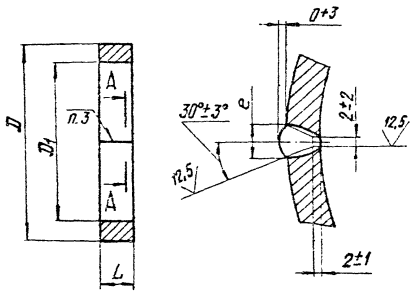

Размеры в мм

Обозначение	Dy	Ру, МПа (кгс/см²)	D1	D	L	Длина разделки	e	Масса, кг
ТС-579.03.103.	100	2,5(25)	100	130	20	360	16	0,6
-01	125		126	158		445		0,8
-02	150		150	216		574	34	2,8
-03	200		208	284	32	740	30	4,5
-04	250		262	318		910		5,4
-05	300		316	365		1070	26	5,4
-06	350		368	416		1230		5,8
-07	400		416	474		1397	30	8,5
-08	500		520	580	40	1727		13,0
-09	600		620	680		2041		15,2
-10	700		710	770		2323		17,3
-11	800		810	870		2637		24,8
-12	900		910	970		2951		27,8
-13	1000		1010	1070		3265		30,7
-14	1200		1210	1270	50	3893		45,8
-15	1400		1410	1470		4521		53,2

1* Размеры для справок.

2. H14, h14.

3. Сварка дуговая плавящимся электродом типа Э42 ГОСТ 9467-75.

4. Остальные технические требования по ТУ34-42-10187-81.

Изм. Кол.уч.	Чуб Зоким.	Подп.	Дата	ТС-579.03.103
Разраб.	Черепнова		04.82	Кольцо
Пров.	Зеленченко		04.82	
Н. контр.	Зуйтов		04.82	8Ст3сп5 ГОСТ 380-71
Утв.	Семенычев			

Лит.	Масса	Масштаб
	См. табл.	—
Лист	Листов 1	

Институт Энергомонтажпроект Ленинградский филиал

Формат	Зона	Поз.	Обозначение	Наименование	Кол. на исполн. ТС-579.03.200-										Примечание
					-	01	02	03	04	05	06	07	08	09	
				Документация											
А3			ТС-579.03.200 СБ	Сборочный чертеж											
				Детали											
А3		1	ТС-579.03.201	Фланец	1										
			-01	Фланец		1									

Исполнения 10...19 - см. листы 3,4;
20...23 - см. лист 5.

Изм.	Лист	№ докум.	Подп.	Дата	ТС-579.03.200			
Разраб.		Степанова		01.89	Фланец - упор	Лит.	Лист 1	Листов 5
Провер.		Вемпиева		08.89				
Н.контр.		Панитов		08.89		Институт Электромонтажпроект Ленинградский филиал		
Утв.		Стрельников						

Кол. Иванова

Формат А4

Инв. № подл.	Подп. и дата	Взам. инв. №	Инв. № дубл.	Подп. и дата

Формат	Зона	Поз.	Обозначение	Наименование	Кол. на исполн. ТС-579.03.200-										Примечание
					-	01	02	03	04	05	06	07	08	09	
А3		1	ТС-579.03.201 -02	Фланец			1								
			-03	Фланец				1							
			-04	Фланец					1						
			-05	Фланец						1					
			-06	Фланец							1				
			-07	Фланец								1			
			-08	Фланец									1		
			-09	Фланец										1	
А3		2	ТС-579.03.202	Стакан	3	3									
			-01	Стакан			4	5	5	6	6	8	8	10	

Изм.	Лист	№ докум.	Подп.	Дата	ТС-579.03.200	Лист 2

Формат А4

Формат	Зона	Поз.	Обозначение	Наименование	Кол. на испол. ТС-579.03.200- 10	11	12	13	14	15	16	17	18	19	Примечание
				Документация											
А3			ТС-579.03.200 СБ	Сборочный чертеж											
				Детали											
А3		1	ТС-579.03.201 - 10	Фланец	1										
			11	Фланец		1									
			- 12	Фланец			1								
			13	Фланец				1							
			- 14	Фланец					1						
			- 15	Фланец						1					
			- 16	Фланец							1				
			- 17	Фланец								1			
			- 18	Фланец									1		

Изм	Лист	№ докум	Подп	Дата	ТС-579.03.200	Лист 3

Формат А4

Инв № подл	Подп и дата	Взам инв №	Инв № дубл	Подп и дата

Формат	Зона	Поз.	Обозначение	Наименование	Кол. на испол. ТС-579.03.200- 10	11	12	13	14	15	16	17	18	19	Примечание
А3		1	ТС-579.03.201 - 19	Фланец										1	
А3		2	ТС-579.03.201 - 01	Стакан	12	12	14	14	18	20	8	10	12	12	

Изм	Лист	№ докум	Подп	Дата	ТС-579.03.200	Лист 4

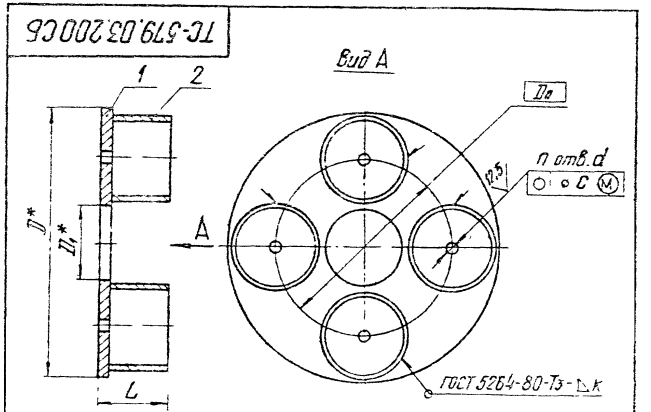

1. * Размеры для справок.
2. $\pm \frac{IT14}{2}$.
3. Допуск соосности отверстий поверхностей деталей поз. 2 относительно общей оси ф 1.2 мм.
4. Сварку производить электродом Э42 ГОСТ 9467-75.
5. Остальные технические требования по ТУ34-42-10187-81.

Таблицу исполнений см на листе 2

Изм	Лист	№ докум	Подп	Дата
Разраб		Степанов		
Провер.		Велитченко		
Н. контр.		Лаутов		
Утв		Стрельцов		

ТС-579.03.200 СБ

Фланец-упор

Лит.	Масса	Масштаб
	См. табл	—

Лист 1 | Листов 2

Институт Энергомонтажпроект Ленинградский филиал

Инв № подл | Подп и дата | Взам инв № | Инв № дубл | Подп и дата

Формат	Зона	Поз	Обозначение	Наименование	Кол. на исполн. ТС-579.03.200- 20	21	22	23	Примечание
				Документация					
А3			ТС-579.03.200 СБ	Сборочный чертеж					
				Детали					
А3		1	ТС-579.03.201 - 20	Фланец	1				
			- 21	Фланец		1			
			- 22	Фланец			1		
			- 23	Фланец				1	
А3		2	ТС-579.03.202 - 01	Стакан	14	14	18	20	

ТС-579.03.200

Лист 5

Формат А4

ТС-579.03.200 СБ

Размеры в мм

Обозначение	Ду	Ру, МПа (кгс/см²)	Do		D1*	D*	L	d	c	n, шт	K	Масса, кг
			Номин.	Пред. откл.								
ТС-579.03.200	100	2,5(25)	250	±0,7	110	400	97	$13^{+0,43}$	1,0	3	5+1	17,3
-01	125		275		135	420						18,1
-02	150		340	±1,4	165	520	112	$18^{+0,43}$	2,0	4	6+1	29,0
-03	200		400	±2,2	225	580	116	$23^{+0,52}$	3,0	5		41,2
-04	250		450		275	630						44,0
-05	300		500		328	670	120	$27^{+0,52}$		6		51,6
-06	350		550		380	720						65,6
-07	400		600		430	780				8		73,0
-08	500		710		535	900	124	$33^{+0,62}$				97,3
-09	600		810		635	1000				10		114,3
-10	700		900		725	1090	128			12		145,2
-11	800		1000		825	1190						157,8
-12	900		1100		925	1290				14		175,6
-13	1000		1200		1025	1390						187,1
-14	1200		1400		1225	1590				18		180,5
-15	1400		1500		1425	1790	132			20		281,0
-16	500	1,5(16)	710		535	900	120	$23^{+0,52}$		8		85,3
-17	600		810		635	1000				10		100,0
-18	700		900		725	1090	124			12		128,9
-19	800		1000		825	1190		$27^{+0,52}$				138,8
-20	900		1100		925	1290				14		154,8
-21	1000		1200		1025	1390						165,6
-22	1200		1400		1225	1590				18		197,5
-23	1400		1600		1425	1790	128			20		224,3

ТС-579.03.201

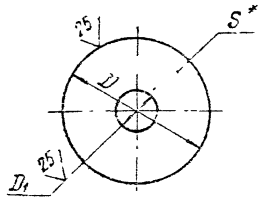

Размеры в мм

Обозначение	Dy	Py, МПа (кгс/см²)	D1	D	S*	Масса, кг
ТС-579.03.201	100	2,5(25)	110	400	12	12,5
-01	125		135	420		13,3
-02	150		165	520		18,6
-03	200		225	580	16	28,2
-04	250		275	630		31,0
-05	300		328	670	20	42,0
-06	350		380	720		49,7
-07	400		430	750		52,2
-08	500		535	900	24	76,5
-09	600		635	1000		88,3
-10	700		725	1090	28	114,0
-11	800		825	1190		126,6
-12	900		925	1290		139,2
-13	1000		1025	1390		150,7
-14	1200		1225	1590		175,8

Размеры в мм

Продолжение

Обозначение	Dy	Py, МПа (кгс/см²)	D1	D	S*	Масса, кг
ТС-579.03.201-15	1400	2,5(25)	1425	1790	32	229,6
-16	500	2,5(25)	535	900	20	64,5
-17	600		635	1000		74,0
-18	700		725	1090	24	97,7
-19	800		825	1190		107,6
-20	900		925	1290		118,4
-21	1000		1025	1390		129,2
-22	1200		1225	1590		150,7
-23	1400		1425	1790	28	172,3

1* Размер для справок.
2. H14 ; h14.

					ТС-579.03.201			
Изм.	Лист	№ докум.	Подп.	Дата	Фланец	Лит.	Масса	Масштаб
Разраб.		Степанова					Ст. табл.	—
Пров.		Величенко				Лист	Листов 1	
Н. контр.		Гаутов			Лист Б-Лн-5 ГОСТ 19903-74 / Вст3сп5 ГОСТ 14637-79	Институт Энергомонтажпроект Ленинградский филиал		
Утв.		Стрельников						

ТС-579.03.202

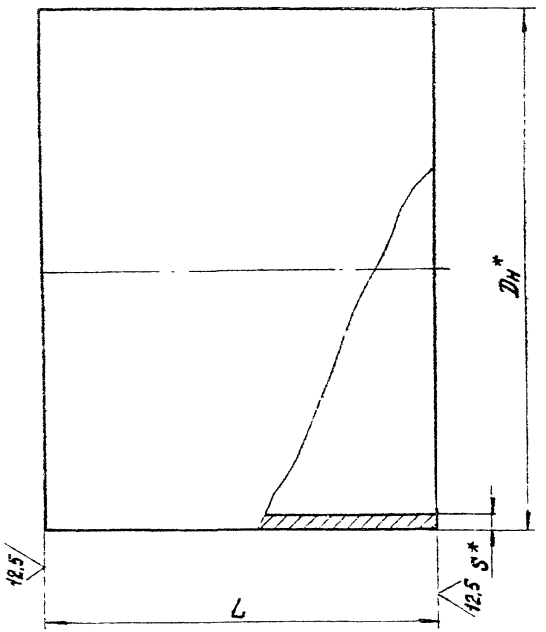

Размеры в мм

Обозначение	Dн*	L	S*	Масса, кг
ТС-579.03.202	133	85	6	1,6
-01	159	100	7	2,6

1.* Размеры для справок.
2. h14.

					ТС-579.03.202			
Изм	Лист	№ докум	Подп.	Дата	Стакан	Лит	Масса	Масштаб
Разраб		Степанова		01.88			Ст табл.	—
Пров.		Белитченко		03.88		Лист	Листов 1	
Н контр		Паутов		02.88	Dн×S-20 ТУ14-3-190-82	Институт Энергомонтажпроект Ленинградский филиал		
Утв		Стрельников						

ТС-579.03.001

Рис. 1

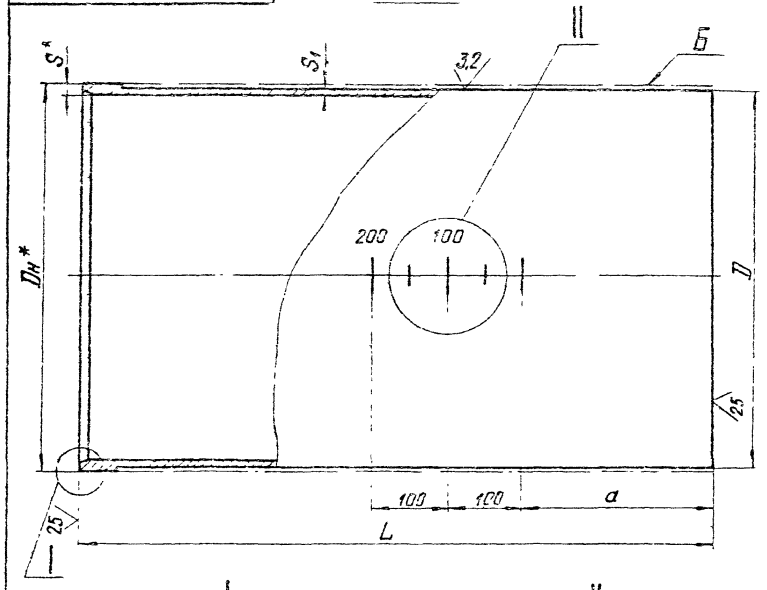

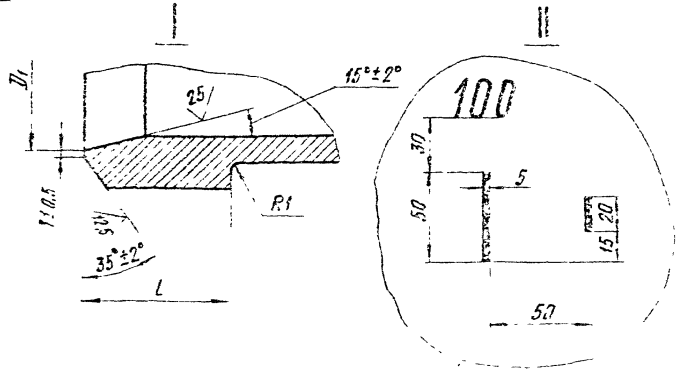

1.* Размеры для справок.

2. H14 ; $\pm\frac{IT14}{2}$; h14 .

3. Допускается толщина стенки $S \geq S_1$.

4. Для повышения надежности и коррозионной стойкости компенсатора рекомендуем эмалировать шликерным методом поверхность Б, при этом проточку диаметром D выполнять сквозной.

5. Сварка полуавтоматическая в углекислом газе, проволока СВ-08ГС или СВ-08Г2С по ГОСТ 2246-70 или автоматическая под слоем флюса проволока, СВ-08А, СВ-08АА, СВ-08ГС по ГОСТ 2246-70.

6. Требования к выполнению сварного шва в соответствии с СНиП3.05.03-85.

7. Контроль сварных швов в соответствии с СНиП3.05.03-85.

8. Штрихи и знаки наносить эмалью ПФ-115 ГОСТ 6465-76, шрифтом ПО-20 ГОСТ 26.020-80.

9. Остальные технические требования по ТУ34-42-10187-81.

Таблицу исполнений см. на листах 3, 4.

					ТС-579.03.001			
Изм	Лист	№ докум	Подп	Дата	Патрубок	Лит	Масса	Масштаб
Разраб		Степанова					См. табл.	—
Пров		Величенко				Лист 1	Листов 4	
Н контр.		Паутов			См. табл.	Институт Энергомонтажпроект Ленинградский филиал		
Утв		Стрельников						

Рис.2

Остальное см. рис. 1

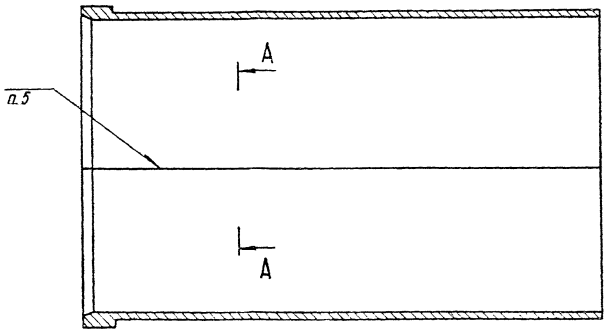

Развертка

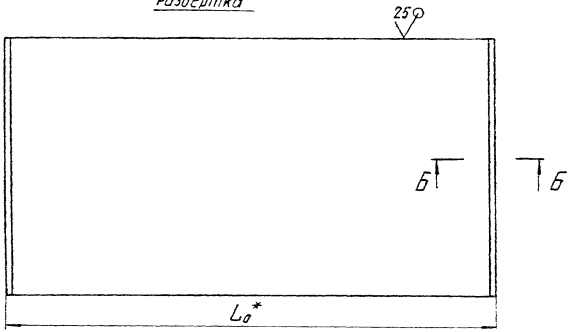

А-А

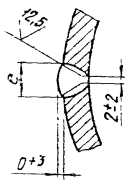

Б-Б

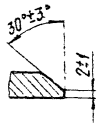

Размеры в мм

Обозначение	Рис.	D_y	P_y МПа (кгс/см²)	Компенсирующая способность, Δ	$D_н^*$	S^*	D	S_1, не менее	D_1	L	l	a	e	L_0^*	Материал	Масса, кг	Примечание
ТС-579.03.001	1	100	2,5 (25)	240	108	6	104-0,55	3	$100^{+0,87}$	500	30-1,6	130	—	—	Труба $\frac{Dн \times S\ ТУ14-3-190-82}{20\ ГОСТ\ 1050-74}$	7,5	Допускается замена Труба Dн × S-09Г2С ТУ14-3-1128-82
-01		125			133		130-0,40		$125^{+1,00}$							9,4	
-02		150			159	7	154-0,40	3,5	$150^{+1,00}$	560		150				14,7	
-03		200		190	219	9	212-0,45	4	$207^{+1,15}$	660	40-1,6	200				30,8	
-04				340						810						37,7	
-05		250		150	273	11	266-0,52	5	$259^{+1,30}$	660						46,9	
-06				300						810						57,5	
-07		300		150	325	13	318-0,57	6	$309^{+1,30}$	660						66,0	
-08				300						810						81,0	
-09		350		150	377		370-0,57	7	$359^{+1,40}$	700						81,7	
-10				300						850						99,1	
-11		400		200	426	14	418-0,63	7,5	$408^{+1,55}$	850		260				120,8	
-12				400						1050						149,3	
-13	2	500	1,6 (16)	200	530		522-0,70	8	$514^{+1,75}$	850			22±2	1620	Лист $\frac{Б\text{-}ПН\text{-}S\ ГОСТ\ 19903-74}{ВСт3сп5\ ГОСТ\ 14637-79}$	151,3	Допускается замена материала на сталь марок: 09Г2С, 17ГС-У, 17ГС, 17ГС по ГОСТ 5520-79; 20-3ГОСТ 1577-81
-14				400						1050						186,9	
-15		600		200	630		622-0,70		$614^{+1,75}$	850				1934		180,7	
-16				400						1050						223,2	
-17		700		200	720		712-0,80	9	$704^{+2,00}$	850				2217		207,1	
-18				400						1050						255,8	
-19		800		200	820	16	812-0,90	10	$802^{+2,30}$	850				2525		269,6	
-20				400						1050						333,0	

Изм.	Лист	№ докум.	Подп.	Дата	ТС-579.03.001	Лист 3

Коп. Иванова

Размеры в мм

Продолжение

Обозначение	Рис	Dу	Ру, МПа (кгс/см²)	Компенсирующая способность, Δ	D*	S*	D	S1, не менее	D1	L	l	a	e	L0*	Материал	Масса, кг	Примечание
ТС-579.03.001-21	2	900	1,6 (16)	250	920	16	912-0,36	11	906 +2,3	1000	50-1,5	310	22±2	2839	Лист 5-ПН-S ГОСТ 19903-74 В Ст3 сп 5 ГОСТ 14637-79	356,6	Допускается замена материала на сталь марок: 09Г2С, 17ГС-У, 17Г1С, 17ГС по ГОСТ 5520-79; 20-5 ГОСТ 1577-81
-22				450						1200						427,9	
-23		1000		250	1020	18	1012-1,35	12	1006 +2,6	1000			26±2	3146		444,5	
-24				450						1200						533,4	
-25		1200		250	1220		1212-1,05	13	1206 +2,6	1000				3774		533,3	
-26				450						1200						639,9	
-27		1400		250	1420	20	1412-1,25	15	1406 +3,1	1000				4396		690,2	
-28				450						1200						828,2	
-29		500	2,5(25)	200	530	16	522-0,70	9	514 +1,75	850	40-1,5	260	22±2	1514		172,3	
-30				400						1050						212,9	
-31		600		200	630		622-0,70	11	614 +1,75	850				1928		205,8	
-32				400						1050						254,3	
-33		700		200	720	18	712-0,90	12	704 +2,00	850			26±2	2204		264,7	
-34				400						1050						327,0	
-35		800		200	820	20	812-0,90	14	802 +2,30	850			30±2	2512		335,2	
-36				400						1050						414,1	
-37		900		250	920		912-0,90	15	906 +2,30	1000	50-1,6	310		2826		443,6	
-38				450						1200						532,4	
-39		1000		250	1020	22	1012-1,05	17	1006 +2,60	1000				3134		541,2	
-40				450						1200						649,5	
-41		1200		250	1220	25	1212-1,05	20	1206 +2,60	1000			34±2	3752		736,3	
-42				450						1200						883,6	
-43		1400		250	1420	28	1412-1,25	23	1406 +3,10	1000				4371		960,8	
-44				450						1200						1152,9	

ТС-579.03.002

12,5

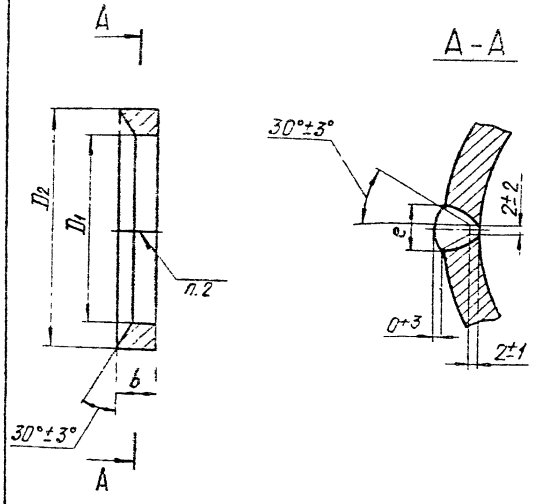

Размеры в мм

Обозначение	Dy	D_1	D_2	Длина развертки L_0*	b	e	Масса, кг
ТС-579.03.002.	100	$106^{+0,9}$	125-1,0	396	20±2	16±2	0,5
-01	125	$132^{+1,0}$	152-1,0	477			0,7
-02	150	$156^{+1,0}$	210-1,1	659		34±3	2,7
-03	200	$214^{+1,1}$	258-1,3	810	32±2	30±2	4,4
-04	250	$268^{+1,3}$	312-1,3	980			5,3
-05	300	$322^{+1,4}$	360-1,4	1130		26±2	
-06	350	$374^{+1,4}$	410-1,5	1287			5,7
-07	400	$422^{+1,5}$	468-1,5	1470		30±3	8,4
-08	500	$526^{+1,7}$	572-1,7	1796	40±2		12,9
-09	600	$626^{+1,7}$	672-2,0	2110			15,1
-10	700	$716^{+2,0}$	762-2,0	2393			17,2

Размеры в мм

Продолжение

Обозначение	Dy	D_1	D_2	Длина развертки L_0*	b	e	Масса, кг
ТС-579.03.002 - 11	800	$816^{+2,3}$	862-2,3	2707	40±2	30±3	19,3
- 12	900	$916^{+2,3}$	962-2,3	3021			21,7
- 13	1000	$1016^{+2,6}$	1062-2,6	3335			21,0
- 14	1200	$1216^{+2,6}$	1262-3,1	3963	50±2		32,0
- 15	1400	$1416^{+3,1}$	1462-3,1	4591			36,0

1.* Размеры для справок.
2. Сварка ручная дуговая, электрод Э42 ГОСТ 9467-75.
3. Допускается замена материала на сталь марок: 09Г2С, 17Г1С-У, 17Г1С, 17ГС по ГОСТ 5520-79; 20-3 ГОСТ 1577-81.
4. Остальные технические требования по ТУ34-42-10187-81.

Изм	Лист	№ докум	Подп	Дата	ТС-579.03.002			
Разраб		Степанова			Контр-букса	Лит.	Масса	Масштаб
Пров.		Вентиченко					См. табл	—
						Лист	Листов 1	
Н контр		Паутов			ВСт3сп5 ГОСТ 380-81	Институт Энергомонтажпроект Ленинградский филиал		
Утв.		Стельников						

Коп Иванова 23378-06 92 Формат А3

Формат	Зона	Поз.	Обозначение	Наименование	Кол. на исполн. ТС-580.00.000-										Примечание
					-	01	02	03	04	05	06	07	08	09	
				Документация											
А3			ТС-580.00 000 СБ	Сборочный чертеж											
А4			ТС-579 Д	Технические требования											
				Сборочные единицы											
А3		1	ТС-580.01 000	Корпус	1										
			- 01	Корпус		1									

Исполнения 10...19 - см. листы 6...9;
20...29 - см. листы 10...13;
30...39 - см. листы 14...16;
40...49 - см. листы 17...18,
50...57 - см. листы 19...20.

Изм	Лист	№ докум	Подп	Дата	ТС-580.00.000			
Разраб		Степанова	[signature]	08.88	Компенсатор сальниковый двухсторонний	Лит	Лист	Листов
Провер		Эстетченко	[signature]	08.88			1	20
Н. контр.		Паутов	[signature]	08.88		Институт Энергомонтажпроект Ленинградский филиал		
Утв		Горбачев	[signature]					

Коп. Иванова

Формат А4

Инв. № подл	Подп. и дата	Взам. инв. №	Инв. № дубл	Подп. и дата

Формат	Зона	Поз.	Обозначение	Наименование	Кол. на исполн. ТС-580.00.000-										Примечание
					-	01	02	03	04	05	06	07	08	09	
А3		1	ТС-580 01.000 - 02	Корпус			1								
			- 03	Корпус				1							
			- 04	Корпус					1						
			- 05	Корпус						1					
			- 06	Корпус							1				
			- 07	Корпус								1			
			- 08	Корпус									1		
			- 09	Корпус										1	
А3		2	ТС-579.03.000	Патрубок в сборе	2										
			- 01	Патрубок в сборе		2									
			- 02	Патрубок в сборе			2								
			- 03	Патрубок в сборе				2							
			- 04	Патрубок в сборе					2						
			- 05	Патрубок в сборе						2					
			06	Патрубок в сборе							2				
			- 07	Патрубок в сборе								2			

Изм	Лист	№ докум	Подп.	Дата	ТС-580.00.000	Лист 2

Формат	Зона	Поз	Обозначение	Наименование	Кол. на исполн ТС-580.00.000- –	01	02	03	04	05	06	07	08	09	Примечание
А3		2	ТС-579.03.000 – 08	Патрубок в сборе									2		
			09	Патрубок в сборе										2	
				Детали											
А3		3	ТС-579.00.001 – 05	Шпилька	6	6									
			– 06	Шпилька			8								
			– 07	Шпилька				10	10	10	10	12	12		
			– 08	Шпилька										12	
А3		4	ТС-579.00.002	Пластина	6	6									
			– 01	Пластина			8								
			– 07	Пластина				10	10	10	10	12	12		
			13	Пластина										12	

Изм	Лист	№ докум	Подп.	Дата	ТС-580.00.000	Лист 3

Формат А4

Инв № подл.	Подп. и дата	Взам инв №	Инв № дубл	Подп. и дата

Формат	Зона	Поз	Обозначение	Наименование	Кол. на исполн. ТС-580.00.000- –	01	02	03	04	05	06	07	08	09	Примечание
				Стандартные изделия											
		5		Гайки ГОСТ 5915-70											
				М12 7Н 5	24	24									
				М16 7Н 5			32								
				М20 7Н 5				40	40	40	40	48	48		
				М24 7Н 5										48	
				Материалы											
		6		Набивка скатанная ГОСТ 5152-84											
				марки АР 10×10	6м	10м									0,12 кг
				марки АР 20×20										28м	0,58 кг
				марки АР 22×22				14м	14м	18м	18м	20м	20м		0,58 кг

Изм	Лист	№ докум	Подп.	Дата	ТС-580.00.000	Лист 4

Формат А4

Поз.	Обозначение	Наименование	Кол. на испол. ТС-580.00.000- —	01	02	03	04	05	06	07	08	09	Примечание
6		Навивка скатанная ГОСТ 5152-84 марки АР 28×28			6м								0,48 кг
7		Сетка ГОСТ 6727-80 2С ф 10	1,2м	1,6м									0,09 кг
		2С ф 20										4,5м	0,38 кг
		2С ф 22				2,6м	2,6м	3м	18м	20м	20м		0,46 кг
		2С ф 25											0,74 кг

Изм.	Лист	№ докум.	Подп.	Дата	ТС-580.00.000	Лист 5

Формат А4

Инв. № подл. | Подп. и дата | Взам. инв. № | Инв. № дубл. | Подп. и дата

Формат	Поз.	Обозначение	Наименование	Кол. на испол. ТС-580.00.000- 10	11	12	13	14	15	16	17	18	19	Примечание
			Документация											
А1		ТС-580.00.000 СБ.	Сборочный чертеж											
А4		ТС-579.2	Технические требования											
			Сборочные единицы											
А3	1	ТС-580.01.000 -10	Корпус	1										
		ТС-579.2.000 -01	Корпус		1									
			Корпус			1								
		02	Корпус				1							
		03	Корпус					1						
		04	Корпус						1					
		05	Корпус							1				
		06	Корпус								1			
		07	Корпус									1		

Изм.	Лист	№ докум.	Подп.	Дата	ТС-580.00.000	Лист 6

Формат	Зона	Поз.	Обозначение	Наименование	Кол. на испол. ТС-580.00.000- 10	11	12	13	14	15	16	17	18	19	Примечание
А3		1	ТС-580.02.000 - 08	Корпус										1	
А3		2	ТС-579 03.000 - 10	Патрубок в сборе	2										
			- 11	Патрубок в сборе		2									
			- 12	Патрубок в сборе			2								
			- 13	Патрубок в сборе				2							
			- 14	Патрубок в сборе					2						
			- 15	Патрубок в сборе						2					
			- 16	Патрубок в сборе							2				
			- 17	Патрубок в сборе								2			
			- 18	Патрубок в сборе									2		
			- 19	Патрубок в сборе										2	
				Детали											
А3		3	ТС-579 00.001 - 09	Шпилька	12	16	16								

Изм	Лист	№ докум.	Подп.	Дата	ТС-580.00.000	Лист 7

Формат А4

Инв. № подл.	Подп. и дата	Взам. инв. №	Инв. № дубл.	Подп. и дата

Формат	Зона	Поз.	Обозначение	Наименование	Кол. на испол. ТС-580.00.000- 10	11	12	13	14	15	16	17	18	19	Примечание
А3		3	ТС-579.00.001 - 09	Шпилька				16	16	20	20	24	24	24	
А3		4	ТС-579.00.002 - 03	Пластина	12	16	16								
			- 04	Пластина				16	16	20	20	24	24	24	
				Стандартные изделия											
		5		Гайки ГОСТ 5915-70											
				М24 - 7Н 5	48	64	64								
				М30 - 7Н 5				64	64	80	80	96	96	96	
				Материалы											
		6		Набивка скатанная											
				ГОСТ 5152 - 84											
				марки АР 20×20	26м										0,48кг
				марки АР 25×25		34м	34м	44м	44м	50м	20м	26м	26м	34м	0,75кг

Изм	Лист	№ докум.	Подп.	Дата	ТС-580.00.000	Лист 8

Формат А4

Формат	Зона	Поз.	Обозначение	Наименование	Кол. на испол. ТС-580.00.000- 10	11	12	13	14	15	16	17	18	19	Примечание
		7		Шнур ГОСТ 6467-79											
				2С ф 20	4,5м										0,59 кг
				2С ф 22							4м	4,5м	4,5м	5м	0,59 кг
				2С ф 25		5м	5м	6м	6м	8м					0,59 кг

Изм.	Лист	№ докум.	Подп.	Дата	ТС-580.00.000	Лист 9

Формат А4

Инв. № подл.	Подп. и дата	Взам. инв. №	Инв. № дубл.	Подп. и дата

Формат	Зона	Поз.	Обозначение	Наименование	Кол. на испол. ТС-580.00.000- 20	21	22	23	24	25	26	27	28	29	Примечание
				Документация											
А3			ТС-580.00.000 СБ	Сборочный чертеж											
А4			ТС-579 Д	Технические требования											
				Сборочные единицы											
А3		1	ТС-580.02.000 - 09	Корпус	1										
			- 10	Корпус		1									
			- 11	Корпус			1								
			- 12	Корпус				1							
			- 13	Корпус					1						
			- 14	Корпус						1					
			- 15	Корпус							1				
			- 16	Корпус								1			
			- 17	Корпус									1		

Изм.	Лист	№ докум.	Подп.	Дата	ТС-580.00.000	Лист 10

Формат	Зона	Поз.	Обозначение	Наименование	Кол. на исполн. ТС-580.00.000- 20	21	22	23	24	25	26	27	28	29	Примечание
А3		1	ТС-580.01.000	Корпус										1	
А3		2	ТС-579.03.000 - 20	Патрубок в сборе	2										
			- 29	Патрубок в сборе		2									
			- 30	Патрубок в сборе			2								
			- 31	Патрубок в сборе				2							
			- 32	Патрубок в сборе					2						
			- 33	Патрубок в сборе						2					
			- 34	Патрубок в сборе							2				
			- 35	Патрубок в сборе								2			
			- 36	Патрубок в сборе									2		
			- 45	Патрубок в сборе										2	
				Детали											
А3		3	ТС-579.00.001	Шпилька		16	16	20	20	24	24				

Изм.	Лист	№ докум.	Подп.	Дата	ТС-580.00.000	Лист 11

Формат А4

Инв. № подл.	Подп. и дата	Взам. инв. №	Инв. № дубл.	Подп. и дата

Формат	Зона	Поз.	Обозначение	Наименование	Кол. на исполн. ТС-580.00.000- 20	21	22	23	24	25	26	27	28	29	Примечание
А3		3	ТС-579.00.001 - 08	Шпилька								24	24		
			- 09	Шпилька	24										
А3		4	ТС-579.00.002 - 02	Пластина		16	16	20	20	24	24				
			- 03	Пластина								24	24		
			- 04	Пластина	24										
				Стандартные изделия											
		5		Гайки ГОСТ 5915-70											
				М20 - 7Н.5		64	64	80	80	96	96				
				М24 - 7Н.5								96	96		
				М30 - 7Н.5	96										

Изм.	Лист	№ докум.	Подп.	Дата	ТС-580.00.000	Лист 12

Формат А4

Формат	Зона	Поз	Обозначение	Наименование	Кол на исполн ТС-580.00.000- 20	21	22	23	24	25	26	27	28	29	Примечание
				Материалы											
				Прокатанная											
				ГОСТ 5152-64											
				марки АР 25×25	34м	42м	42м	50м	50м	56м	56м	64м	64м		0.75кг
				марки АР 10×10	-		-							6м	0.12кг
				Шт[illegible] 77-79											
				2С	5м	6м	6м	8м	8м	9м	9м	10м	10м		0.59кг
				2С ф 10										1.2м	0.09кг

Изм	Лист	№ докум	Подп	Дата	ТС-580.00.000	Лист 13

Формат А4

Инв № подл	Подп и дата	Взам инв №	Инв № дубл	Подп и дата

Формат	Зона	Поз	Обозначение	Наименование	Кол. на исполн ТС-580 00 000- 30	31	32	33	34	35	36	37	38	39	Примечание
				Документация											
А3			Т[illegible] 00.000 СБ	Сборочный чертеж	X	X	X	X	X	X	X	X	X	X	
А4			ТС-5[illegible]19	Технические требования	X	X	X	X	X	X	X	X	X	X	
				Сборочные единицы											
А1		1	ТС 580 01 000 - 01	Корпус	1										
			- 02	Корпус		1									
			- 03	Корпус			1								
			- 04	Корпус				1							
			- 05	Корпус					1						
			- 06	Корпус						1					
			- 07	Корпус							1				
			- 08	Корпус								1			
			- 09	Корпус									1		

Изм	Лист	№ докум	Подп	Дата	ТС-580.00.000	Лист 14

Формат	Зона	Поз	Обозначение	Наименование	Кол на исполн ТС-580.00.000- 30	31	32	33	34	35	36	37	38	39	Примечание
А3		1	ТС-580.01.000-10	Корпус										1	
А3		2	ТС-579.03.000-46	Патрубок в сборе	2										
			-47	Патрубок в сборе		2									
			-48	Патрубок в сборе			2								
			-49	Патрубок в сборе				2							
			-50	Патрубок в сборе					2						
			-51	Патрубок в сборе						2					
			-52	Патрубок в сборе							2				
			-53	Патрубок в сборе								2			
			-54	Патрубок в сборе									2		
			-55	Патрубок в сборе										2	

Изм	Лист	№ докум	Подп	Дата	ТС-580.00.000	Лист 15

Формат А4

Инв. № подл.	Подп. и дата	Взам. инв. №	Инв. № дубл.	Подп. и дата

Формат	Зона	Поз.	Обозначение	Наименование	Кол на исполн ТС-580.00.000- 30	31	32	33	34	35	36	37	38	39	Примечание
				Материалы											
		6		Набивка скатанная											
				ГОСТ 5152-84											
				марки АР 10×10	10м										0,12 кг
				марки АР 20×20									2,6м	2,6м	0,48 кг
				марки АР 22×22			14м	14м	18м	18м	20м	20м			0,58 кг
				марки АР 28×28		6м									0,94 кг
		7		Шнур ГОСТ 6467-79											
				2С ф10	1,6м										0,09 кг
				2С ф20									4,5м	4,5м	
				2С ф22			2,0м	2,0м	3,4м	3,4м	4,0м	4,0м			0,46 кг
				2С ф28		2,0м									0,74 кг

Изм.	Лист	№ докум	Подп.	Дата	ТС-580.00.000	Лист 16

Формат	Зона	Поз.	Обозначение	Наименование	Кол. на исполн. ТС-580.00.000- 40	41	42	43	44	45	46	47	48	49	Примечание
				Документация											
А3			ТС-580.00.000СБ	Сборочный чертеж											
А4			ТС-579.Д	Технические требования											
				Сборочные единицы											
А3		1	ТС-580.02.000	Корпус	1										
			- 01	Корпус		1									
			- 02	Корпус			1								
			- 03	Корпус				1							
			- 04	Корпус					1						
			05	Корпус						1					
			- 06	Корпус							1				
			- 07	Корпус								1			
			08	Корпус									1		
			- 09	Корпус										1	

Изм.	Лист	№ докум.	Подп.	Дата	ТС-580.00.000	Лист 17

Формат А4

Инв. № подл.	Подп. и дата	Взам. инв. №	Инв. № дубл.	Подп. и дата

Формат	Зона	Поз.	Обозначение	Наименование	Кол. на исполн. ТС-580.00.000- 40	41	42	43	44	45	46	47	48	49	Примечание
А3		2	ТС-580.03.000 - 56	Патрубок в сборе	2										
			- 57	Патрубок в сборе		2									
А3		2	ТС-579.03.000 - 58	Патрубок в сборе			2								
			- 59	Патрубок в сборе				2							
			- 60	Патрубок в сборе					2						
			- 61	Патрубок в сборе						2					
			- 62	Патрубок в сборе							2				
			- 63	Патрубок в сборе								2			
			- 64	Патрубок в сборе									2		
			- 65	Патрубок в сборе										2	
				Материалы											
		6		Набивка скатанная марки АР 25×25 ГОСТ 5152-84	34м	34м	44м	44м	50м	50м	55м	55м	64м	64м	0,75кг
		7		Шнур ГОСТ 6467-79 2С ф 25	5,2м	5,2м	6,6м	6,6м	8,0м	8,0м	9,0м	9,0м	10м	10м	

Изм.	Лист	№ докум.	Подп.	Дата	ТС-580.00.000	Лист 18

Формат	Зона	Поз.	Обозначение	Наименование	Кол. на исполн. ТС-580.00.000- 50	51	52	53	54	55	56	57			Примечание
				Документация											
А3			ТС-580.00.000 СБ	Сборочный чертеж											
А4			ТС-579 Д	Технические требования											
				Сборочные единицы											
А3		1	ТС-580.02.000-10	Корпус	1										
			-11	Корпус		1									
			-12	Корпус			1								
			13	Корпус				1							
			-14	Корпус					1						
			-15	Корпус						1					
			-16	Корпус							1				
			-17	Корпус								1			

Изм	Лист	№ докум	Подп.	Дата	ТС-580.00.000	Лист 19

Формат А4

Инв. № подл.	Подп. и дата	Взам. инв. №	Инв. № дубл.	Подп. и дата

Формат	Зона	Поз.	Обозначение	Наименование	Кол. на исполн. ТС-580.00.000- 50	51	52	53	54	55	56	57			Примечание
А3		9	ТС-579.03.000-74	Патрубок в сборе	2										
			-75	Патрубок в сборе		2									
			-76	Патрубок в сборе			2								
			-77	Патрубок в сборе				2							
			-78	Патрубок в сборе					2						
			-79	Патрубок в сборе						2					
			-80	Патрубок в сборе							2				
			-81	Патрубок в сборе								2			
				Материалы											
		6		Набивка скатанная ГОСТ 5152-84											
				марки АР 25х25	44м	44м	50м	50м	55м	55м	64м	64м			0.75кг.
		7		Шнур ГОСТ 6467-79											
				2С ф 25	6м	6м	8м	8м	9м	9м	10м	10м			0.59кг

Изм	Лист	№ докум	Подп.	Дата	ТС-580.00.000	Лист 20

Формат А4

ТС-580.00.000 СБ

Рис 1

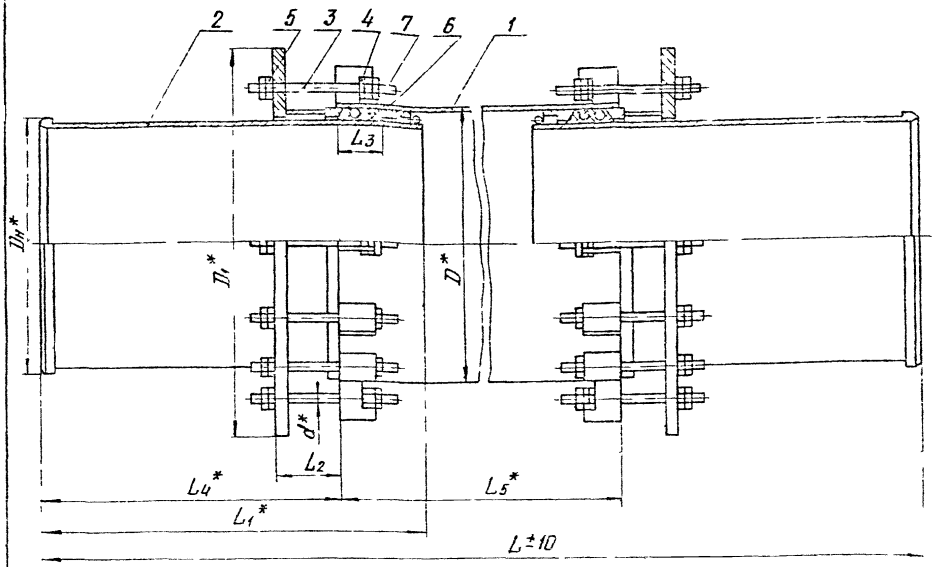

Резиновые кольца укладываются между асбестовыми кольцами Перед установкой асбестовых колец в сальниковую камеру их рекомендуется нагревать в машинном масле с графитом до температуры (40-50)°С

3. При установке набивки стыки колец должны быть сдвинуты относительно друг друга на 90°, каждое кольцо должно быть сжато грунд-буксой в камере до установки в ней последующего кольца

4 Остальные технические требования по ТУ 34 [illegible] 87-81.

5 А.С. № 96628

Техническая характеристика

Условное давление Ру, МПа (кгс/см²)	Условный проход Ду мм	Давление рабочее Рраб, МПа (кгс/см²), при температуре среды, °С		
		200	250	300
≤ 1,6 (16)	100-800	1,6 (16)	1,4 (14)	1,25 (12,5)
2,5 (25)		2,5 (25)	2,2 (22)	2,00 (20,0)

Сальниковые компенсаторы допускается применять в районах строительства тепловых сетей с расчетной температурой наружного воздуха не менее минус 40°С.

Технические требования

1 * Размеры для справок.

2 Набивка (поз. 6) состоит из асбестовых колец марки АР, АРС ГОСТ 5152-84. Набивка скатанная прорезиненная применяется при давлении рабочей среды до 10 МПа и температуре до 400°С. В случае использования сальникового компенсатора при давлении рабочей среды до 0,5 МПа и температуре до 140°С применяются кольца (поз 7) теплостойкой резины типа 2 со средней степенью твердости С по ГОСТ 6467-79 и асбестовая набивка АП-31 ГОСТ 5152-84. Стыковочные концы резиновых колец рекомендуем срезать под углом 30° и уложить в нахлест.

Таблицу исполнений см. на листах 3 4

Изм	Лист	№ докум	Подп	Дата
Разраб		Степанова	[illegible]	[illegible]
Пров		Ветошенко	[illegible]	[illegible]
Н контр		Паутов	[illegible]	[illegible]
Утв		Горбачев	[illegible]	

ТС-580.00.000 СБ

Компенсатор сальниковый двухсторонний

Лит	Масса	Масштаб
	См табл	—

Лист 1 | Листов 4

Институт Энергомонтажпроект Ленинградский [illegible]

Рис. 2

Остальное см. рис. 1

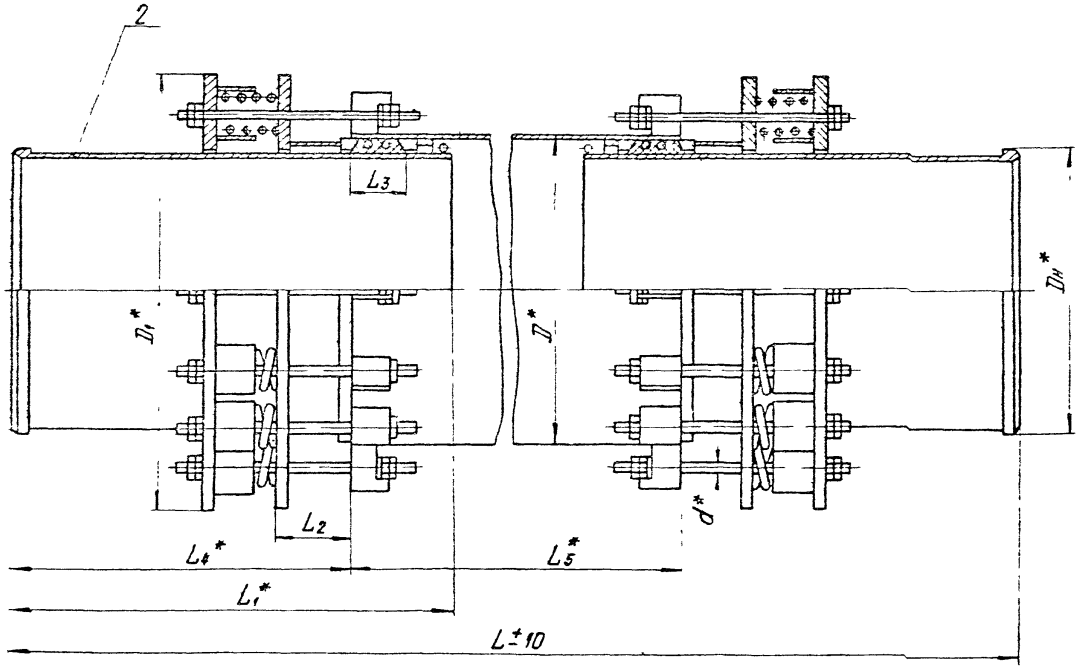

ТС-580.00.000 СБ

Размеры в мм

Обозначение		Dy	Py, МПа (кгс/см²)	Максимальная нагрузка на пружину при f=70мм, кН (кгс)	Сила трения в сальниковом компенсаторе, кН (тс)	Компенсирующая способность, Δ	Dн*	D*	D1*		L	L1*	L2	L3	L4*	L5*	d*	Кол. шпилек	Масса, кг	
Рис. 1	Рис. 2								Рис.1	Рис.2									Рис.1	Рис.2
ТС-580.00.000	ТС-580.00.000-29	100	2,5 (25)	2,73 (278)	14(1,4)	240×2	108	133	200	400	1500	500	50±0,52	60±0,74	380	740	12	3	42	110
-01	-30	125			17(1,7)		133	159	220	420									53	121
-02	-31	150		5,24 (534)	40(4,0)		159	219	290	520	1620	560	60±0,74	160±0,9	400	820	16	4	95	220
-03	-32	200			58(5,8)	190×2	219	273	360	580	1720	660	90±0,9	120±0,9	470	780	20	5	176	352
-04	-33					340×2					2320	810			620	1080			212	386
-05	-34	250			70(7,0)	190×2	273	325	420	630	1720	660			470	780			230	417
-06	-35					340×2					2320	810			620	1080			279	468
-07	-36	300			82(8,2)	190×2	325	377	470	670	1720	660			470	780		6	302	548
-08	-37					340×2					2320	810			620	1080			367	613
-09	-38	350			92(9,2)	190×2	377	426	530	720	1800	700	130±1,0		510	780	24		358	626
-10	-39					340×2					2400	850			600	1080			445	703
-11	-40	400			105(10,5)	250×2	426	476	590	780	2230	850		170±1,0	600	1030		8	516	826
-12	-41					450×2					3030	1050			800	1430			608	918
-13	-42	500			195(19,5)	250×2	530	580	720	900	2230	850	140±1,0		600	1030	30		723	1197
-14	-43					450×2					3030	1050			800	1430			850	1224
-15	-44	600			226(22,8)	250×2	630	684	820	1060	2230	850			600	1030		10	913	1368
-16	-45					450×2					3030	1050			800	1430			1077	1532
-17	-46	700			258(25,8)	250×2	720	774	940	1090	2230	850			600	1030		12	1122	1672
-18	-47					450×2					3030	1050			800	1430			1324	1874
-19	-48	800			292(29,2)	250×2	820	878	1020	1190	2230	850			600	1030			1390	1970
-20	-49					450×2					3030	1050			800	1430			1650	2230

Размеры в мм

Продолжение

Обозначение		Dy	Ру, МПа (кгс/см²)	Максимальная нагрузка на пружину при f=70мм кН (кгс)	Сила трения в сальниковом компенсаторе кН (тс)	Компенсирующая способность, Δ	Dн*	D*	D1*		L	L1*	L2	L3	L4*	L5*	d*	Кол. шпилек	Масса, кг	
Рис. 1	Рис. 2								Рис.1	Рис.2									Рис.1	Рис.2
ТС-580.00.000-21	ТС-580.00.000-50	500	1,6 (16)	5,24 (534)	124(12,4)	250×2	530	580	680	900	2230	850	135±1,0	170±1,0	600	1030	20	8	612	960
-22	-51					450×2					3030	1050			800	1430			730	1078
-23	-52	600			147(14,7)	250×2	630	680	780	1000	2230	850			600	1030		10		1132
-24	-53					450×2					3030	1050			800	1430			870	1272
-25	-54	700			165(16,5)	250×2	720	770	880	1090	2230	850	140±1,0		600	1030		12	876	1382
-26	-55					450×2					3030	1050			800	1430			1034	1540
-27	-56	800			187(18,7)	250×2	820	874	990	1190	2230	850			600	1030	24		1113	1650
-28	-57					450×2					3030	1050			800	1430			1325	1862

Формат	Зона	Поз.	Обозначение	Наименование	Кол на исполн ТС-580.01.000-										Примечание
					-	01	02	03	04	05	06	07	08	09	
				Документация											
А3			ТС-580.01.000 СБ	Сборочный чертеж											
				Детали											
А4		1	ТС-579.01.001	Упор	12	12	16								
			-01	Упор				20	20	20	20	24	24	24	

Исполнение 10 - см. на листе 3

Изм.	Лист	№ докум.	Подп.	Дата	ТС-580.01.000		
Разраб.		Семенова			Корпус	Лит.	Лист 1	Листов 3
Пров.		Белик				Институт Энергомонтажпроект Ленинградский филиал	
Н. контр.		Пугина					
Утв.		Горбач					

Копировал Иванова

Формат А4

Инв. № подл.	Подп. и дата	Взам. инв. №	Инв. № дубл.	Подп. и дата

Формат	Зона	Поз.	Обозначение	Наименование	Кол на исполн ТС-580.01.000-										Примечание
					-	01	02	03	04	05	06	07	08	09	
А3		2	ТС-579.01.002	Патрубок	1										
			-01	Патрубок		1									
			-02	Патрубок			1								
			-03	Патрубок				1							
			-04	Патрубок					1						
			-05	Патрубок						1					
			-06	Патрубок							1				
			-07	Патрубок								1			
			-08	Патрубок									1		
			09	Патрубок										1	

Инв. №	Лист	№ докум.	Подп.	Дата	ТС-580.01.000	Лист 2

Формат	Зона	Поз.	Обозначение	Наименование	Кол. на испол. ТС-580.01.000- 10	Примечание
				Документация		
А3			ТС-580.01.000 СБ	Сборочный чертеж	X	
				Детали		
А4		1	ТС-579.01.001 - 01	Упор	24	
А3		2	ТС-579.01.002 - 10	Патрубок	1	

Изм.	Лист	№ докум.	Подп.	Дата	ТС-580.01.000	Лист 3

Формат А4

Инв. № подл.	Подп. и дата	Взам. инв. №	Инв. № дубл.	Подп. и дата

Формат	Зона	Поз.	Обозначение	Наименование	Кол. на испол. ТС-580.02.000 10	11	12	13	14	15	16	17	Примечание
А3		2	ТС-579.01.002 - 73	Патрубок								1	
А3		3	ТС-579.02.002 - 09	Обечайка	2	2							
			- 10	Обечайка			2	2					
			- 11	Обечайка					2	2			
			- 12	Обечайка							2	2	
А3		4	ТС-579.02.003 - 01	Кольцо	2	2							
			- 02	Кольцо			2	2					
			- 03	Кольцо					2	2			
			- 04	Кольцо							2	2	

Изм.	Лист	№ докум.	Подп.	Дата	ТС-580.02.000	Лист 5

ТС-580.01.000СБ

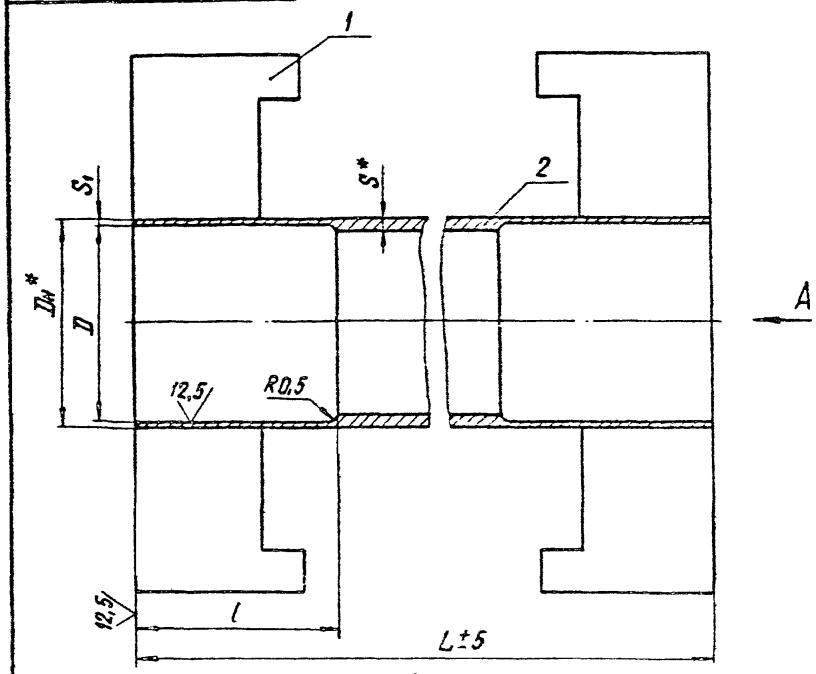

Вид А

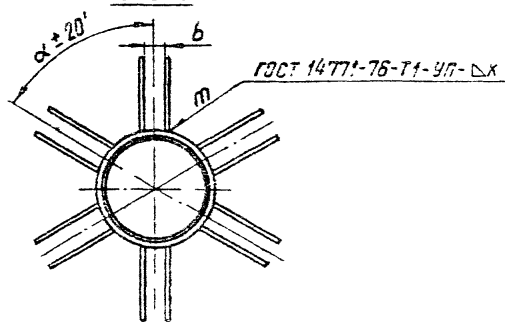

1.* Размеры для справок.

2. $\pm \frac{IT14}{2}$.

3. Допускается изготовление корпуса из двух равных частей (0,5 L). Тип разделки Тр-2а по РТМ-1С-81.

4. Остальные технические требования по ТУ34-42-10187-81.

Таблицу исполнений см. на листе 2.

					ТС-580.01.000СБ		
Изм.	Лист	№ докум.	Подп.	Дата			
Разраб.		Степанчева			Корпус сборочный чертеж	Лит.	Масса	Масштаб
Пров.		Величенко					См. табл.	—
						Лист 1	Листов 2	
Н. контр.		Паутов				Институт Энергомонтажпроект Ленинградский филиал		
Утв.		Стрельников						

Размеры в мм

Обозначение	Ду	Ру, МПа (кгс/см²)	Компенсирующая способность, Δ	D	Dн*	S*	S1, не менее	L	l	b	K	α	m, шт.	Масса**, кг
ТС-580.01.000	100	2,5(25)	240×2	$126^{+0,40}$	133	6	3	740	100	13^{+4}	4^{+1}	60°×2	6×2	17
-01	125			$152^{+0,40}$	159	7								22
-02	150			$210^{+0,46}$	219	9	3,5	820	140	18^{+4}	5^{+1}	45°×2	8×2	39
-03	200		190×2	$258^{+0,52}$	273	11	4	780	170	23^{+4}	6^{+1}	36°×2	10×2	64
-04			340×2					1080						86
-05	250		190×2	$312^{+0,52}$	325	13	5	780						78
-06			340×2					1080						108
-07	300		190×2	$360^{+0,57}$	377		6	780			8^{+1}	30°×2	12×2	98
-08			340×2					1080						133
-09	350		190×2	$410^{+0,63}$	426	14	7	780		27^{+4}				113
-10			340×2					1080						153

** Масса задана с учетом обработки и массы наплавленного металла

Изм.	Лист	№ докум.	Обозначение	Наименование	Кол. на исполн. ТС-580.02.000-										Примечание
					-	01	02	03	04	05	06	07	08	09	
				Документация											
А3			ТС-580.02.000 СБ	Сборочный чертеж	X	X	X					X	X	X	
				Детали											
А4		1	ТС-579.01.001 -01	Упор	32	32									
			-02	Упор			32	32	40	40	48	48	48	48	

Исполнение 10...17 - см. листы 4...5

Изм	Лист	№ докум	Подп	Дата	ТС-580.02.000			
Разраб.		Степанова	[signature]	1.89	Корпус	Лит.	Лист	Листов
Пров. ср.		Величенко	[signature]	08.88			1	5
Н. контр.		Паутов	[signature]	09.88		Институт Энергомонтажпроект Ленинградский филиал		
Утв		Отрельников	[signature]					

Кол. Ивинова

Формат А4

Инв. № подл.	Подп. и дата	Взам. инв. №	Инв. № дубл.	Подп. и дата

Изм.	Лист	№ докум.	Обозначение	Наименование	Кол. на исполн. ТС-580.02.000-										Примечание
					-	01	02	03	04	05	06	07	08	09	
А3		2	ТС-579.01.002 -56	Патрубок	1										
			-57	Патрубок		1									
			-58	Патрубок			1								
			-59	Патрубок				1							
			-60	Патрубок					1						
			-61	Патрубок						1					
			-62	Патрубок							1				
			-63	Патрубок								1			
			-64	Патрубок									1		
			-65	Патрубок										1	
		3	ТС-579.02.002	Обечайка	2	2									
			-01	Обечайка			2	2							
			-02	Обечайка					2	2					
			-03	Обечайка							2	2			
			-04	Обечайка									2	2	

Изм.	Лист	№ докум.	Подп.	Дата	ТС-580.02.000	Лист
						2

Формат	Зона	Поз.	Обозначение	Наименование	Кол. на исполн. ТС-580.02.000-										Примечание
					–	01	02	03	04	05	06	07	08	09	
А2		4	ТС-579.02.003	Кольцо	2	2									
			– 01	Кольцо			2	2							
			– 02	Кольцо					2	2					
			– 03	Кольцо							2	2			
			– 04	Кольцо									2	2	

Изм.	Лист	№ докум.	Подп.	Дата	ТС-580.02.000	Лист 3

Формат А4

Инв. № подл.	Подп. и дата	Взам. инв. №	Инв. № дубл.	Подп. и дата

Формат	Зона	Поз.	Обозначение	Наименование	Кол. на исполн. ТС-580.02.000-										Примечание
					10	11	12	13	14	15	16	17			
				Документация											
А3			ТС-580.02.000 СБ	Сборочный чертеж											
				Детали											
А4		1	ТС-579.01.001 – 01	Упор	32	32	40	40	48	48	48	48			
А3		2	ТС-579.01.002 – 66	Патрубок	1										
			– 67	Патрубок		1									
			– 68	Патрубок			1								
			– 69	Патрубок				1							
			– 70	Патрубок					1						
			– 71	Патрубок						1					
			– 72	Патрубок							1				

Изм.	Лист	№ докум.	Подп.	Дата	ТС-580.02.000	Лист 4

Формат А4

ТС-580.02.000 СБ

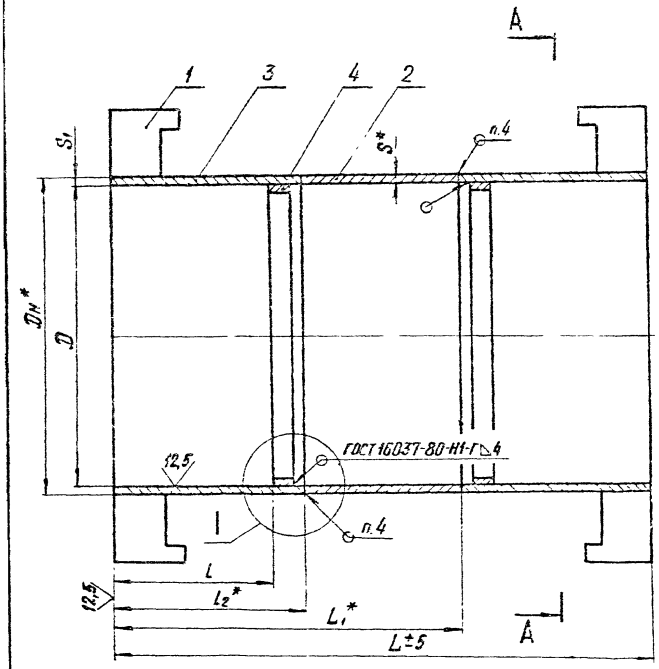

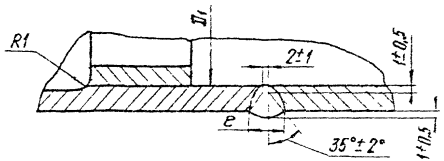

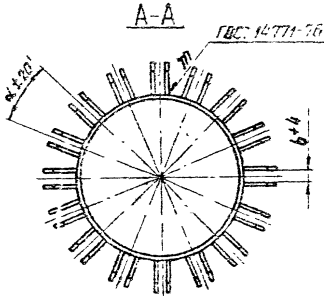

1. * Размеры для справок.
2. $\pm \frac{IT14}{2}$; h14.
3. Разность внутренних диаметров на стыковых торцах не должна превышать 2 мм. Допускается расточка обечайки (поз.3) на длине (20-25) мм при наличии большего расхождения.
4. Сварка автоматическая или полуавтоматическая в углекислом газе. Проволока Св-08ГС, Св-08Г2С по ГОСТ 2246-70. Допускается автоматическая сварка под слоем флюса, проволока Св-08АА, Св-08А, Св-08ГС по ГОСТ 2246-70.
5. Требования к выполнению сварного шва в соответствии с СНиП 3.05.03-85.
6. Контроль сварных швов в соответствии с СНиП 3.05.03-85.
7. Остальные технические требования по ТУ 34-42-10187-81.

Таблицу исполнений см. на листе 2.

Изм.	Лист	№ докум.	Подп.	Дата	ТС-580.02.000 СБ	
Разраб.	Степанов				Корпус. Сборочный чертеж	Лит. / Масса / Масштаб: См. табл. / —
Пров.	Величенко					Лист 1 / Листов 2
Н. контр.	Паутов					Институт Энергомонтажпроект Ленинградский филиал
Утв.	Стрельцов					

Размеры в мм

Обозначение	Dу	Ру, кПа (кгс/см²)	Компенсирующая способность, Δ	D	Dн*	D1	S*	S1	L	L1*	l	l2*	b	e	K	α	m, шт.	Масса**, кг
ТС-580.02.000	400	2,5(25)	250×2	468+0,63	476	460	8	7,5	1030	500	230	280	27+4	16±2	8+1	22°30′	16×2	146
-01			450×2						1430	900								162
-02	500		250×2	572+0,80	580	564		9	1030	500			33+4					177
-03			450×2						1430	900								222
-04	600		250×2	672+0,80	684	664	10	11	1030	500					10+1	15°	20×2	246
-05			450×2						1430	900								312
-06	700		250×2	762+0,90	774	754		12	1030	500						15°	24×2	302
-07			450×2						1430	900								378
-08	800		250×2	862+0,90	878	854	12	14	1030	500								380
-09			450×2						1430	900								484
-10	500	1,6(16)	250×2	572+0,70	580	564	8	8	1030	500			23+4		8+1	22°30′	16×2	171
-11			450×2						1430	900								216
-12	600		250×2	672+0,80	680	664			1030	500						18°	20×2	202
-13			450×2						1430	900								256
-14	700		250×2	762+0,80	770	754		9	1030	500						15°	24×2	254
-15			450×2						1430	900								315
-16	800		250×2	862+0,90	874	854	10	10	1030	500			27+4		10+1			304
-17			450×2						1430	900								390

** Масса задана с учетом обработки и массы наплавленного металла

gost.e-ecolog.ru