СОДЕРЖАНИЕ

		Стр
1	КРАНЫ ПОЛУКОЗЛОВЫЕ И КОЗЛОВЫЕ	3
2	КРАНЫ СПЕЦИАЛЬНЫЕ, КОНСОЛЬНЫЕ И КРАНЫ-ШТАБЕЛЕРЫ МОСТОВЫЕ, ОПОРНЫЕ	21
3	КРАНЫ КОНТЕЙНЕРНЫЕ	30
4	Опросный лист на краны, изготавливаемые ОАО «Кран-Умз» г Узловая	34
5	Опросныи лист на краны, изготавливаемые ОАО «Урюпинский крановый завод»	35
6	Опросный лист на краны-штабелеры, изготавливаемые ОАО «Красногвардейский крановый завод»	36
7.	ЛИФТЫ	37
	7 1 Лифты пассажирские	37
	7 2 Лифты грузовые	47
	7 3 Лифты малый грузовой, грузовой тротуарный и грузовой для многоуровневых гаражей	51
	7 4 Лифты грузовые выжимные	55
	7 5 Лифты грузовые с монорельсом	56
	7 6 Лифты с гидроприводом пассажирские, больничные и грузовые	58
	7 7 Опросный лист на заказ лифта, изготавливаемого ОАО «Уральский лифтостроительный завод» г Екатеринбург	59
8	РЕДУКТОРЫ	61
9	МОТОР – РЕДУКТОРЫ	79
10	ЭЛЕКТРОПОГРУЗЧИКИ	112
11	ЭЛЕКТРОТЕЛЕЖКИ	117
12	ТЕЛЕЖКИ РУЧНЫЕ	121
13	АДРЕСА ЗАВОДОВ-ИЗГОТОВИТЕЛЕЙ	122

С выпуском данного каталога считать утратившим силу каталог КО-09 16 02 07-99

Замечания и предложения просьба сообщать в наш адрес 119121, г Москва, Г-121, ГУП 31 ГПИ СС МО РФ или по телефону – 241-39-40

gost.e-ecolog.ru

ТЕХНИЧЕСКИЕ УСЛОВИЯ: ТУ 22-4569-89.

ТЕХНИЧЕСКИЕ ХАРАКТЕРИСТИКИ:

Код ОКП грузоподъемность 1 т	31 5516	Скорости, м/с (м/м): подъема	0,133 (7 9)
грузоподъемность 2 т	31 5517	передвижения тали	0,33 (20)
грузоподъемность 3,2 т	31 5511	передвижения крана	0,32 (19,2)
Грузоподъемность, т	1, 2, 3,2	Установленная мощность, кВт	5.28 – 9.27
Пролет, L, м	8 – 11	Нагрузка колеса на рельс, кН: верхнего	7 88 – 17 0
Высота подъема, H, м	3,2 – 6,3	нижнего	
Группа режима работы	3К	Масса, т	2.48 3.86

Размеры, мм: при Q = 1 т и 2 т l_1=0.64 м; l_2=0.7 м: при Q = 3.2т l_1=0.76 м; l_2=0 8 м

Температура окружающего воздуха от +40°С до -40°С или от +40°С до - 20°С.

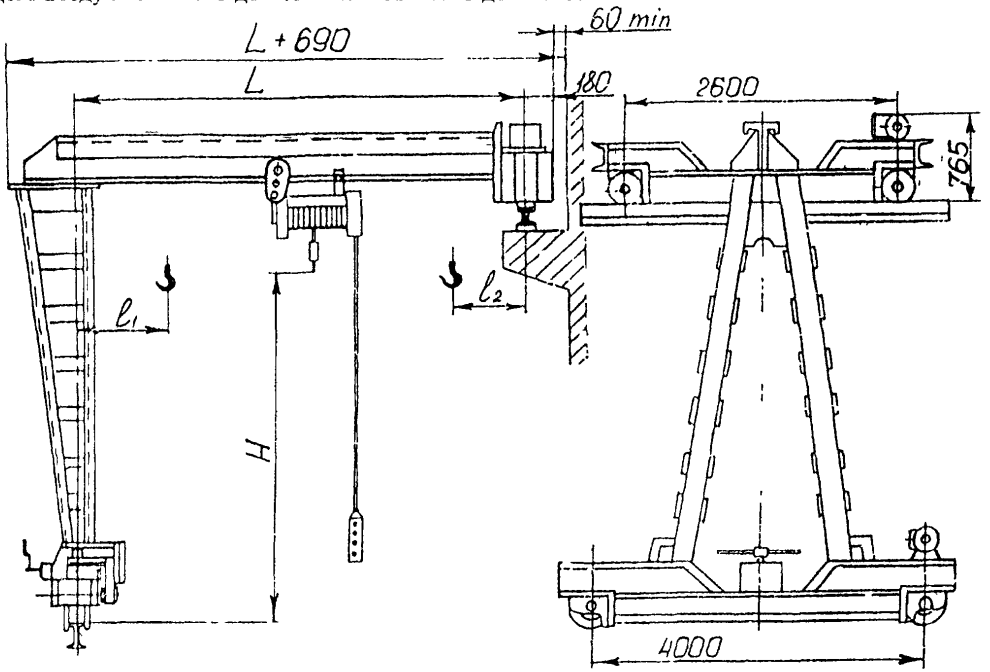

ЗАВОД-ИЗГОТОВИТЕЛЬ – Крановый завод, г.Урюпинск

ТЕХНИЧЕСКИЕ УСЛОВИЯ: ТУ 22-4569-89.

ТЕХНИЧЕСКИЕ ХАРАКТЕРИСТИКИ:

Код ОКП	31 5511	Скорости, м с (м/м) подъема	0,133 (7 9)
Грузоподъемность, т	3 2	передвижения тали	0 4 (24)
Пролет, L, м	12 – 15	передвижения крана	0,33 (19,2)
Высота подъема, H м	3 2 – 6,3	Нагрузка на путь катка, кн	24 (верхнего)
Группа режима работы	3К	Напряжение, В	380 (трехфазный)
Установленная мощность, кВт	10,67	Масса, т	4 73 – 5.39
Размеры, Н1, мм	4 159 - 7 1589		

Температура окружающего воздуха от +40°С до –40°С или от +40°С до –20°С

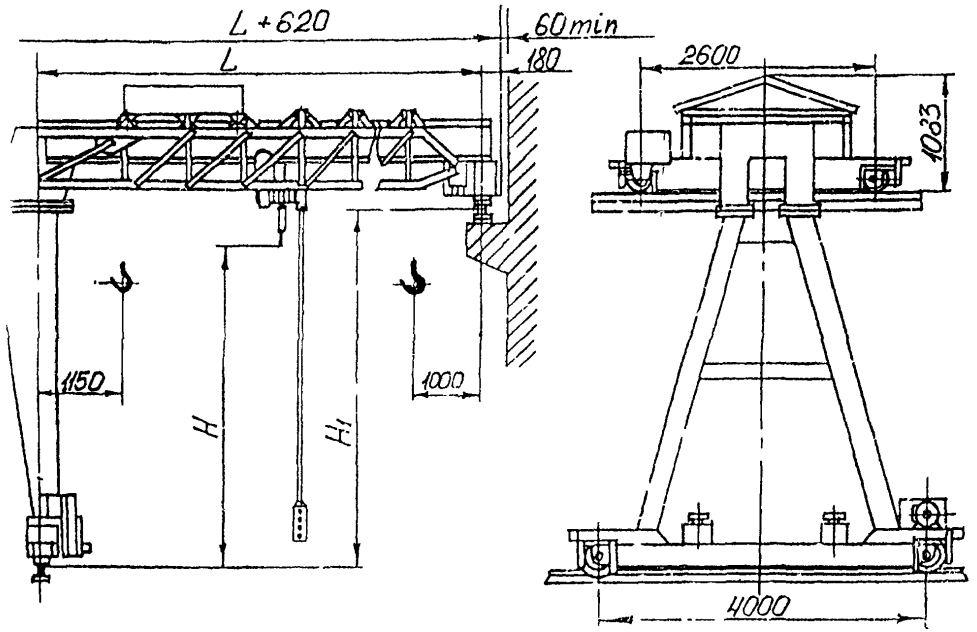

ЗАВОД-ИЗГОТОВИТЕЛЬ – Крановый завод, г.Урюпинск

3. Кран полукозловой электрический грузоподъемностью 5,0 т. Управление с пола.

НАЗНАЧЕНИЕ: для выполнения перегрузочных, транспортных и монтажных работ в цехах, на складах.

ТЕХНИЧЕСКИЕ УСЛОВИЯ: ТУ22-4569-89

ТЕХНИЧЕСКАЯ ХАРАКТЕРИСТИКА:

Грузоподъемность, т	5,0
Пролет L, м	6 - II
Высота подъема H, м	3,2 - 6,3
Группа режима работы	3К
Скорости, м/с (м/мин): подъема	0,I33 (8)
передвижения тали	0,4 (24)
передвижения крана	0,33 (I9,2)
Установленная мощность, кВт	I2,85
Нагрузка на каток верхний/нижний, кН	5,322/3,442
Масса, т	3,93 - 5,0I
Напряжение (трехфазное), В	380

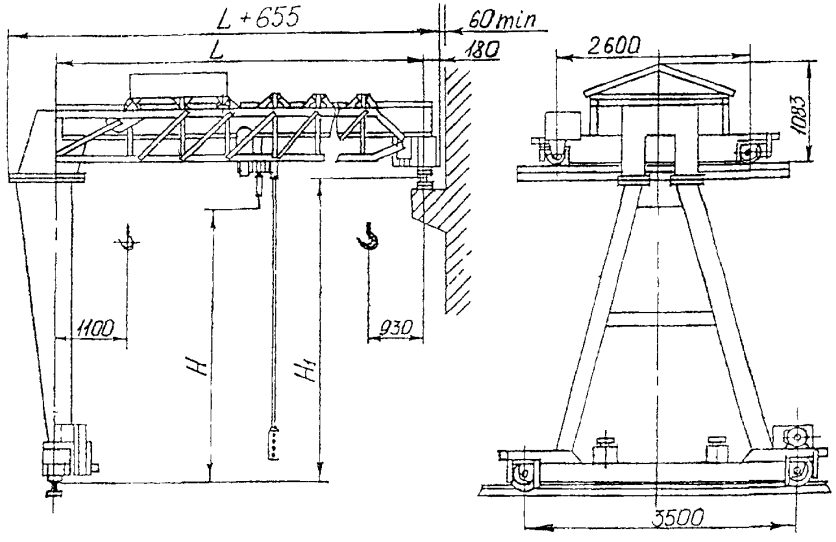

Размеры: H=6,3 м; H_I= 7,I52мм
H=5 м; H_I= 6,I52 м
H=4 м; H_I= 5,I52 м
H=3,2 м; H_I= 4,I52 м

при

L = 6 м	m = 3,93 - 4,3I
L = 7 м	m = 4.07 - 4,42
L = 8 м	m = 4,I2 - 4,5
L = 9 м	m = 4,34 - 4,72
L =I0 м	m = 4,48 - 4,86
L =II м	m = 4,6 - 5,0I

ЗАВОД-ИЗГОТОВИТЕЛЬ - ОАО "Крановый завод" г.Урюпинск

4. Кран козловой электрический трубчатый грузоподъемностью 3,2 т. Управление из кабины.

НАЗНАЧЕНИЕ: для обслуживания открытых складов, полигонов по производству железобетонных изделий, открытых площадок кирпичных заводов.

ТЕХНИЧЕСКАЯ ХАРАКТЕРИСТИКА:

Грузоподъемность, т	3,2
Пролет L, м	I2,5
Консоли, м	3,5 + 3,5
Группа режима работы	3К
Скорости, м/с (м/мин): подъема	0,I25 (7,5)
передвижения крана	0,75 (45,0)
передвижения электротали	0,32 (20,0)
Установленная мощность, кВт	II,9
Нагрузка на колесо, кН	54,0
Масса, т	II,0
Температура окружающего воздуха, °С	от +40 до -40
Скорость ветра, м/с: в рабочем состоянии	до I4
в нерабочем состоянии	до 33

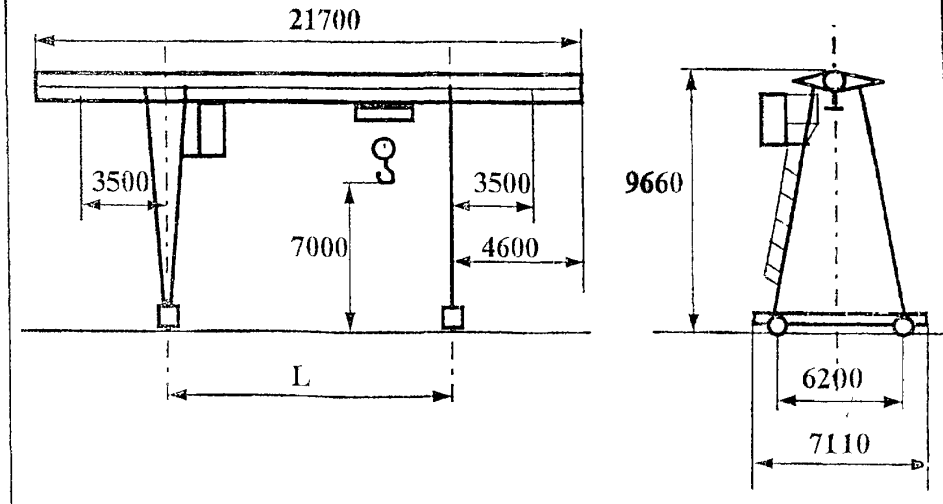

ЗАВОД-ИЗГОТОВИТЕЛЬ - ОАО "БУРЕЯ-КРАН" п.Новобурейский

ТЕХНИЧЕСКИЕ ХАРАКТЕРИСТИКИ:

Грузоподъемность, т	3,2	Род тока напряжение	переменный, 380 В
Группа режима работы крана	3К	Частота, Гц	50
Пролет м	16 0	Суммарная мощность эл двигателей, кВт	11
Высота подъема, м	7 1	Токоподвод, м	
Скорость, м/с		зона обслуживания	160
подъема	0,13	длина поставляемого кабеля	80
передвижения тельфера	0,33	Тип подкранового рельса	Р50 ГОСТ 7174-75
передвижения крана	0,52	Нагрузка на колесо, не более, кН	66
Температура окружающей среды, °С	-40 +40	Масса крана, т	13,5

Климатическое исполнение и категория размещения У1 по ГОСТ 15150 до V ветрового района включительно по ГОСТ 1451-77, в сейсмических районах не более 6 баллов СН и ПII-7

. Кран запрещается использовать во взрывоопасных и агрессивных средах

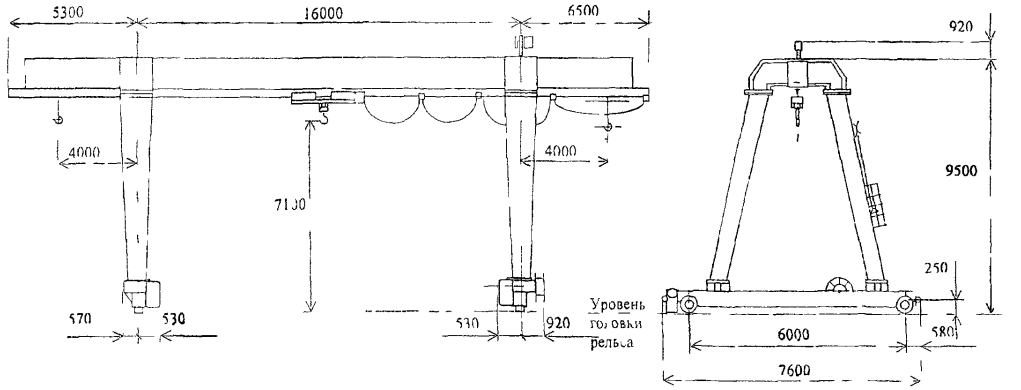

ЗАВОД-ИЗГОТОВИТЕЛЬ – ОАО «КРАН-УМЗ», г.Узловая

ТЕХНИЧЕСКИЕ ХАРАКТЕРИСТИКИ:

Грузоподъемность, т	5	Род тока напряжение	переменный 380 В
Группа режима работы крана	3К	Частота, Гц	50
Пролет, м	16,0	Суммарная мощность эл двигателей, кВт	15
Высота подъема, м	7,1	Токоподвод, м	
Скорость, м/с		зона обслуживания	160
подъема	0,1	длина поставляемого кабеля	80
передвижения тельфера	0,33	Тип подкранового рельса	Р50 ГОСТ 7174-75
передвижения крана	0,52	Нагрузка на колесо, не более, кН	71
Температура окружающей среды, °С	-40 +40	Масса крана, т	13,5

Климатическое исполнение и категория размещения У1 по ГОСТ 15150 до V ветрового района включительно по ГОСТ 1451-77, в сейсмических районах не более 6 баллов СН и ПII-7

Кран запрещается использовать во взрывоопасных и агрессивных средах

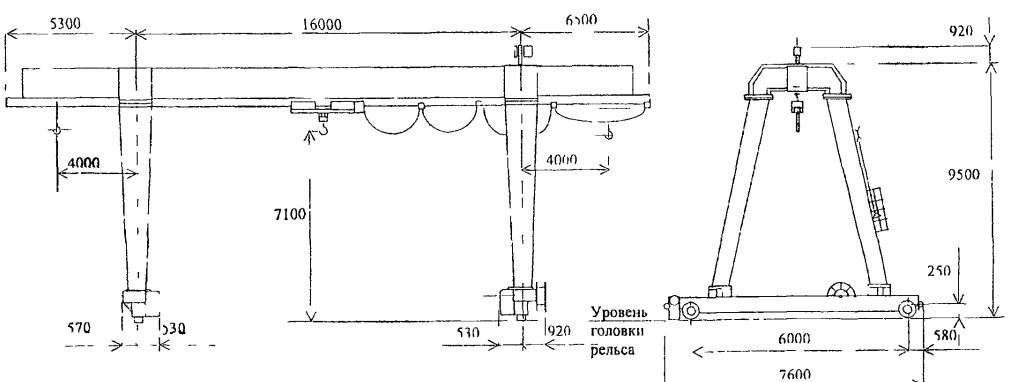

ЗАВОД-ИЗГОТОВИТЕЛЬ – ОАО «КРАН-УМЗ», г.Узловая

№ п/п	Код оборудования	Наименование и краткая техническая характеристика	Тип, марка оборудования	ГОСТ, нормаль, ТУ или каталог	Завод-изготовитель	Основные параметры и размеры								Масса единицы оборудования, т	Цена единицы оборудования, тыс. руб.	Гарант. срок службы, год	Примечание
						Грузоподъемность, т	Пролет крана, м	Высота подъема, м	Скорость, м/с: подъема	передвижения: тали	передвижения: крана	Установленная мощность, кВт	Группа режима работы				
I	2	3	4	5	6	7а	7б	7в	7г	7д	7е	7ж	7з	8	9	I0	II
7.		Кран козловой	ККТ-5	ГОСТ	МУП "КЭПТО"	5	I6	7,I	0,I3	0,33	0,74	I6	3К	I5			
		электрический		7352-88	г. Комсо-												
		трубчатый с элек-	3I 55I2		мольск-на-	Нагрузка колеса на подкрановый рельс, кН – 75;											
		трической талью.			- Амуре	Тип подкранового рельса Р43 ГОСТ7I73-54											
		Управление с пола				Р50 ГОСТ7I74-75											
						Питание крана – переменный трехфазный ток 380В, 50Гц;											
						Подвод электропитания к крану – гибким кабелем											

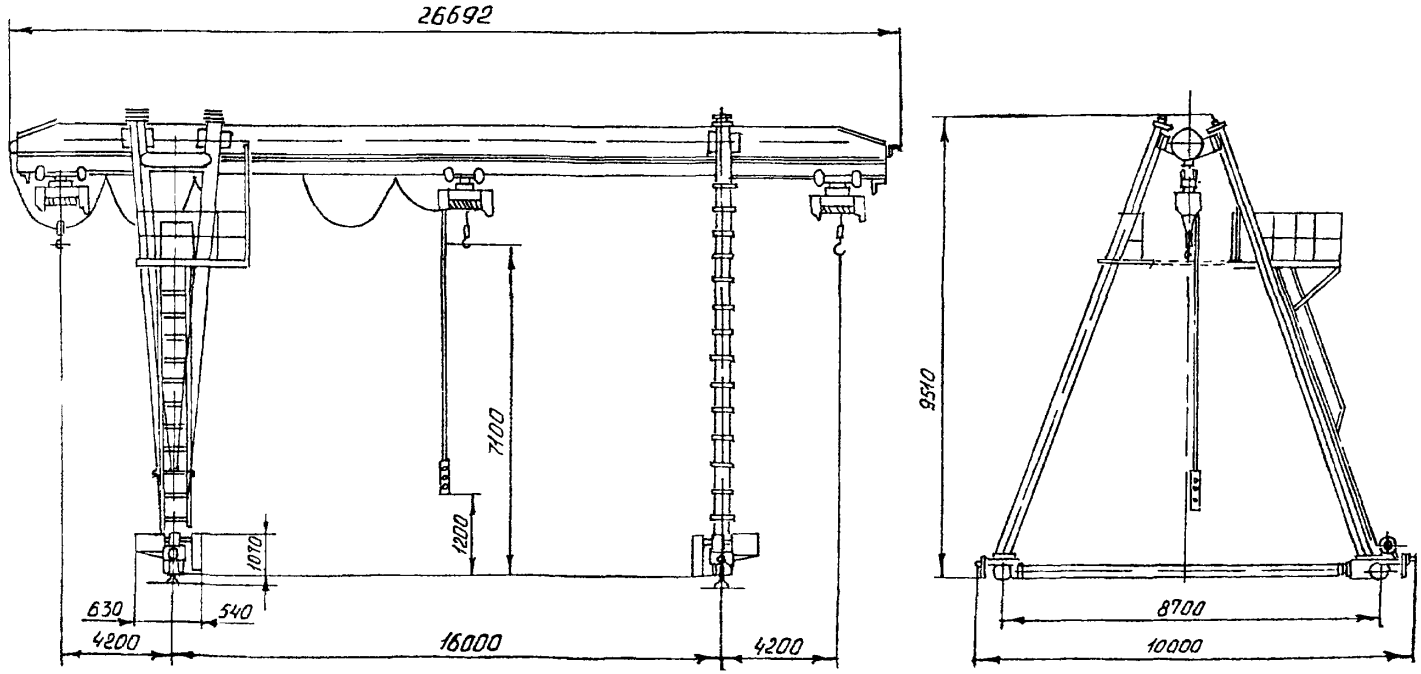

НАЗНАЧЕНИЕ: для обслуживания складов штучных, длинномерных и других грузов, полигонов по производству железобетонных изделий, открытых площадок промышленных предприятий, грузовых дворов.

Температура окружающего воздуха от +40 до -40°С.

Скорость ветра в рабочем состоянии - до 14 м/с, в нерабочем состоянии - до 33 м/с.

ТЕХНИЧЕСКИЕ УСЛОВИЯ: ТУ 3155.002.02115714 - 95

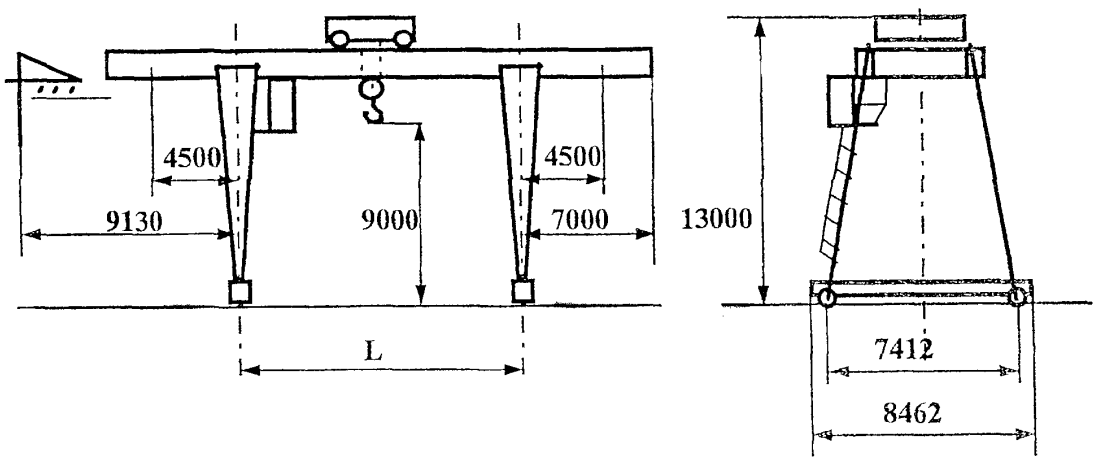

ТЕХНИЧЕСКАЯ ХАРАКТЕРИСТИКА:

Грузоподъемность, т		6,3; 8; 10
Пролет L , м		16,0; 25,0
Консоли, м		4,5 + 4,5
Группа режима работы		5К
Скорость, м/с (м/мин):	подъема	0,125 (7,5)
	передвижения крана	1,0/0,1 (60/6)
	передвижения тележки	0,63 (38)
Установленная мощность, кВт		48,5; 62,6
Масса, т		34,0; 42,0
Нагрузка на колесо, кН		148,9; 190

ЗАВОД-ИЗГОТОВИТЕЛЬ - ОАО "БУРЕЯ-КРАН" п.Новобурейский

ТЕХНИЧЕСКИЕ ХАРАКТЕРИСТИКИ:

Грузоподъемность, т	6,3	Род тока напряжение	переменный, 380 В
Группа режима работы крана	3К	Частота, Гц	50
Пролет, м	16,0	Суммарная мощность эл.двигателей, кВт	15
Высота подъема, м	7,1	Токоподвод, м	
Скорость м/с:		зона обслуживания	160
подъема	0,1	длина поставляемого кабеля	80
передвижения тельфера	0,33	Тип подкранового рельса	Р50 ГОСТ 7174-75
передвижения крана	0,52	Нагрузка на колесо, не более, кН	78
Температура окружающей среды, °С	-40...+40	Масса крана, т	14,6

Климатическое исполнение и категория размещения У1 по ГОСТ 15150 до V ветрового района включительно по ГОСТ 1451-77, в сейсмических районах не более 6 баллов СН и ПII-7

Кран запрещается использовать во взрывоопасных и агрессивных средах.

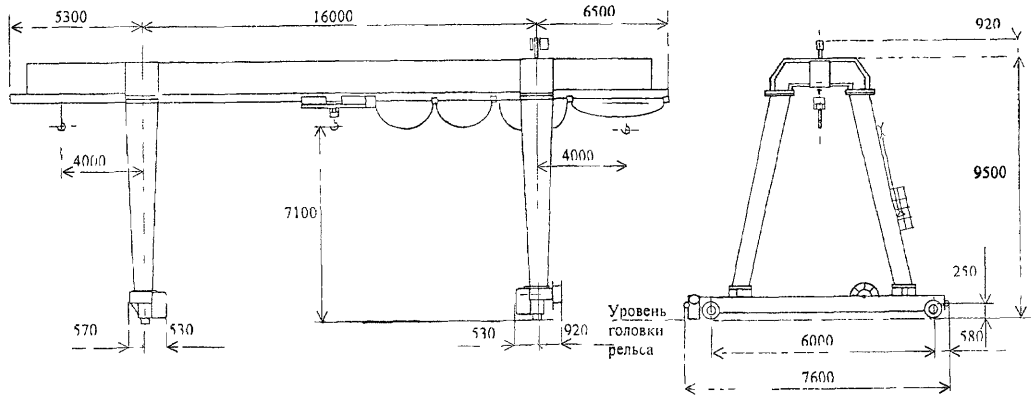

ЗАВОД-ИЗГОТОВИТЕЛЬ – ОАО «КРАН-УМЗ», г.Узловая

ТЕХНИЧЕСКИЕ ХАРАКТЕРИСТИКИ:

Грузоподъемность, т	8	Род тока. напряжение	переменный, 380 В
Группа режима работы крана	3К	Частота, Гц	50
Пролет, м	16,0	Суммарная мощность эл двигателей, кВт	15
Высота подъема, м	7,1	Токоподвод, м	
Скорость, м/с:		зона обслуживания	160
подъема	0,1	длина поставляемого кабеля	80
передвижения тельфера	0,33	Тип подкранового рельса	Р50 ГОСТ 7174-75
передвижения крана	0,52	Нагрузка на колесо, не более, кН	80
Температура окружающей среды, °С	-40 +40	Масса крана, т	14,9

Климатическое исполнение и категория размещения У1 по ГОСТ 15150 до V ветрового района включительно по ГОСТ 1451-77, в сейсмических районах не более 6 баллов СН и ПП-7

Кран запрещается использовать во взрывоопасных и агрессивных средах.

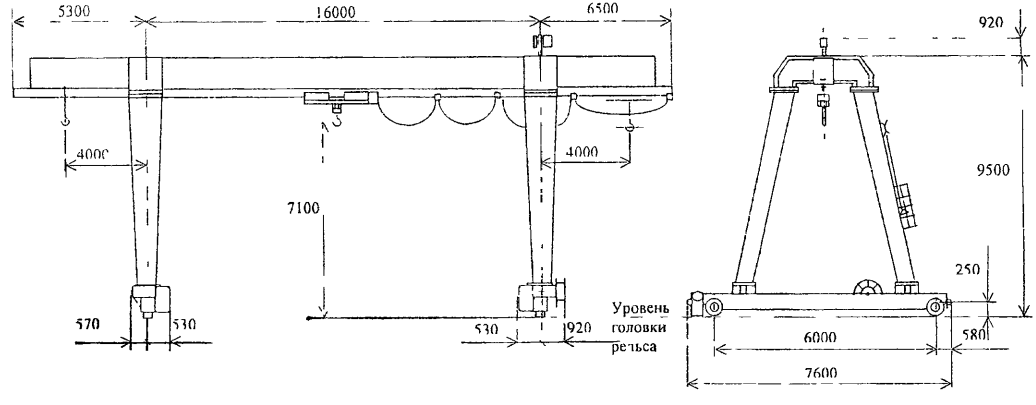

ЗАВОД-ИЗГОТОВИТЕЛЬ – ОАО «КРАН-УМЗ», г.Узловая

ТЕХНИЧЕСКИЕ ХАРАКТЕРИСТИКИ:

Грузоподъемность т	10	Род тока напряжение	переменный, 380 В
Группа режима работы крана	3К	Частота, Гц	50
Пролет, м	16,0	Суммарная мощность эл двигателей, кВт	19
Высота подъема, м	7,1	Токоподвод, м	
Скорость, м/с		зона обслуживания	160
подъема	0,1	длина поставляемого кабеля	80
передвижения тельфера	0,33	Тип подкранового рельса	Р50 ГОСТ 7174-75
передвижения крана	0,52	Нагрузка на колесо, не более, кН	85
Температура окружающей среды, °С	-40 +40	Масса крана, т	15,1

Климатическое исполнение и категория размещения У1 по ГОСТ 15150 до V ветрового района включительно по ГОСТ 1451-77, в сейсмических районах не более 6 баллов СН и ПП-7

Кран запрещается использовать во взрывоопасных и агрессивных средах

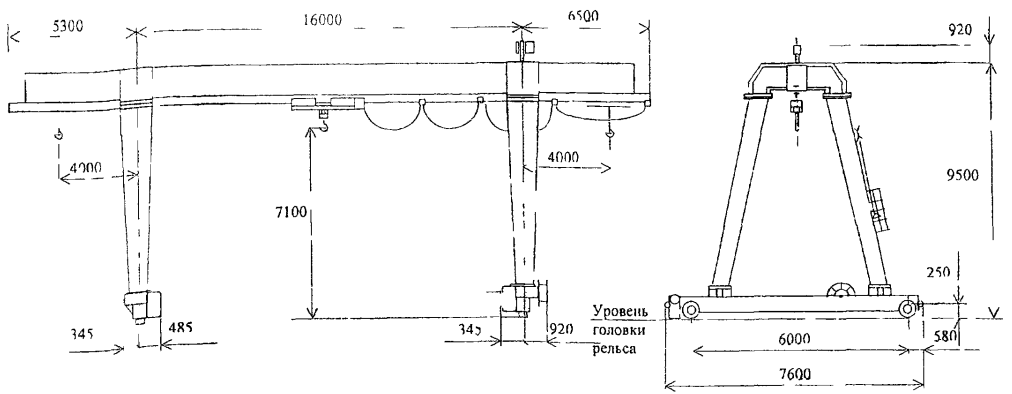

ЗАВОД-ИЗГОТОВИТЕЛЬ – ОАО «КРАН-УМЗ», г.Узловая

ТЕХНИЧЕСКИЕ ХАРАКТЕРИСТИКИ:

Грузоподъемность, т	12 5	Род тока напряжение	переменный, 380 В
Группа режима работы крана	4К	Частота, Гц	50
Скорость, м/с		Суммарная мощность эл двигателей, кВт	42
подъема главного крюка номинальная	0,16	Токоподвод, м	
минимальная	0,02	зона обслуживания	160
передвижения грузовой тележки	0,63	длина поставляемого кабеля	80
передвижения крана номинальная	0,63	Тип подкранового рельса	Р43 по ГОСТ 7173-54
минимальная	0,08		Р50 ГОСТ 7174-75
Температура окружающей среды, °С	-40 +40	Исполнение кабины	закрытая, подвижная
		Грузозахватывающее устройство	траверса

Климатическое исполнение и категория размещения У1 по ГОСТ 15150 до V ветрового района включительно по ГОСТ 1451-77, в сейсмических районах не более 6 баллов СН и ПII-7

Кран запрещается использовать во взрывоопасных и агрессивных средах

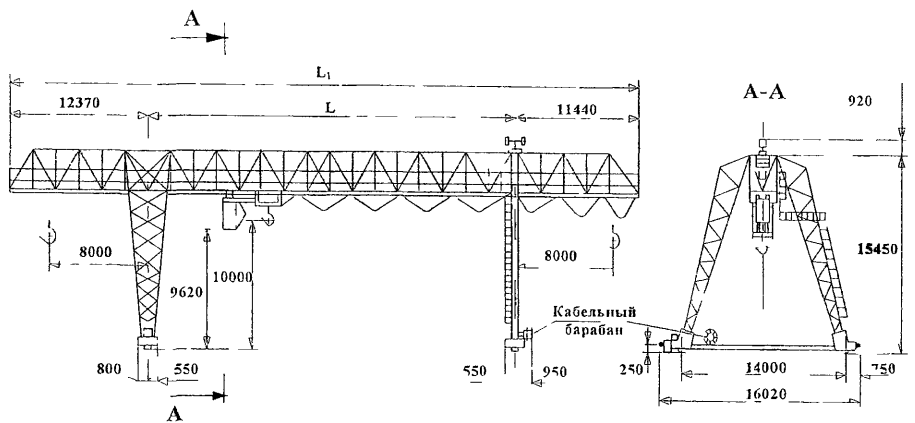

Обозначение	L мм	L_1 мм	Нагрузка на колесо крана, кН	Масса, т
К12,5М 00 00 000	20000	43810	190	41,0
К12,5М 00 00 000-01	32000	55810	210	45,5

ЗАВОД-ИЗГОТОВИТЕЛЬ – ОАО «КРАН-УМЗ», г.Узловая

ТЕХНИЧЕСКИЕ УСЛОВИЯ: ТУ 306-200-42-92.

ТЕХНИЧЕСКИЕ ХАРАКТЕРИСТИКИ:

Код ОКП	31 5521	Скорости, м/м подъема	13 6
Грузоподъемность, т	12,5	передвижения крана	63 5
Пролет, L, м	16	тележки	40
Высота подъема, H, м	10	Расчетная нагрузка ходового колеса	
Вылет консоли, м	4,5	на рельс, кН	200
Установленная мощность кВт	44,5	Масса, т	4 73 – 5 39

Температура окружающего воздуха от +40°С до –40°С или от +40°С до –20°С
Цена с НДС на 1 12 01г – 870000 руб

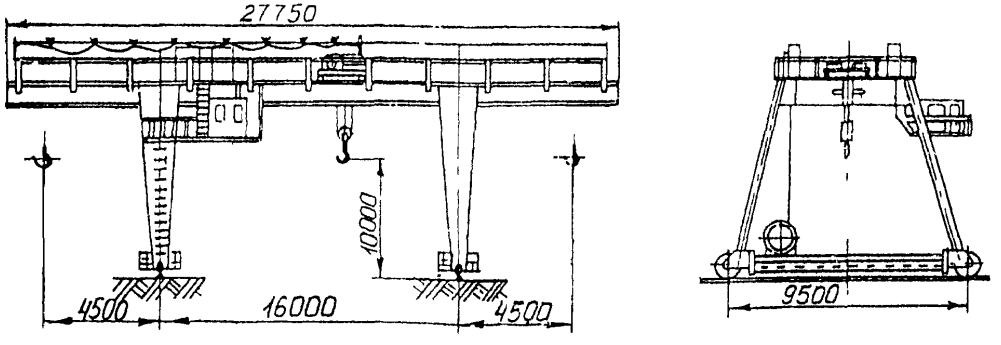

ЗАВОД-ИЗГОТОВИТЕЛЬ – Крановый завод, г.Урюпинск

№ п/п	Код оборудования	Наименование и краткая техническая характеристика	Тип, марка оборудования	ГОСТ, нормаль, ТУ или каталог	Завод-изготовитель	Основные параметры и размеры: Грузоподъемность, т	Пролет крана, м	Высота подъема, м	Скорость, м/с: подъема	Скорость, м/с: передвижения тележки	Скорость, м/с: передвижения крана	Установленная мощность, кВт	Группа режима работы	Масса единицы оборудования, т	Цена единицы оборудования, тыс. руб.	Гарант. срок службы, год	Примечание
1	2	3	4	5	6	7а	7б	7в	7г	7д	7е	7ж	7з	8	9	10	11
14.		Кран козловой		ТУ24.09.	МУП"КЭПТО",	12,5	16	10	0,25	0,8	1,0	48,5	6К	34			
		электрический	3I 552I	655-90	г.Комсомольск-на-												
		Управление из кабины			-Амуре												

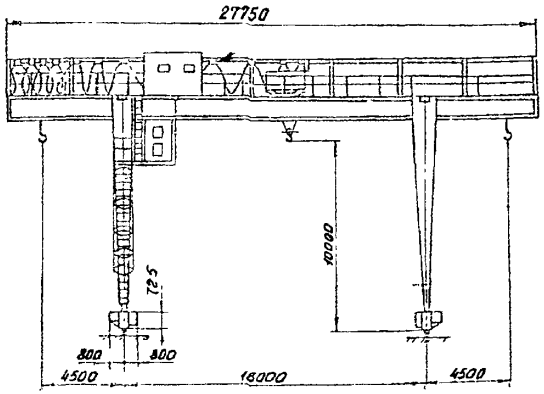

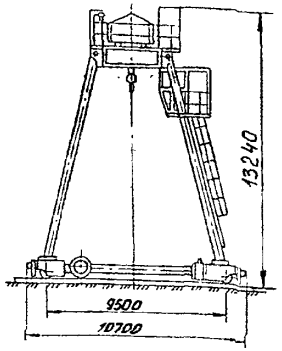

Нагрузка колеса на подкрановый рельс, кН – 180;
Тип подкранового рельса Р43 ГОСТ7173-54
Р50 ГОСТ7174-75
КР70-Л ГОСТ4121-76
Питание крана – переменный трехфазный ток 380В, 50Гц
Подвод электропитания к крану – гибким кабелем

15.		То же		то же	то же	12,5	25	10	0,25	0,8	1,0	63,5	5К	46			

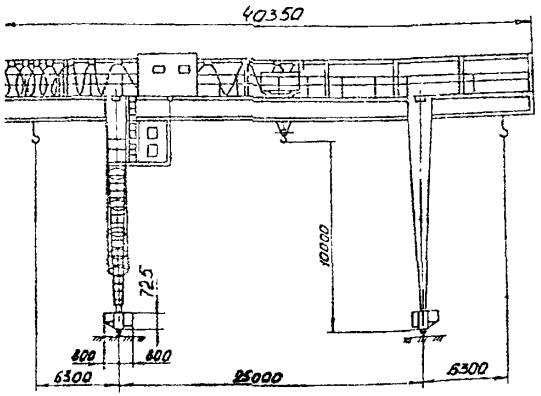

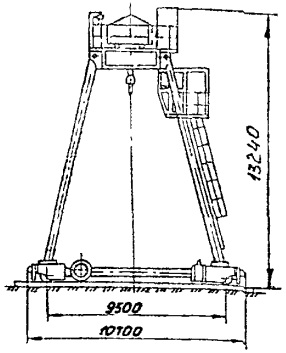

Нагрузка колеса на подкрановый рельс, кН – 220;
Тип подкранового рельса Р43 ГОСТ7173-54
Р50 ГОСТ7174-75
КР70-Л ГОСТ4121-76
Питание крана – трехфазный переменный ток, 380В, 50Гц
Подвод электропитания к крану – гибким кабелем

I6. Краны козловые г/п до 12,5.

Лист 1	I6
Листов 1	

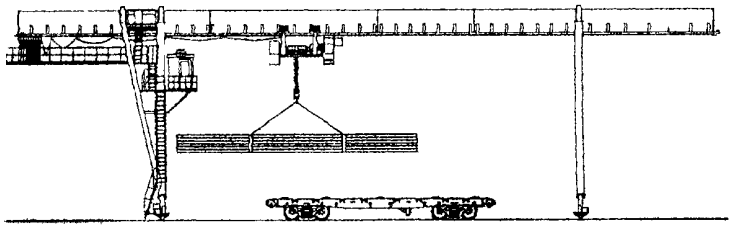

Кран г/п 12,5т, пролет до 25 м, консоли до 4,5 м, высота подъема 9 м

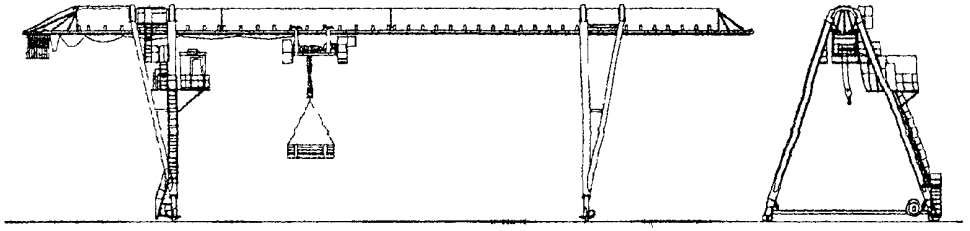

Кран г/п 12,5т, пролет до 25 м, консоли до 6,3 м, высота подъема 9 м

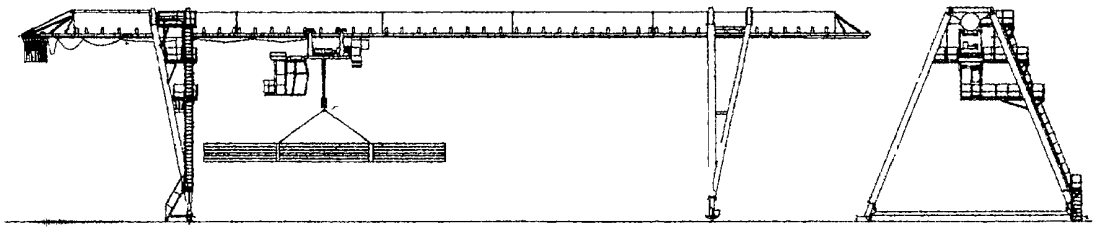

Кран г/п 12,5т, пролет до 32 м консоли до 4 5 м высота подъема 9 м

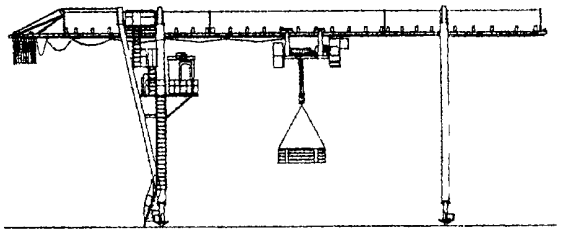

Кран г/п 12,5т, пролет до 20 м, консоли до 4,5 м, высота подъема 9 м

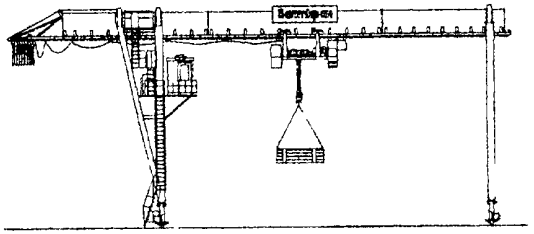

Кран г/п 12,5т, пролет до 20 м консоли до 4,5 м высота подъ ема 9 м

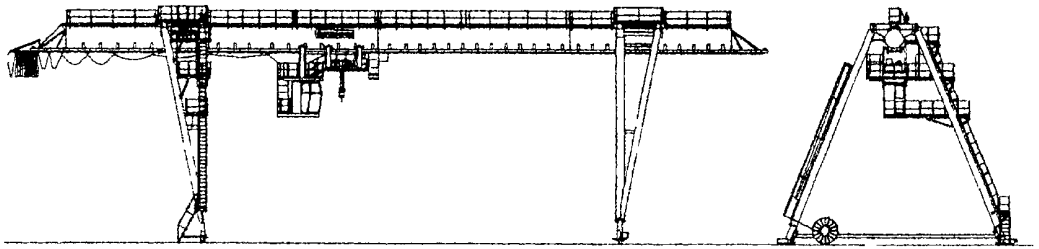

Кран г/п 12,5т, пролет до 32 м консоли до 8 м высота подъема 10 м

ЗАВОД ИЗГОТОВИТЕЛЬ – ОАО «Балткран» г.Калининград.

I7 . Краны козловые г/п до 36 т.

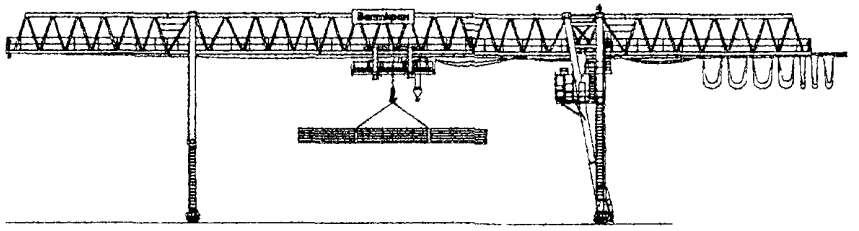

Кран КК-20, г/п 20 т, пролет до 42 м, консоли до 12 м, высота подъема 10 м



Кран магнитно-крюковой г/п 36 т, пролет 32 м, консоли до 10 м высота подъема 14 м

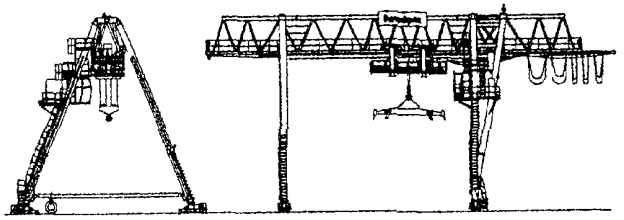

Кран КК-27, г/п 27 т, пролет 16 м, консоли 3,5 м, высота подъема 10 м

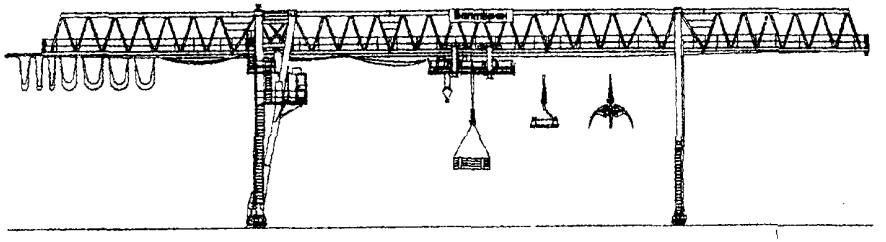

Кран г/п 32 т, пролет до 32 м, консоли до 8 м, высота подъема 10 м

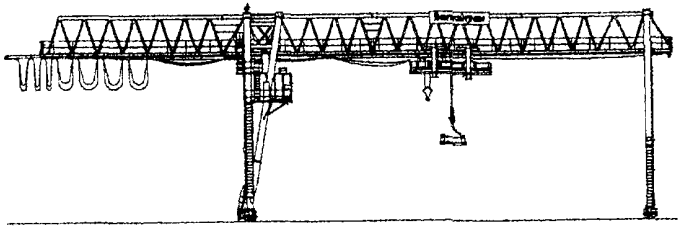

Кран г/п 32 т, пролет до 32 м, консоли до 12 м, высота подъема 10 м

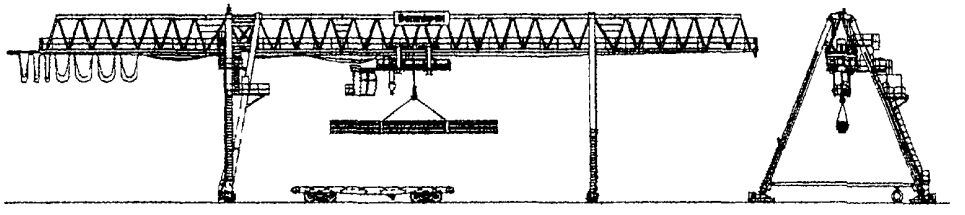

Кран г/п 32 т, пролет до 42 м, консоли до 12 м, высота подъема 14 м

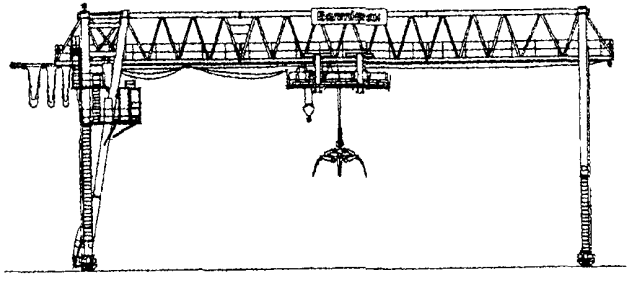

Кран г/п 32 т, пролет до 32 м, высота подъема 10 м

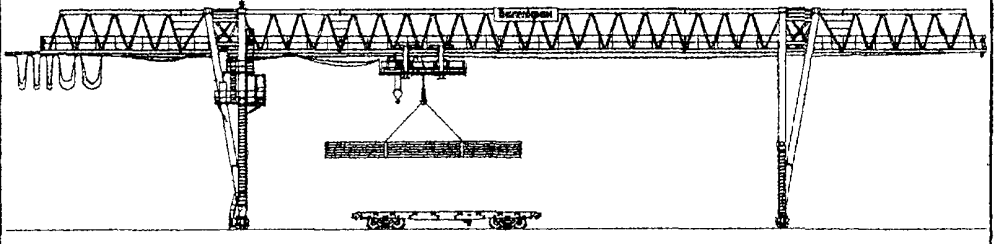

Кран г/п 32 т, пролет до 42 м, консоли до 8 м, высота подъема 10 м

ЗАВОД ИЗГОТОВИТЕЛЬ – ОАО «Балткран» г.Калининград.

I8.Кран козловой КК-К-20/5-5К (ТУ 24.09.672-87)

ТЕХНИЧЕСКИЕ ХАРАКТЕРИСТИКИ:

Грузоподъемность, т главного крюка	20	Род тока напряжение	переменный, 380 В
вспомогательного крюка	5	Частота, Гц	50
Группа режима работы крана	5К	Суммарная мощность электродвигателей, (ПВ 40%) кВт	98
Пролет, L, м	20 или 32	Токоподвод, м	
Вылет главного крюка на консолях, м	5,5	зона обслуживания	160
Скорость, м/с		длина поставляемого кабеля	80
подъема главного крюка	0,125	Тип подкранового рельса	Р43 по ГОСТ 7173-54
Подъема вспомогательного крюка	0,32		Р50 по ГОСТ 7174-75
передвижения грузовой тележки	0,63	Исполнение кабины	закрытая, подвижная
передвижения крана	0,8		
Температура окружающей среды, °С	-40 ..+40		

Высота подъема главного и вспомогательного крюка от уровня головки подкранового рельса, м – 10,5

Климатическое исполнение и категория размещения У1 по ГОСТ 15150 до V ветрового района включительно по ГОСТ 1451-77, в сейсмических районах не более 6 баллов СН и ПII-7

Кран запрещается использовать во взрывоопасных и агрессивных средах.

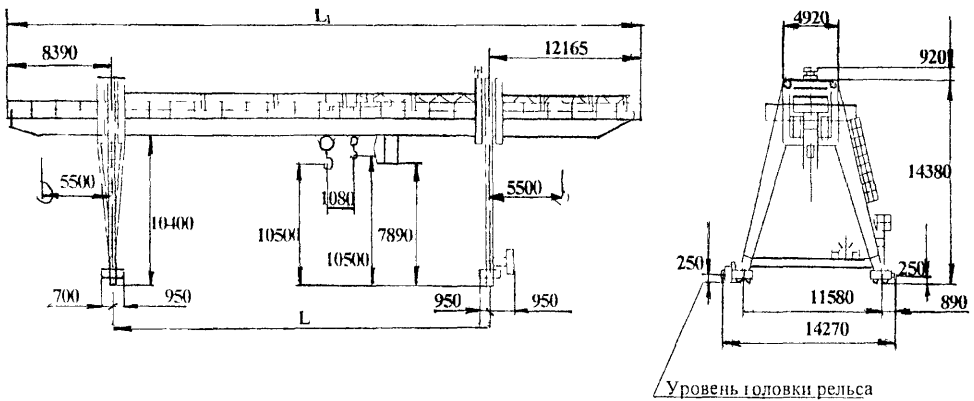

Обозначение	L, мм	L_1 мм	Нагрузка на колесо крана, кН	Масса, т
К20/5 00 00 000	20000	40560	220	83
К20/5 00.00 000-01	32000	52560	230	92

ЗАВОД-ИЗГОТОВИТЕЛЬ – ОАО «КРАН-УМЗ», г.Узловая

I9. Кран козловой КК-К-32/5-5К.

ТЕХНИЧЕСКИЕ УСЛОВИЯ: ТУ 24.09.672-87.

ТЕХНИЧЕСКИЕ ХАРАКТЕРИСТИКИ:

Грузоподъемность, т главного крюка	32	Частота, Гц	50
вспомогательного крюка	5	Суммарная мощность электродвигателей, (ПВ 40%) кВт	98
Группа режима работы крана	5К	Токоподвод, м	
Скорость, м/с		зона обслуживания	160
подъема главного крюка	0,125	длина поставляемого кабеля	80
подъема вспомогательного крюка	0,32	Тип подкранового рельса	Р43 по ГОСТ 7173-54
передвижения грузовой тележки	0,63		Р50 по ГОСТ 7174-75
передвижения крана	0,8		
Род тока. напряжение, В	переменный, 380	Исполнение кабины	закрытая, подвижная
Температура окружающей среды, °С	-40...+40		

Высота подъема главного и вспомогательного крюка от уровня головки подкранового рельса, м – 10

Климатическое исполнение и категория размещения У1 по ГОСТ 15150 до V ветрового района включительно по ГОСТ 1451-77, в сейсмических районах не более 6 баллов СН и ПII-7.

Кран запрещается использовать во взрывоопасных и агрессивных средах.

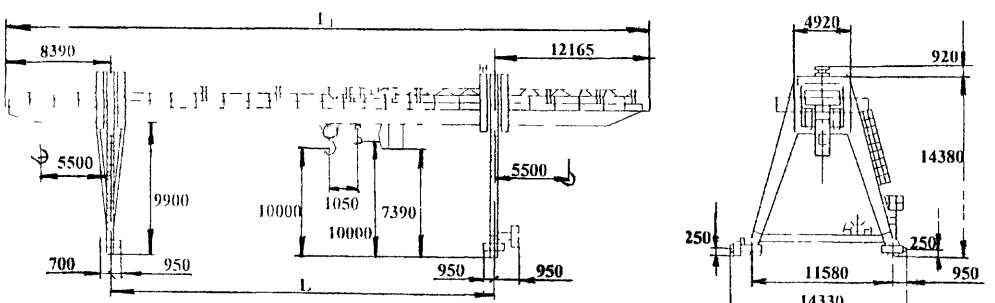

Обозначение	L, мм	L1, мм	Нагрузка на колесо крана, кН	Масса, т
К32/5 00 00 000	20000	40560	245	90
К32/5 00 00 000-01	32000	52560	250	110

ЗАВОД-ИЗГОТОВИТЕЛЬ – ОАО «КРАН-УМЗ», г.Узловая

№ п/п	Код оборудования	Наименование и краткая техническая характеристика	Тип, марка оборудования	ГОСТ, нормаль, ТУ или каталог	Завод-изготовитель	Основные параметры и размеры								Масса единицы оборудования, т	Цена единицы оборудования, тыс. руб.	Гарант. срок службы, мес	Примечание
						Грузоподъемность, т	Пролет крана, м	Высота подъема, м	Скорость, м/с			Установленная мощность, кВт	Группа режима работы				
									подъема	передвижения							
										тележки	крана						
I	2	3	4	5	6	7а	7б	7в	7г	7д	7е	7ж	7з	8	9	I0	II
20.		Кран козловой		ТУ3I55.	МУП"КЗПТО"	20/5	I6;	I0	0,2I/	0,66	I,I5	80,5	5К	60		I8	
		электрический.	3I 553I	037.002I	г.Комсо-		25		/0,33								
		Управление из ка-		2400-94	мольск-на-												
		бины			-Амуре	Нагрузка на колесо при работе,кН - I60;											
						Тип подкранового рельса Р43 ГОСТ7I73-54											
						Р50 ГОСТ7I74-75											
						Род тока - переменный трехфазный 380В,50Гц:											
						Токоподвод - гибкий кабель(вместе с краном не поставляется)											
						Код ОКП: пролет крана I6мм - 3I 553I											

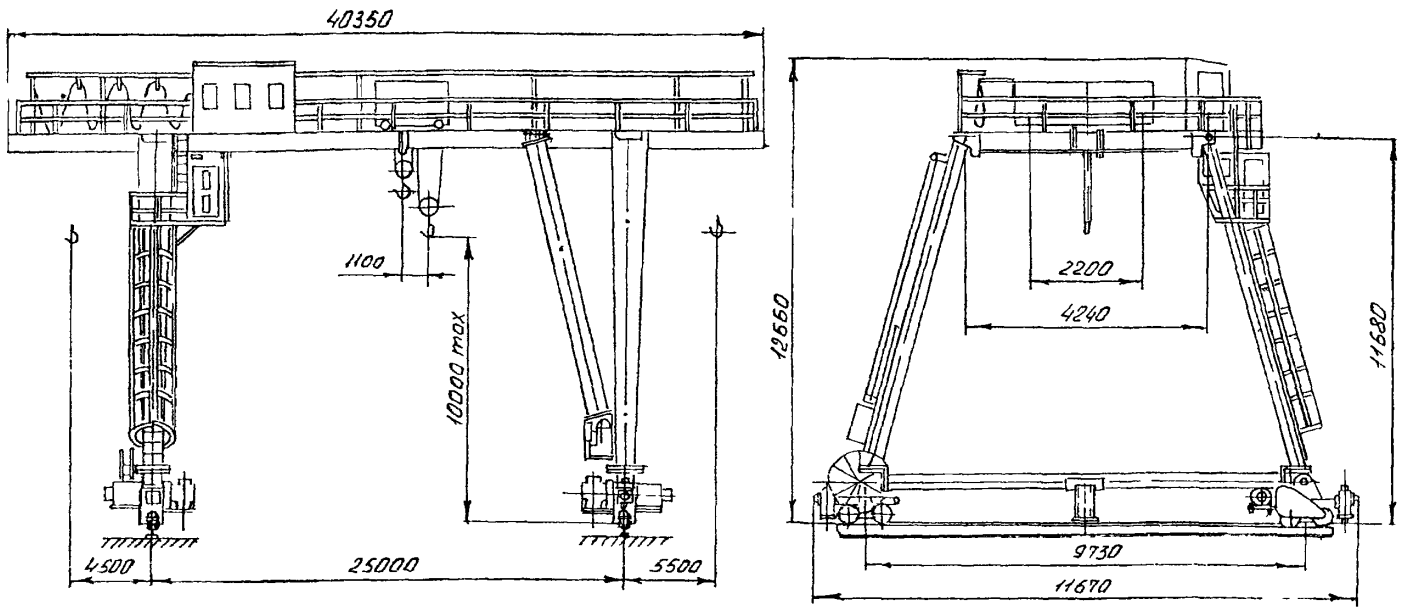

ТЕХНИЧЕСКИЕ ХАРАКТЕРИСТИКИ:

Грузоподъемность, т	10	Нагрузка колеса на рельс, кН	250
Группа режима работы крана	7К	Род тока и напряжение	переменный, 380 В, 50 Гц
Пролет L, м	32	Суммарная мощность электродви-гателей (ПВ 40%), кВт	145,0
Скорость, м/с:			
подъема грейфера	0,25	Токоподвод, м.	
подъема магнита	0,25	зона обслуживания	160
передвижения грузовой тележки	1,0	длина поставляемого кабеля	80
передвижения крана	1,2 или 0,77	Тип подкранового рельса	Р50; Р65
Время закрывания грейфера, с	22	Управление краном	из кабины
Объем грейфера, $м^3$	1,5	Исполнение кабины	Закрытая подвижная
Насыпной вес материала, $т/м^3$	1,6	Масса крана, т	110

Климатическое исполнение и категория размещения У1 по ГОСТ 15150 до V ветрового района включительно по ГОСТ 1451-77, в сейсмических районах не более 6 баллов СН и ПП-7.

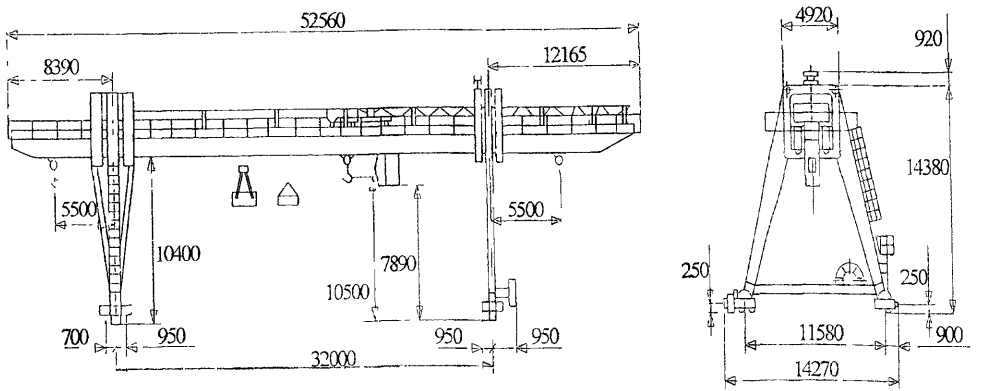

ЗАВОД-ИЗГОТОВИТЕЛЬ – ОАО «КРАН-УМЗ», г.Узловая

2 . Кран козловой ККГ-К-10-7К.

ТЕХНИЧЕСКИЕ УСЛОВИЯ: ТУ 24.09.672-87.

ТЕХНИЧЕСКИЕ ХАРАКТЕРИСТИКИ:

Грузоподъемность т	10	Суммарная мощность электродвигателей, (ПВ 40%) кВт	145
Высота подъема грейфера от уровня подкранового рельса м	8,2	Род тока напряжение, В	переменный, 380
Глубина опускания грейфера от уровня подкранового рельса, м	3,8	Частота, Гц	50
Группа режима работы крана	7К	Токоподвод, м	
Скорость, м/с.		зона обслуживания	160
подъема грейфера	0,56	длина поставляемого кабеля	80
передвижения грузовой тележки	1,0	Тип подкранового рельса	Р43, Р50
передвижения крана	1,25	Исполнение кабины	закрытая, подвижная
Время закрывания грейфера, с	12	Температура окружающей среды, °С	-40 +40
Объем грейфера, м^3	2	Насыпной вес материала, т/м^3	2 7

Климатическое исполнение и категория размещения У1 по ГОСТ 15150 до V ветрового района включительно по ГОСТ 1451-77, в сейсмических районах не более 6 баллов СН и ПII-7

Кран запрещается использовать во взрывоопасных и агрессивных средах

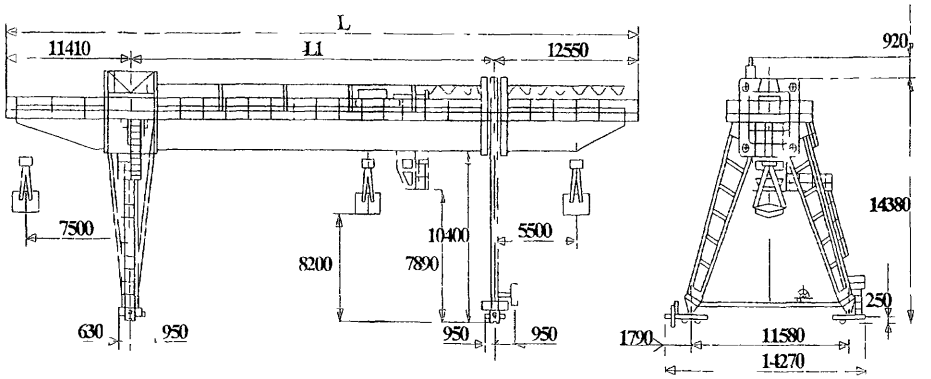

Обозначение	L, мм	L_1 мм	Нагрузка на колесо крана, кН	Масса, т
КПМ034 00 00 000	20000	43960	200	83
КПМ034 00 00 000-01	32000	55960	210	94

ЗАВОД-ИЗГОТОВИТЕЛЬ – ОАО «КРАН-УМЗ», г.Узловая

ТЕХНИЧЕСКИЕ ХАРАКТЕРИСТИКИ:

Грузоподъемность, т	12,5	Суммарная мощность электро-	
Группа режима работы крана	5К	двигателей, (ПВ 40%) кВт	47
Пролет, м	32 или 20	Род тока напряжение, В	переменный, 380
Вылет крюка на консолях, м	8,5 или –10	Частота, Гц	50
Высота подъема грейфера от уровня		Токоподвод, м	гибким кабелем
головки кранового рельса, м	8,5	Исполнение кабины	закрытая, подвижная
Скорость, м/с		Управление краном	централизованное из кабины
подъема	0,2	Тип подкранового рельса	Р43, Р50
передвижения тележки	0,63	Грузозахватное устройство	Траверса с поворотным механизмом и грйефером для круглого леса
передвижения крана	0,73		
Температура окружающей среды, °С	-40 ..+40		

Климатическое исполнение и категория размещения У1 по ГОСТ 15150 до V ветрового района включительно по ГОСТ 1451-77, в сейсмических районах не более 6 баллов СН и ПII-7

Кран запрещается использовать во взрывоопасных и агрессивных средах.

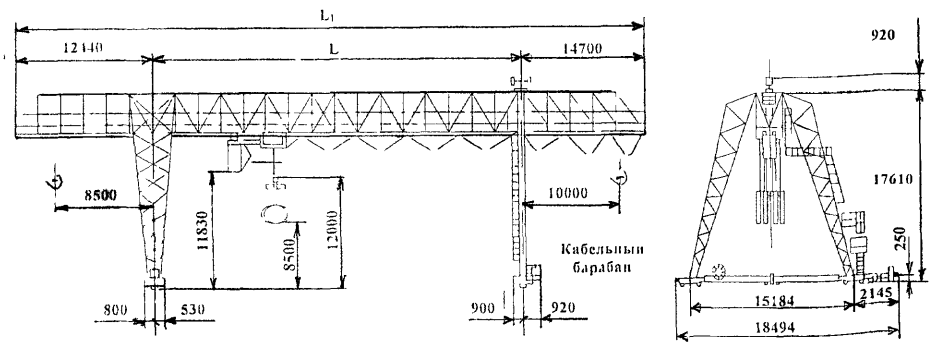

Обозначение	L, мм	L_1 мм	Нагрузка на колесо крана, кН	Масса, т
К12,5М 00 00 000	20000	47140	150	50
К12,5М 00 00 000-01	32000	59140	170	58

ЗАВОД-ИЗГОТОВИТЕЛЬ – ОАО «КРАН-УМЗ», г.Узловая

№ п/п	Код оборудования	Наименование и краткая техническая характеристика	Тип, марка оборудования	ГОСТ, нормаль, ТУ или каталог	Завод-изготовитель	Основные параметры и размеры: Грузоподъемность, т	Пролет крана, м	Высота подъема, м	Скорость, м/с: подъема	Скорость, м/с: передвижения тележки	Скорость, м/с: передвижения крана	Установленная мощность, кВт	Группа режима работы	Масса единицы оборудования, т	Цена единицы оборудования, тыс. руб.	Гарант. срок службы, мес	Примечание
I	2	3	4	5	6	7а	7б	7в	7г	7д	7е	7ж	7з	8	9	I0	II
4.		Кран козловой электрический универсальный. Управление из кабины	КК-20М	ТУ24.09.682-88 3I 553I	МУП КЗПТО г.Комсомольск-на-Амуре	20	I6	8	0,2	0,7	I,05	88	5К	50		I8	
	Нагрузка колеса на подкрановый рельс, кН - I70;																
	Тип подкранового рельса Р43 ГОСТ7I73-54 Р50 ГОСТ7I74-75																
	Питание крана - трехфазный переменный ток, 380В, 50Гц																
	Кран снабжается автоматическим захватом и грузовым крюком.																
5.		То же	ККУ-24	ТУ24.09.766-82 3I 553I	то же	24	I6	8	0,22	0,72	I,I5	88	5К	55		I8	
	Нагрузка колеса на подкрановый рельс, кН - 200;																
	Тип подкранового рельса Р43 ГОСТ7I73-54 Р50 ГОСТ7I74-75																
	Питание крана - трехфазный переменный ток, 380В, 50Гц																
	Кран снабжается автоматическим захватом и грузовым крюком																

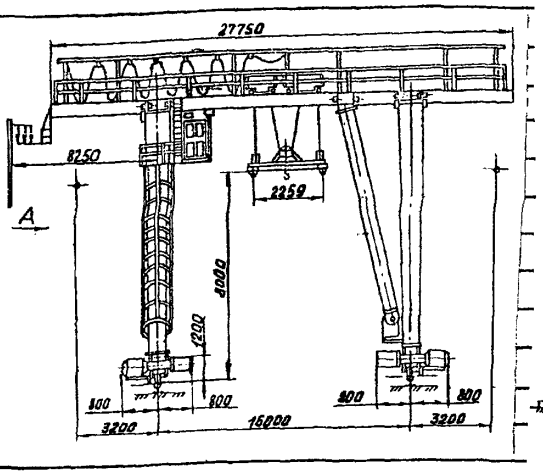

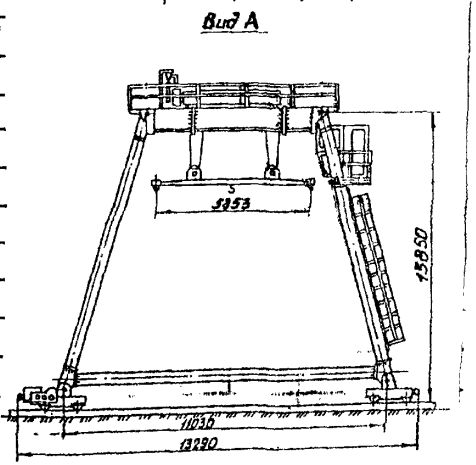

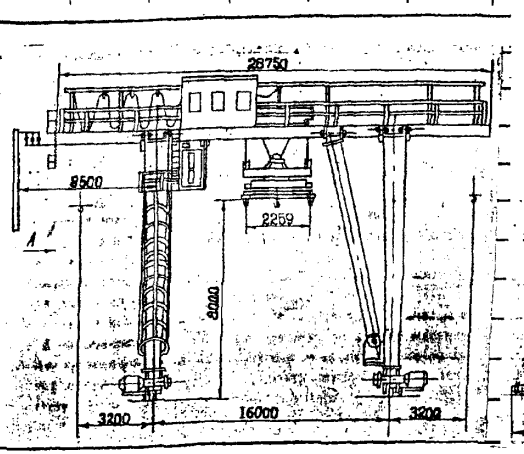

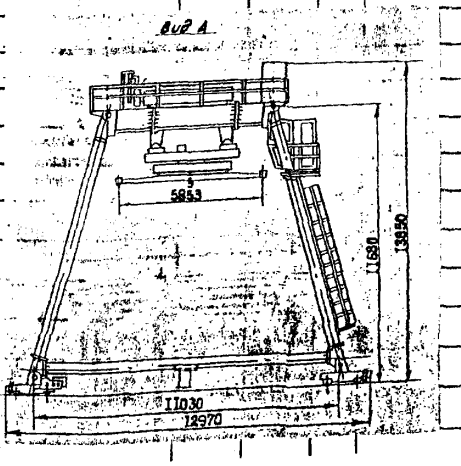

6 . Краны козловые специальные.

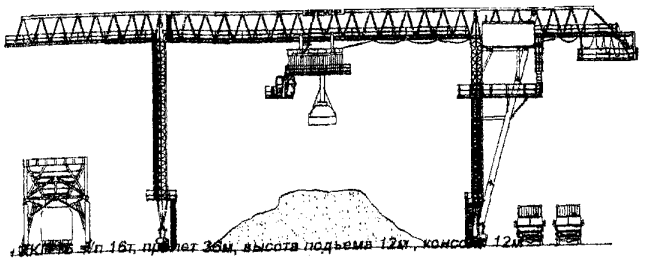

Кран ККМ-16 г/п 16 т, пролет 36 м, консоли 12 м
высота подъема 12 м, режим работы 8К

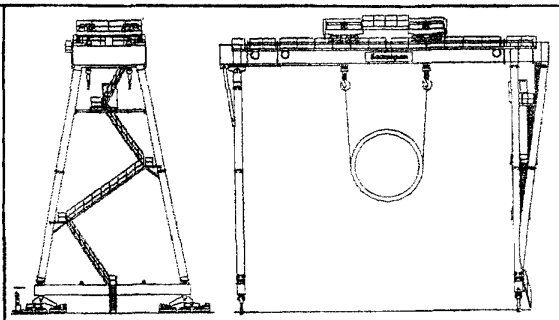

Кран КМК-200 г/п 200 т,
пролет 27 м, высота подъема 24 м

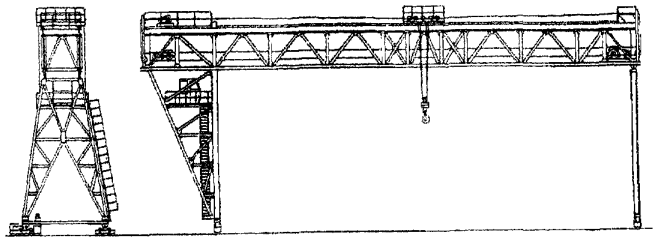

Кран К-305 г/п 32 т,
пролет до 32 м, высота подъема 10,5 м

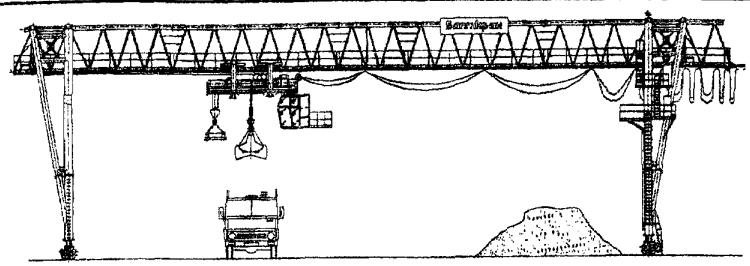

Кран ККМ-16 г/п 16 т, пролет 40 м, высота подъема 12-14 м

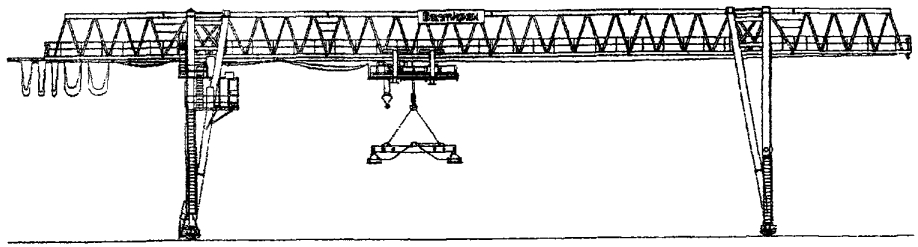

Кран г/п 32 т, пролет до 32 м, консоли до 12 м, высота подъема 10 м

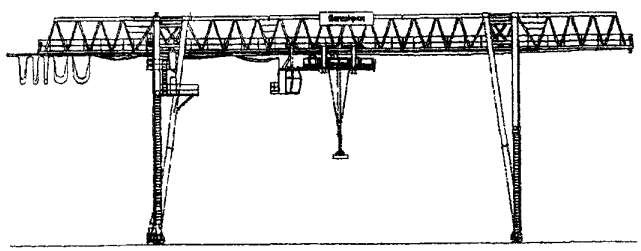

Кран ККМ-25 г/п 25 т, пролет 32 м,
консоли до 12 м, высота подъема 12 м

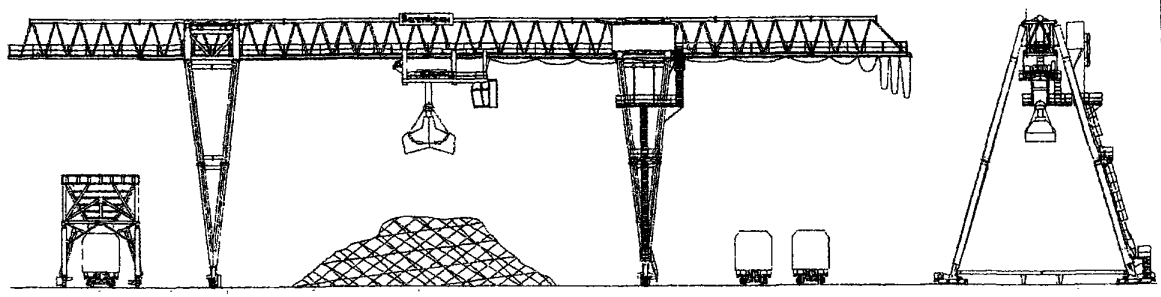

Кран ККГ-16 г/п 16 т, пролет 36 м, консоли до 12 м, высота подъема 12 м

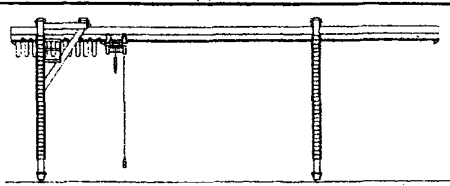

Кран УКК-3,2 г/п 3,2 т, пролет до 14 м, консоли до 5,3 м, высота подъема 5,8 м

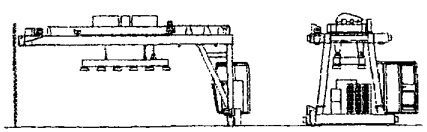

Кран ПКК-5 г/п 5 т, пролет 9 м, высота подъема 3 м

ЗАВОД ИЗГОТОВИТЕЛЬ – ОАО «Балткран» г.Калининград.

7. Кран консольный электрический стационарный общего назначения грузоподъемностью 1,0 т. Управление с пола.

НАЗНАЧЕНИЕ: Предназначен для выполнения погрузо-разгрузочных работ, а также для установки и снятия деталей заготовок на металлорежущих станках в цехах, промышленных зданиях и под навесом

Кран не предназначен для работы во взрывоопасной зоне.

ТЕХНИЧЕСКИЕ УСЛОВИЯ: ТУ 22-4568-89.

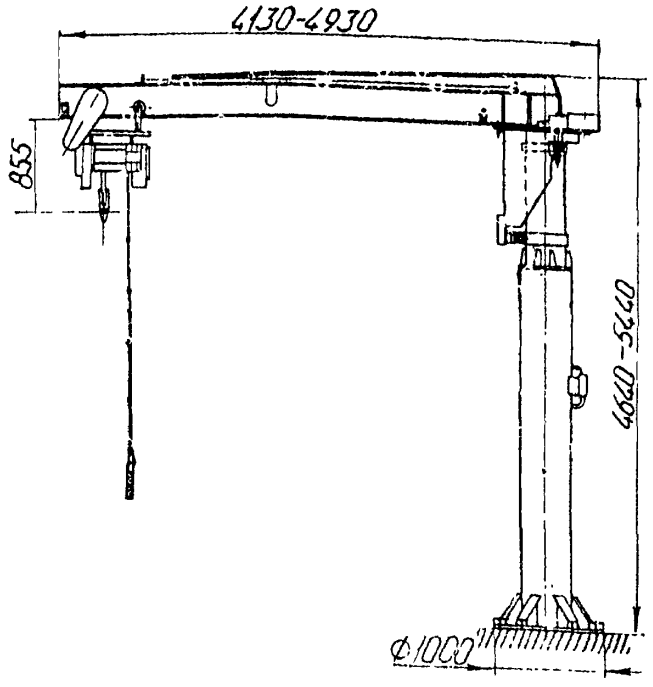

ТЕХНИЧЕСКИЕ ХАРАКТЕРИСТИКИ:

Грузоподъемность, т	1
Код ОКП	31 5921
Вылет, м: наибольший	3,2; 4,0
наименьший	0,75
Высота подъема, м	3.2; 4,0
Скорости, м/с	
подъема	0.133
передвижения тали	0,4
при повороте с максимальным радиусом	0.53
Устанавливаемая мощность, кВт	2,63
Напряжение, В	380
Нагрузка на строительную конструкцию, кН:	
вертикальная сила	27 – 29
опрокидывающий момент	45,2 – 59
Масса, т	1,75 – 1,95
Режим работы по ИСО 4301/1	А3
Климатическое исполнение	У2, У3, У3.1
Цена на 1.12.01г., руб	71100

Кран оборудован устройством, обеспечивающим поворот стрелы на 720° в каждую сторону

ЗАВОД-ИЗГОТОВИТЕЛЬ – Крановый завод, г.Урюпинск

8. Кран консольный электрический стационарный общего назначения грузоподъемностью 3,2 т. Управление с пола.

ТЕХНИЧЕСКИЕ УСЛОВИЯ: ТУ 315921-052-0023950-01.

НАЗНАЧЕНИЕ: Предназначен для выполнения погрузо-разгрузочных работ, а также для установки и снятия деталей заготовок на металлорежущих станках в цехах, промышленных зданиях и под навесом.

Кран не предназначен для работы во взрывоопасной и пожароопасной средах

Кран комплектуется электрической талью с дисковым тормозом на механизме подъема, канатной тягой и колодочным тормозом на механизме передвижения.

Кран имеет планетарный редуктор и дисковый тормоз на механизме поворота

ТЕХНИЧЕСКАЯ ХАРАКТЕРИСТИКА:

Грузоподъемность, т	3,2	Напряжение, В	380
Вылет, м: наибольший	8	Нагрузка на строительную конструкцию, кН:	
наименьший	1,8	вертикальная сила	66
Высота подъема крюка тали, м	6.3	опрокидывающий момент	340
Скорости, м/с:		Масса, т	3.4
подъема	0.13	Режим работы по ИСО 4301/1	А3
передвижения тали	0,33	Климатическое исполнение	У1; У2: У3; У3.1
при повороте с максимальным радиусом	0,47	Цена на 1.12.01г., руб	260000
Устанавливаемая мощность, кВт	8,44		295000 (с ничителем оподъемности)

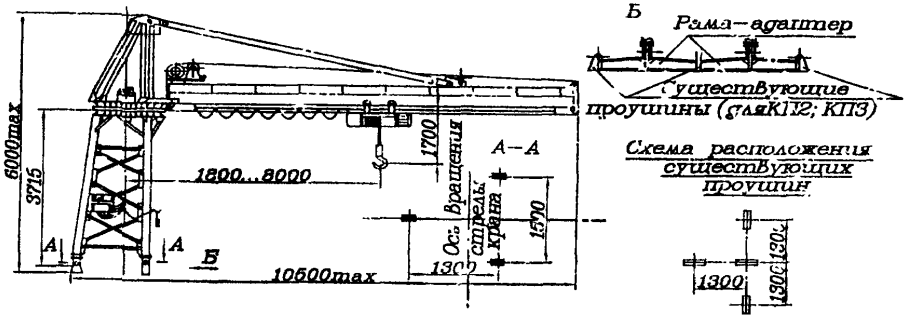

ЗАВОД-ИЗГОТОВИТЕЛЬ – Крановый завод, г.Урюпинск

9. Краны консольные поворотные грузоподъемностью 0,5 и 1 т.

НАЗНАЧЕНИЕ: Предназначены для применения в цехах машиностроительных производств, службах автосервиса, ремонтно-механических мастерских и складских помещения.

ТЕХНИЧЕСКИЕ ХАРАКТЕРИСТИКИ:

Грузоподъемность, т	0,5; 1
Высота подъема крюка, м	3,2
Скорость подъема, м/с	0,133
Скорость передвижения тали, м/с	0,33
Угол поворота консоли, *град.*	360
Ток питания	переменный, трехфазный
Напряжение, В	380
Частота, Гц	50

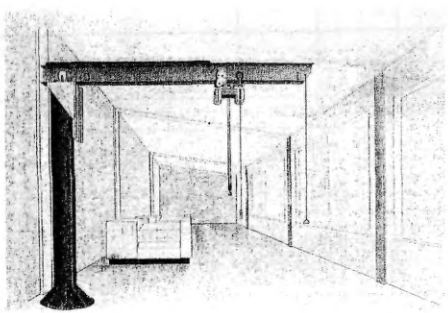

ЗАВОД ИЗГОТОВИТЕЛЬ – ОАО «Прана» г.Москва

10. Кран-штабелер ОП-0,25

Лист 1 / Листов 1

28

НАЗНАЧЕНИЕ: Предназначен для быстрого проведения операций по перемещению и установке на стеллажах грузов до 250 кг.

Выносной электрический пульт позволяет легко вращать и перемещать различные грузы с помощью вил в трех плоскостях.

ТЕХНИЧЕСКИЕ ХАРАКТЕРИСТИКИ:

Грузоподъемность, т	0,25
Высота подъема, м	3,0; 3,6; 4,2; 4,8; 5,4
Пролет моста, м	2,1; 5,1; 7,5; 8,1; 10,5; 11,1
Скорость подъема, м/с	0,2; 0,1
Скорость передвижения крана, м/с	0,8; 0,2
Скорость передвижения тележки, м/с	0,3; 0,16
Тип питания	переменный, трехфазный
Напряжение, В	380
Частота, Гц	50

КРАН-ШТАБЕЛЕР ОП-025

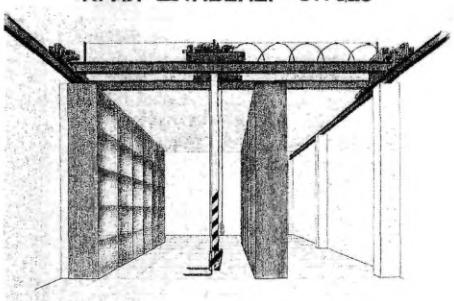

ЗАВОД ИЗГОТОВИТЕЛЬ – ОАО «Прана» г.Москва

№ п/п	Код оборудования, изделия	Наименование и краткая техническая характеристика	Тип, марка оборудования	ГОСТ, нормаль, ТУ или каталог	Завод-изготовитель	Основные параметры и размеры: Грузоподъемность, т	Пролет моста, (L к), м	Высота подъема (Н), м	Скорость, м/с: подъема	Скорость, м/с: передвижения тележки	Скорость, м/с: передвижения крана	Скорость вращения колонны, мин$^{-1}$	Масса единицы оборудования, кг	Цена единицы оборудования, тыс. руб.	Гарант. срок службы, мес	Примечание
I	2	3	4	5	6	7а	7б	7в	7г	7д	7е	7ж	8	9	I0	II
II.	3I76II3238	Кран-штабелер мостовой, опорный. Управление с пола	ОП-0,5	ГОСТ I6553-88	Красногвардейский крановый завод	0,5	2,I	2,8	0,I5	0,3/	0,8/	3,5	I735-		I8	
							5,I	3,4		/0,I6	/0,25		-25I6			
							7,5	4,0								
							8,I	4,6								
							I0,5	5,2								
							II,I									
						Установленная мощность, кВт – 6,26										
						Длина моста L м, м – L к + 0,3										
						Высота надземного кранового пути Нр, м – Н+0,8										
						Ширина грузоподъемника по вилам В, м – 0,3–0,8										
I2.	3I76II4237	То же	ОП-I,0	то же	то же	I	2,I	2,8	0,I5	0,3/	0,8/	3,5	2050-		I8	
							5,I	3,4		/0,I6	/0,25		-3I00			
							7,5	4,0								
							8,I	4,6								
							I0,5	5,2								
							II,I									
						Установленная мощность, кВт – 8,36										
						Ширина грузоподъемника по вилам В, м – 0,32–I,0										
						Длина моста L м, м – L к + 0,3										
						Высота надземного кранового пути Нр, м – Н+0,8										
						Ширина перерабатываемого груза, м – I,2										

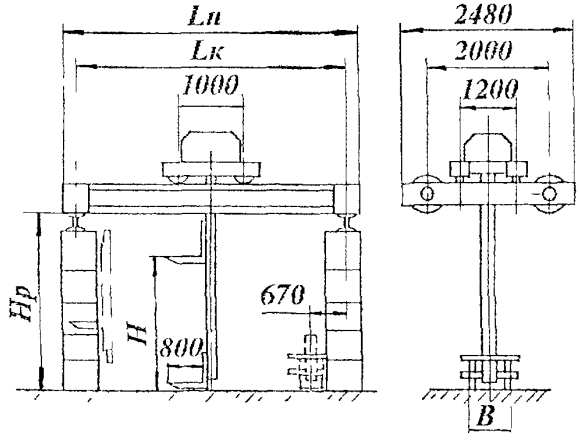

НАЗНАЧЕНИЕ: предназначены для выполнения погрузочно-разгрузочных работ на контейнерных площадках железнодорожных станциях.

Температура окружающего воздуха от +40 до -40°С.
Скорость ветра: в рабочем состоянии - до I4 м/с,
в нерабочем состоянии - до 33 м/с.

ТЕХНИЧЕСКИЕ УСЛОВИЯ: ТУ 3I55.002.02II57I-95.

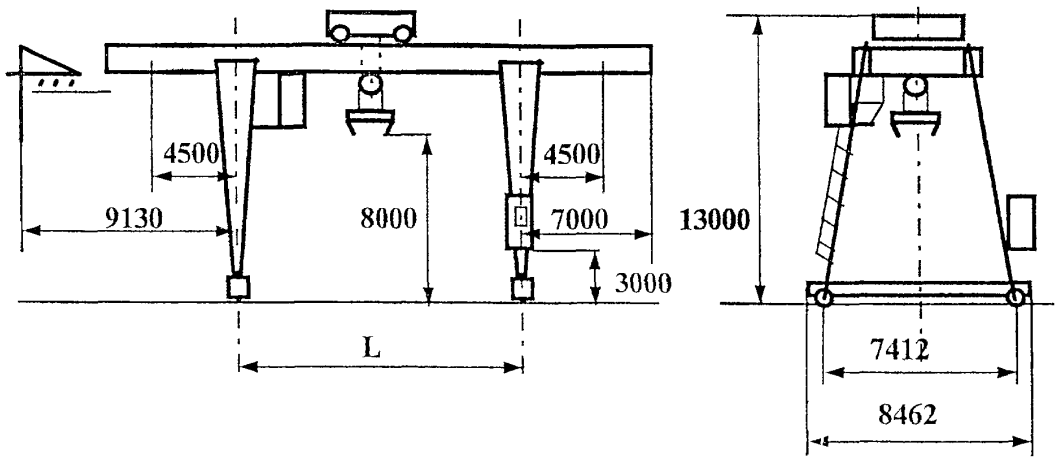

ТЕХНИЧЕСКАЯ ХАРАКТЕРИСТИКА:

Грузоподъемность, т		6,3
Пролет L , м		I6,0; 25,0
Консоли, м		4,5 + 4,5
Группа режима работы		6К
Скорость, м/с (м/мин):	подъема	0,32/0,04 (I9/2,4)
	передвижения крана	2,0/0,2 (I20/I2)
	передвижения тележки	I,0/0,I (60/6)
Частота вращения автостропа, $с^{-I}$		0,04 (2,4)
Максимальный угол поворота автостропа, град		340
Установленная мощность, кВт		66,0 85,7
Масса, т		36,0 49,0
Нагрузка на колесо, кН		I48,9 I90,0

ЗАВОД-ИЗГОТОВИТЕЛЬ - ОАО "БУРЕЯ-КРАН", п.Новобурейский

2. Кран козловой электрический контейнерный г/п 24 т на захвате.

ТЕХНИЧЕСКИЕ УСЛОВИЯ: ТУ 24 09 530-80.

ТЕХНИЧЕСКИЕ ХАРАКТЕРИСТИКИ:

Грузоподъемность т	24	Тип контейнеров по ГОСТ 18477-79 (СТС ЭВ 772-83)	1СС, 1С 1СХ
Высота подъема захвата от уровня подкранового рельса м	9 0	Род тока напряжение В	переменный, 380
Группа режима работы крана	5К	Частота, Гц	50
Скорость, м/с		Суммарная мощность электродвигателей, (ПВ 40%) кВт	100
подъема груза номинальная	0 125	Токоподвод, м	
минимальная	0,016	зона обслуживания	160
передвижения тележки ном	0,56	длина поставляемого кабеля	80
передвижения крана номин	0,8	Тип подкранового рельса	Р43, Р50, Р65
миним	0,1	Исполнение кабины	закрытая, подвижная
Частота вращения захвата, с$^{-1}$	0,02	Нагрузка ходового колеса на рельс, кН	300
Угол поворота захвата, град	300	Масса, т	100
Температура окружающей среды, °С	-40 +40		

Высота подъема главного и вспомогательного крюка от уровня головки подкранового рельса, м – 10

Климатическое исполнение и категория размещения У1 по ГОСТ 15150 до V ветрового района включительно по ГОСТ 1451-77, в сейсмических районах не более 6 баллов СН и ПII-7

Кран запрещается использовать во взрывоопасных и агрессивных средах.

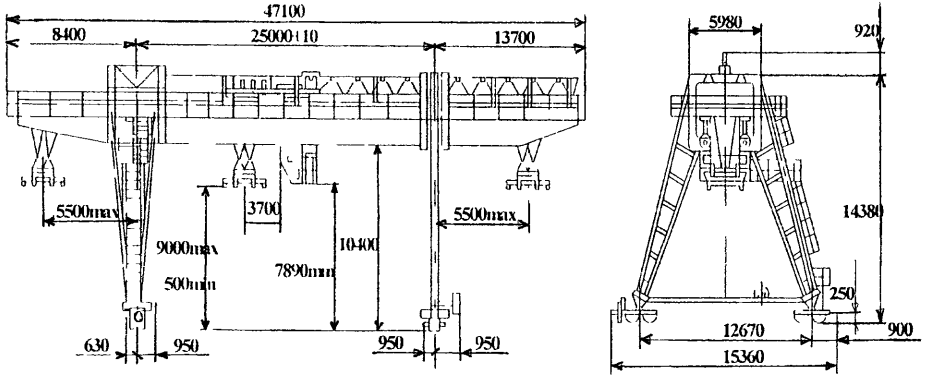

ЗАВОД-ИЗГОТОВИТЕЛЬ – ОАО «КРАН-УМЗ», г.Узловая

3. Кран козловой электрический контейнерный грузоподъемностью 25,0 т

НАЗНАЧЕНИЕ: предназначен для перегрузки крупнотоннажных контейнеров массой до 25,0 т и различных тяжеловесных грузов, в т.ч. длинномерных и может применяться для обслуживания специализированных контейнерных площадок и складов при разгрузке (погрузке) железнодорожных вагонов и автомобильного транспорта, а также для промежуточного складирования разнообразных грузов.

Температура окружающего воздуха от +40 до -40°С.
Скорость ветра в рабочем состоянии - до 14 м/с,
в нерабочем состоянии - до 33 м/с.

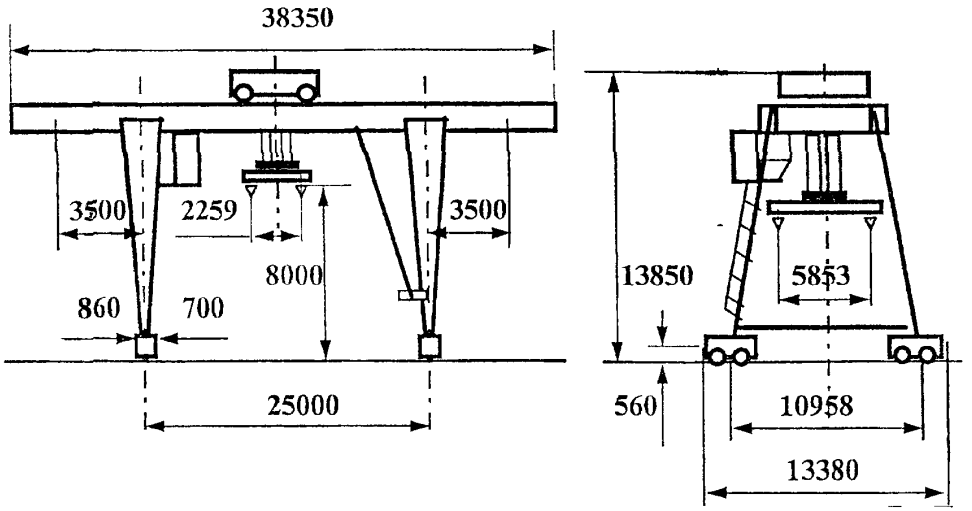

ТЕХНИЧЕСКАЯ ХАРАКТЕРИСТИКА:

Грузоподъемность, т	25,0
Пролет, м	25,0
Консоли, м	3,5 + 3,5
Группа режима работы	5К
Скорость, м/с (м/мин): подъема	0,18 (11,0)
передвижения крана	1,0 (60,0)
передвижения тележки	0,62 (37,0)
Установленная мощность, кВт	93,5
Нагрузка на колесо, кН	200
Масса, т	66

ЗАВОД-ИЗГОТОВИТЕЛЬ - ОАО "БУРЕЯ-КРАН" п.Новобурейский

4 . Краны контейнерные г/п до 50 т.

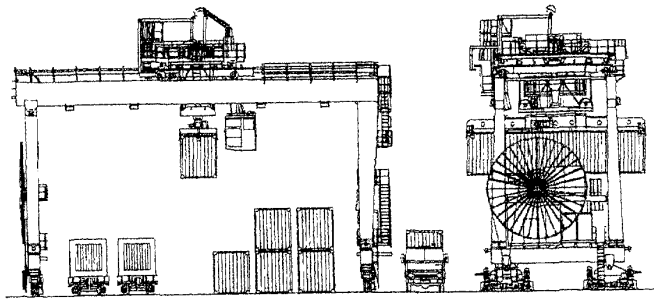

Кран RMG г/п 40 т, пролет 22,5 м, высота подъема 12 м

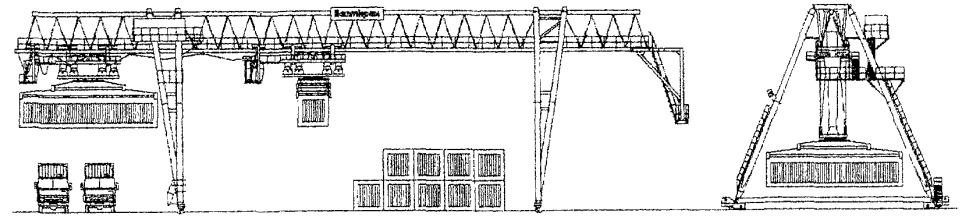

Кран контейнерный г/п 30,5 т, пролет 32 м, консоли до 8 м высота подъема 9 м

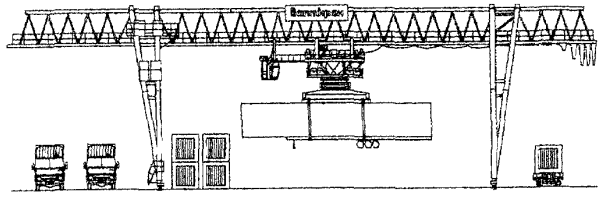

Кран г/п 30,5 т, пролет 25 м, консоли до 8 м высота подъема 9 м

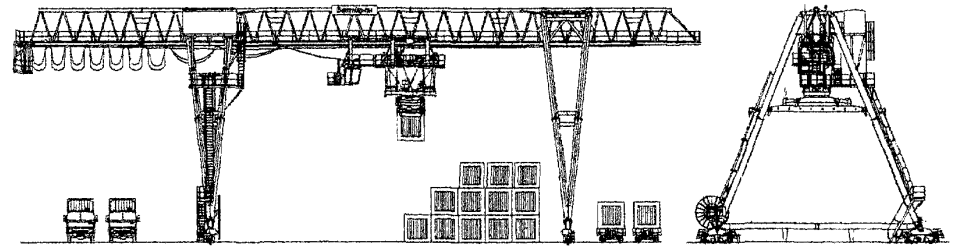

Кран контейнерный г/п 30,5 т, пролет 25 м, консоли до 8 м высота подъема 11 м

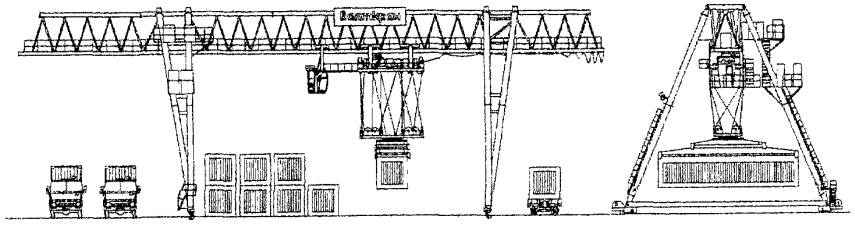

Кран контейнерный г/п 30,5 т, пролет 25 м, высота подъема 9 м

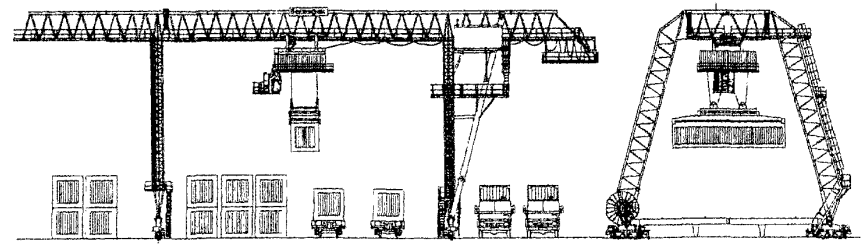

Кран контейнерный г/п на спредере 35 т,
пролет 25-32 м, консоли до 8 м высота подъема 9,5-14 м

ЗАВОД ИЗГОТОВИТЕЛЬ – ОАО «Балткран» г.Калининград.

СВЕДЕНИЯ, СООБЩАЕМЫЕ ЗАКАЗЧИКОМ

1. Пролет крана, L, м _____

2. Тип подкранового рельса _____

3. Температура окружающей среды, ^{o}C _____

_____

4. Наименование и размеры груза _____

_____

5. Дополнительные требования _____

_____

_____

_____

_____

6. Наименование предприятия *(организации)* _____

_____

7. Адрес предприятия (*почтовый, телеграфный)* _____

_____

8. Руководитель предприятия *(должность)* _____

Фамилия, инициалы

место печати _____ ***подпись***

Заключения предприятия-изготовителя

_____

_____

Номер наряда _____ *Номер заказа* _____

Год и квартал изготовления _____

ОПРОСНЫЙ ЛИСТ

№	Вопросы	Ответы
1	Номер договора	
2	Сроки поставки	
3	Количество заказываемых кранов	
4	Тип крана	
5	Грузоподъемность	
6	Пролет	
7	Полная длина	
8	Высота подъема	
9	Место установки и назначение	
10	Температура окружающей среды	
11	Токоподвод	
12	Род тока, напряжение	
13	Режим работы	
14	Заказчик отвечает на все вопросы опросного листа В остальном краны изготавливаются в пределах размеров, указанных в таблице	
15	Технические характеристики, отличающиеся от проспектных, оговариваются особо в договоре	
16	Данный опросный лист является неотъемлемой частью договора Не полностью заполненный и незаверенный печатью опросный лист является **недействительным.**	
17	Название предприятия (организации)	
	Почтовый адрес	
	Номер телефона	
	Номер факса	
	E-mail	
	http	
18	Железная дорога	
19	Станция назначения	

Место для печати

№	Вопросы	Ответы
1	Пролет крана, м	
2	Высота подъема, м	
3	Количество заказываемых кранов	
4	Название предприятия с которым заключается договор	
5	Адрес предприятия и его расчетный счет	
6	Железная дорога и станция для отправки груза	
7	Ответственный представитель, уполномоченный для переговоров по заказу, его адрес, телефон	
8	Подпись заказчика	
9	Дата утверждения	
10	Заказ №	
11	Кран №	

7. ЛИФТЫ.

7.1. Лифты пассажирские

№ п/п	Наименование оборудования изделия	Тип, марка Код ОКП	ГОСТ или ТУ	Завод-изготовитель	Грузоподъемность, кг	Скорость движения кабины, м/с	Высота подъема (max), м	Число остановок	Вместимость, чел	Размеры кабины внутренние, мм	Расположение противовеса	Примечание
1.	**Лифт пассажирский**	**ПП-0251**		ОАО «КМЗ» г.Москва	240	1,0/1,4/1.6	45	17	3	825x950x2100	сзади	
	Размеры шахты, мм – 1200 x 1600 Размеры машинного отделения, мм – 2500x3500x2200.											
	Сертификат соответствия № РОСС RU.МБ05.В00001 действует до 01.04.2003г.											
2.	**то же**	**ПП-0411К 48 3611**		то же	400	1,0	75	до 17	5	935x1075x2100	сзади, сбоку	
	Кабина - непроходная. Шахта – глухая. Двери кабины и шахты – автоматические, раздвижные, реверсивные. Ширина проема дверей, мм – 700											
3.	«	**ПП-0414К 48 3611**		«	400	1,4	100	до 25	5	935x1075x2100	сзади	
	Кабина - непроходная Шахта – глухая Двери кабины и шахты – автоматические. раздвижные, реверсивные. Ширина проема дверей, мм – 700.											
4.	«	**ПП-0416К 48 3611**		«	400	1,6	100	до 25	5	935x1075x2100	сзади	
	Кабина - непроходная. Шахта – глухая. Двери кабины и шахты – автоматические, раздвижные, реверсивные. Ширина проема дверей, мм – 700											
5.	«	**ПП-0411М 48 3611**		«	400	1,0	75	до 17	5	935x1025x2100	сзади сбоку	
	Размер шахты, мм – 1600 x 1370. Размеры двери кабины, шахты, мм – 650 x 1980. Размеры машинного отделения, мм – 2800 x 3000 x 2450 Кабина - непроходная. Шахта – глухая. Двери кабины и шахты – автоматические, раздвижные, реверсивные											
6.	«	**ПП-0401К 48 3611**		«	400	1,0	75	до 17	5	1100x1000x2100	сзади	
	Кабина - непроходная. Шахта - глухая Двери кабины и шахты – автоматические. раздвижные, реверсивные Ширина проема двери, мм – 800											

№ п/п	Наименование оборудования изделия	Тип, марка Код ОКП	ГОСТ или ТУ	Завод-изготовитель	Грузоподъемность, кг	Скорость движения кабины, м/с	Высота подъема (max), м	Число остановок	Вместимость, чел.	Размеры кабины внутренние, мм	Расположение противовеса	Примечание
7.	**Лифт пассажирский**	**ПП-0411**		ОАО «УЛЗ», г.Екатеринбург»	400	1,0	75	17		935x1075x2100		
	Дверной проем, мм – 700 Размеры шахты в плане (ширина х глубина), мм –.1700 х 1550. Внутренние размеры машинного помещения, мм – 2800 х 3000 х 2450. Цена лифта с НДС с 1.01 2002г., руб. – 249 000.											
8.	**то же**	**ПП-0501**		то же	500	1,0		9		1040x1380x		
	Высота, м – 22,4.											

Дверной проем, мм	Размеры шахты в плане (шир.х глуб.), мм	Цена лифта с НДС с 1.01 2002г., руб.
700	1550 х 2000	346 000
	1900 х 1700	
800	1750 х 2000	352 000
	1900 х 1700	

9.	«	**ПП-0511**		«	500	1,0		9		1040 х 2160		
	Высота, м – 22,4											

Дверной проем, мм	Размеры шахты в плане (шир.х глуб.), мм	Цена лифта с НДС с 1.01.2002г., руб.
700	1700 х 2600	356 000
800	1850 х 2550	360 000

10.	«	**ПП-0521**		«	500	1,0		9		2160 х 1040		
	Высота, м – 22,4.											

Дверной проем, мм	Размеры шахты в плане (шир.х глуб.), мм	Цена лифта с НДС с 1.01.2002г., руб.
1200	2550 х 1700	378 000
	2650 х 1700	

№ п/п	Наименование оборудования изделия	Тип, марка Код ОКП	ГОСТ Или ТУ	Завод-изготовитель	Грузоподъемность, кг	Скорость движения кабины, м/с	Высота подъема (max), м	Число остановок	Вместимость, чел	Размеры кабины внутренние, мм	Расположение противовеса	Примечание
	Сертификат соответствия № РОСС RU.МБ05.В00004 действует до 01.06 2003г.											
11.	**Лифт пассажирский**	**ПП-0621** **48 3611**		ОАО «КМЗ» г.Москва	630	1,0	75	17	8	2155х1135х2100	сзади	
	Размер шахты, мм - 2650/25500 х 1700. Размеры двери кабины. шахты, мм – 1200 х 1980. Размеры машинного отделения, мм – 3650 х 3700 х 2450 Кабина - непроходная. Шахта – глухая Двери кабины и шахты – автоматические, раздвижные, реверсивные. **Строительное задание** – АТ-7.03-005 КМЗ.											
12.	**то же**	**ПП-0611К (0611Б)** **48 3611**		то же	630	1,0	75	до 17	8	1100х2100х2100	сбоку	
	Кабина - непроходная Шахта – глухая Двери кабины и шахты – автоматические, раздвижные. реверсивные. Ширина проема дверей, мм – 800.											
13.	«	**ПП-0631А** **48 3611**		«	630	1,0	75	до 17	8	1100х1400х2100	сзади	
	Кабина - непроходная. Шахта – глухая. Двери кабины и шахты – автоматические, раздвижные, реверсивные Ширина проема дверей, мм – 800.											
14.	«	**ПП-0624** **48 3611**		«	630	1,4	100	25	8	2155х1135х2100	сзади	
	Кабина - непроходная. Шахта – глухая. Двери кабины и шахты – автоматические, раздвижные. реверсивные. Ширина проема дверей, мм – 1200.											
15.	«	**ПП-0626** **48 3611**		«	630	1,6	100	25	8	2155х1135х2100	сзади	
	Кабина - непроходная. Шахта – глухая. Двери кабины и шахты – автоматические, раздвижные, реверсивные. Ширина проема дверей. мм – 1200.											
					Для зданий с повышенными требованиями пожаробезопасности завод изготавливает лифты для перевозки пожарных подразделений, кроме лифта ПП-0631А, и двери шахты, имеющие предел огнестойкости 1 час							

№ п/п	Наименование оборудования изделия	Тип, марка. Код ОКП	ГОСТ Или ТУ	Завод-изготовитель	Грузоподъемность, кг	Скорость движения кабины, м/с	Высота подъема (max), м	Число остановок	Вместимость, чел	Размеры кабины внутренние, мм	Расположение противовеса	Примечание
16.	**Лифт пассажирский**	**ПП-0611**		ОАО «УЛЗ», г.Екатеринбург»	630	1,0		9		1040 x 2160		

Высота, м - 22,4.

Дверной проем, мм	Размеры шахты в плане (шир.х глуб.), мм	Цена лифта с НДС с 1.01.2002г., руб.
700	1850 x 2550	365 000
800	дюд	368 000

17.	**то же**	**ПП-0611**		**то же**	630	1,0		9		2160 x 1040		

Высота, м – 22,4.

Дверной проем, мм	Размеры шахты в плане (шир.х глуб.), мм	Цена лифта с НДС с 1.01.2002г., руб.
1200	2560 x 1700	383 000

Сертификат соответствия № РОСС RU.МБ05.В00005 действует до 01.09.2003г.

18.		**ПП-0348В 48 3611**		ОАО «КМЗ» г.Москва	1000	1,0	75	до 17	12	1750x1450x2250	сзади	

Кабина - непроходная. Шахта – глухая.
Двери кабины и шахты – автоматические, раздвижные, реверсивные.
Ширина проема дверей, мм – 1000.

19.	«	**ПП-0348П 48 3611**		то же	1000	1,0	75	до 17	12	1600x1400x2250	сзади	

Кабина - непроходная. Шахта – глухая.
Двери кабины и шахты – автоматические, раздвижные, реверсивные.
Ширина проема дверей, мм – 1000.

20.	«	**ПП-1011А 48 3611**		«	1000	1,0	75	до 17	12	1100x2100x2100	**сбоку**	

Кабина - непроходная. Шахта – глухая.
Двери кабины и шахты – автоматические, раздвижные, реверсивные.
Ширина проема дверей, мм – 800.

№ п/п	Наименование оборудования изделия	Тип, марка Код ОКП	ГОСТ Или ТУ	Завод-изготовитель	Грузоподъемность, кг	Скорость движения кабины, м/с	Высота подъема (max), м	Число остановок	Вместимость, чел.	Размеры кабины внутренние, мм	Расположение противовеса	Примечание
21.	**Лифт пассажирский**	**ПП-1012А 48 3611**		ОАО «КМЗ» г Москва	1000	1,0	75	17	12	1100х2100х2100	сбоку	
					Кабина - непроходная Шахта – глухая. Двери кабины и шахты – автоматические, раздвижные, реверсивные Ширина подъема дверей, мм - 800.							
22.	то же	**ПП-1026А 48 3611**		то же	1000	1,7 1,6	100	25	12	1100х2100х2100	сбоку	
					Кабина - непроходная. Шахта – глухая. Двери кабины и шахты – автоматические, раздвижные, реверсивные. Ширина подъема дверей, мм – 800.							
					По специальному заказу лифт может быть изготовлен со скоростью движения кабины 2; 2,5; 4 м/с. Для зданий с повышенными требованиями пожаробезопасности завод изготавливает лифты для перевозки пожарных подразделений и двери шахты в противопожарном исполнении							
23.	«	**ПП-1001**		ОАО «УЛЗ». г.Екатеринбург»	1000	1,0		9		1600 х 1400		
					Высота, м – 22,4.							

Дверной проем, мм	Размеры шахты в плане (шир.х глуб.), мм	Цена лифта с НДС с 1.01.2002г., руб.
1000	2250 х 2150	546 000

Общий вид пассажирского лифта

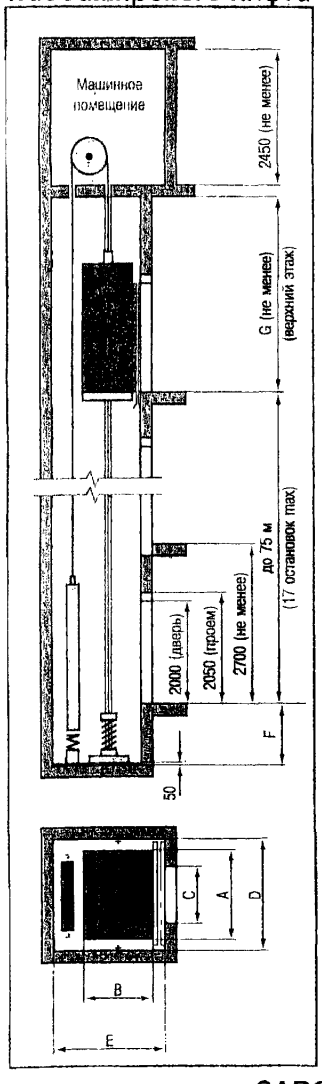

ТЕХНИЧЕСКИЕ ХАРАКТЕРИСТИКИ:

Индекс лифта	Скорость кабины, м/с	Грузоподъемность, кг	Размеры, мм			Размеры шахты, мм		План шахты, рис.	Глубина приямка, мм	Высота верхнего этажа, мм
			кабины		двери					
			A	B	C	D	E		F	G
ПП-0411-щ	1,0/1,4/1,6	400	980	1060	650	1400	1600	1	1400	3500/3700
						1450	1700	1	1400	3500/3700
ПП-0411-щ	1,0/1,4/1,6	400	980	1060	650	1700	1550	2	1400	3500/3700
						1650	1450	2	1400	3500/3700
					700	1750	1550	2	1400	3500/3700
ПП-0411-щ	1,0/1,4/1,6	400	980	1060	650	1650	1450	3	1400	3500/3700
						1700	1550	3	1400	3500/3700
					700	1750	1550	3	1400	3500/3700
ПП-0411-щ	1,0/1,4/1,6	400	980	1060	700	1550	1700	1	1400	3500/3700
ПП-0501	1,0/1,4/1,6	500	1080	1420	700	1550	2000	1	1400	3500/3700
						1900	1700	2 и 3	1400	3500/3700
					800	1750	2000	1	1400	3500/3700
						1900	1700	2 и 3	1400	3500/3700
ПП-0511	1,0/1,4/1,6	500	1080	2200	700	1700	2600	2 и 3	1400	3500/3700
					800	1850	2550	2 и 3	1400	3500/3700
ПП-0521	1,0/1,4/1,6	500	2200	1080	1200	2550	1700	4	1400	3500/3700
						2650	1700	4	1400	3500/3700
ПП-0611	1,0/1,4/1,6	630	1080	2200	700	1700	2000	2 и 3	1400	3500/3700
					800	1850	2550	2 и 3	1400	3500/3700
ПП-0621	1,0/1,4/1,6	630	2200	1080	1200	2650	1700	4	1400	3500/3800
ПБ-053А	0,5	500	1445	2470	1400	1950	2700	5 и 6	1300	3600
ПП-053М	0,5	630	1445	2240	950	1950	2700	8	1400	3600
								9	1400	3600
ПП-053М-01	0,5	630	1445	2240	1200	1950	2700	7	1300	3600
ПП-1021	1,0/1,6	1000	2200	1080	1200	2680	1700	4	1500/1800	3700/4000
ПП-1011	1,0/1,6	1000	1080	2200	800	1850	2550	2 и 3	1500/1800	3700/4000
ПП-1001	1,0/1,6	1000	1640	1440	1000	2250	2150	1	1500/1800	3700/4000

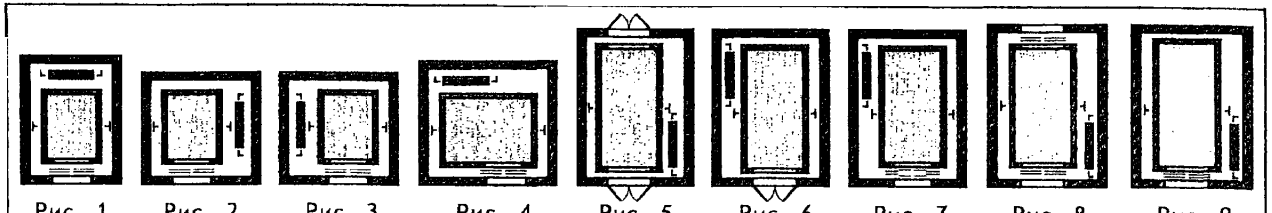

Рис. 1 Рис. 2 Рис. 3 Рис. 4 Рис. 5 Рис. 6 Рис. 7 Рис. 8 Рис. 9

ЗАВОД-ИЗГОТОВИТЕЛЬ – ОАО «Щербинский лифтостроительный завод», г. Щербинка

4 пассажира (320кг)	**5 пассажиров** (400кг)	**8 пассажиров** (630кг)	**10 пассажиров** (800кг)
0,63-1,00м/с	0,63 -1,00 -1,60м/с	0,63 -1,00 -1,60м/с 2,00 -2,50м/с	0,63 -1,00 -1,60м/с 2,00 -2,50м/с
КАБИНА	**КАБИНА**	**КАБИНА**	**КАБИНА**
ШИРИНА: 1000мм ГЛУБИНА: 880мм	ШИРИНА: 1100мм ГЛУБИНА: 950мм	ШИРИНА: 1100мм ГЛУБИНА: 1400мм	ШИРИНА: 1350мм ГЛУБИНА: 1400мм
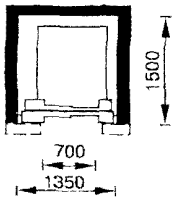	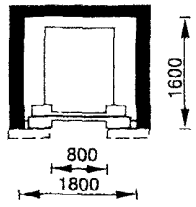	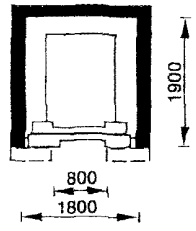	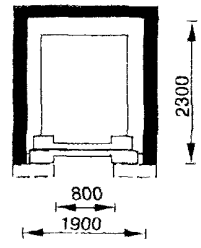
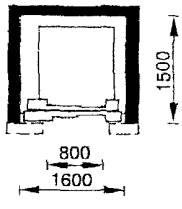	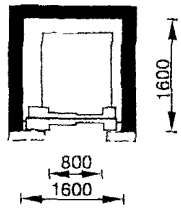	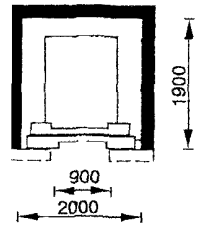	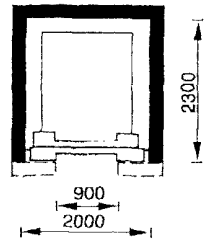
		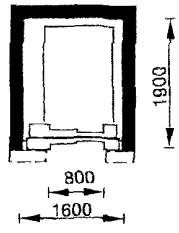	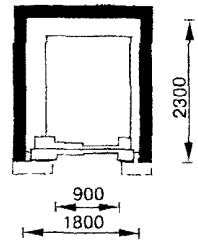
		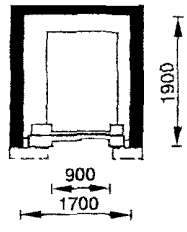	
			

ЗАВОД-ИЗГОТОВИТЕЛЬ – ОТИС г.Москва

13 пассажиров (1000кг)	**13 пассажиров** (1000кг)	**16 пассажиров** (1250кг)	**21 пассажир** (1600кг)
0,63 -1,00 -1,60м/с 2,00 -2,50м/с	0,63 -1,00 -1,60м/с 2,00 -2,50м/с	0,63 -1,00 -1,60м/с 2,00 -2,50м/с	0,63 -1,00 -1,60м/с 2,00 -2,50м/с
ГЛУБОКАЯ КАБИНА ШИРИНА: 1100мм ГЛУБИНА: 2100мм	**ШИРОКАЯ КАБИНА** ШИРИНА: 1600мм ГЛУБИНА: 1400мм	**ШИРОКАЯ КАБИНА** ШИРИНА: 1950мм ГЛУБИНА: 1400мм	**ШИРОКАЯ КАБИНА** ШИРИНА: 1950мм ГЛУБИНА: 1750мм
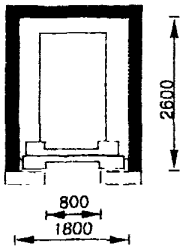	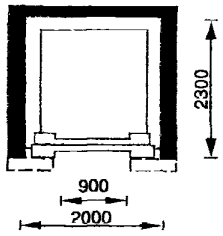	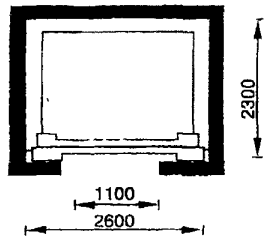	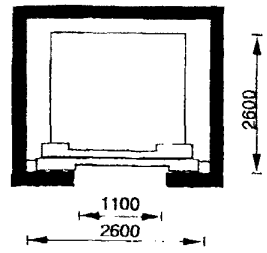
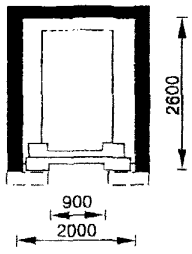	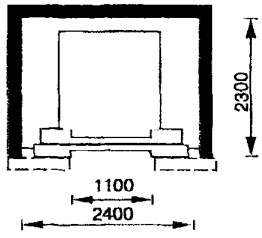	**ГЛУБОКАЯ КАБИНА** ШИРИНА: 1200мм ГЛУБИНА: 2300мм	**ГЛУБОКАЯ КАБИНА** ШИРИНА: 1400мм ГЛУБИНА: 2400мм
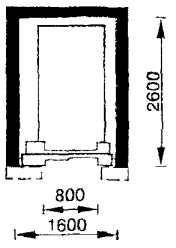		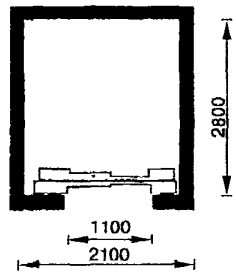	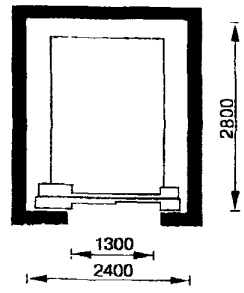
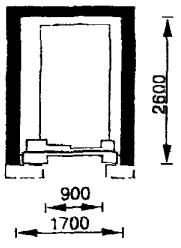			
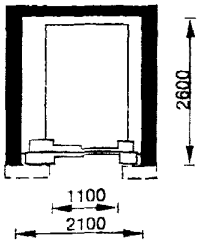			

Примечание: Возможна поставка лифтов с нестандартными размерами кабин.

Лифты, показанные в колонках со знаком ♿, предусматривают перевозку инвалидов.

Скорость движения 1,0 м/с (2 Sp/VF)

320 кг

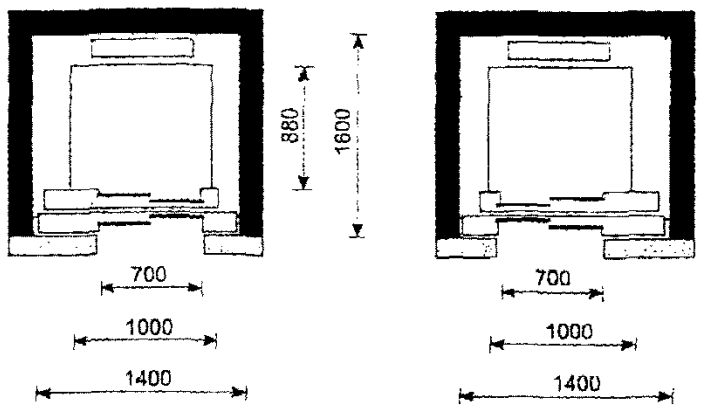

400 кг

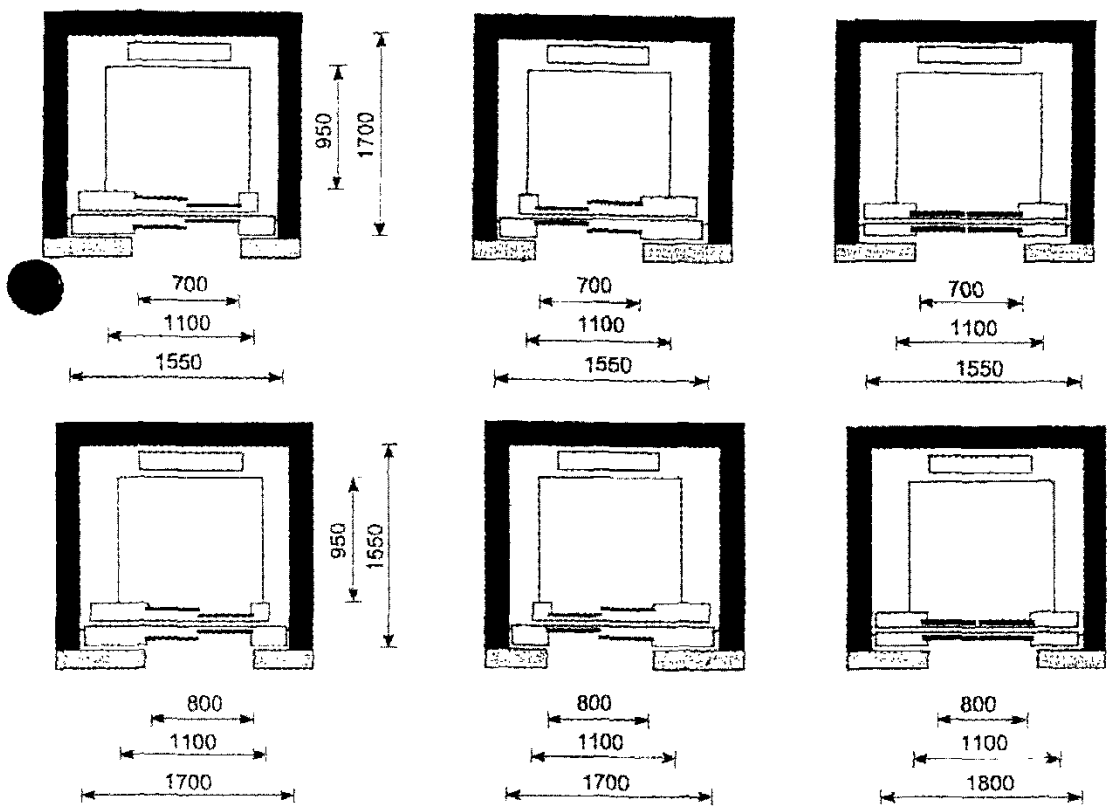

630 кг

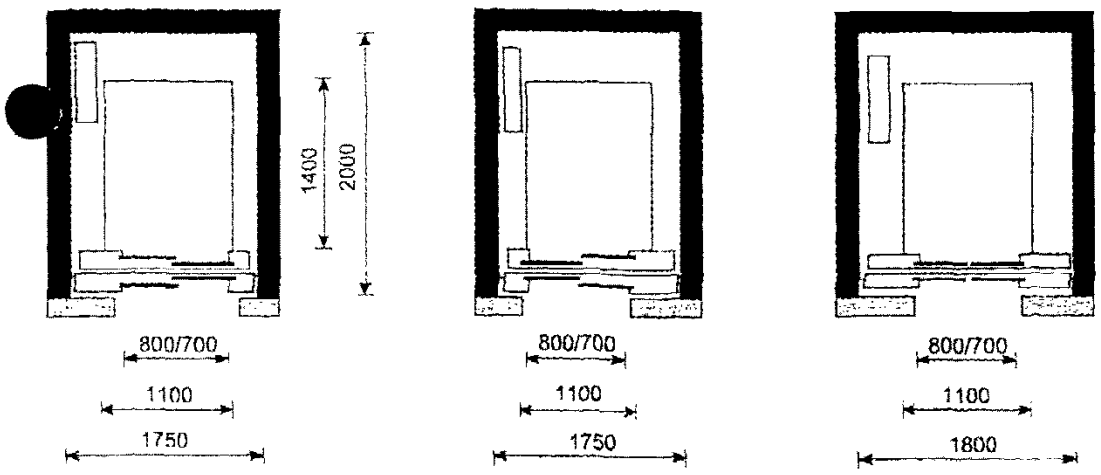

1000 кг

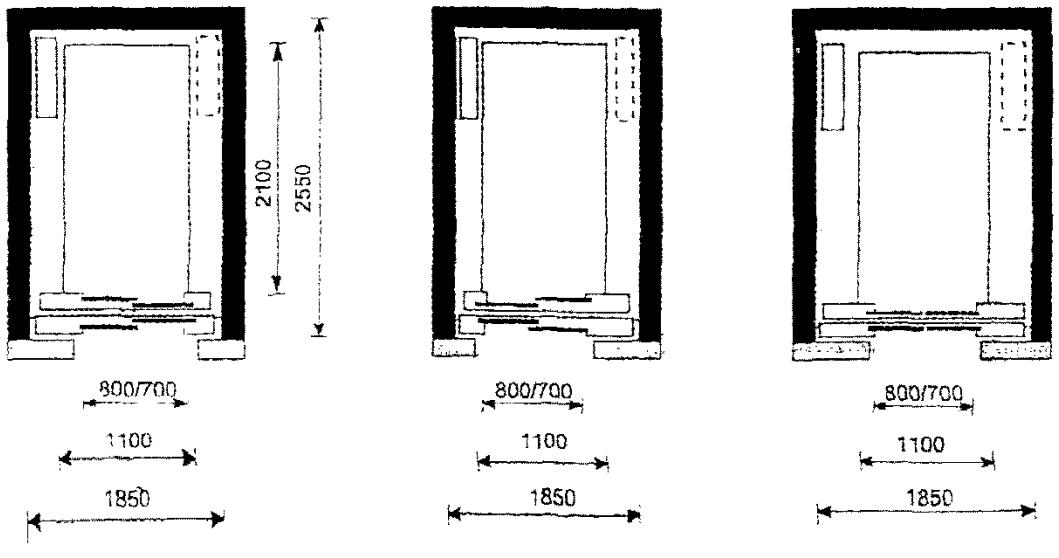

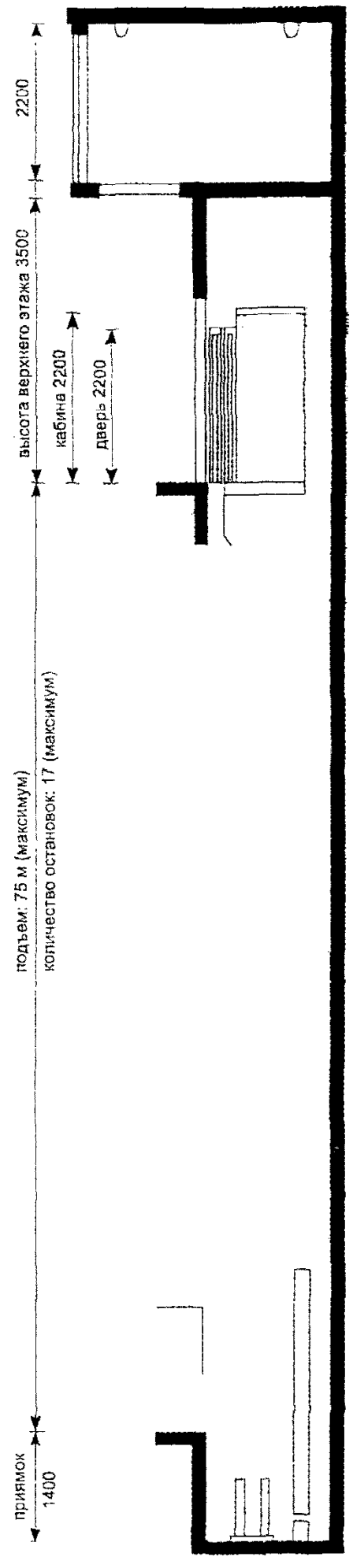

630 (2 Sp)/1000 кг

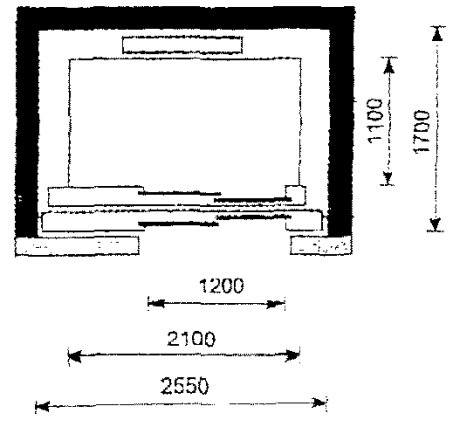

26. Пассажирские лифты «ЕВРОПА 2000».

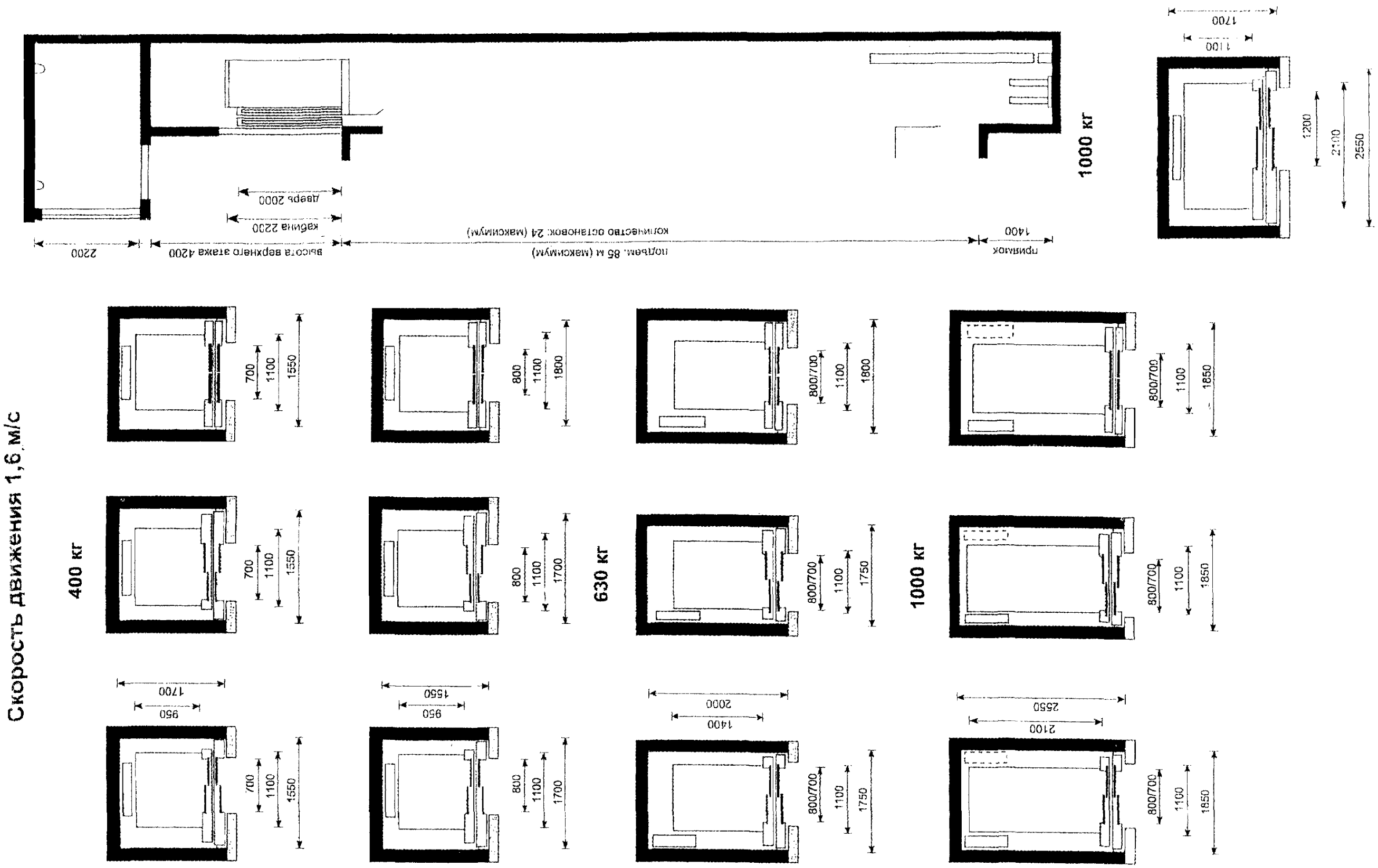

ЗАВОД ИЗГОТОВИТЕЛЬ – ОТИС , г.Москва

7 2 Лифты грузовые

№ п/п	Наименование оборудования изделия	Тип, марка Код ОКП	ГОСТ или ТУ	Завод-изготовитель	Грузоподъемность, кг	Скорость движения кабины м/с	Высота подъема (max) м	Число остановок	Ширина проема двереи, мм	Размеры кабины внутренние мм	Расположение противовеса	Примечание
1.	**Лифт грузовой**	**ЛГМ-0101А 48 3621**		ОАО «КМЗ» г Москва	100	0 5	5 2	3	900х1000	890х625х1000	сбоку	
	Размеры машинного отделения, мм 1300х750х800 Строительное задание АТ-6 00-003											
2.	**То же**	**ЛГМ-0101Б 48 3621**		то же	100	0 5	45	14	900х1000	890х625х1000	сбоку	
	Размеры машинного отделения, мм 1300х750х800 Строительное задание – АТ 6 00-003											
3.	**Лифт грузовой больничный**	**ПБ-053К 48 3650**		«	500	0,5	45	14	1250х2100	1400х2430х2100	сбоку	
	Размеры машинного отделения, мм –2700х4000х2800 Строительное задание – АТ-6 04-001Д											
4	**то же**	**ПБ-053А**		ОАО «УЛЗ» г Екатеринбург»	500	0,5	15	6	1200	непр 1405х2430 прох 1405х2430		
	Размеры шахты в плане (ширина х глубина) мм – 1950 х 2700 Лифт имеет ручные распашные двери Цена лифта с НДС с 1 01 2002г , руб – 321 000 (непр), 330 000 (прох)											
5	«	**ПБ-053М**		то же	630	0 5	15	6	950	непр 1405х220 прох 1405х2200		
	Размеры шахты в плане (ширина х глубина) мм - 1950 х 2700 Цена лифта с НДС с 1 01 2002г руб 372 000 (непр), 383 000 (прох)											
6.	**«**	**ПБ-053М-01**		«	630	0 5	15	6	1200	непр 1405х2200		
	Размеры шахты в плане (ширина х глубина), мм – 1950 х 2700 Цена лифта с НДС с 1 01 2002г , руб – 420 000											

№ п/п	Наименование оборудования изделия	Тип, марка Код ОКП	ГОСТ или ТУ	Завод-изготовитель	Грузоподъемность, кг	Скорость движения кабины, м/с	Высота подъема (max), м	Число остановок	Ширина проема дверей, мм	Размеры кабины внутренние, мм	Расположение противовеса	Примечание
7.	**Лифт грузовой**	**ПГ-0500К 48 3620**		ОАО «КМЗ» г Москва	500	0,5	75	до 20	1250х2000	1500х2000х 2000	сбоку	
					Размеры машинного отделения, мм –3150х2700х2800 Строительное задание – АГ-6 00-003							
8.	**то же**	**ПГ1000К 48 3620**		то же	1000	0,5	75	до 20	1250х2200	1500х2000х 2200	сбоку	
					Размеры машинного отделения - 3150х2700х2800. Строительное задание – АТ-6 00-003							
9.	«	**ПГ2000К 48 3620**		«	2000	0,5	45	14	1650х2200	1900х2500х 2200	сбоку	
					Размеры машинного отделения, мм –3550х2900х3500 Строительное задание – АГ-6.00-003							
10.	«	**МП302А 51 5177**		«	1000	0,13	4,5	2	1370х2100	1400х1320х 2000	сбоку	
					Размер шахты, мм – 1500х2000.							
11.	«	**ЛГО-3200К-А**		«	3200	0,5	14	6	**Цена, руб с НДС** (1 04 2001г) 1 ост - 16560 лифт - 430800			
12.	«	**ЛГО-3200К-Б**		«	3200	0,5	14	6	**Цена, руб с НДС** (1 04 2001г) 1 ост – 20880 лифт - 494640			
13.	«	**ЛГО-5000К**		«	5000	0 5	16,5	6	**Цена, руб с НДС** (1 04 2001г) 1 ост – 28320 лифт - 649560			
14.		**ПГ-285М**			500	0,5	75	20	850	1000х1500х 2000		
					Внутренние размеры шахты, мм – 1600 х 1700. Внутренние размеры машинного помещения, мм – 2700 х 3150 х 2800							

№ п/п	Наименование оборудования изделия	Тип, марка. Код ОКП	ГОСТ или ТУ	Завод-изготовитель	Грузоподъемность, кг	Скорость движения кабины, м/с	Высота подъема (max), м	Число остановок	Ширина проема дверей, мм	Размеры кабины внутренние, мм	Расположение противовеса	Примечание
15.	**Лифт грузовой** (с верхним расположением маш помещения)	**ПГ-286М**	АТ-6 00 003	ОАО «УЛЗ» г Екатеринбург»	500	0,5	75	20	1250	1500х2000х 2000		
	Внутренние размеры шахты, мм 2100 х 2200. Внутренние размеры машинного помещения, мм – 3300 х 3150 х 2800											
16.	**то же**	**ПГ-287М**	то же	то же	1000	0,5	75	20	1250	1500х2000х 2200		
	Внутренние размеры шахты, мм – 2100 х 2200 Внутренние размеры машинного помещения, мм – 3500 х 3150 х 2800											
17.	«	**ПГ-288М**	«	«	1000	0.5	75	20	1650	2000х2500х 2200		
	Внутренние размеры шахты, мм – 2600 х 2700 Внутренние размеры машинного помещения, мм - 4000 х 3550 х 2800.											
18.	«	**ПГ-289М**	«	«	2000	0,5	45	14	1650	2000х2500х 2200		
	Внутренние размеры шахты, мм – 2750 х 2700 Внутренние размеры машинного помещения, мм – 4000 х 3550 х 3500											
19.	«	**ПГ-290М**	«	«	2000	0.5	45	14	1650	2000х3000х 2200		
	Внутренние размеры шахты, мм – 2750 х 3200 Внутренние размеры машинного помещения, мм – 4500 х 3550 х 3500											
20.	«	**ПГ-291М**	«	«	3200	0,5	45	14	1650	2000х3000х 2200		
	Внутренние размеры шахты, мм – 2750 х 3200 Внутренние размеры машинного помещения, мм – 4700 х 3550 х 3500											
21.	«	**ПГ-292М**	«	«	3200	0,5	45	14	1650	2500х3500х 2200		
	Внутренние размеры шахты, мм 3250 х 3700 Внутренние размеры машинного помещения, мм – 5200 х 3850 х 3500											
22.	«	**ПГ-293М**	«	«	5000	0,25	45	14	2450	3000х4000х 2400		
	Внутренние размеры шахты, мм – 3750 х 4200 Внутренние размеры машинного помещения, мм 5700 х 4150 х 3500											

ТЕХНИЧЕСКИЕ ХАРАКТЕРИСТИКИ:

Общий вид грузового лифта

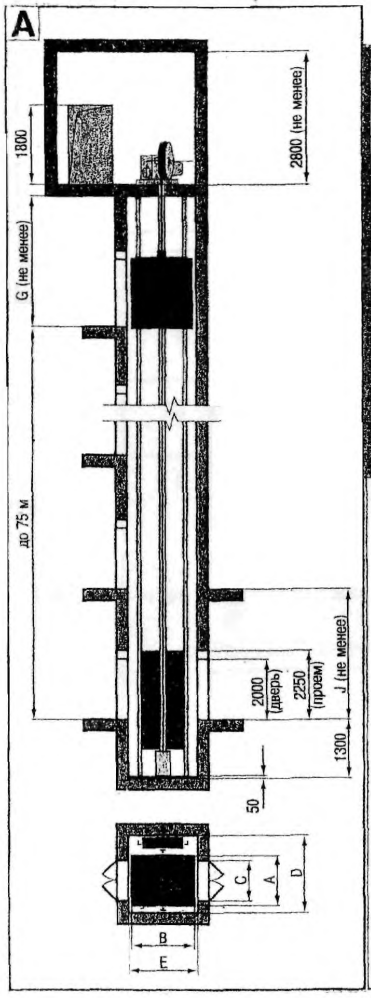

Вид лифта			А			Б		
Индекс лифта			ПГ-0505М	ПГ-0505	ПГ-1005	ПГ-0505МВ	ПГ-0505В	ПГ-1005В
Грузоподъемность, *кг*			500	500	1000	500	500	1000
Скорость, *м/с*			0,5	0,5	0,5	0,5	0,5	0,5
Размеры, *мм*	кабины	A	1000	1500	1500	1000	1500	1500
		B	1500	2000	2000	1500	2000	2000
	двери	C	850	1250	1250	850	1250	1250
Размеры шахты, *мм*		D	1600	2100	2100	1700	2200	2250
		E	1700	2200	2200	1700	2200	2200
Высота верхнего этажа, *мм*		G	3300	3300	3600	3300	3300	3300
Расстояние между площадками, *мм*		J	2400	2400	2600	2400	2400	2600

Общий вид тротуарного подъемника

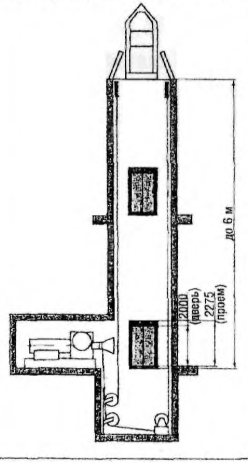

Технические характеристики тротуарных лифтов

Индекс подъемника	ПГ-237, ПГ-238
Назначение	грузовой
Грузоподъемность, *кг*	500
Скорость, *м/с*	0,18
Размеры, *мм*:	
платформы	1000х1500
шахты	1500х1600
двери шахты	850х2000
люка	1500х1600
Высота подъема, *м*	6,5
Количество остановок (max)	3

Общии вид грузового выжимного лифта

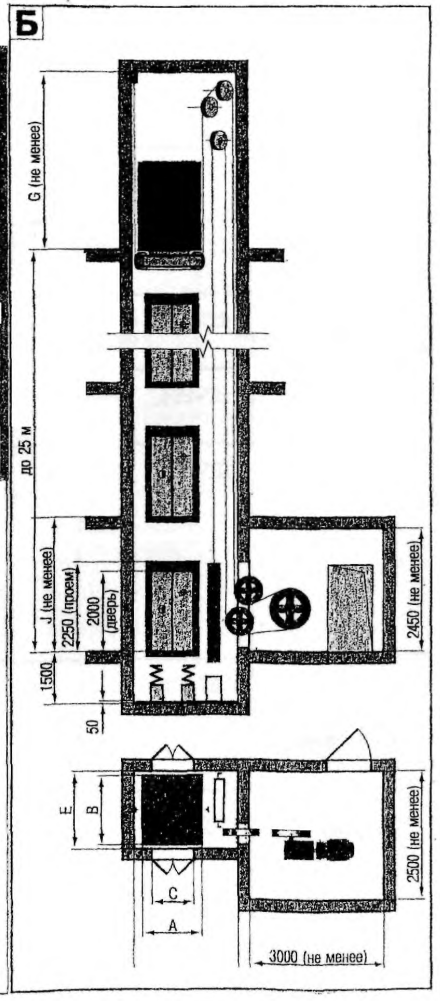

ЗАВОД-ИЗГОТОВИТЕЛЬ – ОАО «Щербинский лифтостроительный завод», г. Щербинка

7.3.Лифты малый грузовой, грузовой тротуарный и грузовой для многоуровневых гаражей.

№ п/п	Наименование оборудования, изделия	Тип, марка. Код по ОКП	ГОСТ или ТУ	Завод-изготовитель	Грузоподъемность, кг	Размеры, мм ширина х глубина х высота кабины	шахты	машинного помещения	Дверной проем, мм	Скорость, м/с	Высота подъема м	Число остановок	Масса, кг	Примечание
1	2	3	4	5	6а	6б	6в	6г	6д	6е	6ж	6з	7	8
	Лифт малый грузовой (с верхним расположением машинного помещения)	ПГ-239		ОАО"Уральский лифтостроительный завод", г.Екатеринбург	I00	900х650х xI000	I300х750	I300х750 х800	900	0,5	45	I4		
.	То же	ПГ-24I*		то же	I00	900х650х xI000	I300х750	I300х750 х800	900	0,5	5,2	2		
3.	"	ПГ-260		"	I60	900хI000х xI000	I300хII00	I300хII00 х800	900	0,5	45	I4		
4.	"	ПГ-262*		"	I60	900хI000 xI000	I300хII50	I300х II50х800	900	0,5	5,2	2		
5.	"	ПГ-264		"	250	900хI000х xI200	I300хII50	I300хII50 х800	900	0,25	45	I4		
6.	"	ПГ-265*		"	250	900хI000 xI200	I300хII50	I300хII50 х800	900	0,25	5,2	2		
						*-с металло-каркасной шахтой; *- лифты с большой высотой подъема и количеством остановок изготавливаются по специальному проекту; - варианты дверей шахты - распашные, вертикально-раздвижные.									
7.	Лифт грузовой тротуарный (с нижним расположением машинного помещения)	ПГ-237		"	500	I000хI500	I500хI600	I600х2450 хI850	I500	0,I8	6,5	3		
8.	Лифт грузовой для многоуровневых гаражей	ПГ-2292		"	3200	3000х6000 х2400	3750х х6200	7200х х4I50х х3500	2450	0,25	45	I4		

Установка лифта в глухой шахте

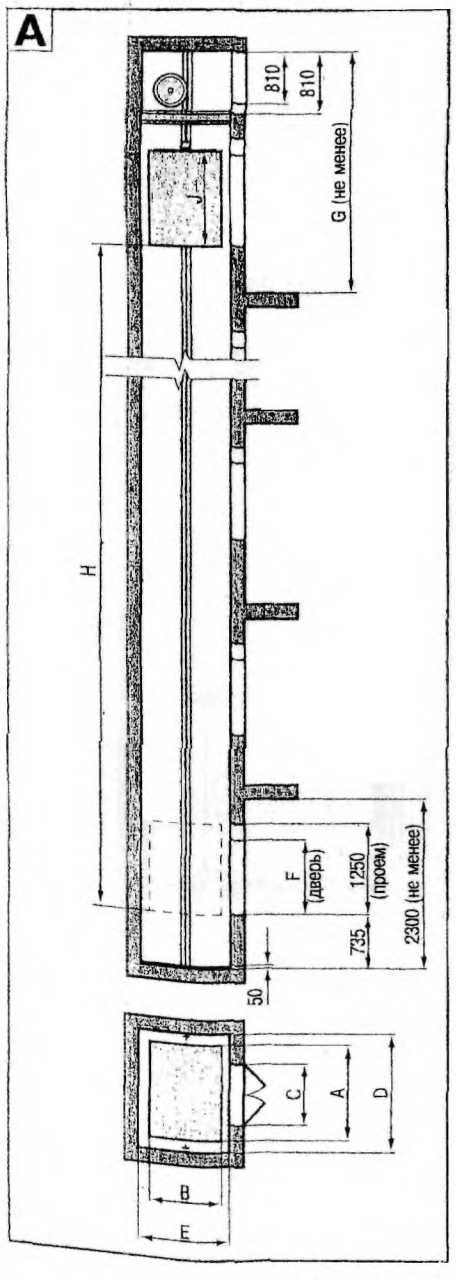

ТЕХНИЧЕСКИЕ ХАРАКТЕРИСТИКИ:

Вид шахты			А	Б	А	Б	А	Б
Индекс лифта			ПГ-0125	ПГ-0125М	ПГ-0165	ПГ-0165М	ПГ-0225	ПГ-0225М
Грузоподъемность, *кг*			100	100	160	160	250	250
Скорость, *м/с*			0,3	0,3	0,3	0,3	0,3	0,3
Размеры, *мм*	кабины	AxB	900x650	900x650	900x650	900x650	900x1000	900x1100
	двери	CxF	860x1000	900x1000	860x1000	900x1000	860x1000	960x1200
Высота кабины, *мм*		J	1000	1000	1000	1000	1200	1200
Размеры шахты, *мм*		D	1300	1384	1300	1384	1350	1514
		E	750	864	750	864	1100	1314
Высота верхнего этажа, *мм*		G	3050	3200	3050	3200	3250	3400
Высота подъема, *м*		H	20	5,2	10	5,2	10	5,2

Способы открывания дверей

При наличии в шахте лифта приямка возможна остановка кабины на уровне пола.

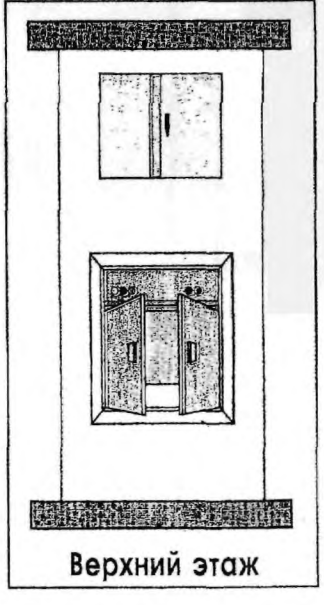

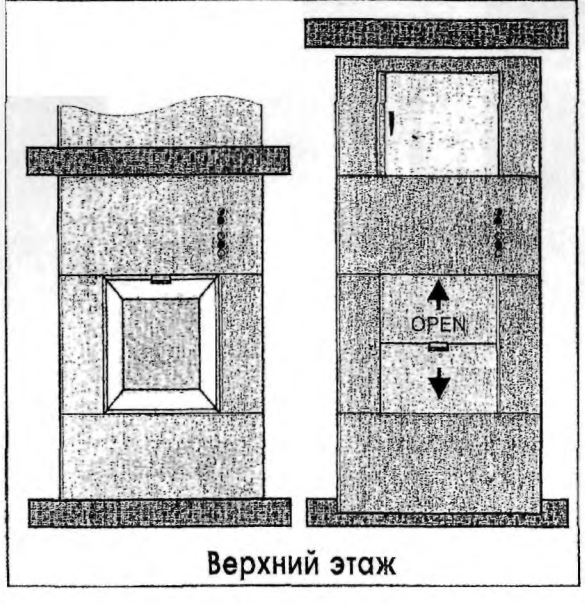

Установка лифта в металлокаркасную шахту

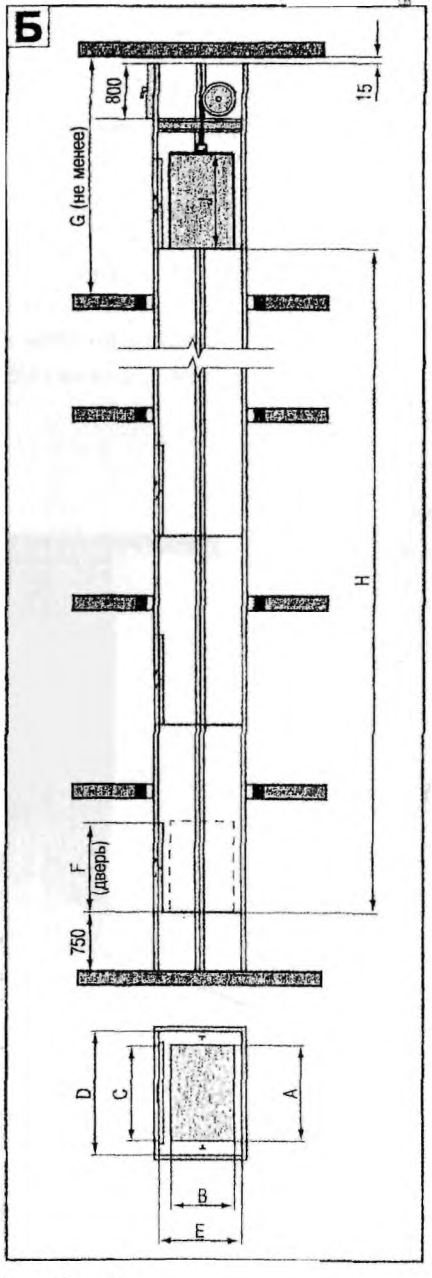

ЗАВОД-ИЗГОТОВИТЕЛЬ – ОАО «Щербинский лифтостроительный завод», г. Щербинка

НАЗНАЧЕНИЕ: Малые грузовые лифты предназначены для транспортировки разнообразных грузов: от пакетов до подносов и решетчатой тары.

Малогабаритные грузовые лифты отличаются высокой прочностью и надежностью.

По требованию заказчика лифты поставляются с распашными или раздвижными двустворчатыми дверями. Фирма предлагает два исполнения лифта: для ручной загрузки и для загрузки с использованием напольного транспорта.

Все модели этой серии поставляются с самонесущей структурой для металлической шахты, собираемой их металлических модулей.*

(*Обшивка шахты осуществляется заказчиком или же его специалистом.)

По требованию заказчика лифты могут поставляться: с отделкой из грунтового покрытия; с отделкой из нержавеющей стали; со стеллажом, с изменяющимся расстоянием между полками; с увеличенной прочностью пола (металлическая панель); с освещением кабины; с контролем перегрузки (за исключением моделей грузоподъемностью 5 кг); с подогревом полок стеллажа; с огнестойкими дверями.

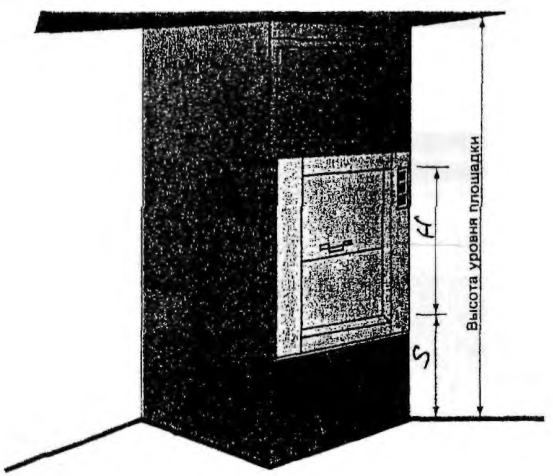

Вертикально-раздвижная двустворчатая дверь, модель для ручной погрузки

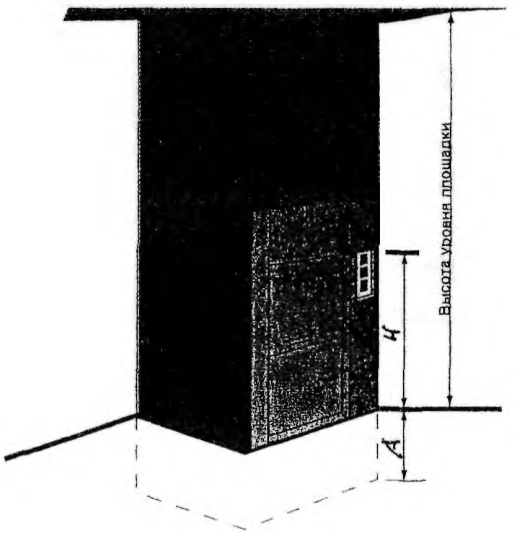

Вертикально-раздвижная двустворчатая дверь, модель, загружаемая посредством напольного транспорта

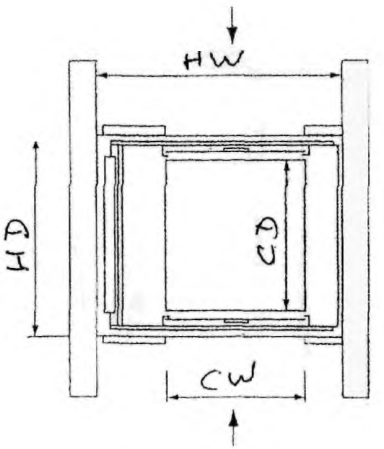

Один или два входных погрузочных проема

ТЕХНИЧЕСКИЕ ХАРАКТЕРИСТИКИ:

Грузоподъемность, кг	Ном скорость, м/с	Размеры кабины, мм		Размеры шахты, мм		Кратность увеличения размеров кабины, мм	Двери посадочной площадки			Минимальная высота уровня площадки, мм
		CW	CD	HW	HD		Тип	Высота H, мм	Запасы S или A, мм	
5	0,30	350	350	620	500	-	распашная ручная погрузка	500	800	1840
50	0,25	300-1000	400-1000	CW+350	CD+150	25	двустворчатая ручная погрузка	600-1200	H/2+50 мин. 400 мм	A+H+1100
100	0 25	400-1000	400-1000	CW+350	CD+150	25	двустворчатая ручная погрузка	600-1200	H/2+50 мин. 400 мм	A+H+1250
	0,25	500-1000	600-1000	CW+350	CD+150	25	двустворчатая для напольного транспорта	600-1200	H/2+50 мин. 400 мм	H+1400
	0,25	500-1000	600-1000	CW+350	CD+150	25	распашная для напольного транспорта	600-1200	400	H+1400
150/200 /250	0,25	400-1000	400-1000	CW+350	CD+150	25	двустворчатая ручная погрузка	600-1200	H/2+50 мин. 400 мм	A+H+1250
	0,25	500-1000	600-1000	CW+350	CD+150	25	двустворчатая для напольного транспорта	600-1200	H/2+50 мин. 400 мм	H+1400
	0,25	500-1000	600-1000	CW+350	CD+150	25	распашная для напольного транспорта	600-1200	400	H+1400

ЗАВОД-ИЗГОТОВИТЕЛЬ – ОТИС г.Москва

7.4. Лифты грузовые выжимные.

№ п/п	Наименование оборудования, изделия	Тип, марка Код по ОКП	ГОСТ или ТУ	Завод-изготовитель	Грузоподъемность, кг	Скорость, м/с	Высота подъема макс. м	Размеры, мм				Масса, кг	Примечание
								дверного проема	кабины	шахты	машинного помещения		
I	2	3	4	5	6а	6б	6в	6г	6д	6е	6ж	7	8
I.	Лифт грузовой выжимной	ПГ-294М 48362I4507		ОАО"Уральский лифтостроительный завод" г.Екатеринбург	500	0,5	25	850	I000xI500x2000	I700xI700	2500x3000x x2450		
					Число остановок (макс.) - 8.								
2.	То же	ПГ-295М 48362I45I0		то же	500	0,5	25	I250	I500x2000x2000	2200x2200	2500x3000x x2450		
					Число остановок (макс.) - 8.								
3.		ПГ-296М 48362I540I		"	I000	0,5	25	I250	I500x2000x2200	2250x2200	2700x3300x x2450		
					Число остановок (макс.) - 8.								
4.		ПГ-297М 48362I5404		"	I000	0,5	25	I650	2000x2500x2200	2750x2700	2700x3300x x2450		
					Число остановок (макс.) - 8.								
5.		ПГ-298М 48362I740I		"	2000	0,5	25	I650	2000x2500x2200	2850x2700	2700x3700x x2800		
					Число остановок (макс.) - 8.								
6.	"	ПГ-299М 48362I7404		"	3200	0,5	25	I650	2000x3000x2200	2850x3200	3200x3700x x2800		
					Число остановок (макс.) - 8.								

Примечания:

1. вид кабины - проходная или непроходная;
2. расположение противовеса - сбоку, справа или слева;
3. купе кабины - металлическое с антивандаловым (твердопорошковым) покрытием;
4. лифты соответствуют ГОСТ-8823, 8824, 22011.

7.5. Лифты грузовые с монорельсом.

№ п/п	Код оборудования, изделия	Наименование и краткая техническая характеристика	Тип, марка оборудования	ГОСТ, нормаль, ТУ или каталог	Завод-изготовитель	Основные параметры и размеры							Масса единицы оборудования, кг	Цена единицы оборудования, тыс. руб.	Гарант. срок службы, год	Примечание
						Грузоподъемность, кг	Скорость м/с	Высота подъема максимальная м	Размеры, мм: дверного проема	кабины	шахты	машинного помещения				
I	2	3	4	5	6	7а	7б	7в	7г	7д	7е	7ж	8	9	I0	II
I.	48362I560I	Лифт грузовой с монорельсом	ПГ-300М	ГОСТ 8823-85	АО"Уральский лифтостроительный завод", г.Екатеринбург	I000	0,5	45	I650х х2700	2000х х2500х х2700	2600х х2700	3800х4000				
2.	48362I5604	То же	ПГ-30IМ	то же	то же	I000	0,5	45	I650х х3700	2000х х2500х х3700	2600х х2700	3800х4000				
						Вводимая мощность, кВт – II										
						Двери кабины и шахты двустворчатые распашные										
						Система управления лифтами: с проводником или без проводника										
3.	48362I660I	"	ПГ-302М	"	"	2000	0,5	45	I650х х2700	2000х х2500х х2700	2750х х2700	3800х4000				
4.	48362I6604	"	ПГ-303М	"	"	2000	0,5	45	I650х х3700	2000х х2500х х3700	2750х х2700	3800х4000				
5.	48362I66I0	"	ПГ-304М	"	"	2000	0,5	45	I650х х2700	2000х х3000х х2700	2750х х3200	3800х4500				

№ п/п	Код оборудования, изделия	Наименование и краткая техническая характеристика	Тип, марка оборудования	ГОСТ, нормаль, ТУ или каталог	Завод-изготовитель.	Основные параметры и размеры							Масса единицы оборудования, кг	Цена единицы оборудования тыс.руб.	Гарант.срок службы, год	Примечание
						Грузоподъемность, кг	Скорость м/с	Высота подъема максимальная м	Размеры, мм							
									дверного проема	кабины	шахты	машинного помещения				
I	2	3	4	5	6	7а	7б	7в	7г	7д	7е	7ж	8	9	I0	II
6.	48362I6607	Лифт грузовой с монорельсом	ПГ-305М	ГОСТ 8823-85	АО"Уральский лифтостроительный завод", г.Екатеринбург	2000	0,5	45	I650х х3700	2000х х3000х х3700	2750х х3200	3800х4500				
						Вводимая мощность,кВт – 20										
						Двери шахты и кабины двустворчатые распашные										
						Система управления лифтами: с проводником или без проводника										
7.	48362I7607	То же	ПГ-306М	ГОСТ 8823-85	то же	3200	0,5	45	2050х х2700	2500х х3500х х2700	3250х х3700	4300х5200				
8.	48362I763I	"	ПГ-307М	то же	"	3200	0,5	45	2050х х3700	2500х х3500х х2000	3250х х3700	4300х5200				
						Вводимая мощность,кВт – 28										
						Двери кабины и шахты двустворчатые распашные										
						Система управления лифтами: с проводником или без проводника.										

ТЕХНИЧЕСКИЕ ХАРАКТЕРИСТИКИ И ТИПОРАЗМЕРНЫЙ РЯД

Лифты		Пассажирские (ЛПГ)						Больничные (ЛБГ)	Грузовые (ЛГГ)	
Индекс		ЛПГ 0230	ЛПГ 0360	ЛПГ 0460	ЛПГ 0560, ЛПГ 0660; ЛПГ 1060			ЛБГ 0660	ЛГГ 0560	ЛГГ 1060
Грузоподъемность, *кг*		160-240	320	400	500...1000				500—1000	
Вместимость, *чел.*		3	4	5	6—8	6—12				
Число остановок		2—5	2—5	2—5	2—5	2—5	2—5	2—5	2—5	
Высота подъема, *м*		15	25	15	15	15	15	15	15	12
Скорость подъема, *м/с*		0,12—0,6	0,4—0,6	0,12—0,6	0,12—0,6	0,12—0,6	0,12—0,6	0,12—0,6	0,12—0 4	
Кабина	тип	Проходная или непроходная								
	размеры	900x800	1000x1000	1100x1100	1100x1400	1100x2200	2200x1100	1400x2200	1000x1500	1500x2000
Двери	тип	Ручные или автоматические	Автоматические					Ручные или автоматические	Ручные	
	проем, *мм*	700x2000	650x2000	700x200	700x2000 или 800x2000			950x2000 или 1200x2000	700x2000	1200x2200
Шахта, размеры, *мм*	в плане	1500x1000	1550x1500	1550x1500	1700x1700	1700x2700	2650x1700	1950x2700	1600x1700	2100x2200
	приямок	700	800	800	1000	1000	1000	1000	800	1000
	верх. этаж	3000	3000	3100	3100	3100	3100	3100	3100	3300
Помещение для механизмов		Площадь 0,85—1,4 кв м, в любом месте здания не далее 15 м от шахты Предпочтительно на уровне нижней остановки								

Отличительная особенность гидравлического лифта – плавность хода, точность остановки, отсутствие машинного помещения, возможность прямого воздействия на кабину цилиндра при небольшой высоте подъема.

Кабина лифта с гидравлическим приводом движется под действием гидроцилиндра, расположенного в шахте

ЗАВОД-ИЗГОТОВИТЕЛЬ – ОАО «Щербинский лифтостроительный завод», г. Щербинка

Опросный лист на заказ лифта

№ п/п	НАИМЕНОВАНИЕ	Данные на заказ (заполнение всех граф обязательно)
1	Наименование, адрес и телефон (факс) Заказчика	
2	Назначение здания, в котором устанавливается лифт (жилое, промышленное, административное, бытовое)	
3	Номера прилагаемых чертежей (требуемый объем технической документации – см. Приложение №1)	
4	Назначение лифта – пассажирский, грузопассажирский, больничный, грузовой (малый, обычный, выжимной), гаражный, тротуарный	
5	Грузоподъемность лифта (в кг)	
6	Скорость (в м/с)	
7	Высота подъема кабины в метрах (казать отметки нижней и верхней остановок)	
8	Количество остановок (перечислить отметки остановок)	
9	Размеры кабины в мм (ширина х глубина х высота)	
10	Требуется ли выход из кабины в две противоположные стороны	
11	Наименование этажей, на которых предусматривается два выхода из кабины (указать отметки остановок)	
12	Ширина и высота дверного проема, мм	
13	Отделка кабины (обычная, твердопорошковое покрытие, улучшенная – указать что именно)	
14	Внутренние размеры шахты в мм (ширина х глубина)	
15.	Высота шахты от верхней остановки в чистоте (расстояние от отметки верхней остановки до наинизших частей перекрытия над шахтой) в мм	
16	Конструкция шахты (кирпичная, железобетонная, железолистовая)	
17	Расположение машинного помещения (вверху над шахтой или внизу, сбоку шахты) и его размеры (ширина х глубина х высота) в мм	
18	Сейсмичность в баллах (свыше 6-гибаллов указать)	
19	Напряжение сети питающей лифт (380 В)	
20	Станция управления (электронная, релейная)	
21	Система управления грузовым лифтом (внутренняя, наружная, смешанная)	
22	Этаж, с которого предусматривается управление лифтом (только при кнопочном наружном управлении)	
23	Указать число рядом расположенных лифтов и их скорости	
24	Срок поставки (год, квартал, месяц)	
25	Дополнительные сведения	

ПРИЛОЖЕНИЕ № 1

ОБЪЕМ ТЕХНИЧЕСКОЙ ДОКУМЕНТАЦИИ ДЛЯ ЗАКАЗА ЛИФТОВ

Одновременно с опросными листами направляется 1 экземпляр чертежей строительной части лифта, которые включают:

а) план шахты, машинного и блочного помещения с указанием их размеров; привязки шахты к машинному и блочному помещениям и выходных дверей в них;

б) два взаимно перпендикулярных размера по шахте (проему в лестничной клетке или межэтажных перекрытиях), приямку, машинному и блочному помещениям с указанием отметок остановок, высоты шахты, верхней остановки, глубины приямка, конструкции и толщины стен шахты, высоты машинного и блочного помещений;

в) при установке двух рядом расположенных пассажирских лифтов и более обязательно приложить план расположения лифтов на основном посадочном этаже.

ПРИМЕЧАНИЕ:

1. **чертежи должны быть привязаны к объекту и заверены подписью и печатью заказчика, допускающими их к производству работ;**
2. **исправления и дополнения в чертежах и опросных листах должны быть оговорены и заверены подписью и печатью заказчика.**

ЗАКАЗЧИК _____ _____

(подпись) **(фамилия руководителя)**

М.П.

«_____» _____2002г.

ТЕХНИЧЕСКИЕ ХАРАКТЕРИСТИКИ:

$u_н$	Типоразмер редуктора													
	РЧ – 25		**2ЧМ – 40**		**2ЧМ – 63**		**2ЧМ – 80**		**Ч–100, РЧ-100**		**Ч – 125**		**Ч – 160**	
	$M_{вых}$, Н м	W, кВт	$M_{вых}$, Н м	W, кВт	$M_{вых}$, Н м	W, кВт	$M_{вых}$, Н м	W, кВт	$M_{вых}$, Н м	W, кВт	$M_{вых}$, Н м	W, кВт	$M_{вых}$, Н м	W, кВт
6	10	0,06	-	-	-	-	-	-	-	-	-	-	-	-
8	-	-	28	0,64	105	2,40	210	4,72	380	8,0	659	13,9	1250	26,1
10	-	-		0,53	106	1,85	200	3.34	367	6,2	636	10,1	1153	19,5
12.5	10	0,06	26	0,40	93	1,30	190	2,9	374	5,1	626	8,5	1150	15,5
16	-	-	30	0,38	120	1,45	210	2,52	392	4.3	676	7,5	1390	15,0
20	-	-			110	1,10		1.90	389	3,5	653	5,8	1150	10,3
25	10	0,06	28	0,25	100	0,76	210	1,58	372	2,5	616	4,4	1110	8,0
31,5	-	-	36	0,23	130	0,89	260	1,63	400	2,9	800	4,9	1600	9,6
34	8	0,06	-	-	-	-	-	-	-	-	-	-	-	-
40	-	-	33	0.21	120	0.69	240	1,22	387	2,0	692	3.4	1244	6,2
50	-	-	31	0,17	110	0.57		0,99	389	1,6	640	2,6	1168	5,0
63	-	-	26		93	0,37	200	0,95	313	1,1	610	2,0	1033	3,5
80	-	-	-	-	83	0,27	170	0,50	292	0,9	525	1,5	1092	2,9

$u_н$ – номинальное передаточное число,

$M_{вых}$ – номинальный крутящий момент на выходном (тихоходном) валу:

W – расчетная мощность на входном (быстроходном валу) при частоте вращения 1500 об/мин

Условное обозначение редуктора при заказе:

Редуктор 2ЧМ – 63 – 20 – 51 – 2 – 1 – 2 У2 – С

2ЧМ – тип редуктора;

63 – межосевое расстояние, мм;

20 – номинальное передаточное число ($u_н$);

51 – вариант сборки;

2 – вариант расположения червячной пары;

1 – вариант крепления;

2 – категория точности редуктора;

У2 – климатическое исполнение и категория размещения;

С – заправка смазкой «Трансол – 100».

Примечание. В редукторах с вариантом сборки 56 выходной вал может быть двух модификаций: шлицевой, либо со шпоночным пазом. При заказе редуктора второй модификации (шпоночный паз) обозначение должно выглядеть так: **Редуктор 2ЧМ-63-20-56-Шп-2-1-2-У2-С.**

Габаритные и присоединительные размеры

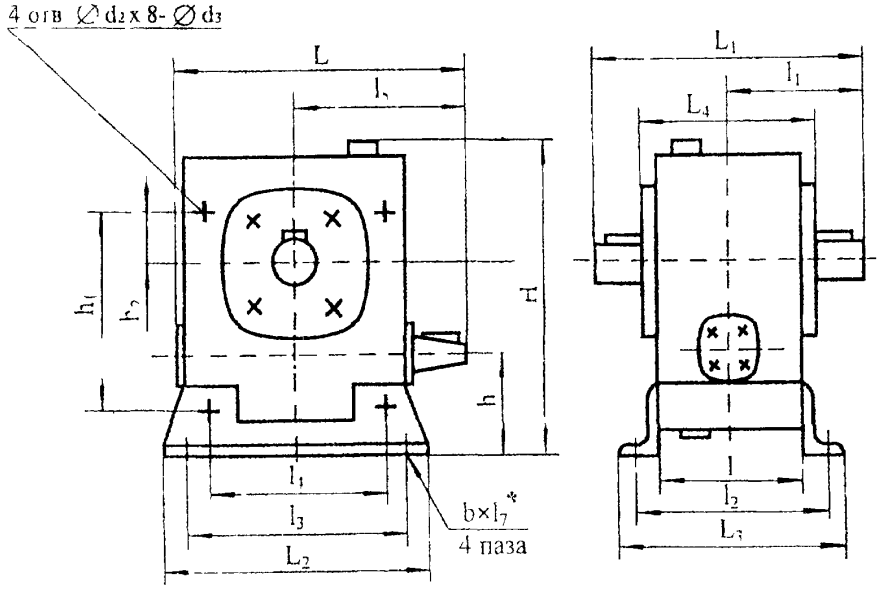

Размеры, мм	Типоразмер редукторов							
	РЧ 25	2ЧМ 40	2ЧМ-63	2ЧМ 80	Ч-100	РЧ-100	Ч 125	Ч 160
L	113	175	235	279	373	428	437	551
L_1	116	180	200	250	450		460	560
L_2	60		220	260	240	245	275	350
L_3	80	164	197	212	175	176	230	280
L_4	70	120	145	164	-	-	-	-
l	68	100	125	140	-	-	-	-
l_1	58	90	100	125	225	225	250	280
l_2	66	140	165	185	140		190	230
l_3	45	150	180	225	200		230	300
l_4	-	105	150	180	-	-	-	-
l_5	68	100	135	160	225	225	261	345
l_7		-	20			-	-	-
H	95	180	225	267	312	345	396	500
h	27	72	82	92	100	-	111	140
h_1	-	105	150	180	-	-	-	-
h_2	-	30	45	50	-	-	-	-
d	9	-	-	-	19			22
d_1	-	10,5		-	-		-	-
d_2	-	16		18	-	-	-	-
d_3	-	10,5	10,5	12,5	-	-	-	-
B	4	14		16	8			
Масса, кг	1,2	6,3	12,3	18,6	57,3	59,0	88,5	157,4

Примечание * - Для редукторов типов РЧ-25, Ч-100, РЧ-100, Ч 125, Ч-160 читать как «b отверстий ∅ d»

Варианты конструктивных исполнений редукторов

Варианты расположения червячной пары

2ЧМ-40,2ЧМ-63,2ЧМ-80, РЧ-100

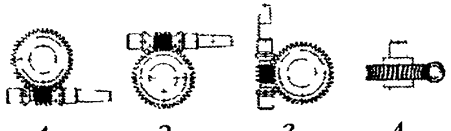

1 2 3 4

Ч-100,Ч125,Ч-160

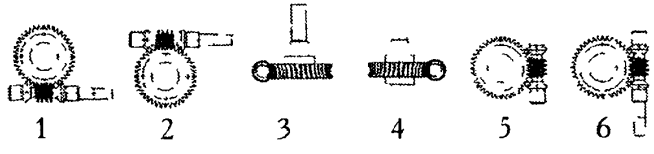

1 2 3 4 5 6

Способ крепления (только для редукторов 2ЧМ-40 2ЧМ-63 2ЧМ-80):
1 – сборка без опорных лап. **2** –сборка с опорными лапами

Варианты сборки

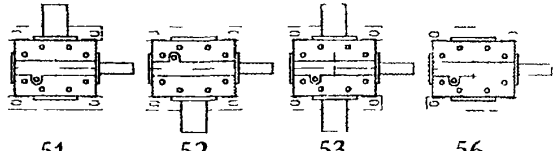

51 52 53 56

Редукторы РЧ-25 с вариантом сборки 56 не выпускаются

Размеры входного вала

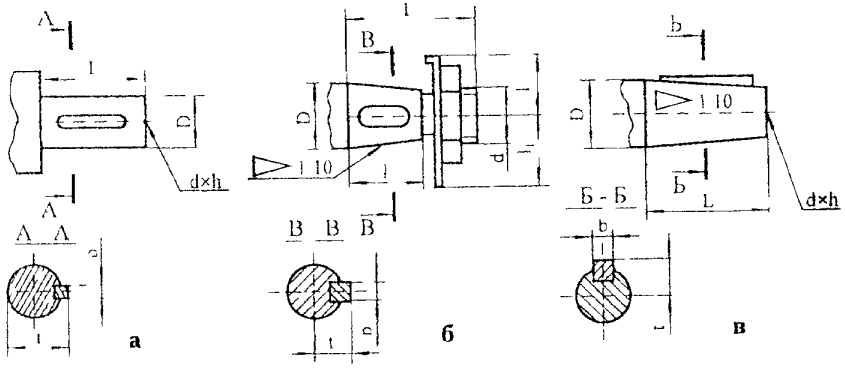

Типоразмер	Рис.	Размеры, мм								
		L	l	l_1	l_2	b	t	D	d	h
РЧ 25	а	20	-	-	-	3	9,20	8	М4	12
2ЧМ 40	в	28		-			8,50	16	М	15
2ЧМ 63	в	36	-		-	4	11 60	22	М8	20
2ЧМ-80	в	42	-		-	5	13,45	25		
РЧ-100	а	80	-	-	-	10	35,00	32	М10	20
	б		58	-	-	6	17,05		М20х ,5	
Ч-100 Ч-125	а		-	-	-	10	35,00			-
	б		58	24	18	6	17,05		М20х1,5	-
Ч-160	а	110	-	-	-	12	43,00	40		-
	б		82	28	20	10	20,95		М24х2,0	-

Размеры выходного вала

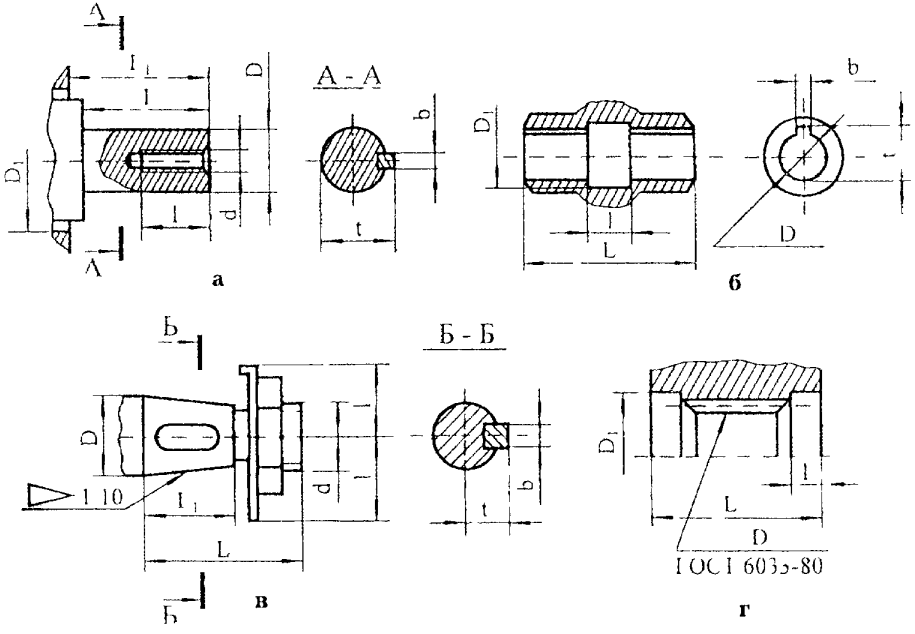

Типоразмер	Рис	Размеры, мм								
		D	D_1	d	L	L_1	l	H	b	t
РЧ-25	а	12	-	М4	22		12	-	4	1 3,50
2ЧМ-40	а	18	60	М5	28	30	15	-	6	2 0,50
	б	18Н8	25	-	112	-	28	-	6	2 0,80
	г	22хН8х1,5х11Н	23	-		-	20	-	-	-
2ЧМ-63	а	28	70	М8	42	27 5	20		8	3 1,00
	б	26Н8	35	-	108			-	8	2 9,30
	г	32хН8х1,5х11Н	33	-				-		
2ЧМ-80	а	35	90	М8	58	43		-	10	3 7 50
	б	35Н8	44	-	116		24	-	10	3 8,30
	г	40хН8х1,5х11Н	41	-		-	25	-	-	-
РЧ-100	а	45	-	М16	110	-	30	-	14	4 8,50
	б	40Н8	-	-	185	-	85	-	12	4 3,30
	в	45	-	М30х2	110	82	-	-		2 3,45
Ч-100	а		-	М10		-	25	-	14	4 8,5
	в		-	М30х2		82	32	25	12	2 3,45
	г	45хН8х2х11Н	46	-	205		57,5		-	-
Ч-125	а	55		М20	110		30	-	16	5 9,00
	в		-	М36х3		82	38	30	14	2 8,95
	г	55хН8х2,5х11Н	60	-	230	-	60	-	-	-
Ч-160	а	70			140		-	-	20	7 4,50
	в		-	М48х3		105	50	40	18	3 6,33
	г	70хН8х2 5х11Н	72	-	275		72,5	-		-

а - цилиндрический вал
б - полый вал со шпоночным пазом
в - конический вал с наружной резьбой
г - полый шлицевой вал

ЗАВОД-ИЗГОТОВИТЕЛЬ – АООТ «Завод Редуктор», г.Санкт-Петербург

2. Редуктор червячный одноступенчатый универсальный Ч – 40.

ТЕХНИЧЕСКИЕ УСЛОВИЯ: УГБИ.303160.003 ТУ.

ТЕХНИЧЕСКИЕ ХАРАКТЕРИСТИКИ:

Межосевое расстояние, мм	40								
Ном. частота вращения входного вала, об/мин	1400								
Номинальное передаточное число	8	10	15	20	25	30	40	50	60
Номинальный крутящий момент на вых. валу, Н м	40	40	40	39	38	45	41	39	36
Подводимая расчетная мощность на вх. валу, КВт	0,90	0,69	0,48	0,37	0,30	0,30	0,23	0,18	0,15
КПД, не менее	0,88	0,87	0,82	0,78	0,74	0,70	0,65	0,60	0,56
Масса, кг, неболее	3,5								
Цена без НДС (01.12.2001г.), руб.	3300								

Габаритные и присоединительные размеры

Варианты сборки 51, 52 (53). Вариант крепления 1. Вариант расположения червячной пары 1.

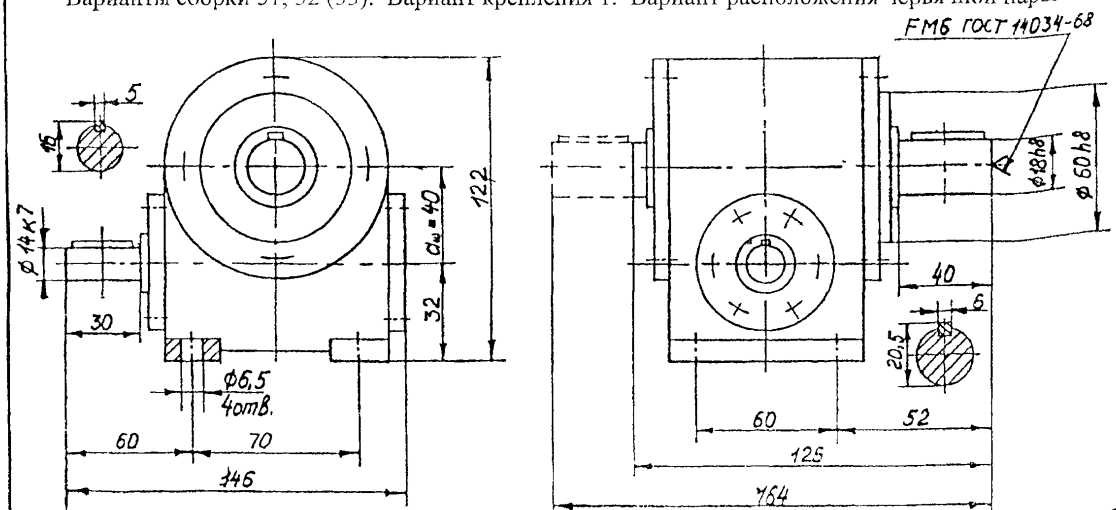

Варианты сборки

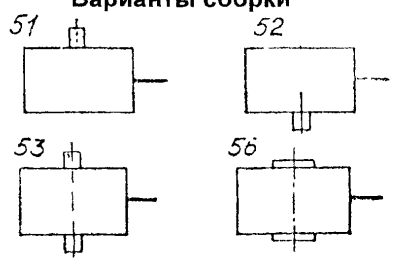

Варианты крепления

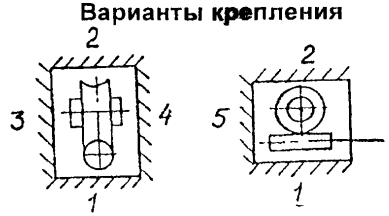

Варианты расположения червячной пары

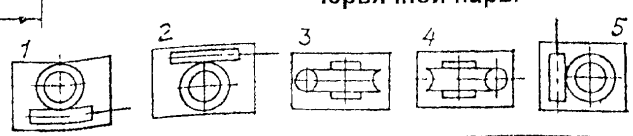

ЗАВОД-ИЗГОТОВИТЕЛЬ - ОАО «Редуктор» г.Барыш

3. Редуктор червячный одноступенчатый универсальный 1Ч – 63А.

ТЕХНИЧЕСКИЕ УСЛОВИЯ: ТУ 2-056-238-86.

ТЕХНИЧЕСКАЯ ХАРАКТЕРИСТИКА:

Межосевое расстояние, мм		63									
Ном. частота вращения вх. вала, об/мин		1500									
Ном. передаточное число		8,0	10,0	12,5	16,0	20,0	25,0	31,5	40,0	50,0	63,0	80,0
Номинальный крутящий момент на выходном валу, Н·м	ПВ≤63%	160	132	132	160	140	132	200	170	140	106	100
	ПВ≤63%	130	130	120	130	130	120	130	130	125	110	106
КПД при непрерывном режиме		0,87	0,86	0,85	0,82	0,80	0,78	0,69	0,67	0,63	0,56	0,54
Масса для вариантов сборки, кг:	51, 52/ 53/ 56	12 / 16 / 15										
Цена без НДС (01.12.2001г.), руб		2650										

ПВ% - продолжительность включения по ГОСТ 183-74.

Пример записи при заказе:
1Ч-63А-32-51-11-1-У3, где

1Ч – порядковый номер и тип редуктора;
63 – межосевое расстояние, мм;
32 – передаточное число;
51 – вариант сборки по ГОСТ 20373;
1 – вариант крепления редуктора;
1 – вариант расположения червячной пары;
1 – категория точности передачи редуктора;
У3 – климатическое исполнение и категория размещения.

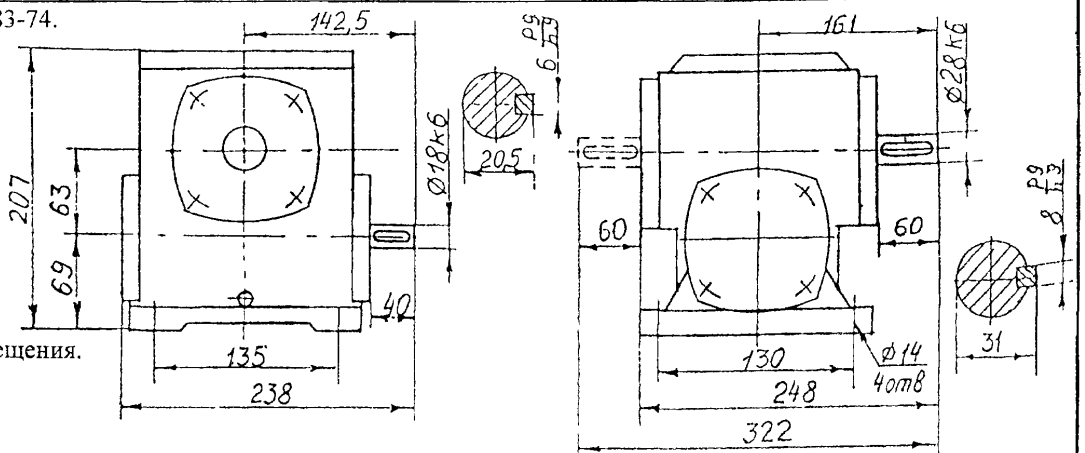

Варианты расположения червячной пары

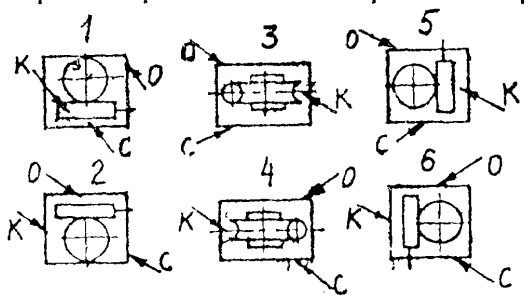

Варианты сборки

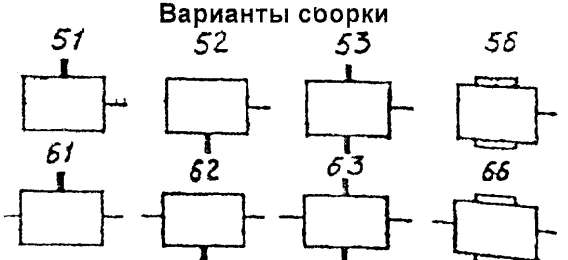

Варианты сборки 61, 62, 63, 66 изготавливаются по заказу потребителя

Вариант крепления

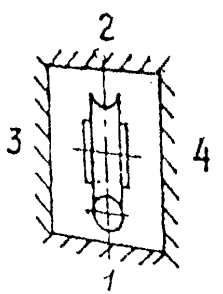

С – сливная пробка. **О** – отдушина;
К – контрольная пробка уровня масла

ЗАВОД ИЗГОТОВИТЕЛЬ – ОАО «Редуктор», г. Барыш

4. Редуктор червячный одноступенчатый универсальный 5Ч – 80.

ТЕХНИЧЕСКИЕ УСЛОВИЯ: ТУ 2-056-0224821-313-95.

ТЕХНИЧЕСКАЯ ХАРАКТЕРИСТИКА:

Межосевое расстояние, мм		80											
Ном. частота вращения вх вала, об/мин		1500											
Ном. передаточное число		8,0	10,0	12,5	16,0	20,0	25,0	31,5	40,0	50,0	63,0	80,0
Номинальный крутящий момент на выходном валу, Нм	ПВ=40%	290	260	270	300	270	270	360	270	285	260	240
	ПВ=100%	212	190	195	218	195	195	260	195	206	190	175
КПД, %		91	90	89	86	84	83	78	73	71	64	61
Цена без НДС (01.12.2001г.), руб		38500											

ПВ% - продолжительность включения по ГОСТ 183-74

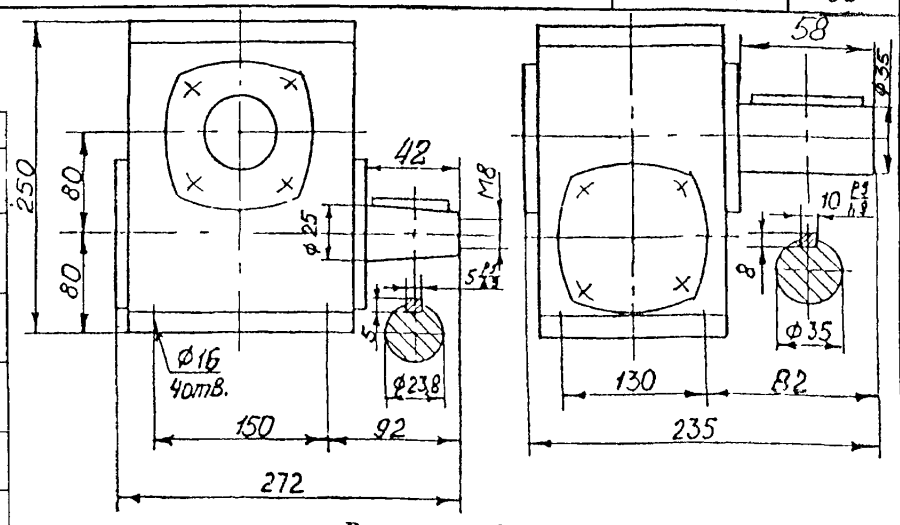

Варианты сборки:

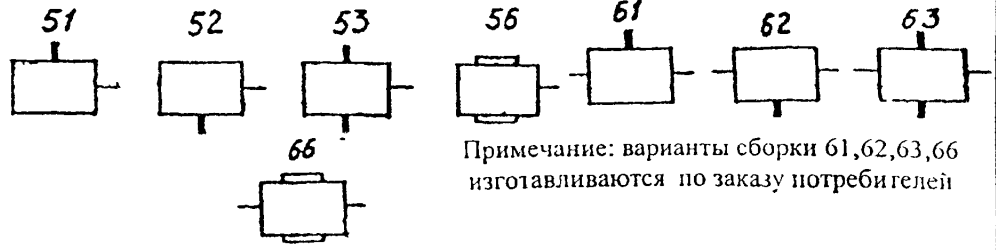

Примечание: варианты сборки 61,62,63,66 изготавливаются по заказу потребителей

Варианты расположения червячной пары в пространстве:

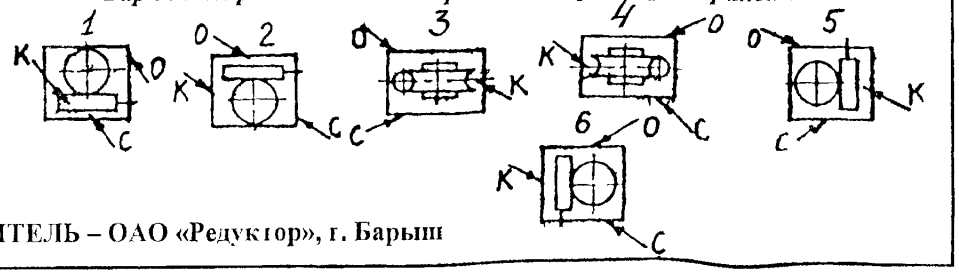

Пример записи при заказе: 5Ч-80-32-51-11-14-1-У3, где

5Ч – порядковый номер и тип редуктора;

80 – межосевое расстояние, мм,

32 – передаточное число:

51 – вариант сборки по ГОСТ 20373,

1 – вариант крепления редуктора:

1 – вариант расположения червячной пары;

1 – вариант исполнения конца быстроходного вала – 1 – тип 2 исп 1 ГОСТ 12081.

4 – вариант исполнения конца тихоходного вала – 4 – исп.2 ГОСТ 12080:

1 – категория точности передачи редуктора,

У3 – климатическое исполнение и категория размещения

ЗАВОД ИЗГОТОВИТЕЛЬ – ОАО «Редуктор», г. Барыш

5. Редуктор червячный одноступенчатый универсальный 5Ч – 100.

Лист 1 / Листов 1 — 67

ТЕХНИЧЕСКИЕ УСЛОВИЯ: ТУ 2-056-0224821-313-95.

ТЕХНИЧЕСКАЯ ХАРАКТЕРИСТИКА:

Межосевое расстояние мм		100									
Ном. частота вращения вх. вала, об/мин		1500									
Передаточное число		8,0	10,0	12,5	16,0	20,0	25,0	31,5	40,0	50,0	63,0	80,0
Номинальный крутящий момент на выходном валу Н·м	ПВ=40%	540	525	540	540	525	525	577	540	540	440	420
	ПВ=100%	387	375	387	387	375	375	412	387	387	315	300
КПД, %		92	91	90	88	86	85	79	75	74	66	65
Корректир. уровень звуковой мощности, ДБА		80										
Масса, кг		39										
Цена без НДС (01.12.2001г.), руб		5280										

ПВ% - продолжительность включения по ГОСТ 183-74

Пример записи при заказе:
5Ч-100-32-51-11-22-1-У3, где
5Ч – порядковый номер и тип редуктора;
100 – межосевое расстояние, мм,
32 – передаточное число,
51 – вариант сборки по 1 ОСТ 20373,
1 – вариант крепления редуктора,
1 – вариант расположения червячной пары,
2 – вариант исполнения конца быстроходного вала – «2» – тип 2 исп 1 ГОСТ 12081,
2 – вариант исполнения конца тихоходного вала «1» – тип 2 исп 1 ГОСТ 12080
«2» тип1 исп.1 ГОСТ 12081,
1 – категория точности передачи редуктора,
У3 – климатическое исполнение и категория размещения

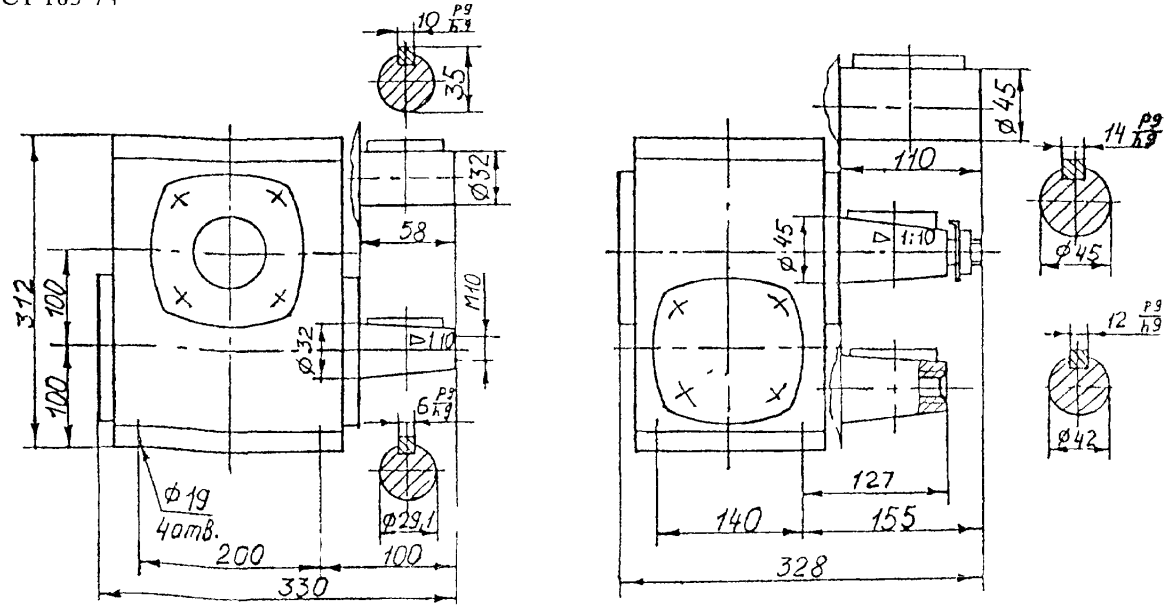

Редуктор имеет вариантов сборки, 4 варианта крепления и 6 вариантов расположения червячной пары в пространстве (схемы см. выше редуктор 1Ч-63)

ЗАВОД ИЗГОТОВИТЕЛЬ – ОАО «Редуктор», г. Барыш

6. Редуктор червячный одноступенчатый универсальный 5Ч – 125.

Лист 1 / Листов 1 — 68

ТЕХНИЧЕСКИЕ УСЛОВИЯ: ТУ 2-056-0224821-313-95.

ТЕХНИЧЕСКАЯ ХАРАКТЕРИСТИКА:

Межосевое расстояние, мм		125									
Ном. частота вращения вх. вала, об/мин		1500									
Передаточное число		8,0	10,0	12,5	16,0	20,0	25,0	31,5	40,0	50,0	63,0	80,0
Номинальный крутящий момент на выходном валу, Н·м	ПВ=40%	925	900		950	925	875	1150	900	925	875	750
	ПВ=100%	650	630		670	650	615	800	690	650	615	530
КПД при непрерывном режиме с ПВ=100%, %		93	92	91	88	87	85	80	78	75	72	66
Корректир. уровень звуковой мощности, ДБА		82										
Масса для вариантов сборки, кг 51, 52		70										
53		73										
56		68										
Цена без НДС (01.12.2001г.), руб		6810										

ПВ% - продолжительность включения по ГОСТ 183-74

Пример записи при заказе:
5Ч-125-32-51-11-12-1-У3, где
5Ч – порядковый номер и тип редуктора,
125 – межосевое расстояние, мм.
32 – передаточное число,
51 – вариант сборки по ГОСТ 20373;
1 – вариант крепления редуктора;
1 – вариант расположения червячной пары,
1 – вариант исполнения конца быстроходного вала «1» - тип 2 исп 1 ГОСТ 12081,
2 – вариант исполнения конца тихоходного вала «2» – тип 1 исп 1 ГОСТ 12081:
1 – категория точности передачи редуктора.
У3 – климатическое исполнение и категория размещения

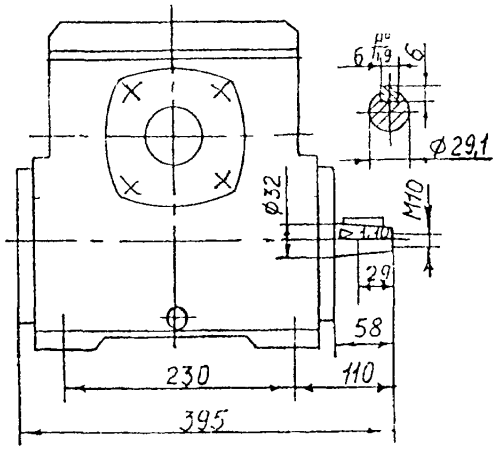

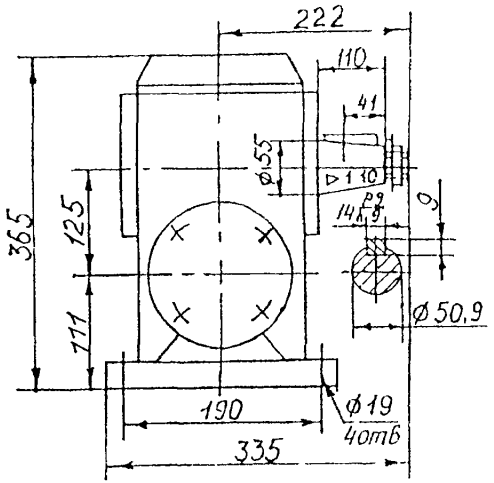

Редуктор имеет вариантов сборки, 4 варианта крепления и 6 вариантов расположения червячной пары в пространстве (схемы см. выше редуктор 1Ч-63)

ЗАВОД ИЗГОТОВИТЕЛЬ – ОАО «Редуктор», г. Барыш

7. Редуктор червячный одноступенчатый универсальный 1Ч – 160.

ТЕХНИЧЕСКИЕ УСЛОВИЯ: ТУ 2-056-238-86.

ТЕХНИЧЕСКАЯ ХАРАКТЕРИСТИКА:

Межосевое расстояние, мм		160									
Ном. частота вращения вх. вала, об/мин		1500									
Передаточное число		8,0	10,0	12,5	16,0	20,0	25,0	31,5	40,0	50,0	63,0	80,0
Номинальный крутящий момент на выходном валу, Нм	ПВ=63%	1700	1700	1600	2000	1800	2000	2360	2000	1800	1700	1600
	ПВ<63%	2000	1900	1800	2360	2000	2000	2650	2240	2000	1900	1600
КПД при непрерывном режиме с ПВ=100%,		0,94	0,93	0,92	0,90	0,87	0,86	0,83	0,79	0,75	0,74	0,71
Корректир. уровень звуковой мощности ДБА		89										
Масса для вариантов сборки, кг 51, 52		112										
53		115										
56		110										
Цена без НДС (01.12.2001г.), руб		10860										

ПВ% - продолжительность включения по ГОСТ 183-74

Пример записи при заказе:
1Ч-160-32-51-11-12-1-У3, где
1Ч – порядковый номер и тип редуктора;
160 – межосевое расстояние, мм,
32 – передаточное число,
51 – вариант сборки по ГОСТ 20373,
1 – вариант крепления редуктора,
1 – вариант расположения червячной пары,
1 – вариант исполнения конца быстроходного вала – тип 2 исп 1 ГОСТ 12081,
2 – вариант исполнения конца тихоходного вала 2» – тип 1 исп 1 ГОСТ 12081,
1 – категория точности передачи редуктора,
У3 – климатическое исполнение и категория размещения

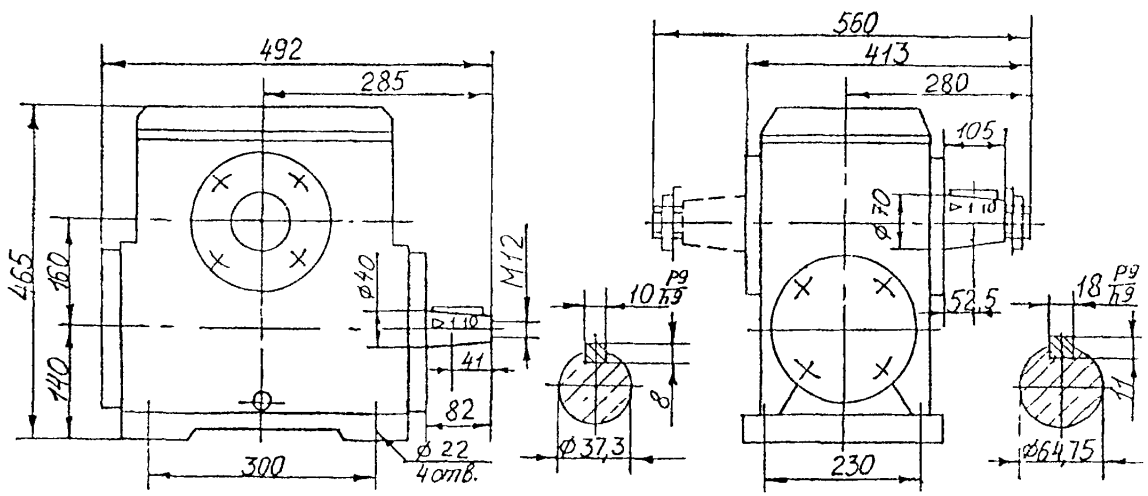

Редуктор имеет вариантов сборки, 4 варианта крепления и 6 вариантов расположения червячной пары в пространстве (схемы см. выше редуктор 1Ч-63)

ЗАВОД ИЗГОТОВИТЕЛЬ – ОАО «Редуктор», г. Барыш

ТЕХНИЧЕСКИЕ ХАРАКТЕРИСТИКИ:

$u_н$	Типоразмер редуктора													
	2Ч-40/63М		**2Ч-40/80М**		**2Ч-40/100**		**2Ч-63/100М**		**2Ч-63/125**		**2Ч-63/160**		**2Ч-80/160**	
	$M_{вых}$, Н м	W, кВт	$M_{вых}$, Н м	W, кВт	$M_{вых}$, Н м	W, кВт	$M_{вых}$, Н м	W, кВт	$M_{вых}$, Н м	W, кВт	$M_{вых}$, Н м	W, кВт	$M_{вых}$, Н м	W, кВт
160	160	0,26	230	0,36	-	-	450	0.62	800	1,10	-	-	1800	2,33
200	165	0,22	230	0,31	-	-	450	0,52	650	0,74	-	-	1250	1,27
250	165	0,19	230	0,25	-	-	450	0,44	820	0,89	-	-	2000	2,05
320	170	0,17	240	0,22	-	-	-	-	820	0,62	-	-	2000	1,66
400	175	0,15	250	0,19	-	-	450	0,30	650	0,44	-	-	2000	1,38
500	165	0,12	250	0,17	-	-	-	-	650	0,37	-	-	1400	0,68
630	150	0,08	210	0,12	450	0,22	-	-	650	0,30	1300	0,57	-	-
800	120	0,06	220	0,10	450	0,19	-	-	650	0,25	1400	0,51	-	-
1000	175	0,07	280	0,11	450	0,16	-	-	800	0,26	1350	0,44	-	-
1250	155	0,06	300	0,10	390	0,12	-	-	800	0,22	1800	0,51	-	-
1600	130	0,04	260	0,07	390	0,09	-	-	850	0,23	1600	0,40	-	-
2000	180	0,04	350	0,07	530	0,12	-	-	850	0,20	1400	0,29	-	-
2500	160	0,03	320	0,06	450	0.09	-	-	850	0,16	1400	0,25	-	-

Редуктор 2РЧ-25/40

$u_н$	$M_{вых}$, Н м	W, КВт	$u_н$	$M_{вых}$, Н м	W, кВт	$u_н$	$M_{вых}$, Н м	W, кВт
75	30	97	378	36	39	850	31	19
96	36	87	384	36	38	960	33	22
120	33	78	425	26	25	1071	36	19
150	31	61	480	33	31	1200	31	18
189	36	61	544	30	24	1360	33	16
240	33	51	600	30	24	1512	26	12
272	31	42	680	30	21	1700	31	14
300	31	41	756	36	25	2142	26	9
340	33	38						

$u_н$ - номинальное передаточное число; $M_{вых}$ – ном. крутящий момент на вых. (тихоходном) валу: **W –** расчетная мощность на входном (быстроходном валу) при частоте вращения 1500 об/мин.

Габаритные и присоединительные размеры

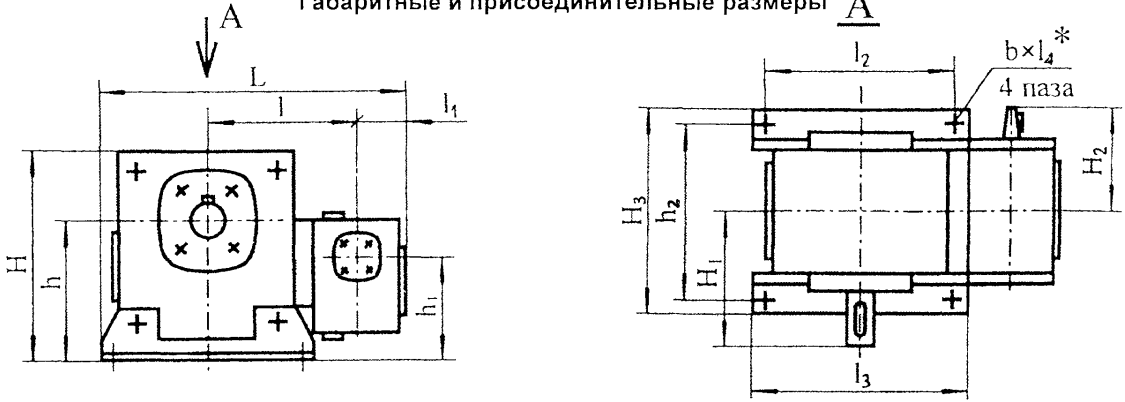

Примечание: * - Для редукторов с межосевым расстоянием тихоходной ступени не более 80 мм читать как «b отверстий O d».

Размеры , мм	Типоразмер редуктора							
	2РЧ-25/40	**2Ч-40/63М**	**2Ч-40/80М**	**2Ч-40/100**	**2Ч-63/100М**	**2Ч-63/125**	**2Ч-63/160**	**2Ч-80/160**
L	236	353	371	440	460	500	510	585
l	106	183	181	208	227	251	250	290
l_1	40	60			72,5			82
l_2	150	180	225	200		230	300	
l_3	180	220	260	245		275	350	
l_4	20			-	-	-	-	-
H	180	225	267	345		396	500	
H_1	90	100	125	225		230	280	
H_2	68	100		135			160	
H_3	164	197	212	176		230	280	
h	112	145	172	200		236	300	
h_1	97	122	132	140	163	174	203	220
h_2	140	165	185	140		190	230	
d	-	-	-	19			22	
b	14		16	8				
Масса, кг	7,8	20,5	26,7	64,0	67,5	103,5	170,0	186.5

Примеры условного обозначения:

Редуктор 2Ч-63/100М-200-12—21-Ц-У2-С

2Ч – тип редуктора,
63 – межосевое расстояние 1-й ступени, мм,
100 – межосевое расстояние 2-и ступени, мм,
200 – номинальное передаточное число (U_1),
12 – вариант сборки,
21 – вариант расположения червячной пары,
Ц – цилиндрический конец выходного вала,
У2 – климатическое исполнение и категория размещения;
С – заправка смазкой «Грансол-100»

Тот редуктор с коническим выходным валом
Редуктор 2Ч-63/100М-200-12-21-У2-С.

Редуктор 2Ч-40/80М-200-16-2-У2-С

2Ч – тип редуктора,
40 – межосевое расстояние 1-й ступени, мм,
80 – межосевое расстояние 2-й ступени, мм,
200 – номинальное передаточное число ($U_н$),
16 – вариант сборки,
2 – вариант крепления,
Ц – цилиндрический конец выходного вала,
У2 – климатическое исполнение и категория размещения;
С – заправка смазкой «Грансол-100»

Тот же вариант сборки 16 (полый выходной вал), но со шпоночным пазом **Редуктор 2Ч-40/80М-200-16-Шп-2-У2-С.**

Обозначение «Шп» используется только при заказе редукторов с полым выходным валом тихоходной ступени

Варианты конструктивных исполнений двухступенчатых редукторов

Варианты расположения червячной пары

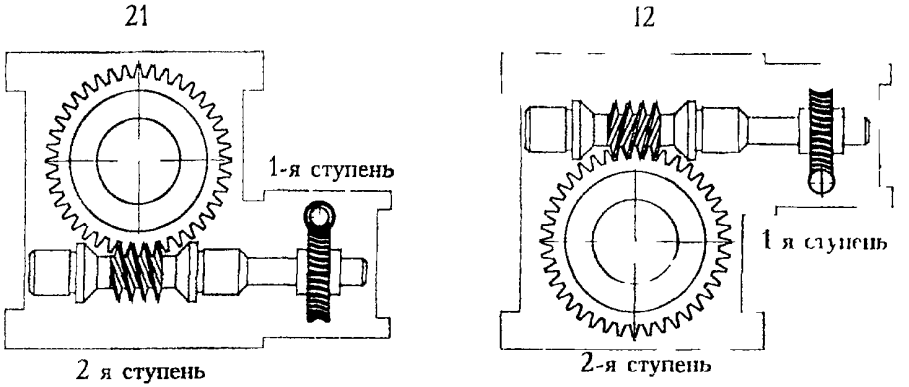

Варианты сборки

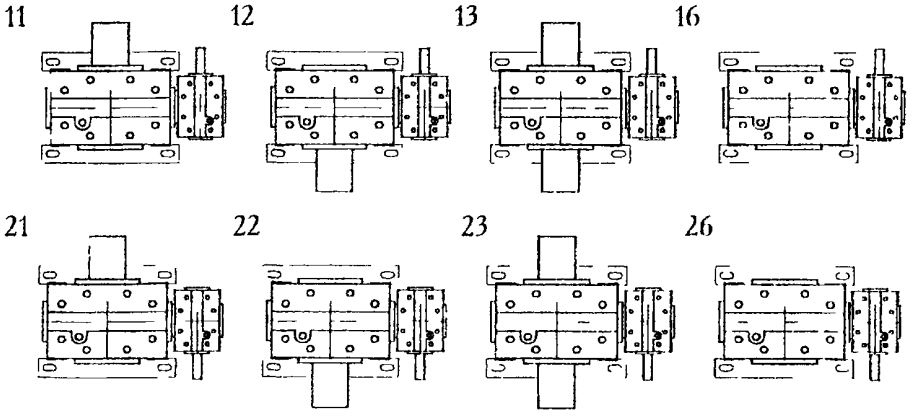

Способ крепления

(Только для редукторов 2РЧ 25/40 2Ч 40/63М 2Ч 40/80)

1 сборка безопорных лап
2 - сборка с опорными лапами

Размеры входного или выходного вала двухступенчатого редуктора соответствуют валу одноступенчатого редуктора установленного в данную (быстроходную или тихоходную) ступень

9. Редуктор червячный двухступенчатый универсальный 5Ч2-125

Лист 1 / Листов 1 — 73

ТЕХНИЧЕСКИЕ ХАРАКТЕРИСТИКИ:

Передаточное число		100	125	160	200	250	400	630	1000	1600	2500	4000
Ном. частота вращения вх. вала, об/мин		1500										
Ном. крутящий момент на вых. валу, Н·м	ПВ=100%	1000						1250				1000
	ПВ=40%	1200			1250			1600				1200
КПД, %, не менее		75	74	70	67	65	56	50	42	32	25	20
Корректир. уровень звуковой мощности, ДБА, не более		82										
Масса, кг		90										
Цена без НДС (01.12.2001г.) руб		9600										

Примечание 1 ПВ% - продолжительность включения по ГОСТ 183

2 Номинальный крутящий момент указан для нормальной, спокойной нагрузки

Редуктор имеет 4 варианта сборок, 4 варианта крепления, 6 вариантов расположения червячной пары II ступени (тихоходной), 8 вариантов расположения червячной пары I ступени (быстроходной)

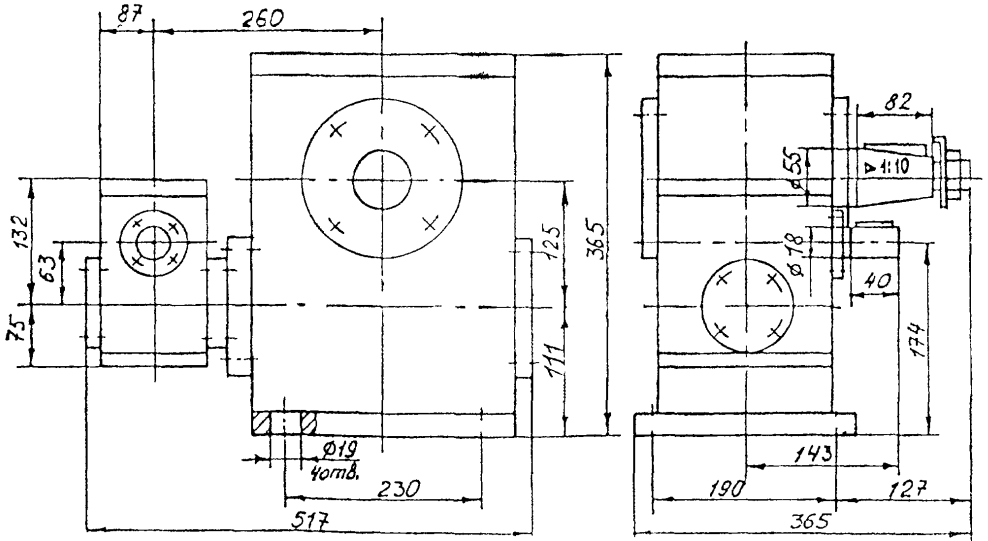

ЗАВОД-ИЗГОТОВИТЕЛЬ - ОАО «Редуктор» г.Барыш

I0. Редуктор червячный двухступенчатый универсальный 1Ч2-160

ТЕХНИЧЕСКИЕ ХАРАКТЕРИСТИКИ:

Передаточное число		100	125	160	200	250	400	630	1000	1600	2500	4000
Ном. частота вращения вх. вала, об/мин		1500										
Ном. крутящий момент на вых валу, Н м	ПВ>63%	2500	3150	3150	3550	3550	3550	4000	4000	4000	3550	2800
	ПВ=40%	3500	4200	3150	3550	4100	4600	4600	5150	5300	5450	4000
КПД, %, (при ПВ>63%)		77	74	73	68	65	60	55	50	35	30	22
Корректир. уровень звуковой мощности, ДБА, не более		83										
Масса, кг: 51 52		142										
53		145										
56		140										
Цена без НДС (01.12.2001г.), руб		14870										

Примечание: 1.ПВ% - продолжительность включения по ГОСТ 183.

Редуктор имеет 4 варианта сборок, 6 варианта крепления, 6 вариантов расположения червячной пары II ступени (тихоходной), 8 вариантов расположения червячной пары I ступени (быстроходной).

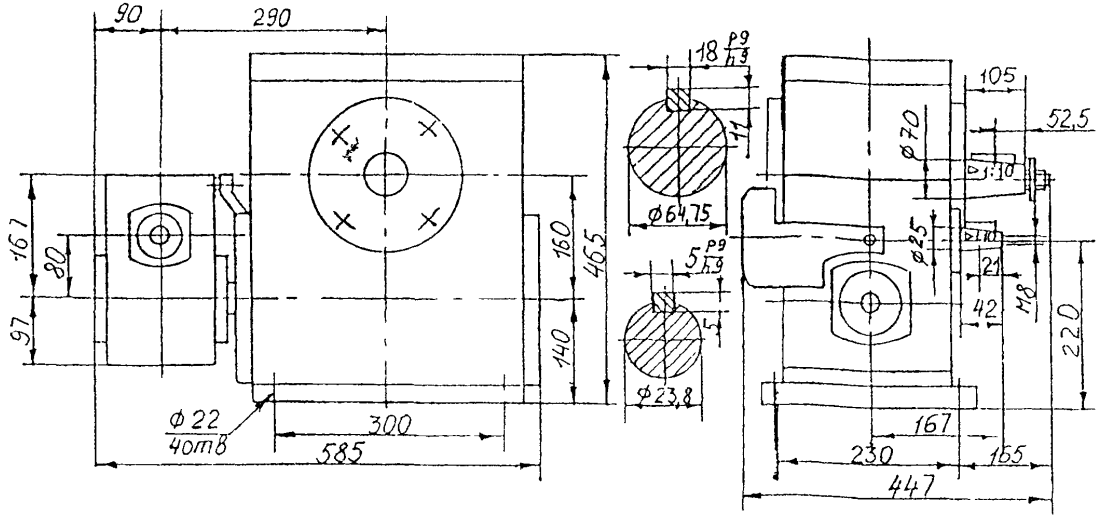

ЗАВОД-ИЗГОТОВИТЕЛЬ - ОАО **«Редуктор»** г.Барыш

№ п/п	Наименование оборудования изделия	Тип, марка. Код ОКП	ГОСТ или ТУ	Завод-изготовитель	Межосевое расстояние, мм	Передаточное число	Крутящий момент на вых валу, Н м	Подводимая расчетная мощность, кВт	Габаритные размеры, мм	Масса, кг	Цена без НДС на 1.12.01г.
11.	**Редуктор цилиндрический одноступенчатый**	**1ЦУ-100**		АООТ «Завод Редуктор», г.Санкт-Петербург	100	2 … 6,3	315	Частота вращения вых. вала, об/мин – 240 .. 715			7970
12.	«	**1ЦУ-160**		«	160	2 .. 6,3	1250	то же			8390
13.	«	**1ЦУ-200**		«	200	2 … 6,3	2500	«			22720
14.	«	**1ЦУ-250**		«	250	2 … 6,3	5000	«			28175
15.	**Редуктор цилиндрический двухступенчатый**	1Ц2У-100		«	100	8 .. 40	315	36 … 1,2	386x145x225	20	5290
16.	То же	1Ц2У-125		«	125	8 … 40	630	12,4 … 2,4	440x165x270	32	7315
17.	«	1Ц2У-160		«	160	8 … 40	1250	25 … 5,0	545x195x335	57/95	13080
18.	«	1Ц2У-200		«	200	8 … 40	2500	50 … 10	670x230x420	170	15600
19.	«	1Ц2У-250		«	250	8 … 40	5000	100 .. 20	825x280x515	320	28240
20.	«	РМ-250		«	250	8 … 50	227…287	5,6 … 0,8	540x230x310	85	30120
21.	«	РМ-350		«	350	8 … 50	550…660	13,1…1,9	710x290x400	145	42400
22.	«	РМ-500		«	500	8 … 50	1800. .1960	40 … 6,4	986x350x592	390	57290
23.	«	РМ-650		«	650	8 … 50	4410…4700	50 … 15,2	1278x470x697	830	71110
24.	«	РК-500		«	500	8 … 50	8500…9420	68 … 29.6	1640x580x875	1230	98495
25.	«	РК-600		«	600	8 . 50	4840…16400	87 .. 51,5	1900x660x965	2130	128955
26.	**Редуктор цилиндрический двухступенчатый**	РЦД-250		«	250	10. .40	420.. 500	7,8 . . 1,7	520x250x315	85	30125
27.	то же	РЦД-350		«	350	10…440	1000 1200	18,5…3.9	700x320x410	160	42395
28.	«	РЦД-400			400	10 ..40	1950. 2300	34,5 .. 7,7	800x360x510	287	56335

№ п/п	Наименование оборудования изделия	Тип, марка. Код ОКП	ГОСТ или ТУ	Завод-изготовитель	Межосевое расстояние, мм	Передаточное число	Крутящий момент на вых валу, Н м	Подводимая расчетная мощность, кВт	Габаритные размеры, мм	Масса, кг	Цена без НДС на 1 12.01г
29.	**Редуктор цилиндрический двухступенчатый с зацеплением Новикова**	**Ц2У-315Н**		АООТ «Завод Редуктор», г.Санкт-Петербург	315	8 ..50	8000...10000	160 ..25	1030x395x685	510	42310
30.	**то же**	**1Ц2У-355Н**		«	355	8...50	10000 ..14000	218...34	1160x435x740	730	42625
31.	«	**1Ц2У-400Н**		«	400	8...50	14000...20000	209 ..47	1300x475x835	940	53045
32.	«	**1Ц2Н-450**		«	450	8...50	25000...35000	334...108	1460x630x955	1530	100105
33.	«	**1Ц2Н-500**		«	500	8. .50	31500...50000	474...155	1650x700x1055	2100	120835
34.	**Редуктор цилиндрический трехступенчатый**	**1Ц3У-160**		«	160	31.5...200	1250	3,8 ..0,9	630x206x345	64/110	14180
35.	**то же**	**1Ц3У-200**		«	200	31,5...200	2500	7,6...1,8	775x243x425	190	17455
36.	«	**1Ц3У-250**		«	250	31,5. 200	5000	15,2 ..3,6	950x290x530	335	27195
37.	«	**Ц3У-315Н**		«	315	31,5...200	8000...10000	41...8	1135x395x685	580	44365
38	«	**1Ц3У-355М**		«	355	31,5...200	11200...14000	58...11	1260x435x740	760	50505
39.	«	**Ц3У-400Н**		«	400	31.5...200	16000...20000	82...16	1415x475x835	960	65580
40.	**Редуктор коническо-цилиндрический двухступенчатый**	**КЦ1-200**		«	200	6,3; 10; 14; 20; 28	460...530	12...3,1	900x300x435	**186**	36000
41.	**го же**	**КЦ1-250**		«	250	то же	1000 . 1400	30 ..6,0	1170x375x515	391	55880
42.	«	**КЦ1-300**		«	300	«	1100...2150	10...10	1274x450x607	474	63680
43.	«	**КЦ1-400**		«	400	«	3300 ..5000	87...22,5	1703x526x705	980	122620
44.	«	**КЦ1-500**		«	500	«	5700 ..9000	150...42	2085x630x877	1740	183840

45 . Редукторы серии 1Ц2С.

ТЕХНИЧЕСКИЕ ХАРАКТЕРИСТИКИ:

Типоразмер редуктора	Передаточное число	Макс. крутящий момент на вых. валу, Н м	Допускаемая радиальная консольная нагрузка, приложенная в середине посадочной части вала, Н		Макс частота вращения входного вала, об/мин	Масса, кг
			выходной	входной		
1Ц2С-63	10; 12,5; 16, 20: 25	180				
1Ц2С-80	8; 10; 12,5; 16; 20; 25	355				
1Ц2С-100	8; 10; 12.5, 16, 20, 25	630				
1Ц2С-125	8; 10, 12,5; 16; 20, 25;31,5	1250				

Пример условного обозначения:

1Ц2С-63-25-G110-Ц У3, где

1Ц2С тип редуктора;
63 – межосевое расстояние;
25 – передаточное число;
G110 – вариант исполнения по способу монтажа:
Ц –цилиндрический конец вала;
У2 – климатическое исполнение и категория размещения

Габаритные и присоединительные размеры

исполнение на лапах

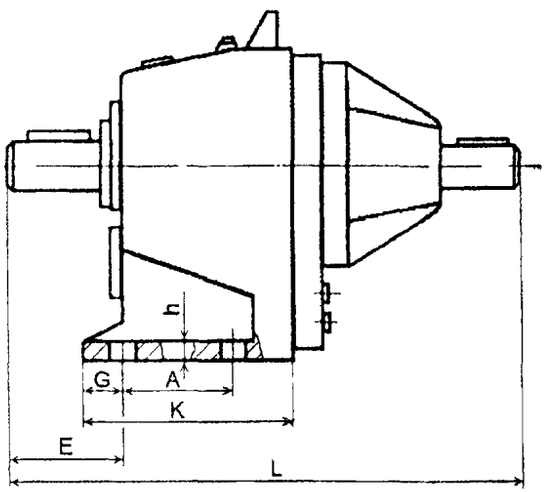

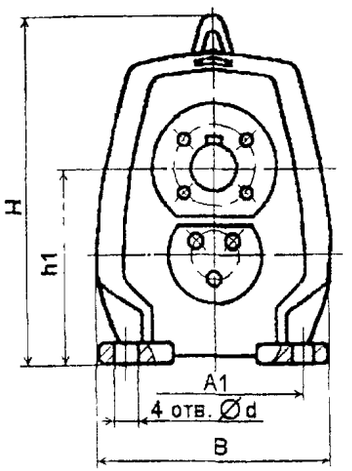

фланцевое исполнение

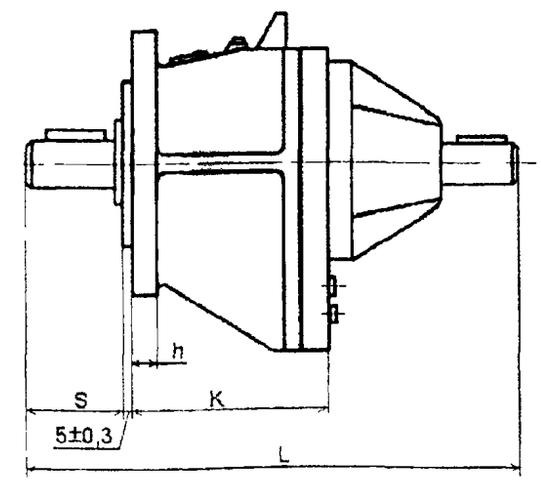

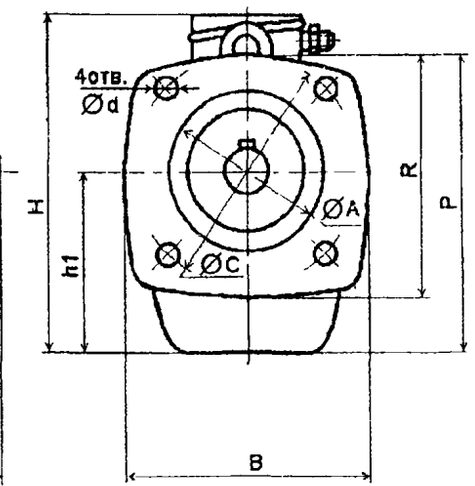

Тип	L	H	B	h1	A	A1	E	G	d	h	K	L	H	B	h1	A	C	R	P	d	h	K	S
1Ц2С-63	335	260	185	140	110	150	48	15	12	16	160	335	260	200	140	130js6	185	200	240	11	12	150	65
1Ц2С-80	385	300	225	170	115	180	75	22	15	18	175	385	300	250	170	180js6	240	250	293	14	14	170	85
1Ц2С-100	500	400	255	212	130	210	110	20	15	22	195	500	400	255	212	230js6	275	270	350	14	14	190	115
1Ц2С-125	530	485	330	265	160	280	105	25	19	28	235	530	485	360	260	300js6	350	360	440	18	20	235	115

Варианты исполнения валов редукторов

Конический

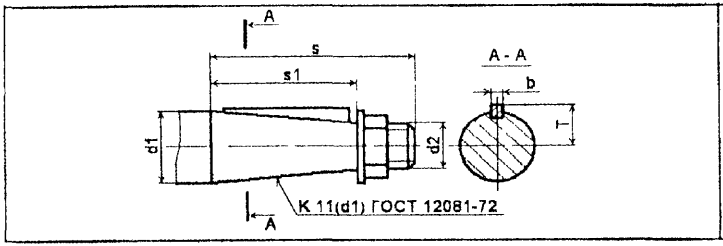

Цилиндрический

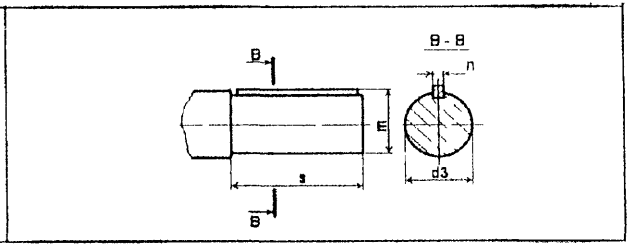

Выходной вал

1Ц2С-...	d1	d2	d3	s	s1	b	T	n	m
63	28	M16x1.5	28k6	60	42	5	14.9	8	31
80	35	M20x1.5	35k6	80	58	6	18.9	10	38
100	45	M30x1,5	45k6	110	82	12	23.45	14	48,5
125	55	M36x3	55k6	110	82	14	28.9	16	59

Входной вал

1Ц2С-...	d1	d2	d3	s	s1	b	T	n	m
63; 80	22	M12x1,25	22k6	36	22	4	11,6	6	24,5
100; 125	32	M20x1.5	32k6	58	36	6	17	10	35,5

Варианты исполнения редукторов по способу монтажа

1. Мотор-редукторы червячные одноступенчатые типа МРЧ

ТЕХНИЧЕСКИЕ ХАРАКТЕРИСТИКИ:

n, об/мин	$n_р$, об/мин		$U_р$	Тип мотор-редуктора													
				МРЧ-25			МРЧ-40М1			МРЧ-63М1			МРЧ-80М1			МРЧ-100М1		
				M Нм	W кВт	m, кг	M Нм	W кВт	m, кг	M Нм	W кВт	m, кг	M Нм	W кВт	m, кг	M Нм	W кВт	m, кг
223	89	268	6	1,7	0 09	4,2	-	-		-	-		-	-		-	-	
176	70	211	8	-	-	-	14	0 37	15	55	1,5	30	78	2,2	36 5	145	2,2	91
141	57	169	10	-	-	-	17	0,37	15	67	1,5	30	97	2,2	36,5	190	2.2	91
112	45	134	12,5	3.0	0 09	4,2	20	0,37	15	84	1,5	30	120	2,2	36,5	220	2 2	91
88	35	105	16	-	-	-	25	0,37	15	100	1.5	30	144	2.2	36,5	280	2.2	91
71	28	85	20	-	-	-	30	0.37	15	86	1,1	28	183	2,2	36,5	365	2,2	91
56	22	67	25	6,0	0.09	4,2	24	0,25	10	100	1 1	28	210	2,2	36,5	300	2,2	85
45	18	54	31,5	-	-	-	29	0,25	10	130	1,1	28	260	2,2	36,5	380	2,2	85
39	16	48	34	7,5	0,09	4,2	-	-	-	-	-	-	-	-	-	-	-	-
33	13	39	40	(9)	0,09	4,5	32	0,25	10	111	0,75	25	220	1,5	32	385	2 2	80
27	11	33	50	(10)	0,09	4,5	31	0,18	9	100	0,55	25	200	1,1	30	390	2,2	80
22	8,5	26	31,5	(10)	0,09	4,5	-	-	-	125	0,55	32	280	1,1	30	-	-	-
21	8,5	26	63	(10)	0,09	4 5	26	0,18	9	71	0.37	22	-	-	-	375	1 5	86
18	7	21	40	-	-	-	-		-	105	0,37	30	218	0,75	36,5	-	-	-
16	6,6	19	80	-	-	-	-	-	-	85	0,37	22	-	-	-	350	1.1	84
14	5,5	17	63	-	-	-	-	-	-	82	0.25	25	270	0,75	36,5	410	1.1	84
11	4,5	13,5	63	-	-	-	-	-	-	85	0.25	25	225	0,55	32	240	0,55	77
9	3,5	10,5	80	-	-	-	-	-	-	-	-	-	170	0,37	32	195	0,37	76

Примечание: *Мотор-редукторы изготавливаются основного исполнения (МРЧ-), исполнения со встроенным тормозом (МРЧ- -Е-.) и регулируемого исполнения (МРЧ- -Р-. .)*

n - номинальная частота вращения выходного вала, об/мин ,

$n_р$ – номинальная частота вращения выходного вала для регулируемого исполнения, об/мин,

$U_р$ – номинальное передаточное число редукторной части,

M – крутящий момент на выходном валу, Н м,

W – номинальная мощность двигателя, кВт,

m – масса, кг

ГАБАРИТНЫЕ И ПРИСОЕДИНИТЕЛЬНЫЕ РАЗМЕРЫ МОТОР-РЕДУКТОРОВ

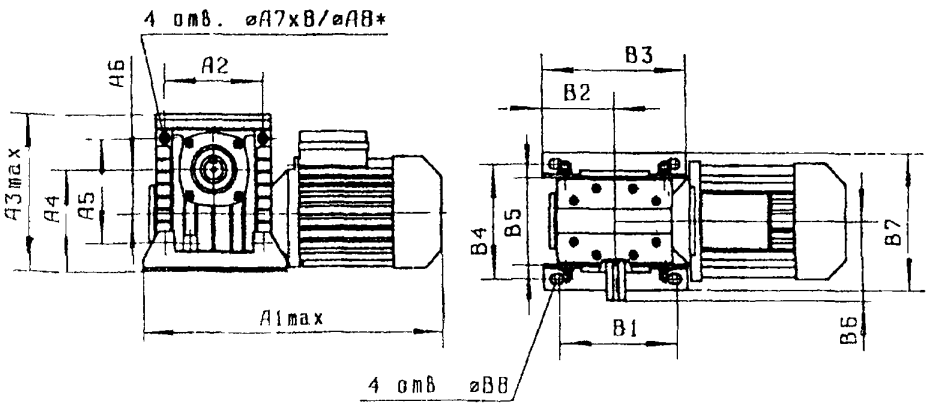

Тип мотор-редуктора	Размеры, мм															
	A1	A2	A3	A4	A5	A6	A7	A8	B1	B2	B3	B4	B5	B6	B7	B8
МРЧ 25	253	–	133	53	–	25	–	–	45	41	60	66	–	58	80	9
МРЧ 40М	370	105	180	112	105	40	16	10 5	150	90	180	140	100	90	164	14
МРЧ 63М	470	150	225	145	150	63	16	10,5	180	110	220	165	125	100	197	14
МРЧ-80М	540	180	296	172	180	80	18	12,5	225	130	260	185	140	125	212	16
МРЧ 100М	685	–	380	145	–	100	–	–	200	125	250	140	–	225	180	19

РАЗМЕРЫ ВЫХОДНОГО ВАЛА

Вал цилиндрический

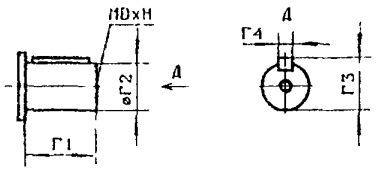

Вал конический
(только для МРЧ-100М)

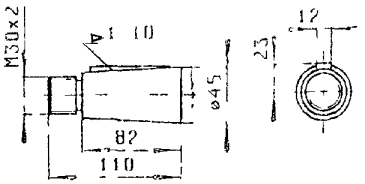

Полый шлицевой вал
(кроме МРЧ-25)

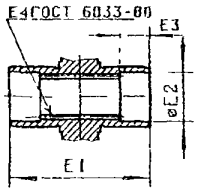

Полый вал со шпоночным пазом
(кроме МРЧ-25)

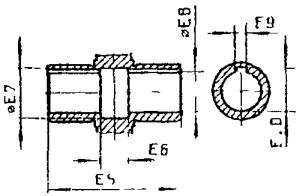

Тип мотор-редуктора	Размеры, мм														
	Г1	Г2	D	H	Г3	Г4	E1	E2	E3	E4	E5	E6	E7	E8	E9	E10
МРЧ-25	22	12	4	12	13 5	4										
МРЧ-40М	28	18	5	15	20 5	6	112	23	20	22x1 5	112	28	25	18	6	20 8
МРЧ 63М	42	28	8	20	31	8	108	33	20	32x1 5	108	20	35	26	8	29 3
МРЧ-80М	58	35	8	20	37 5	10	116	41	25	40x1 5	116	24	44	35	10	38 3
МРЧ-100М	110	45	16	30	48 5	14	185	46	47	45x2	185	85	50	40	12	43 3

ВАРИАНТЫ КОНСТРУКТИВНЫХ ИСПОЛНЕНИЙ МОТОР-РЕДУКТОРОВ

По расположению электропривода
(только для мотор редукторов типов МРЧ-40М МРЧ-63М МРЧ 80М)

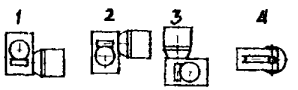

По варианту сборки

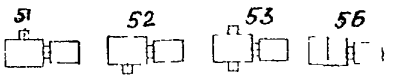

По способу крепления
(только для мотор редуктора типов МРЧ 40М МРЧ-63М МРЧ-80М)

1 сборка без опорных лап 2 сборка с опорными лапами

ЗАВОД-ИЗГОТОВИТЕЛЬ – АООТ «Завод Редуктор», г.Санкт-Петербург

2. Мотор-редукторы червячные одноступенчатые МРЧ-125М1, МРЧ-160М1

ТЕХНИЧЕСКИЕ УСЛОВИЯ: ТУ 4161-002-00221178-98.

ТЕХНИЧЕСКИЕ ХАРАКТЕРИСТИКИ:

n, об/мин	U_p	n_p, об/мин	Тип мотор-редуктора					
			МРЧ-125М1			МРЧ-160М1		
			M Н м	W кВт	m, кг	M Нм	W кВт	m, кг
176	8	70 .. 211	310	7,5	160	620	15	300
141	10	57 .. 169	390			780		
112	12,5	45 .. 134	470			980		
88	16	35 ... 105	590			910	11	283.5
71	20	28 .. 85	570	5,5	139	1100		
56	25	22 .. 67	560			920	7.5	270
45	31.5	18 ... 54	700	3,0	113	1120		
33	40	13 ... 39	540			1300		
27	50	11 ... 33	580	2,2	133,5	1200	5,5	249
22	31,5	8,5 .. 26	640			1600	5,5	282
18	40	6,6 ... 19	670			1400	4,0	268
14	50	5,5 ...17	620	1,5	114	1200	3,0	249
11	63	4,5 ... 13,5	500	1,1	112	950	2,2	243
9	80	3,2 ... 9,5	310	0,55	105			

Примечание: *Мотор-редукторы изготавливаются основного исполнения (МРЧ-...), исполнения со встроенным тормозом (МРЧ- ..-Е-...) и регулируемого исполнения (МРЧ- .-Р-...).*

n - номинальная частота вращения выходного вала, об/мин.;

n_p – диапазон вращения регулируемого исполнения, об/мин;

U_p – номинальное передаточное число;

M – допустимый крутящий момент на выходном валу, Н м;

W номинальная мощность двигателя, кВт;

m – масса с двигателем без встроенного тормоза, кг

Габаритные и присоединительные размеры блока преобразования частоты для регулируемого мотор-редуктора сообщаются дополнительно в зависимости от мощности двигателя и напряжения питания (1ф 220В или 3ф 380В).

Пример условного обозначения при заказе:

МРЧ-125М1-141-51-К-1-2-У2-С-380

МРЧ – тип мотор-редуктора;

125 – межосевое расстояние, мм;

141 – ном. частота вращения выходного вала;

51 – вариант сборки;

К – конический конец выходного вала,

1 – вариант расположения электропривода;

2 – категория точности редукторной части:

У2 – климатическое исполнение и категория размещения;

С – заправка смазкой «Трансол-100»;

380 – ном. напряжение сети переменного тока, В.

То же, вариант сборки 56, регулируемого исполнения с диапазоном частот вращения от 57 до 169 об/мин, с длиной сетевого кабеля 1 м, с вилкой на сетевом кабеле, с длиной кабеля между блоком преобразования частоты и мотор-редуктором 2 м, со встроенным тормозом, с питанием тормоза от однофазной сети переменного тока 220 В:

МРЧ-125Р1-57/169-56-К-1-2-1-В-2-У2-С-380-Е-220

Варианты сборки

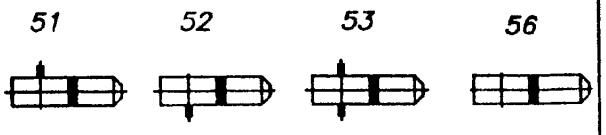

Варианты расположения электропривода

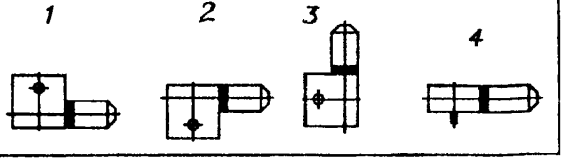

Габаритные и присоединительные размеры

МРЧ-125М1

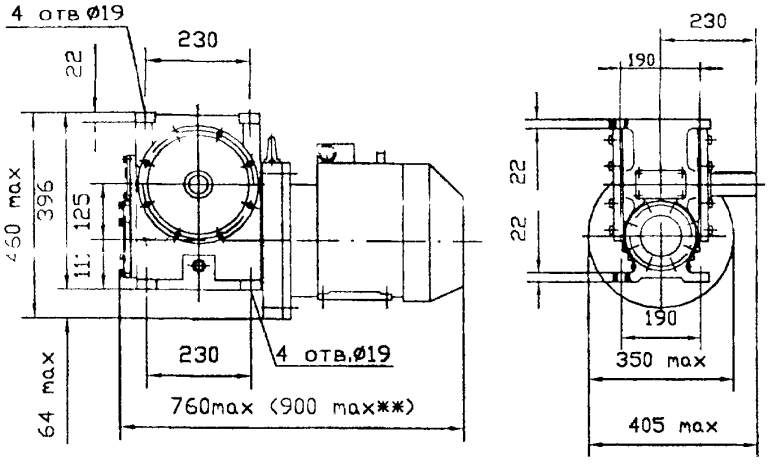

** - для исполнения со встроенным тормозом

МРЧ-160М1

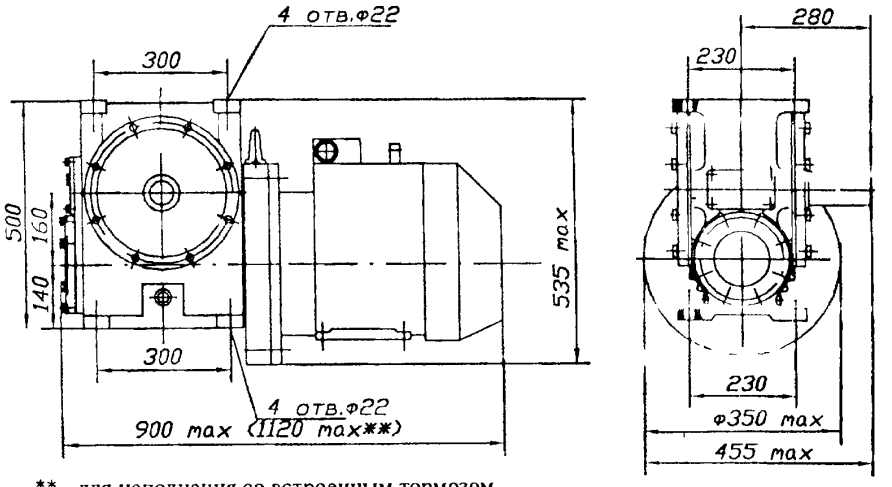

** - для исполнения со встроенным тормозом

Размеры выходных концов валов

Вал цилиндрический

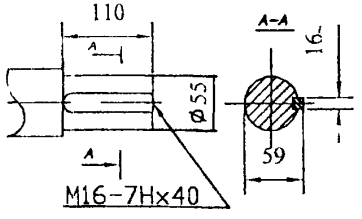

Вал конический

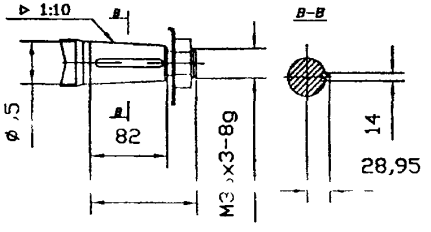

Полый шлицевой вал

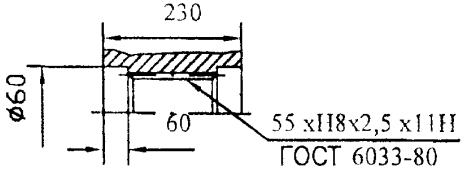

Размеры выходных концов валов

Вал цилиндрический

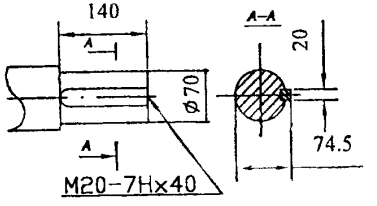

Вал конический

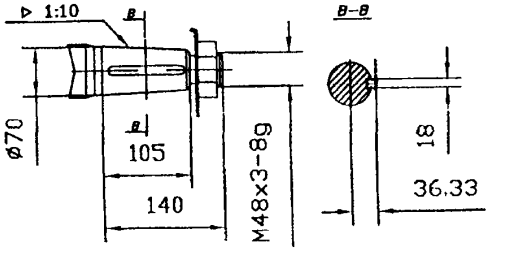

Полый шлицевой вал

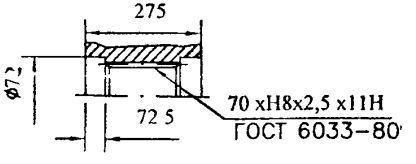

ЗАВОД-ИЗГОТОВИТЕЛЬ – АООТ «Завод Редуктор», г.Санкт-Петербург

3. Мотор-редуктор червячный 5МЧ – 125.

НАЗНАЧЕНИЕ:

Мотор-редуктор 5МЧ-125 (на базе редуктора 5Ч-125) предназначен для изменения крутящих моментов и частоты вращения вала в качестве комплектующего в приводах машин, оборудования и механизмов. Имеет 4 варианта сборки, 4 варианта крепления и 6 вариантов расположения червячной пары в пространстве.

ТЕХНИЧЕСКИЕ ХАРАКТЕРИСТИКИ:

Межосевое расстояние, мм		125									
Ном. частота вращения вх. вала, об/мин		1500									
Номинальное передаточное число		8	10,0	12,5	16,0	20,0	25,0	31,5	40,0	50,0	63,0	80,0
Номинальный крутящий момент на вых. валу, Н·м	ПВ=40%	925	900		950	925	875	1150	900	925	875	750
	ПВ=100%	650	630		670	650	615	800	690	650	615	530
КПД при непрерывном режиме с ПВ=100%, % не менее		93	92	91	88	87	85	80	78	75	72	66
Корректир. уровень звуковой мощности, ДЬА, не более		82										
Масса (для вариантов 51 и 52), кг, не более		122										

Габаритные и присоединительные размеры

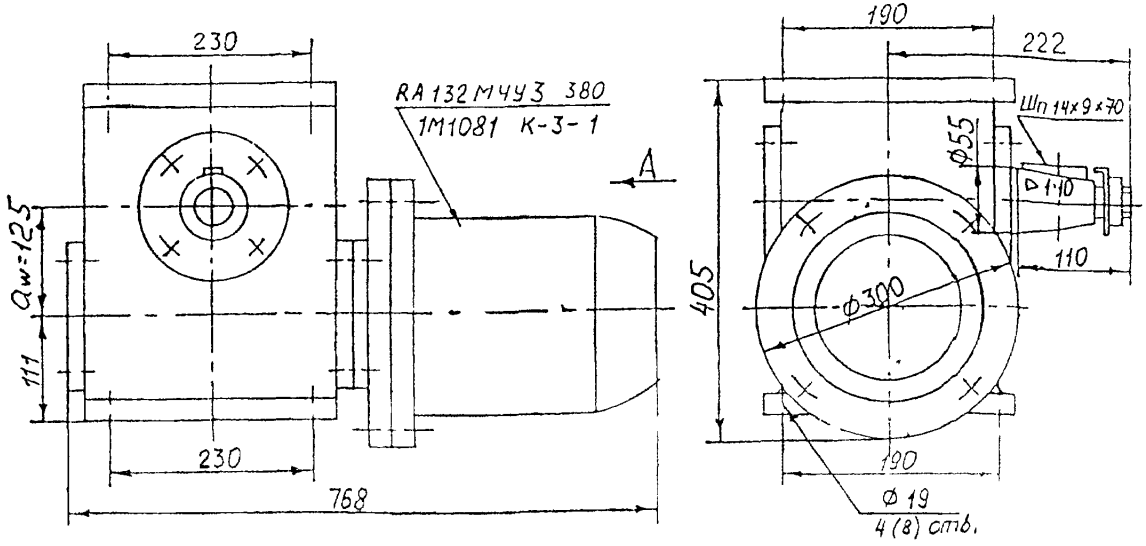

ЗАВОД-ИЗГОТОВИТЕЛЬ - ОАО «Редуктор» г.Барыш

ТЕХНИЧЕСКИЕ ХАРАКТЕРИСТИКИ:

n, об/мин	n_p, об/мин	U_p	Тип мотор-редуктора																	
			2МРЧ-25/40М			2МРЧ-40/63М			2МРЧ-40/80М			2МРЧ-63/100М 2МРЧ-40/100М*			2МРЧ-63/125			2МРЧ-80/160 2МРЧ-63/160**		
			M Нм	W кВт	m, кг	M Нм	W кВт	m, кг	M Нм	W кВт	m, кг	M Нм	W кВт	m, кг	M Нм	W кВт	m, кг	M Нм	W кВт	m, кг
17,8	7,2…21	75	20	0,09	10,5	-	-	-	-	-	-	-	-	-	-	-	-	-	-	-
14	5,6…16,8	96	24	0,09	10,5	-	-	-	-	-	-	-	-	-	-	-	-	-	-	-
11,2	4,5…13,5	120	26	0,09	10,5	-	-	-	-	-	-	-	-	-	-	-	-	-	-	-
8,9	3,6…10,7	150	31	0,09	10,5	-	-	-	-	-	-	-	-	-	-	-	-	-	-	-
8,4	3,4…10	160	-	-	-	160	0,37	26	200	0,37	32	450	1,1	84	636	1,5	128	1000	2,2	197
6,7	2,7…8	200	36	0,09	10,5	150	0,25	25,5	230	0,37	32	450	1,1	84	636	1,5	128	1250	2,2	197
5,4	2,2…6,6	250	33	0,09	10,5	165	0,25	24,5	190	0,25	31,5	450	1,1	84	820	1,5	128	1300	2,2	197
4,5		300	31	0,09	10,5	-	-	-	-	-	-	-	-	-	-	-	-	-	-	-
4,2	1,9…5,7	320	31	0,09	10,5	170	0,25	25,5	230	0,25	30,5	450	0,75	80	650	1,1	126	1500	2,2	197
3,9	1,6…4,8	340	33	0,09	10,5	-	-	-		-	-	-	-	-	-	-	-	-	-	-
3,4	1,4…4,5	400	36	0,09	10,5	175	0,18	24,5	250	0,25	30,5	450	0,55	80	650	0,75	124	1300	1,5	187
2,7	1,1…3,2	500	33	0,09	10,5	165	0,18	24,5	250	0,18	30,5	450	0,37	78	650	0,55	122	1200	1,1	185
2,1	0,9…2,5	630	30	0,09	10,5	150	0,18	24,5	210	0,18	30,5	450	0,37	78	650	0,55	122	1300	1,1	185
1,7	0,7…2,0	800	31	0,09	10,5	120	0,18	24,5	220	0,18	30,5	450	0,25	68	600	0,37	120	1200	0,75	183
1,4	0,6…1,7	1000	33	0,09	10,5	175	0,18	24,5	280	0,18	30,5	450	0,18	67	650	0,37	120	1350	0,75	183
1,0	0,4…1,2	1250	31	0,09	10,5	155	0,18	24,5	300	0,18	30,5	390	0,18	67	750	0,37	120	1500	0,75	183
0,8	0,36…1	1600	26	0,09	10,5	130	0,18	24,5	260	0,18	30,5	390	0,18	67	750	0,25	120	1300	0,55	182
0,7	0,3…0,8	2000	31	0,09	10,5	180	0,18	24,5	350	0,18	30,5	530	0,18	67	750	0,25	123	1100	0,37	179
0,5	0,2…0,6	2500	-	-	-	160	0,18	24,5	320	0,18	30,5	450	0,18	67	700	0,25	123	1200	0,37	179

- *- технические характеристики **2МРЧ-40/100М** относятся к ном. частотам вращения выходного вала от 1,7 до 0,5 об/мин;
- **- технические характеристики **2МРЧ-63/160** относятся к ном. частотам вращения выходного вала от 3,4 дл 0,5 об/мин.

Примечание: *Мотор-редукторы изготавливаются основного исполнения (МРЧ-...), исполнения со встроенным тормозом (МРЧ-...-Е-...) и регулируемого исполнения (МРЧ-...-Р-...).*

n - номинальная частота вращения выходного вала, об/мин.; U_p – номинальное передаточное число редукторной части;

n_p – номинальная частота вращения выходного вала для регулируемого исполнения, об/мин;

M – крутящий момент на выходном валу, Н м;

W – номинальная мощность двигателя, кВт;

m – масса, кг.

Габаритные и присоединительные размеры

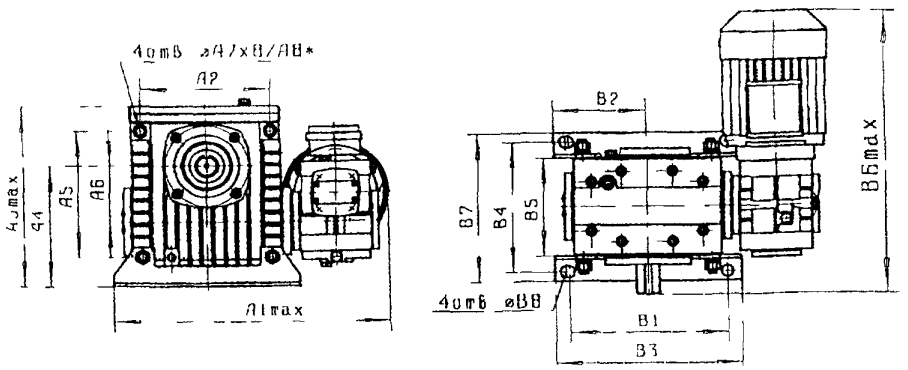

Тип мотор-Редуктора	Размеры, мм															
	A1	A2	A3	A4	A5	A6	A7	A8	B1	B2	B3	B4	B5	B6	B7	B8
2МРЧ 25/40М	250	105	180	112	105	40	16	10 5	150	90	180	140	100	298	172	14
2МРЧ-40/63М	346	150	226	145	150	63	18	10,5	180	110	220	165	125	460	197	14
2МРЧ 40/80М	385	180	267	172	180	80	18	12 5	225	130	260	185	140	405	212	16
2МРЧ 63/100М	460	—	350	200	—	100	—	—	200	118	240	140	—	585	175	19
2МРЧ 63/125	485	—	396	236	—	125	—	—	230	176	275	190	—	552	230	19
2МРЧ 80/160	585	—	500	300	—	160	—	—	300	106	350	230	—	690	280	22

Размеры выходного вала

Вал цилиндрический

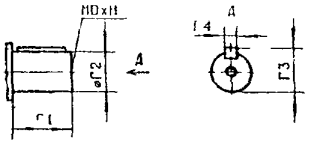

Вал конический
(только для 2МРЧ 63/100М 2МРЧ 63/125 2МРЧ-80/160)

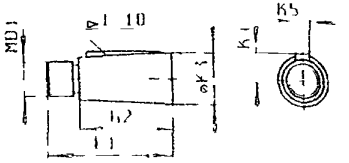

Полый шлицевой вал
(только для 2МРЧ-25/40М, 2МРЧ-40/63М 2МРЧ 40/80М)

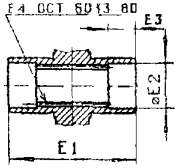

Полый вал со шпоночным пазом

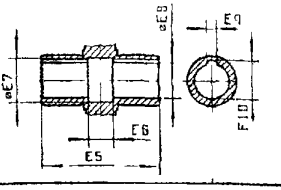

Тип мотор-редуктора	Размеры, мм															
	Г1	Г2	D	H	Г3	Г4	E1 D1	E2 K1	E3 K2	E4 K3	E5 K4	E6 K5	E7	E8	E9	E10
2МРЧ 25/40М	28	18	5	15	20 5	6	112	23	20	22x1 5	112	28	25	18	6	20 8
2МРЧ 40/63М	42	28	8	20	31	8	108	33	20	32x1 5	108	20	35	26	8	29 3
2МРЧ 40/80М	58	35	8	20	37 5	10	116	41	25	40x1 5	116	24	44	35	10	38 3
2МРЧ 63/100М	110	45	16	30	48 5	14	30x2	110	82	45	23 45	12	—	—	—	—
2МРЧ 63/125	110	55	20	30	59	16	36x3	110	82	55	28,95	14	—	—	—	—
2МРЧ 80/160	140	70	20	30	74 5	20	48x3	140	105	70	36,4	18	—	—	—	—

ВАРИАНТЫ КОНСТРУКТИВНЫХ ИСПОЛНЕНИЙ МОТОР-РЕДУКТОРОВ

Исполнения по расположению червячной пары

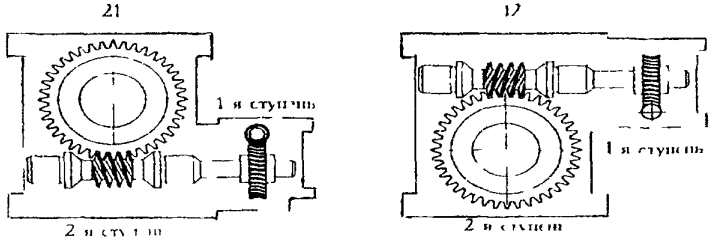

Исполнения по варианту сборки

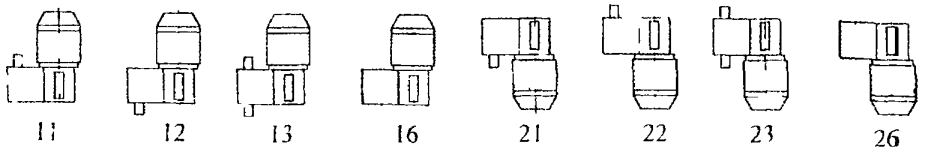

Исполнение по способу крепления (только для мотор-редукторов типа 2МРЧ-25/40М, 2МРЧ-40/63М 2ИРЧ-40/80М)

1 – сборка без опорных лап **2** – сборка с опорными лапами

ЗАВОД-ИЗГОТОВИТЕЛЬ – АООТ «Завод Редуктор», г.Санкт-Петербург

ТЕХНИЧЕСКИЕ УСЛОВИЯ: ТУ 4161-005-00221178-2001.

ТЕХНИЧЕСКИЕ ХАРАКТЕРИСТИКИ:

Таблица 1

n, об/мин	$n_р$, об/мин	$U_р$	2МРЦЧ-31,5			2МРЦЧ-63			2МРЦЧ-80			2МРЦЧ-100		
			M Нм	W кВт	m, кг	M Нм	W кВт	m, кг	M Нм	W кВт	m, кг	M Нм	W кВт	m, кг
176	70 … 211	8	14	0,37	10	80	2,2	70	150	4,0	110	280	7,5	156
141	57 …169	10	12	0,25	10	100	2,2	70	200	4,0	110	340	7,5	156
112	45 … 134	12,5	14	0,25	10	120	2,2	70	190	3,0	104	400	7,5	156
88	35 … 105	16	13	0,18	9	100	1.5	65	210	3,0	104	410	5,5	135
71	28 … 85	20	14	0,18	9	130	1.5	65	225	2,2	100	520	5,5	135
56	22 … 67	25	12	0,12	9	120	1,1	63	220	2,2	100	470	4,0	115
45	18 … 54	31,5	14	0,12	9	130	1,1	63	220	1,5	95	520	4,0	115
33	13 … 39	40	12	0,09	8	125	0,75	61	230	1,5	95	440	3,0	109
27	11 … 33	50	12	0.09	8	120	0,55	60	245	1,5	95	450	3,0	109
22	8,5 …26	63	14	0,09	8	130	0,55	60	250	1,1	93	460	2,2	105
18	7 … 21	80	-	-	-	110	0,37	57	225	0,75	90	460	2,2	105
16	6,6 … 19	80	12	0,06	7	-	-	-	-	-	-	-	-	-
14	5,5 … 17	100	13	0,06	7	130	0,37	57	270	0,75	90	460	1,5	100
12	5 … 15	110	13	0,06	7	-	-	-	-	-	-	-	-	-
12	5 … 15	80	-	-	-	-	-	-	260	0.55	91	-	-	-
12	5 … 15	125	-	-	-	105	0.25	56,5	-	-	-	470	1,5	105
10	4 … 12	63	-	-	-	-	-	-	250	0.55	96	-	-	-
10	4 … 12	140	-	-	-	110	0,25	56,5	-	-	-	-	-	-
10	4 … 12	160	-	-	-	-	-	-	-	-	-	400	0,75	95
9	3,5 … 10,5	160	-	-	-	125	0,25	56,5	-	-	-	-	-	-
7,5	3 … 9	125	-	-	-	-	-	-	230	0,37	90	-	-	-
7,5	3 … 9	200	-	-	-	-	-	-	-	-	-	400	0,75	95
5,5	2 . 6	125	-	-	-	-	-	-	220	0,25	90	-	-	-
5,5	2 .. 6	160	-	-	-	135	0.18	55,5	-	-	-	-	-	-

Продолжение таблицы 1

n, об/мин	n_p, об/мин	U_p	2МРЦЧ-31,5			2МРЦЧ-63			2МРЦЧ-80			2МРЦЧ-100		
			M Нм	W кВт	m, кг	M Нм	W кВт	m, кг	M Нм	W кВт	m, кг	M Нм	W кВт	M, кг
5,5	2 6	200	-	-	-	-	-	-	-	-	-	420	0,55	96
4.5	1,8 5,5	160	-	-	-	-	-	-	250	0.25	90	-	-	-
4,0	1,6 4,8	200	-	-	-	-	-	-	-	-	-	430	0,37	100

Примечание: *Мотор-редукторы изготавливаются основного исполнения (МРЧ-), исполнения со встроенным тормозом (МРЧ- -Е-) и регулируемого исполнения (МРЧ- -Р-)*

n - номинальная частота вращения выходного вала, об/мин , U_p – номинальное передаточное число редукторной части;

n_p – номинальная частота вращения выходного вала для регулируемого исполнения, об/мин; **W** – номинальная мощность **двигателя, кВт;**

M – крутящий момент на выходном валу, Н м; **m** – масса, кг

Габаритные и присоединительные размеры мотор-редукторов 2МРЦЧ-31,5

Способ крепления 1 - сборка без опорной плиты

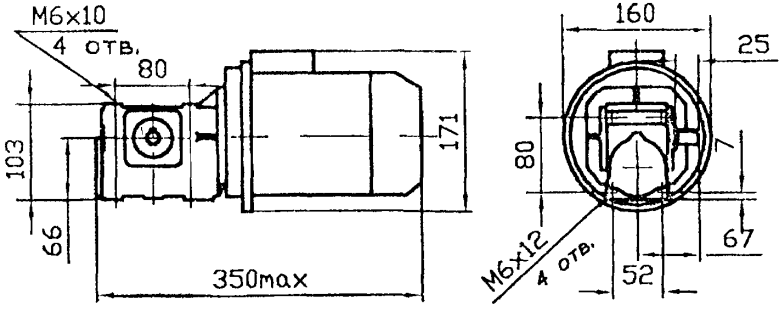

Способ крепления Ф – сборка с опорным фланцем

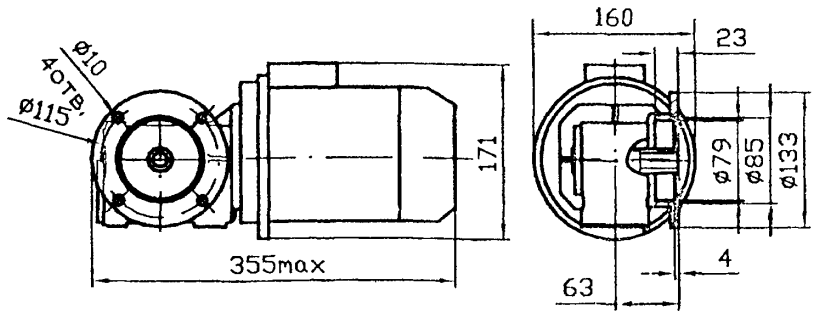

Способ крепления 2 сборка с опорной плитой

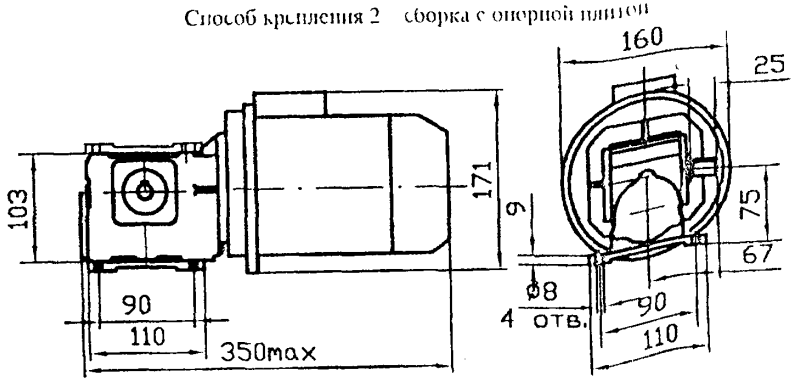

Габаритные и присоединительные размеры мотор-редукторов 2МРЦЧ-63

Способы крепления 1(сборка без опорных лап), 2 (сборка с опорными лапами)

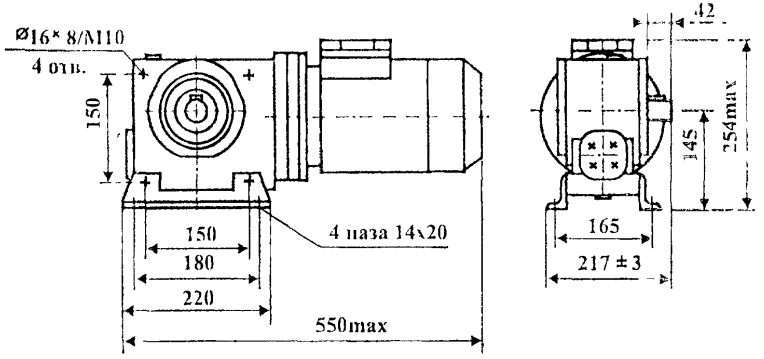

Габаритные и присоединительные размеры мотор-редукторов 2МРЦЧ-80

Способы крепления 1(сборка без опорных лап), 2 (сборка с опорными лапами)

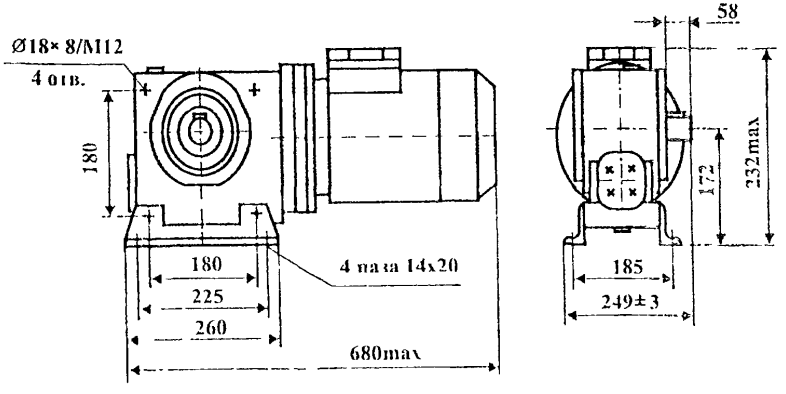

Габаритные и присоединительные размеры мотор-редукторов 2МРЦЧ-100

Способ крепления 1 – сборка без опорного фланца

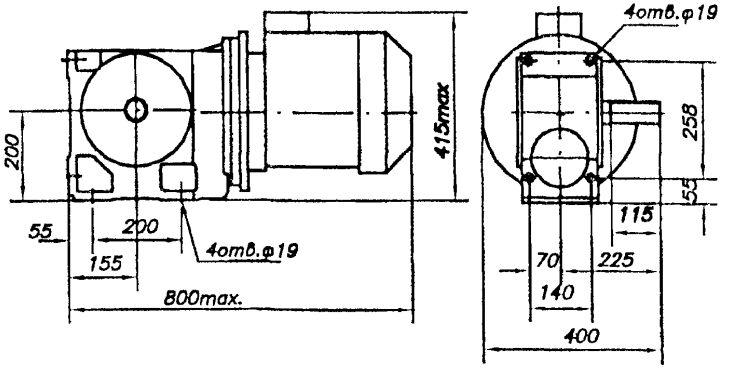

Способ крепления Ф – сборка с опорным фланцем

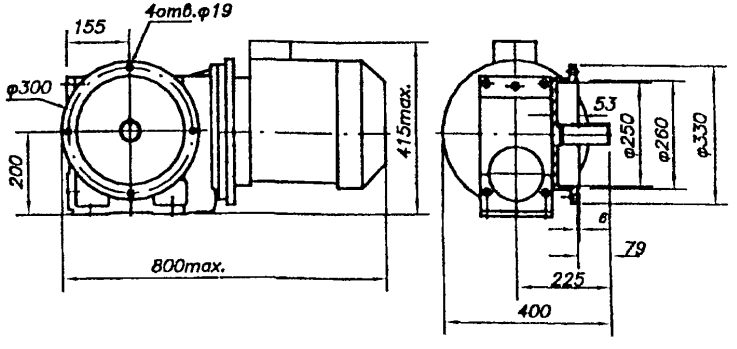

Размеры выходного вала

Вал цилиндрический

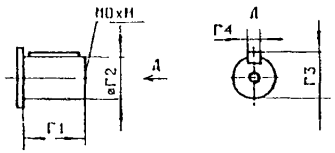

Вал конический
(только для 2МРЦЧ-100)

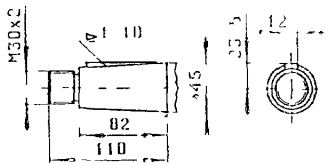

Полый шлицевой вал
(кроме 2МРЦЧ-31,5)

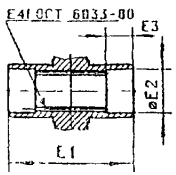

Полый вал со шпоночным пазом
для 2МРЦЧ-63, 80, 100

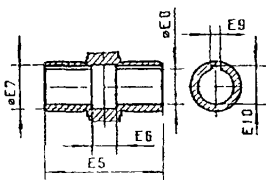

для 2МРЦЧ-31,5

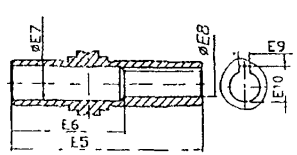

Таблица 8

Тип мотор-редуктора	Размеры, мм															
	Г1	Г2	D	H	Г3	Г4	E1	E2	E3	E4	E5	E6	E7	E8	E9	E10
2МРЦЧ-31,5	25	14	5	12	16	5	-	-	-	-	108	63	20	14	5	16,3
2МРЦЧ-63	42	28	8	20	31	8	108	33	20	32x1,5	108	20	35	26	8	29,3
2МРЦЧ 80	58	35	8	20	37,5	10	116	41	25	40x1,5	116	24	44	35	10	38,3
2МРЦЧ-100	110	45	16	30	48,5	14	185	46	47	45x2	185	85	50	40	12	43,3

Варианты конструктивных исполнений

По расположению электропривода

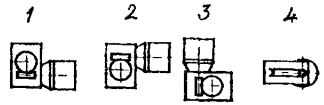

По варианту сборки

Способы крепления 1,2 (без опорного фланца)

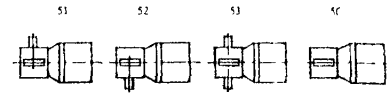

Способ крепления Ф (с опорным фланцем)

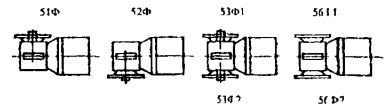

Пример условного обозначения при заказе:

2МРЦЧ-63(Р)-141(7/21)-51-2-1-2-(0,5-В-3,0-380)-У2-С-380

2МРЦЧ – тип мотор-редуктора;
63 – межосевое расстояние, мм , добавляется **Р** для регулируемого исполнения
141 – частота вращения выходного вала, **7/21** – частота вращения ядля регулируемого исполнения, об/мин,
51 – вариант сборки;
2 – вариант расположения электропривода;
1 – способ крепления;
2 – категория точности редуктора;
для регулируемого исполнения
0,5 – длина сетевого кабеля, м,
В – наличие вилки на сетевом кабеле;
3,0 – длина кабеля между блоком и мотор-редуктором, м;
380 – напряжение питания 380 или 220 В;
У2 – климатическое исполнение,
С- заправка смазкой,
380 – напряжение питания

ЗАВОД-ИЗГОТОВИТЕЛЬ – АООТ «Завод Редуктор», г.Санкт-Петербург

ТЕХНИЧЕСКИЕ УСЛОВИЯ: ТУ 4161-006-00221178-98.

ТЕХНИЧЕСКИЕ ХАРАКТЕРИСТИКИ:

n, об/мин	$n_р$, об/мин	2МРЦТ-63					2МРЦТ-80					2МРЦТ-100				
		$U_р$	M Нм	W кВт	nд, об/мин	m, кг	$U_р$	M Нм	W кВт	nд, об/мин	m, кг	$U_р$	M Нм	W кВт	nд, об/мин	m, кг
112	45 … 134						12,5	215	4,0	1500	110	12,5	380	7,5	1500	165
88	35 … 105	16	160	2,2	4,0	50	16	265	4,0	1500	110	16	400	5,5	1500	144
71	28 … 85	20	170	2,2	4,0	50	20	305	4,0	1500	110	20	480	5,5	1500	144
56	22 … 67	25	170	1,5	4,0	45	25	360	4,0	1500	110	25	570	5,5	1500	144
45	18 … 54	20	160	1,1	3,0	47	20	390	3,0	1000	124	31,5	570	4,0	1500	124
36	14,5 … 43	31,5	170	1,1	3,0	47	25	390	3,0	1000	124	40	570	4,0	1500	124
27	11 … 32	50	165	1,1	2,2	43	25	390	2,2	750	124	50	570	3,0	1500	118
21	8,5 … 25	63	200	1,1	2.2	43	63	385	2,2	1500	100	63	600	3.0	1500	118
18	7 … 21,5	80	210	1,1	1000	43										
17	7 … 20						80	445	2,2	1500	100	80	700	3,0	1500	118
14	5,5 … 17	100	210	0,75	1,5	41	100	435	1,5	1500	95	100	850	3,0	1500	118
12	4,8 … 14,5	125	185	0,55	1500	40						125	880	2,2	1500	114
11	4,5 … 13,5						125	435	1,5	1500	95					
10	4 … 12	150	200	0,55	1500	40						160	880	2,2	1500	114
9	3,6 … 10,8	180	200	0,55	1500	40										
8,5	3,4 … 10,2						100	435	1,1	1000	97	200	880	1,5	1500	109
6,5	2,5 … 8						100	435	0,75	750	100					
5,5	2,2 … 6,6	240	180	0,37	1500	37	125	435	0,55	750	96	250	830	1,5	1500	109
4	1,6 … 4,8	240	180	0,25	1000	37	160	400	0,55	750	96	250	830	1,1	1000	111
3,5	1,4 … 4,2						200	400	0,37	750	95					
2,8	1,1 … 3,3	240	180	0,25	750	40						250	830	0,75	750	114

Примечание: *Мотор-редукторы изготавливаются основного исполнения (МРЧ-...), исполнения со встроенным тормозом (МРЧ-...-Е-...) и регулируемого исполнения (МРЧ-...-Р-...).*

n - номинальная частота вращения выходного вала, об/мин.; $U_р$ – номинальное передаточное число редукторной части;

$n_р$ -- номинальная частота вращения выходного вала для регулируемого исполнения, об/мин; **W** – номинальная мощность двигателя, кВт;

M – крутящий момент на выходном валу, Н м; **nд** – синхронная частота вращения двигателя, об/мин; **m** – масса, кг.

Пример условного обозначения мотор-редуктора при заказе:

2МРЦТ - 63 (80 или 100) – 45 – 51 – 1 – 2 – 2 - У2 – С - 380

2МРЦТ – тип мотор-редуктора;
63 – межосевое расстояние (80 или 100), мм.
45 – ном частота вращения выходного вала, об/мин;
51 – вариант сборки:
1 – вариант расположения электропривода
2 – вариант крепления;
2 – категория точности редукторной части;
У2 – климатическое исполнение и категория размещения;
С – заправка смазкой «Трансол-100»,
380 – ном напряжение сети переменного тока, В.

То же, вариант сборки 56, регулируемого исполнения с диапазоном частот вращения от 18 до 54 об/мин, с длиной сетевого кабеля 1 м, с вилкой на сетевом кабеле, с длиной кабеля между блоком преобразования частоты и мотор-редуктором 2 м, со встроенным тормозом, с питанием тормоза от однофазной сети переменного тока 220В

2МРЦТ - 80Р – 18/54 – 56 – 1 – 2 – 2 – 1 – В – 2 – У2 – С – 380 – Е – 220.

То же, вариант сборки 56, вариант крепления с опорным фланцем, со шпоночным пазом, регулируемого исполнения с диапазоном частот вращения от 18 до 54 об/мин, с длиной сетевого кабеля 1 м, с вилкой на сетевом кабеле, с длиной кабеля между блоком преобразования частоты и мотор-редуктором 2 м, со встроенным тормозом, с питанием тормоза от однофазной сети переменного тока 220В:

2МРЦТ - 100Р – 18/54 – 56 – Шп – 1 – 2 – 2 – 1 – В – 2 – У2 – С – 380 – Е – 220.

Варианты сборки

2МРЦТ-63; 2МРЦТ-80

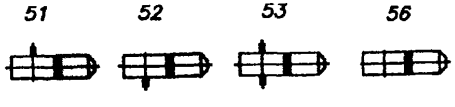

2МРЦТ-100

Вариант сборки без опорного фланца



Вариант сборки с опорным фланцем

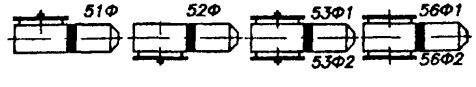

Варианты крепления (для мотор-редуктор 2МРЦТ-63, 2МРЦТ-80) 1 – без опорных лап; 2 – на опорных лапах

Габаритные и присоединительные размеры мотор-редукторов 2МРЦТ-63

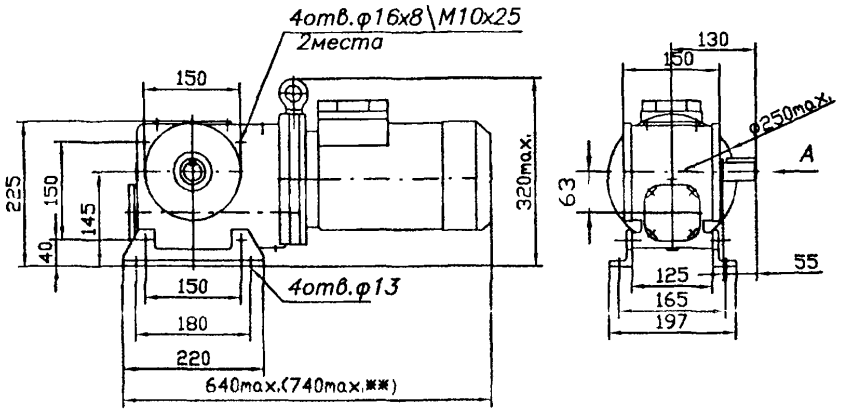

** - для исполнения со встроенным тормозом

Габаритные и присоединительные размеры мотор-редукторов 2МРЦТ-80

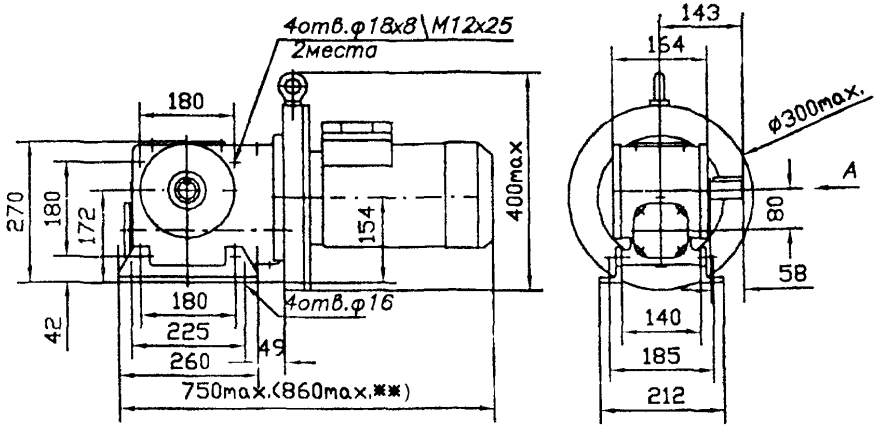

** - для исполнения со встроенным тормозом

Габаритные и присоединительные размеры мотор-редукторов 2МРЦЧ-100

Способ крепления 1 – сборка с опорным фланцем (Ф)

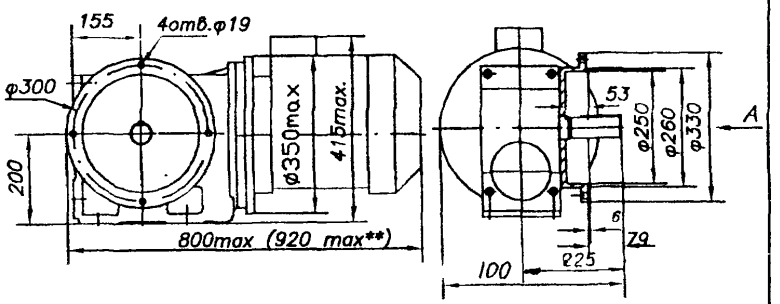

Способ крепления 2 – сборка без опорного фланца

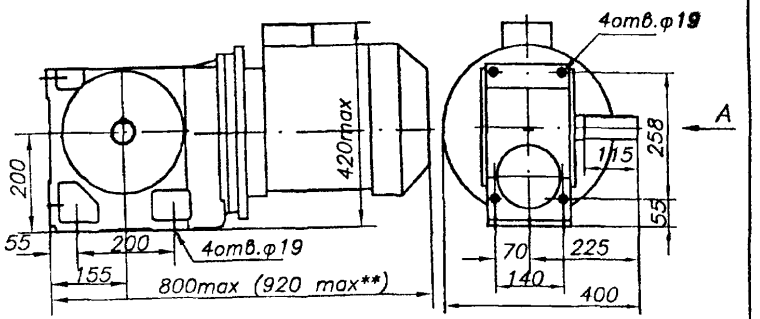

** - для исполнения со встроенным тормозом

Размеры выходных концов вала:

2МРЦТ – 63

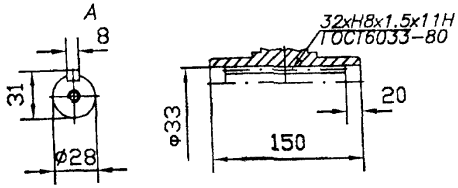

2МРЦТ – 100

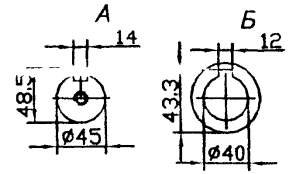

2МРЦТ – 80

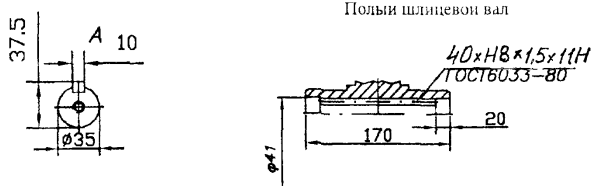

Полый шлицевой вал

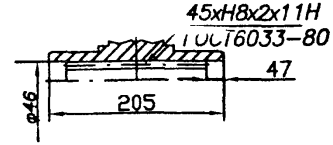

Полый вал со шпоночным пазом

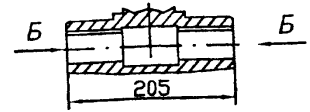

Варианты расположения электропривода

2МРЦТ-63

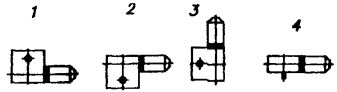

2МРЦТ-80; 2МРЦТ-100

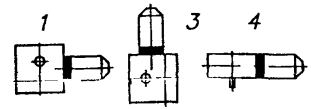

ЗАВОД-ИЗГОТОВИТЕЛЬ – АООТ «Завод Редуктор», г.Санкт-Петербург

7. Мотор-редукторы планетарно-цилиндрические серии 4МПЦ2С.

Сертификат соответствия: № РОСС RU.АЯ04.В02152 действует до 16.02 2003 года.

ТЕХНИЧЕСКИЕ ХАРАКТЕРИСТИКИ:

Таблица 1

Мощность электродвигателя, кВт	Скорость вращения выходного вала, об/мин	Тип мотор-редуктора	Тип электродвигателя	Масса без смазки, кг
0,06	2,0; 2,24; 2,5; 2,8	4МПЦ2С-80	50А4	29
	3,15; 3,55; 4,0; 4,5; 5,0; 5,6; 6,3; 7,1; 8,0; 9,0; 10,0; 11,2; 12,5; 14,0; 16,0; 18,0; 20,0; 22,4; 25,0	4МПЦ2С-63		23
0,09	2,0; 2,24	4МПЦ2С-100	50В4	63
	2,5; 2,8; 3,15; 3,55; 4,0; 4,5	4МПЦ2С-80		29
	5,0; 5,6; 6,3; 7,1; 8,0; 9,0; 10,0; 11,2; 12,5, 14,0; 16,0; 18,0; 20,0; 22,4; 25,0	4МПЦ2С-63		23
0,12	2,0; 2,24; 2,5; 2,8	4МПЦ2С-100	56А4	64
	3,15; 3,55; 4,0; 4,5; 5,0; 5,6	4МПЦ2С-80		30
	6,3; 7,1; 8,0; 9,0; 10,0; 11,2; 12,5; 14,0; 16,0; 18,0; 20,0; 22,4; 25,0	4МПЦ2С-63		24
0,18	2,0; 2,24	4МПЦ2С-125	56В4	83
	2,5; 2,8; 3,15; 3,55; 4,0; 4,5	4МПЦ2С-100		64
	5,0; 5,6; 6,3; 7,1; 8,0; 9,0	4МПЦ2С-80		30
	10,0; 11,2; 12,5; 14,0; 16,0; 18,0; 20,0; 22,4; 25,0	4МПЦ2С-63		24
0,25	2,0; 2,24, 2,5; 2,8	4МПЦ2С-125	63А4	84
	3,15;3,55;4,0;4,5; 5,0; 5,6; , 6,3; 7,1	4МПЦ2С-100		65
	8,0; 9,0; 10,0; 11,2	4МПЦ2С-80		31
0,25	12,5; 14,0; 16,0; 18,0; 20,0; 22,4;25,0	4МПЦ2С-63	63А4	25
0,37	2,0; 2,24; 2,5; 2,8	4МПЦ2С-140	63В4	161
	3,15; 3,55; 4,0; 4,5	4МПЦ2С-125		85
	5,0; 5,6; 6,3; 7,1; 8,0; 9,0	4МПЦ2С-100		66
	10,0; 11,2; 12,5; 14,0; 16,0; 18,0	4МПЦ2С-80		32
	20,0; 22,4; 25,0	4МПЦ2С-63		26
0,55	2,0; 2,24; 2,5; 2,8	4МПЦ2С-160	71А4	247
	3,15; 3,55; 4,0; 4,5	4МПЦ2С-140		167
	5,0; 5,6; 6,3; 7,1	4МПЦ2С-125		91
	8,0; 9,0; 10,0; 11,2; 12,5; 14,0	4МПЦ2С-100		72
	16,0; 18,0; 20,0; 22,4; 25,0	4МПЦ2С-80		38
0,75	2,5; 2,8; 3,15; 3,55	4МПЦ2С-160	71В4	247
	4,0; 4,5; 5,0; 5,6	4МПЦ2С-140		167
	6,3; 7,1; 8,0, 9,0	4МПЦ2С-125		91
	10,0; 11,2; 12,5; 14,0; 16,0; 18,0	4МПЦ2С-100		72
	20,0; 22,4; 25,0	4МПЦ2С-80		38
1,5	4,0; 4,5; 5,0; 5,6	4МПЦ2С-160	80А4	250
	6,3; 7,1; 8,0; 9,0	4МПЦ2С-140		170
	10,0; 11,2; 12,5, 14,0	4МПЦ2С-125		94
	16,0; 18,0; 20,0; 22,4; 25,0	4МПЦ2С-100		75

Продо лжение таблицы 1

Мощность элек родви-гателя кВт	Скорость вращения выходного вала, об/мин	Тип мотор редуктора	Тип электро-двигателя	Масса без смазки, кг
2,2	8,0, 9,0 10,0, 11,2	**4МПЦ2С-160**	90L4	261
	12,5 14,0, 16,0, 18 0	**4МПЦ2С-140**		18
	20,0, 22,4, 25,0	**4МПЦ2С-125**		105
3,0	8,0, 9,0 10,0, 11,2,	**4МПЦ2С-160**	100S4	265
	12 5, 14,0, 16,0, 18,0	**4МПЦ2С-140**		185
	20 0, 22 4 25,0	**4МПЦ2С-125**		109
4,0	16,0, 18,0	**4МПЦ2С-160**	100L4	265
	20,0, 22 4, 25,0	**4МПЦ2С-140**		185
5,5	20,0, 22,4 25,0	**4МПЦ2С-160**	100L2	267
7,5	25,0	**4МПЦ2С-160**	112M2	291

Варианты исполнений выходного вала мотор-редукторов

Конический

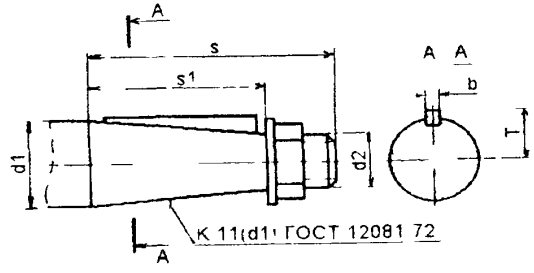

Цилиндрический

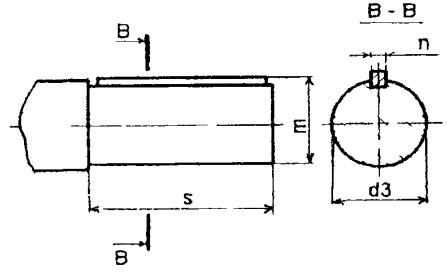

Пример условного обозначения при заказе:

4МПЦ2С – 80 – 25 – 0,75 – G110 – К У3

4МПЦ2С – тип мотор-редуктора,
80 – межосевое расстояние,
25 номинальная частота вращения выходного вала, об/мин;
0,75 – мощность двигателя, кВт,
G110 вариант исполнения по способу монтажа;
К конический конец вала,
У3 климатическое исполнение и категория размещения

4МПЦ2С-...	d1	d2	d3	s	s1	b	T	n	m
-63	28	M16x1,5	28	60	42	5	14,9	8	31
-80	35	M20x1,5	35	80	58	6	18,5	10	38
-100	45	M30x2	45	110	82	12	23,45	14	48 5
-125	55	M36x3	55	110	82	14	28,9	16	59
-140	63	M42x3	63	140	105	16	32,9	18	67
-160	70	M48x3	70	140	105	18	36,4	20	71 5

ГАБАРИТНЫЕ И ПРИСОЕДИНИТЕЛЬНЫЕ РАЗМЕРЫ МОТОР РЕДУКТОРОВ 4МПЦ2С-63; 4МПЦ2С-80; 4МПЦ2С-100; 4МПЦ2С-125

исполнение на лапах

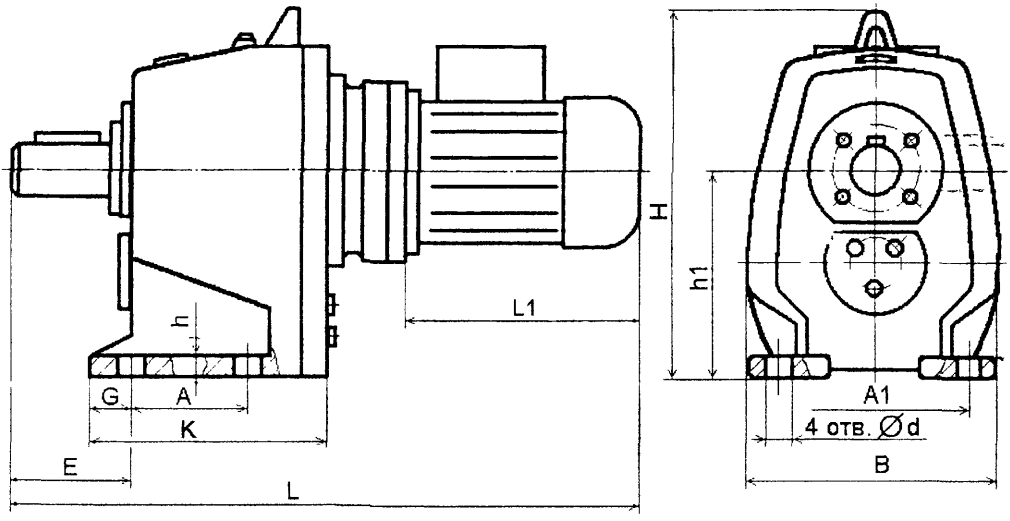

4МПЦ2С-...	ТИП ЭЛЕКТРОДВИГАТЕЛЯ	L	H	B	L1	h1	A	A1	E	G	d	h	K
63	50A4, 50B4	453	260	185	158	140	110	150	48	15	12	16	160
	56A4, 56B4	475			180								
	63A4, 63B4	492			197								
80	50A4; 50B4	495	300	225	158	170	115	180	75	22	15	18	175
	56A4; 56B4	517			180								
	63A4, 63B4	534			197								
	71A4, 71B4	562			267								
100	50B4	553	400	255	158	212	130	210	110	20	15	22	195
	56A4, 56B4	575			180								
	63A4, 63B4	592			197								
	71A4, 71B4	660			265								
	80A4, 80B4	686			291								
125	56B4	670	485	330	180	265	160	280	105	25	19	28	235
	63A4; 63B4	687			197								
	71A4, 71B4	755			265								
	80A4, 80B4	781			291								
	90L4	821			331								
	100S4	848			358								

ГАБАРИТНЫЕ И ПРИСОЕДИНИТЕЛЬНЫЕ РАЗМЕРЫ МОТОР РЕДУКТОРОВ 4МПЦ2С-63; 4МПЦ2С-80; 4МПЦ2С-100; 4МПЦ2С-125

фланцевое исполнение

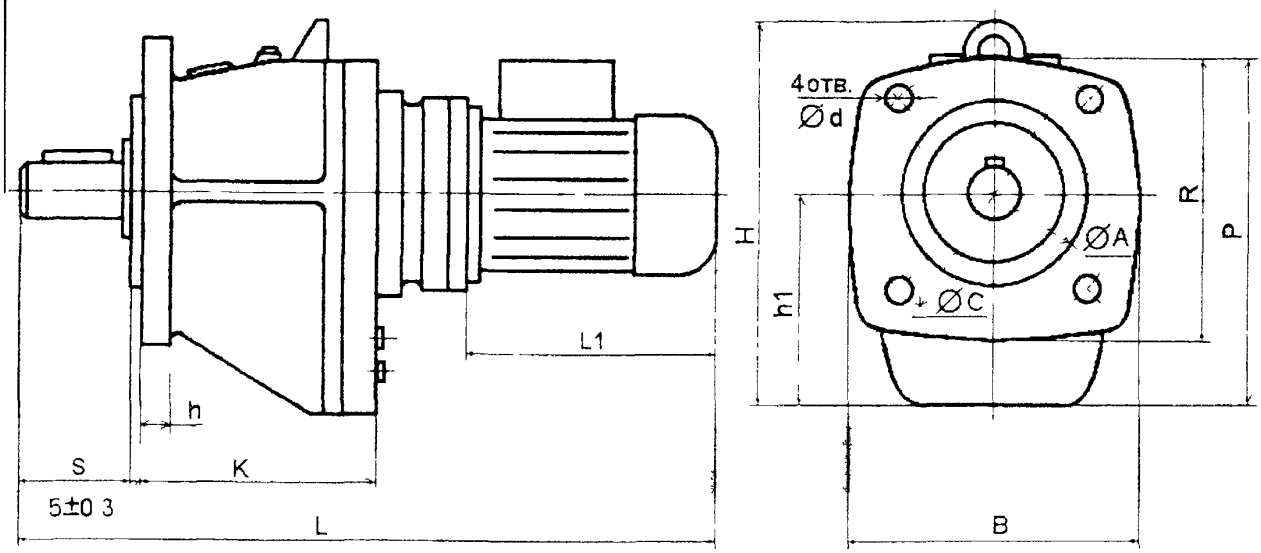

4МПЦ2С-	ТИП ЭЛЕКТРО-ДВИГАТЕЛЯ	L	H	B	L1	h1	A	C	R	P	d	h	K	S
63	50A4, 50B4	453	260	200	158	140	130	185	200	240	11	12	150	65
	56A4 56B4	475			180									
	63A4 63B4	492			197									
80	50A4 50B4	495	300	250	158	170	180	240	250	293	14	14	170	85
	56A4 56B4	517			180									
	63A4 63B4	534			197									
	71A4 71B4	562			267									
100	50B4	553	400	255	158	212	230	275	270	350	14	14	190	115
	56A4 56B4	575			180									
	63A4 63B4	592			197									
	71A4 71B4	660			265									
	80A4 80B4	686			291									
125	56B4	670	485	360	180	260	300	350	360	440	18	20	235	115
	63A4 63B4	687			197									
	71A4 71B4	755			265									
	80A4 80B4	781			291									
	90L4	821			331									
	100S4	848			358									

ГАБАРИТНЫЕ И ПРИСОЕДИНИТЕЛЬНЫЕ РАЗМЕРЫ МОТОР РЕДУКТОРОВ
4МПЦ2С - 140; 4МПЦ2С – 160

исполнение на лапах

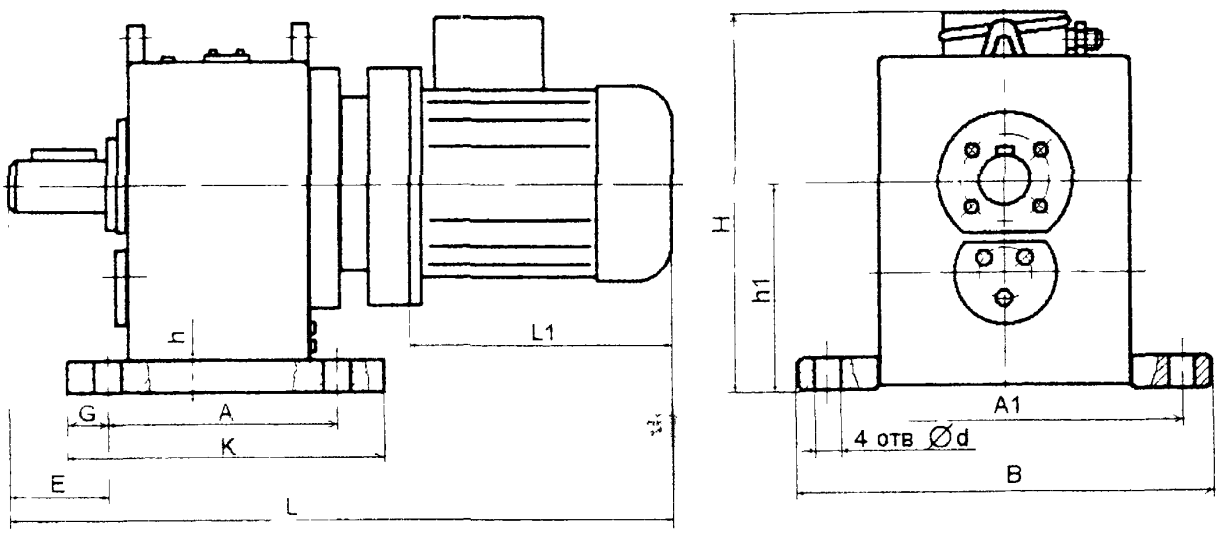

4МПЦ2С-	ТИП ЭЛЕКТРО-ДВИГАТЕЛЯ	L	H	B	L1	h1	A	A1	E	G	d	h	K
140	63B4	717	530	430	197	315	285	380	130	30	22	30	345
	71A4 71B4	785			265								
	80A4 80B4	811			291								
	90L4	851			331								
	100S4. 100L4	878			358								
160	71A4 71B4	810	550	460	265	335	315	410	130	30	22	30	375
	80A4 80B4	836			291								
	90L4	876			331								
	100S4 100L4	903			358								
	112M2	928			383								

ВАРИАНТЫ ИСПОЛНЕНИЙ МОТОР-РЕДУКТОРА НА ЛАПАХ ПО СПОСОБУ МОНТАЖА

G110	G120	G130	G140	G150	G160
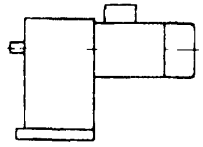	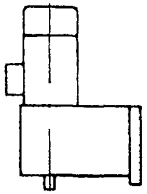	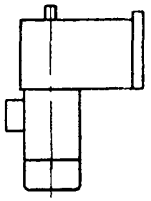	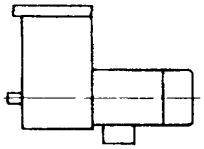	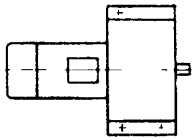	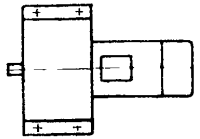

ВАРИАНТЫ ИСПОЛНЕНИЙ ФЛАНЦЕВОГО МОТОР-РЕДУКТОРА ПО СПОСОБУ МОНТАЖА

G310	G320	G330	G340	G350	G360
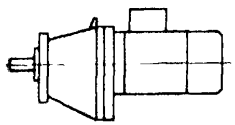	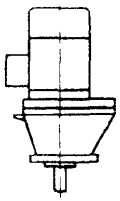	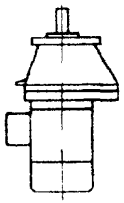	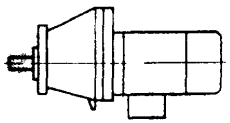	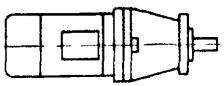	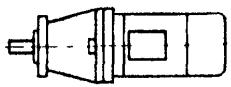

ЗАВОД-ИЗГОТОВИТЕЛЬ – ОАО «Завод механических приводов» г.Псков

8. Мотор-редукторы планетарные серии 1VA80.

ТЕХНИЧЕСКИЕ ХАРАКТЕРИСТИКИ

Мощность электродвигателя кВт	Скорость вращения выходного вала, об/мин	Тип электродвигателя	Масса без смазки кг
1,5	375 0	80B4	25,5
2,2	375,0	90A4	33

Пример условного обозначения при заказе:

1VA80 – 375 – 1,5 – G110 – У3

1VA80 – тип мотор-редуктора,

375 – номинальная частота вращения выходного вала, об/мин ,

1,5 – мощность двигателя, кВт,

G110 – вариант исполнения по способу монтажа,

У3 – климатическое исполнение и категория размещения.

ГАБАРИТНЫЕ И ПРИСОЕДИНИТЕЛЬНЫЕ РАЗМЕРЫ

фланцевое исполнение

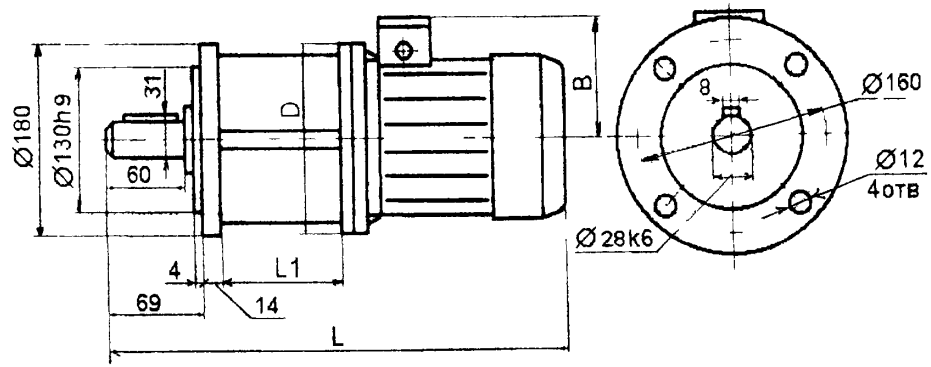

исполнение на лапах

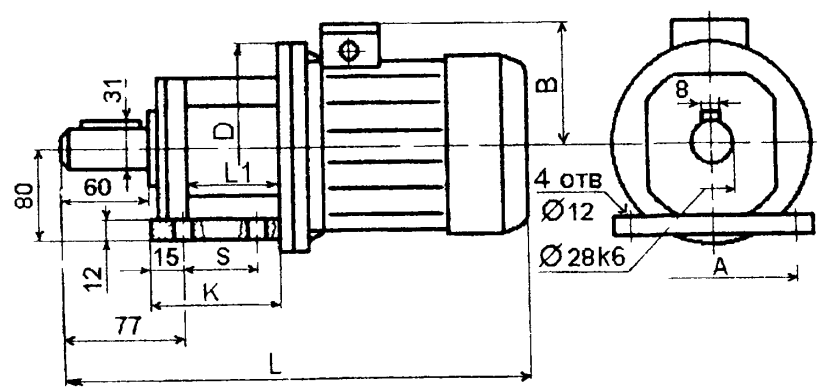

Таблица габаритных и присоединительных размеров

Тип электродвигателя	Скорость вращения выходного вала, об/мин	L	B	D	L1	K	S	A
80	375	420	118	200	55	75	30	160
90	375	450	133	220	55	75	30	160

Варианты исполнений фланцевого мотор-редуктора и мотор-редуктора на лапах аналогичны планетарно-цилиндрическим мотор-редукторам (смотри предыдущий пункт)

ЗАВОД-ИЗГОТОВИТЕЛЬ – ОАО «Завод механических приводов» г.Псков

9. Мотор-редукторы серии 4МЦ2С.

Сертификат соответствия: № РОСС RU.АЯ04.В02153 действует до 16 02 2003 года

ТЕХНИЧЕСКИЕ ХАРАКТЕРИСТИКИ:

Таблица 1

Мощность электродвигателя, кВт	Ном частота вращения вых вала, об/мин	Тип мотор-редуктора	Ном радиальная консольная нагрузка, приложенная в середине посадочной части вых вала, Н	Тип электродвигателя	Масса без смазки, кг	Мощность электродвигателя, кВт	Ном частота вращения вых вала,, об/мин	Тип мотор-редуктора	Ном радиальная консольная нагрузка, приложенная в середине посадочной части вых вала, Н	Тип электродвигателя	Масса без смазки, кг
0,55	28	4МЦ2С-63	3300	71В6	24	0,75	31,5	4МЦ2С-80	3700	90LA8	36
	31,5	4МЦ2С-63	3200	80В8	24		35,5	4МЦ2С-63	3500	80А6	24
	35,5	4МЦ2С-63	3000	71В6	24		40	4МЦ2С-63	2800	80А6	24
	40	4МЦ2С-63	3200	71В6	24		45	4МЦ2С-63	3100	80А6	24
	45	4МЦ2С-63	2600	71В6	24		50	4МЦ2С-63	3000	80А6	24
	50	4МЦ2С-63	2500	71В6	24		56	4МЦ2С-63	3000	71В4	24
	56	4МЦ2С-63	2400	71А4	24		63	4МЦ2С-63	2600	71В4	24
	63	4МЦ2С-63	2200	71А4	24		71	4МЦ2С-63	2600	71В4	24
	71	4МЦ2С-63	2100	71А4	24		80	4МЦ2С-63	2300	71В4	24
	80	4МЦ2С-63	2000	71А4	24		90	4МЦ2С-63	2200	71В4	24
	90	4МЦ2С-63	1800	71А4	24		100	4МЦ2С-63	2100	71В4	24
	100	4МЦ2С-63	1800	71А4	24		112	4МЦ2С-63	2000	71В4	24
	112	4МЦ2С-63	1700	71А4	24		125	4МЦ2С-63	1900	71В4	24
	125	4МЦ2С-63	1600	71А4	24		140	4МЦ2С-63	1800	71В4	24
	140	4МЦ2С-63	1500	71А4	24		160	4МЦ2С-63	1650	71А2	24
	160	4МЦ2С-63	1400	63В2	15,5		180	4МЦ2С-63	1500	71А2	24
	180	4МЦ2С-63	1300	63В2	15,5		200	4МЦ2С-63	1400	71А2	24
	200	4МЦ2С-63	1200	63В2	15,5		224	4МЦ2С-63	1300	71А2	24
	224	4МЦ2С-63	1100	63В2	15,5		250	4МЦ2С-63	1200	71А2	24
	250	4МЦ2С-63	1000	63В2	15,5		280	4МЦ2С-63	1200	71А2	24
	280	4МЦ2С-63	1000	63В2	15,5		315	4МЦ2С-63	1100	71А2	24
	315	4МЦ2С-63	1000	63В2	15,5		355	4МЦ2С-63	1100	71А2	24
	355	4МЦ2С-63	950	63В2	15.5		400	4МЦ2С-63	1000	71А2	24
	400	4МЦ2С-63	850	63В2	15,5	1,1	28	4МЦ2С-80	4800	90LB8	51
0,75	28	4МЦ2С-80	4000	90LA8	36		31,5	4МЦ2С-80	4500	90LB8	51

Продолжение таблицы 1

Мощность электродвигателя, кВт	Ном. частота вращения вых. вала, об/мин	Тип мотор редуктора	Ном радиальная консольная нагрузка, приложенная в середине посадочной части вых. вала, Н	Тип электродвигателя	Масса без смазки, кг
1,1	35,5	4МЦ2С-80	4300	90LB8	51
	45	4МЦ2С-80	4000	90LB8	51
	50	4МЦ2С-63	3600	80B6	32
	56	4МЦ2С-63	3400	80A4	30
	63	4МЦ2С-63	3200	80A4	30
	71	4МЦ2С-63	3000	80A4	30
	80	4МЦ2С-63	2800	80A4	30
	90	4МЦ2С-63	2600	80A4	30
	100	4МЦ2С-63	2500	80A4	30
	112	4МЦ2С-63	2300	80A4	30
	125	4МЦ2С-63	2300	80A4	30
	140	4МЦ2С-63	2100	80A4	30
	160	4МЦ2С-63	2000	71B2	24
	180	4МЦ2С-63	1800	71B2	24
	200	4МЦ2С-63	1700	71B2	24
	224	4МЦ2С-63	1900	71B2	24
	250	4МЦ2С-63	1600	71B2	24
	280	4МЦ2С-63	1500	71B2	24
	315	4МЦ2С-63	1400	71B2	24
	355	4МЦ2С-63	1300	71B2	24
	400	4МЦ2С-63	1200	71B2	24
1,5	28	4МЦ2С-100	5300	90L6	85
	35,5	4МЦ2С-80	4800	90L6	51
	40	4МЦ2С-80	4600	90L6	51
	45	4МЦ2С-80	4400	90L6	51
	50	4МЦ2С-80	4200	90L6	51
	56	4МЦ2С-80	3900	90L6	51
	63	4МЦ2С-80	3600	90L6	51
1,5	71	4МЦ2С-80	3400	90L6	51
	80	4МЦ2С-63	3300	80B4	26
	90	4МЦ2С-63	3100	80B4	26
	100	4МЦ2С-63	2900	80B4	26
	112	4МЦ2С-63	2400	80B4	26
	125	4МЦ2С-63	2600	80B4	26
	140	4МЦ2С-63	2500	80B4	26
	160	4МЦ2С-63	2300	80A2	24
	180	4МЦ2С-63	2100	80A2	24
	200	4МЦ2С-63	2000	80A2	24
	225	4МЦ2С-63	1900	80A2	24
	250	4МЦ2С-63	1900	80A2	24
	280	4МЦ2С-63	1700	80A2	24
	315	4МЦ2С-63	1600	80A2	24
	355	4МЦ2С-63	1500	80A2	24
	400	4МЦ2С-63	1400	80A2	24
2,2	28	1МЦ2С-100	6400	100L6	83
	35,5	1МЦ2С-100	6300	100L6	83
	45	1МЦ2С-100	5300	100L4	83
	50	4МЦ2С-80	5000	100L6	49
	56	4МЦ2С-80	4800	100L6	49
	63	4МЦ2С-80	4400	100L6	49
	71	4МЦ2С-80	4300	90L4	44
	80	4МЦ2С-80	4000	90L4	44
	90	4МЦ2С-80	3800	90L4	44
	100	4МЦ2С-80	3600	90L4	44
	112	4МЦ2С-80	3400	90L4	44
	125	4МЦ2С-63	3100	80B2	26

Продолжение таблицы 1

Мощность электродвигателя, кВт	Ном частота вращения вых вала, об/мин	Тип мотор-редуктора	Ном радиальная консольная нагрузка, приложенная в середине посадочной части вых вала, Н	Тип электродвигателя	Масса без смазки, кг
2,2	140	4МЦ2С-63	3100	80B2	26
	160	4МЦ2С-63	2800	80B2	26
	180	4МЦ2С-63	2500	80B2	26
	200	4МЦ2С-63	2500	80B2	26
	225	4МЦ2С-63	2400	80B2	26
	250	4МЦ2С-63	2300	80B2	26
	280	4МЦ2С-63	2100	80B2	26
	315	4МЦ2С-63	2000	80B2	26
	355	4МЦ2С-63	1900	80B2	26
	400	4МЦ2С-63	1700	80B2	26
3,0	28	4МЦ2С-125	7700	112MA6	122
	35,5	4МЦ2С-125	7400	112MA6	122
	45	1МЦ2С-100	6700	112MA6	102
	50	1МЦ2С-100	6100	100S4	82
	56	1МЦ2С-100	6700	100S4	82
	63	1МЦ2С-100	5200	100S4	82
	71	4МЦ2С-80	5000	100S4	48
	80	4МЦ2С-80	4600	100S4	48
	90	4МЦ2С-80	4200	100S4	48
	100	4МЦ2С-80	4200	100S4	48
	112	4МЦ2С-80	4000	100S4	48
	125	4МЦ2С-80	3800	100S4	48
	180	4МЦ2С-63	3000	90L2	43
	200	4МЦ2С-63	3000	90L2	43
	225	4МЦ2С-63	2700	90L2	43
	250	4МЦ2С-63	2600	90L2	43
3,0	280	4МЦ2С-63	2400	90L2	43
	315	4МЦ2С-63	2300	90L2	43
	355	4МЦ2С-63	2200	90L2	43
	400	4МЦ2С-63	2000	90L2	43
4,0	28	4МЦ2С-125	8800	112MB6	126
	31,5	4МЦ2С-125	8500	112MB6	126
	35,5	4МЦ2С-125	7800	112MB6	126
	40	4МЦ2С-125	7500	112MB6	126
	45	4МЦ2С-125	7000	112MB6	126
	50	4МЦ2С-125	6800	112MB6	126
	56	1МЦ2С-100	6500	100L4	83
	63	1МЦ2С-100	6000	100L4	83
	71	1МЦ2С-100	5800	100L4	83
	80	1МЦ2С-100	5400	100L4	83
	90	1МЦ2С-100	5100	100L4	83
	100	1МЦ2С-100	4900	100L4	83
	112	4МЦ2С-80	4600	100L4	49
	125	4МЦ2С-80	4400	100L4	49
	140	4МЦ2С-80	4000	100L4	49
	160	4МЦ2С-80	3800	100S2	48
	180	4МЦ2С-80	3500	100S2	48
	200	4МЦ2С-80	3400	100S2	48
	224	4МЦ2С-80	3300	100S2	48
	250	4МЦ2С-80	3100	100S2	48
	280	4МЦ2С-80	2800	100S2	48
	315	4МЦ2С-80	2800	100S2	48

Продолжение таблицы 1

Мощность электродвигателя, кВт	Ном. частота вращения вых. вала, об/мин	Тип мотор-редуктора	Ном. радиальная консольная нагрузка, приложенная в середине посадочной части вых. вала, Н	Тип электродвигателя	Масса без смазки, кг
4,0	355	4МЦ2С-80	2400	100S2	48
	400	4МЦ2С-80	2400	100S2	48
5,5	28	4МЦ2С-140		132M6	212
	31,5	4МЦ2С-140		132M6	212
	35,5	4МЦ2С-140		132M6	212
	40	4МЦ2С-125	8800	132M6	166
	45	4МЦ2С-125	8400	112M4	127
	50	4МЦ2С-125	8100	112M4	127
	56	4МЦ2С-125	7400	132M6	166
	63	4МЦ2С-125	7300	132M6	166
	71	1МЦ2С-100	6700	112M4	107
	80	1МЦ2С-100	6400	112M4	107
	90	1МЦ2С-100	5900	112M4	107
	100	1МЦ2С-100	5700	112M4	107
	112	1МЦ2С-100	5400	112M4	107
	125	1МЦ2С-100	4800	112M4	107
	140	4МЦ2С-80	4800	100L2	49
	160	4МЦ2С-80	4400	100L2	49
	180	4МЦ2С-80	4200	100L2	49
	200	4МЦ2С-80	4000	100L2	49
	224	4МЦ2С-80	3800	100L2	49
	250	4МЦ2С-80	3600	100L2	49
	280	4МЦ2С-80	3200	100L2	49
	315	4МЦ2С-80	3300	100L2	49
	355	4МЦ2С-80	2900	100L2	49
	400	4МЦ2С-80	2900	100L2	49

Мощность электродвигателя, кВт	Ном. частота вращения вых. вала, об/мин	Тип мотор-редуктора	Ном. радиальная консольная нагрузка, приложенная в середине посадочной части вых. вала, Н	Тип электродвигателя	Масса без смазки, кг
7,5	28	4МЦ2С-160		132M6	290
	31,5	4МЦ2С-160		132M6	290
	35,5	4МЦ2С-140		132M6	212
	40	4МЦ2С-140		132M6	212
	45	4МЦ2С-140		132M6	212
	50	4МЦ2С-140		132M6	212
	56	4МЦ2С-125	8700	132M4	166
	63	4МЦ2С-125	8500	132M4	166
	71	4МЦ2С-125	7800	132M4	166
	80	4МЦ2С-125	7500	132M4	166
	90	4МЦ2С-125	7000	132M4	166
	100	1МЦ2С-100	6800	112M2	108
	112	1МЦ2С-100	6300	112M2	108
	125	1МЦ2С-100	5800	112M2	108
	140	1МЦ2С-100	5600	112M2	108
	160	1МЦ2С-100	5200	112M2	108
	180	1МЦ2С-100	4800	112M2	108
	200	1МЦ2С-100	4700	112M2	108
	225	1МЦ2С-100	4400	112M2	108
	250	4МЦ2С-80	4100	112M2	74
	280	4МЦ2С-80	3900	112M2	74
	315	4МЦ2С-80	3700	112M2	74
	355	4МЦ2С-80	3500	112M2	74
	400	4МЦ2С-80	3300	112M2	74
11,0	35,5	4МЦ2С-160		160S6	355
	40	4МЦ2С-160		160S6	355

Продолжение таблицы 1

Мощность электродвигателя, кВт	Ном. частота вращения вых. вала, об/мин	Тип мотор-редуктора	Ном радиальная консольная нагрузка, приложенная в середине посадочной части вых. вала, Н	Тип электродвигателя	Масса без смазки, кг	Мощность электродвигателя, кВт	Ном. частота вращения вых. вала, об/мин	Тип мотор-редуктора	Ном радиальная консольная нагрузка, приложенная в середине посадочной части вых. вала, Н	Тип электродвигателя	Масса без смазки, кг
11,0	50	4МЦ2С-140		132М4	212	15,0	112	4МЦ2С-125	8700	160S4	206
	56	4МЦ2С-140		132М4	212		125	4МЦ2С-125	8300	160S4	206
	63	4МЦ2С-140		132М4	212		140	4МЦ2С-125	7700	160S4	206
	71	4МЦ2С-140		132М4	212		160	4МЦ2С-125	7400	160S2	197
	80	4МЦ2С-125	9100	132М4	166		180	4МЦ2С-125	6900	160S2	197
	90	4МЦ2С-125	8500	132М4	166		200	4МЦ2С-125	6500	160S2	197
	100	4МЦ2С-125	8100	132М4	166		225	4МЦ2С-125	6100	160S2	197
	112	4МЦ2С-125	7500	132М4	166		250	4МЦ2С-125	5900	160S2	197
	125	4МЦ2С-125	7100	132М4	166		280	4МЦ2С-125	5400	160S2	197
	140	4МЦ2С-125	6600	132М4	166		315	4МЦ2С-125	5200	160S2	197
	160	4МЦ2С-125	6400	132М2	160		355	4МЦ2С-125	4800	160S2	197
	180	4МЦ2С-125	5900	132М2	160		400	4МЦ2С-125	4700	160S2	197
	200	4МЦ2С-125	5600	132М2	160	18,5	63	4МЦ2С-160		160М4	352
	225	4МЦ2С-125	5200	132М2	160		71	4МЦ2С-160		160М4	352
	250	4МЦ2С-125	5050	132М2	160		80	4МЦ2С-160		160М4	352
	280	4МЦ2С-125	4600	132М2	160		90	4МЦ2С-140		160М4	274
	315	4МЦ2С-125	4400	132М2	160		100	4МЦ2С-140		160М4	274
	355	4МЦ2С-125	4100	132М2	160		112	4МЦ2С-140		160М4	274
	400	4МЦ2С-125	3900	132М2	160		125	4МЦ2С-140		160М4	274
15,0	50	4МЦ2С-160		160М6	355		140	4МЦ2С-125	8500	160М4	228
	56	4МЦ2С-160		160S4	330		160	4МЦ2С-125	8200	160М4	228
	63	4МЦ2С-160		160S4	330		180	4МЦ2С-125	7700	160М4	228
	71	4МЦ2С-140		160S4	252		200	4МЦ2С-125	7200	160М2	207
	80	4МЦ2С-140		160S4	252		225	4МЦ2С-125	6800	160М2	207
	90	4МЦ2С-140		160S4	252		250	4МЦ2С-125	6500	160М2	207
	100	4МЦ2С-140		160S4	252		280	4МЦ2С-125	6000	160М2	207

Продолжение таблицы 1

Мощность электродвигателя, кВт	Ном частота вращения вых вала, об/мин	Тип мотор-редуктора	Ном радиальная консольная нагрузка, приложенная в середине посадочной части вых вала, Н	Тип электродвигателя	Масса без смазки, кг
18,5	315	4МЦ2С-125	5700	160М2	207
	355	4МЦ2С-125	5430	160М2	207
	400	4МЦ2С-125	5100	160М2	207

Пример условного обозначения при заказе:

4МЦ2С – 63 – 56 – 0,75 – G110 – К У3

4МЦ2С – тип мотор-редуктора

63 – межосевое расстояние,

56 – номинальная частота вращения выходного вала, об/мин;

0,75 – мощность двигателя, кВт;

G110 – вариант исполнения по способу монтажа;

К – конический конец вала,

У3 – климатическое исполнение и категория размещения.

Варианты исполнений выходного вала мотор-редукторов

Конический

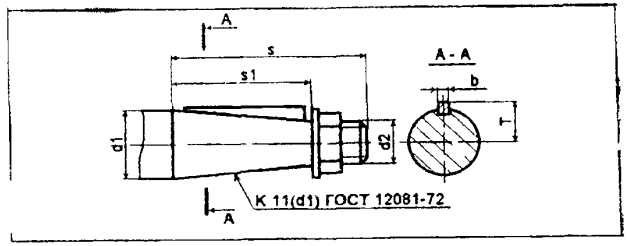

Цилиндрический

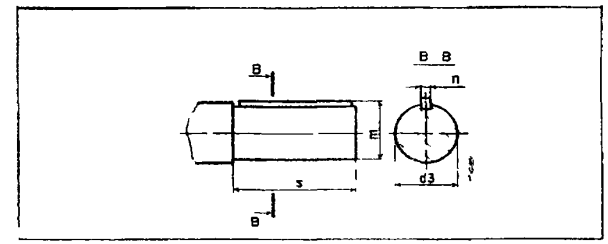

4МЦ2С-...	d1	d2	d3	s	s1	b	T	n	m
63	28	М16х1 5	28	60	42	5	14,9	8	31
80	35	М20х1,5	35	80	58	6	18,5	10	38
100	45	М30х2	45	110	82	12	23,45	14	48,5
125	55	М36Х3	55	110	82	14	28,9	16	59
140	63	М42х3	63	140	105	16	32,9	18	67
160	70	М48х3	70	140	105	18	36,4	20	74,5

ГАБАРИТНЫЕ И ПРИСОЕДИНИТЕЛЬНЫЕ РАЗМЕРЫ МОТОР РЕДУКТОРОВ
4МЦ2С - 63; 4МЦ2С – 80; 4МЦ2С – 100; 4МЦ2С – 125

исполнение на лапах

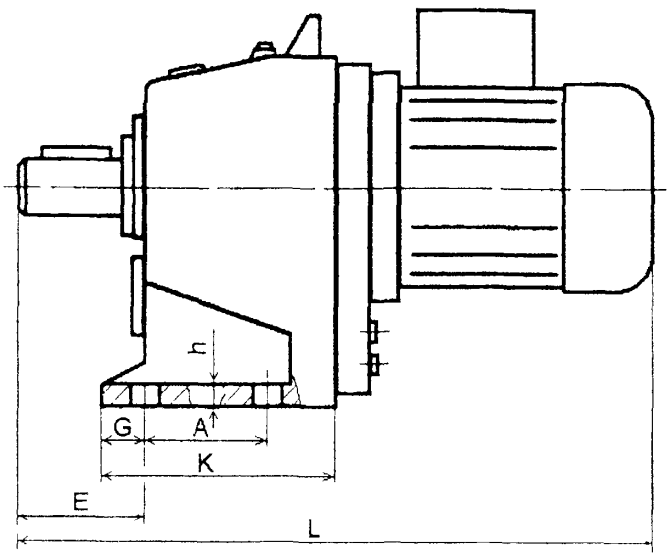

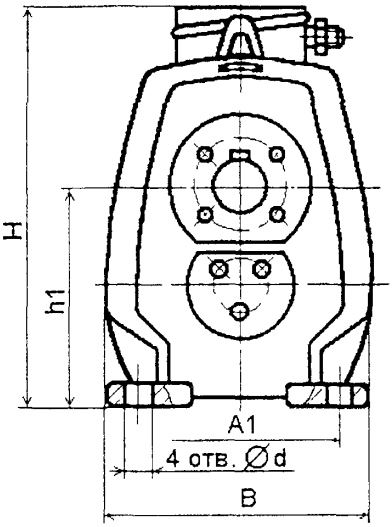

4МЦ2С-...	ТИП ЭЛЕКТРО-ДВИГАТЕЛЯ	L	H	B	h1	A	A1	E	G	d	h	K
63	63B2	417	255	185	140	110	150	48	15	12	16	160
	71B6, 71B4	487	255	185								
	71A4; 71A2, 71B2	485	278	185								
	80B8, 80B6, 80B4, 80B2	517	265	185								
	80A6, 80A4	473	265	185								
	80A2	491	278	185								
	90L2	538	275	200								
80	90LA8, 90LB8, 90L6, 90L4	585	318	225	170	115	180	75	22	15	18	175
	100L6, 100L4 100L2	624	333	225								
	100S4, 100S2	594	333	225								
	112M2	645	330	225								
100	90L6	630	380	255	212	130	210	110	20*	15	22	195
	100L6 100L4	675	380	255								
	112MA6, 112M4 112M2	700	400	265								
	100S4	645	380	255								
125	112MA6, 112MB6, 112M4	740	452	335	265	160	280	105	25	19	28	235
	132S6, 132S4 132M6	765	477	335								
	132M4	815	477	335								
	132M2	814	477	350								
	160S4	870	533	335								
	160M4	913	533	350								
	160S2	869	515	350								
	160M2	912	515	350								

ГАБАРИТНЫЕ И ПРИСОЕДИНИТЕЛЬНЫЕ РАЗМЕРЫ МОТОР РЕДУКТОРОВ
4МЦ2С - 63; 4МЦ2С – 80; 4МЦ2С – 100; 4МЦ2С – 125

фланцевое исполнение

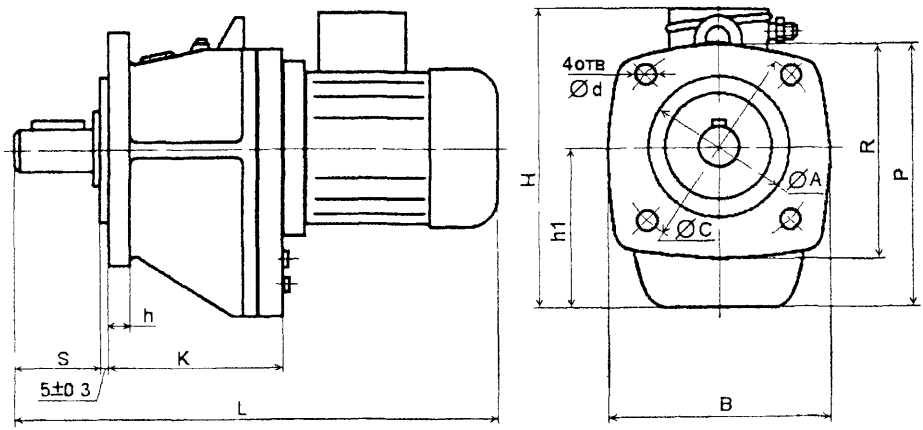

4МЦ2С-	ТИП ЭЛЕКТРО-ДВИГАТЕЛЯ	L	H	B	h1	A	C	R	P	d	h	K	S
63	63B2	417	255	200	140	130	185	200	240	11	12	150	65
	71B6, 71B4	487	255	200									
	71A4 71A2, 71B2	485	278	200									
	80B8, 80B6, 80B4 80B2	517	265	200									
	80A6 80A4	473	265	200									
	80A2	491	278	200									
	90L2	538	275	200									
80	90LA8, 90LB8, 90L6, 90L4	585	318	250	170	180	240	250	293	14	14	170	85
	100L6 100I 4, 100L2	624	333	250									
	100S4 100S2	594	333	250									
	112M2	645	330	280									
100	90L6	630	380	270	212	230	275	270	350	14	14	190	115
	100I 6 100L4	675	380	270									
	112MA6 112M4 112M2	700	400	280									
	100S4	645	380	270									
125	112MA6 112MB6, 112M4	740	452	360	260	300	350	360	440	18	20	235	115
	132S6 132S4 132M6	765	477	360									
	132M4	815	477	360									
	132M2	814	477	360									
	160S4	870	533	360									
	160M4	913	533	360									
	160S2	869	515	360									
	160M2	912	515	360									

ГАБАРИТНЫЕ И ПРИСОЕДИНИТЕЛЬНЫЕ РАЗМЕРЫ МОТОР РЕДУКТОРОВ
4МЦ2С – 63; 4МЦ2С – 80; 4МЦ2С – 100; 4МЦ2С – 125

исполнение на лапах

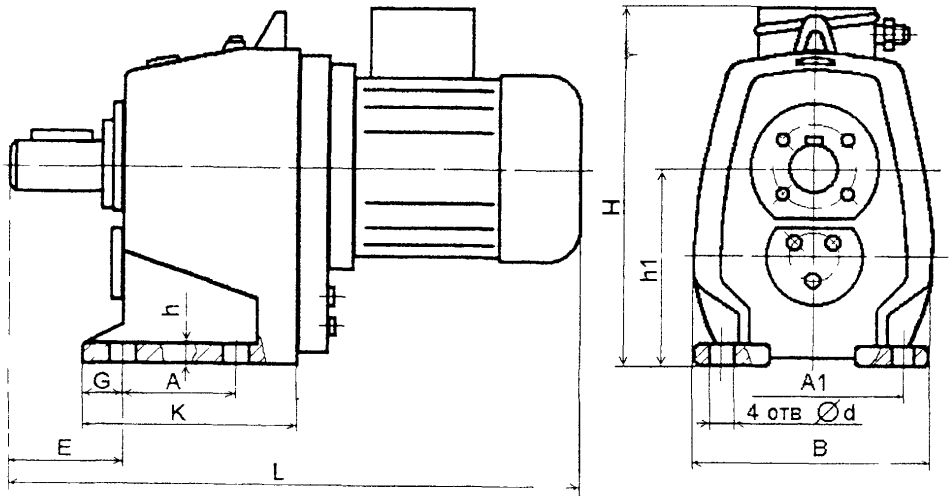

4МЦ2С	ТИП ЭЛЕКТРО-ДВИГАТЕЛЯ	L	H	B	h1	A	A1	F	G	d	h	K
63	63B2	417	255	185	140	110	150	48	15	12	16	160
	71B6 71B4	487	255	185								
	71A4 71A2 71B2	485	278	185								
	80B8 80B6 80B4 80B2	517	265	185								
	80A6 80A4	473	265	185								
	80A2	491	278	185								
	90L2	538	275	200								
80	90LA8 90LB8 90L6 90L4	585	318	225	170	115	180	75	22	15	18	175
	100L6 100L4 100L2	624	333	225								
	100S4 100S2	594	333	225								
	112M2	645	330	225								
100	90L6	630	380	255	212	130	210	110	20	15	22	195
	100L6 100L4	675	380	255								
	112MA6 112M4 112M2	700	400	255								
	100S4	645	380	255								
125	112MA6 112MB6 112M4	740	452	335	265	160	280	105	25	19	28	235
	132S6 132S4 132M6	765	477	335								
	132M4	815	477	335								
	132M2	814	477	350								
	160S4	870	533	335								
	160M4	913	533	350								
	160S2	869	515	350								
	160M2	912	515	350								

ГАБАРИТНЫЕ И ПРИСОЕДИНИТЕЛЬНЫЕ РАЗМЕРЫ МОТОР РЕДУКТОРОВ
4МЦ2С - 63; 4МЦ2С – 80; 4МЦ2С – 100; 4МЦ2С – 125

фланцевое исполнение

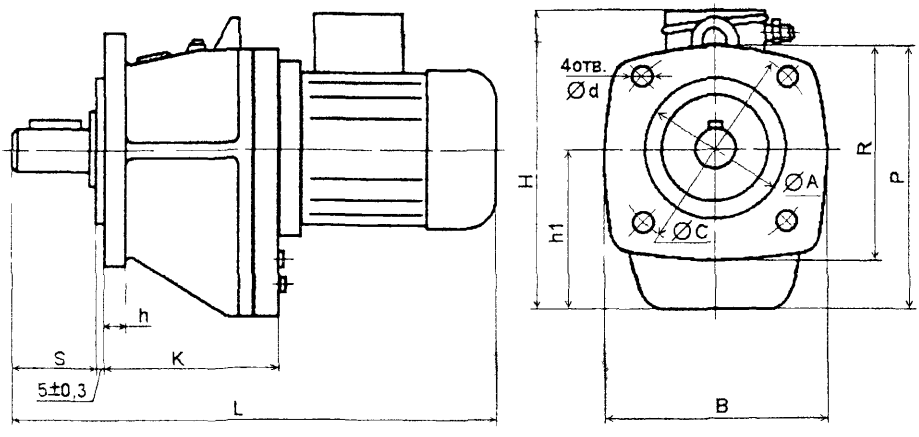

4МЦ2С-	ТИП ЭЛЕКТРО-ДВИГАТЕЛЯ	L	H	B	h1	A	C	R	P	d	h	K	S
63	63B2	417	255	200	140	130	185	200	240	11	12	150	65
	71B6, 71B4	487	255	200									
	71A4, 71A2, 71B2	485	278	200									
	80B8, 80B6 80B4, 80B2	517	265	200									
	80A6, 80A4	473	265	200									
	80A2	491	278	200									
	90L2	538	275	200									
80	90LA8, 90LB8, 90L6, 90L4	585	318	250	170	180	240	250	293	14	14	170	85
	100L6, 100L4, 100L2	624	333	250									
	100S4, 100S2	594	333	250									
	112M2	645	330	280									
100	90L6	630	380	270	212	230	275	270	350	14	14	190	115
	100L6, 100L4	675	380	270									
	112MA6, 112M4, 112M2	700	400	280									
	100S4	645	380	270									
125	112MA6, 112MB6, 112M4	740	452	360	260	300	350	360	440	18	20	235	115
	132S6 132S4, 132M6	765	477	360									
	132M4	815	477	360									
	132M2	814	477	360									
	160S4	870	533	360									
	160M4	913	533	360									
	160S2	869	515	360									
	160M2	912	515	360									

ГАБАРИТНЫЕ И ПРИСОЕДИНИТЕЛЬНЫЕ РАЗМЕРЫ МОТОР-РЕДУКТОРОВ 4МЦ2С-140; 4МЦ2С-160

исполнение на лапах

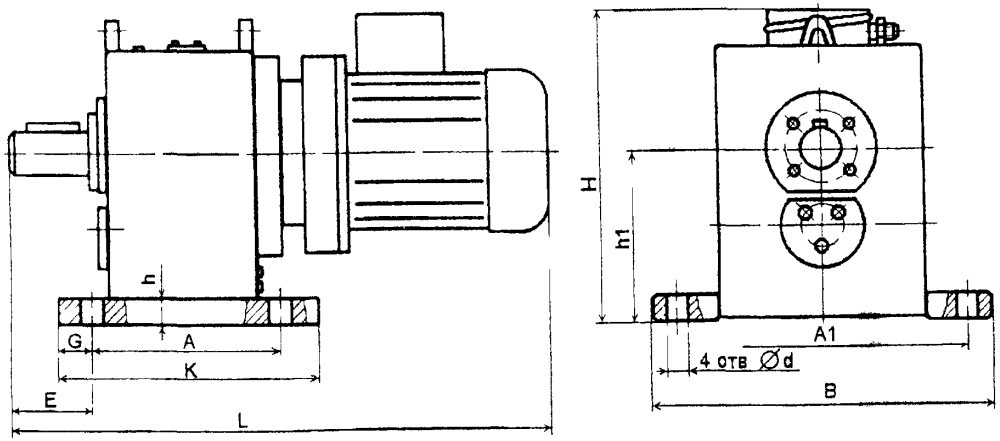

Варианты исполнений по способу монтажа

исполнение на лапах

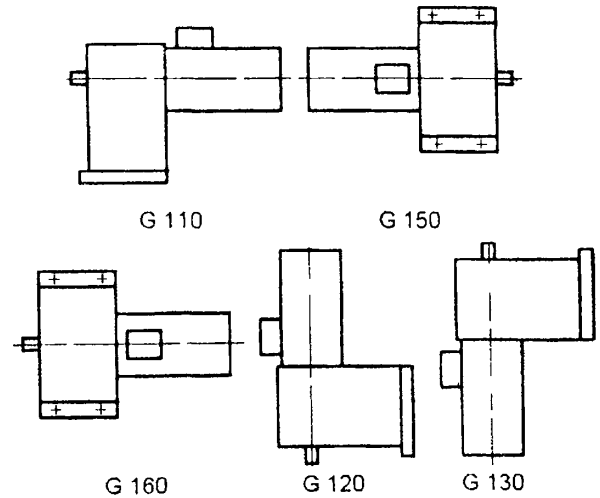

фланцевое исполнение

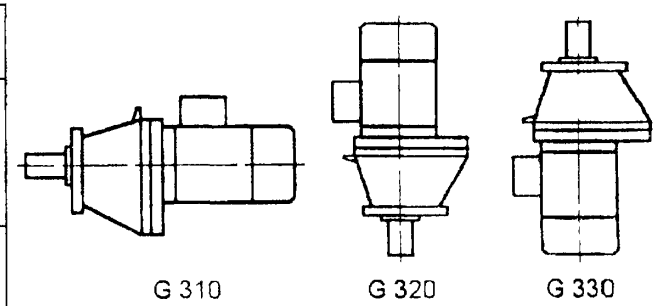

4МЦ2С	Тип электро-двигателя	L	H	B	h1	A	A1	E	G	d	h	K
140	132M6, 132M4	844	530	430	315	285	380	130	30	22	30	345
	160S4	899	565									
	160M4	942	565									
	180M4, 180S4	905	575									
160	132M6	852	550	460	335	315	410	130	30	22	30	375
	160S6; 160S4	924	585									
	160M6, 160M4	967	585									
	180S4. 180M4	930	595									
	200M4	1033	620									
	200L4	1085	620									

ЗАВОД-ИЗГОТОВИТЕЛЬ – ОАО «Завод механических приводов» г.Псков

НАЗНАЧЕНИЕ: Предназначены для механизации подъемно-транспортных работ на производственных и складских площадях с твердым и ровным покрытием.

Электропогрузчики способны надежно работать в интервале температур от –25°С до +40°С

Электропогрузчики могут иметь различные модификации по высоте подъема груза и по возможности применения навесных приспособлений боковой захват со сменными лапами; сталкиватель; стрела.

ТЕХНИЧЕСКИЕ ХАРАКТЕРИСТИКИ:

Наименование показателей, единицы измерения	ЭП - 1639	ЭП - 2015
Номинальная грузоподъемность, кг	1600	2000
Номинальная высота подъема, мм	2000 - 3000	2000 - 3000
Скорость передвижения не менее, км/ч:		
с номинальным грузом	12	12
без груза	14	14
Скорость подъема вил с грузом, м/с	0,25	0,22
Собственная масса не более, кг	3150	3580
Минимальный радиус поворота не менее, мм	1800	1875
Преодолеваемый подъем на длине 12 м с ном. грузом, %	12	12
Габаритные размеры (ширина х длина), мм	1145 х 2980	1220 х 3020
Высота по грузоподъемнику, мм	2100	2100
Тип аккумуляторной батареи	40ТНЖК–500М или 40 ТНЖ-450 или кислотная ем 480 а/ч ACID CELL OF 480 A/HOUR	
Номинальное напряжение аккумуляторной батареи, В	48	48
Тип колес передних:		
пневматические	6,5–10	
«суперэластик»		23Х9-10
массивные	560Х200	
Гип колес задних.		
пневматические	18х7-8	
«суперэластик»	18х7-8	

ЗАВОД-ИЗГОТОВИТЕЛЬ – ОАО «Вагоностроитель» г.Калининград.

НАЗНАЧЕНИЕ: Предназначены для механизации подъемно-транспортных работ на производственных и складских площадях с твердым и ровным покрытием

ТЕХНИЧЕСКИЕ ХАРАКТЕРИСТИКИ:

Наименование показателей, единицы измерения	ЭП-103КО	ЭП-1616
Грузоподъемность, кг	1000	1600
Высота подъема груза, мм	2000, 3300	2900, 3300, 4500
Габаритные размеры, мм: длина полная	2860	3015
ширина	950	1060
высота по грузоподъемнику	1435, 2085	2080, 2120, 2080
высота по ограждению	2120	2080
Масса в рабочем состоянии, кг	не более 2600	не более 2950
Двигатель тип	электрический	электрический
мощность, кВт	3,5	6,3
Тяговая аккумуляторная батарея, тип	щелочная/кислотная	щелочная/кислотная
напряжение/емкость, В/а ч	40(300) – 40 (350-490)	40(500) – 40 (490-520)
Система управления	контакторная или импульсная	
Скорость передвижения, км/ч	12	11
Внешний радиус поворота, мм	1630	1800
Клиренс, мм	90	70
Скорость подъема вил, мм/с	200	450
Шины	массивные, «суперэластик», или пневматические	
Гарантийный срок, мес.	18	18

ЗАВОД-ИЗГОТОВИТЕЛЬ – ОАО «Машиностроительный завод им. М.И.Калинина», г.Екатеринбург

3. Электропогрузчики моделей ЭПВ-1638, ЭПВ-1607.

НАЗНАЧЕНИЕ: Электропогрузчики ЭПВ-1638 и ЭПВ-1607 с электрооборудованием во взрывозащищенном исполнении предназначены для подъемно-транспортных работ на твердом и ровном дорожном покрытии во взрывоопасных помещениях и наружных установках всех классов, в которых могут образовываться взрывоопасные смеси газов и паров с воздухом, относящиеся к категориям IIA и IIB групп T1, T2, T3 и T4

Электропогрузчик может иметь различные модификации по высоте подъема груза, по типу шин – пневматические или массивные, с контакторной или импульсной системой регулирования скорости передвижения.

Для обеспечения взрывобезопасности во взрывоопасных помещениях искрообразующие аппараты электропогрузчика заключены во взрывонепроницаемые оболочки. Взрывопроницаемость оболочки, помимо прочности, обеспечивается применением щелевой защиты сопрягаемых деталей.

ТЕХНИЧЕСКИЕ ХАРАКТЕРИСТИКИ:

Наименование показателей, единицы измерения	ЭПВ-1607 3,3	ЭПВ-1607 4,5	ЭПВ-1638 2,0	ЭПВ-1638 3,3
Номинальная грузоподъемность, кг	1600	1250	1600	1600
Номинальная высота подъема, мм	3300	4500	2000	3300
Скорость передвижения, не менее, км/ч				
с номинальным грузом	12	12	12	12
без груза	14	14	14	14
Скорость подъема вил с груза, м/с	0 25	0.22	0,2	0,2
Собственная масса не более, кг:				
на пневмошинах	3050	3150	3090	3250
на массивных шинах			3380	3540
Минимальный радиус поворота, не более, мм	1800	1800	1850	1800
Преодолеваемый подъем на длине 12 м с ном. грузом, %	12	12	12	12
Габаритные размеры, мм	1150x2960x2170	1150x2960x2170	1130x3100	1145x2980
Высота по грузоподъемнику, мм	2130	2130	1660	2100
Клиренс, мм	80	80		
Тип аккумуляторной батареи	40 ГНЖК–500М или 40 ТНЖ-450 или кислотная ем 480 а/ч ACID CELL OF 480 A/HOUR			
Ном напряжение аккумуляторной батареи, В	48	48	48	48

ЗАВОД-ИЗГОТОВИТЕЛЬ – ОАО «Вагоностроитель» г.Калининград.

ТЕХНИЧЕСКИЕ УСЛОВИЯ: ТУ 16-89 ИДПБ 481321 013ТУ

ТЕХНИЧЕСКИЕ ХАРАКТЕРИСТИКИ:

Наименование показателей, единицы измерения	ЭП – 2014-2,0	ЭП – 2014-2,8	ЭП – 2014М-3,3	ЭП – 2014М-4,5
Код ОКП	34 5311			
Номинальная грузоподъемность, кг	2000	2000	2000	2000
Номинальная высота подъема, мм	2000	2800	3300	4500
Строительная высота подъема, мм	1750	2200	2200	2200
Свободный подъем вил, мм	200	200	200	200
Скорость опускания вил без груза, м/мин	15			
Радиус поворота по наружному габариту электропогрузчика, мм	2000			
Шины пневматические: передние:				
размеры, мм	620x150x330	620x150x330	620x150x330	620x150x330
давление, МПа	0.6	0.6	0,6	0.6
задние:				
размеры, мм	536x158x254	536x158x254	536x158x254	536x158x254
давление, МПа	0.7	0.7	0,7	0,7
Аккумуляторная батарея	40ТНЖК-500-У2; 4-ТНЖ-450-У2			
Напряжение, В	48	48	48	48
Нагрузка на передний мост с номинальным грузом, кг	5250			
Нагрузка на задний мост (без груза), кг	2100			
Масса электропогрузчика, кг	3500	3530	3550	3720

ЗАВОД–ИЗГОТОВИТЕЛЬ – ОАО «Канашский завод электропогрузчиков» , г.Канаш

ТЕХНИЧЕСКИЕ УСЛОВИЯ: ТУ 16-00 ИДПБ 481321 013ТУ

ТЕХНИЧЕСКИЕ ХАРАКТЕРИСТИКИ:

Наименование показателей, единицы измерения	ЭП – 2014М-2,0	ЭП – 2014М-3,3	ЭП – 2014М-4,5
Код ОКП	34 5311		
Номинальная грузоподъемность, кг	2000	2000	2000
Номинальная высота подъема, мм	2000	3300	4500
Строительная высота подъема, мм	1750	2200	2200
Свободный подъем вил, мм	200	200	200
Скорость опускания вил без груза, м/мин	15	15	15
Радиус поворота по наружному габариту электропогрузчика, мм	2000	2000	2000
Шины пневматические: передние:			
размеры, мм	660x190x305	660x190x305	660x190x305
давление, МПа	0.85	0.85	0.85
задние:			
размеры, мм	462x160x204	462x160x204	462x160x204
давление, МПа	0,88	0,88	0,88
Аккумуляторная батарея	40ТНЖК-500-У2; 4-ТНЖ-450-У2		
Напряжение, В	48	48	48
Нагрузка на передний мост с номинальным грузом, кг	5100	5100	5100
Нагрузка на задний мост (без груза), кг	2000	2000	2000
Масса электропогрузчика, кг	3500	3550	3720

ЗАВОД–ИЗГОТОВИТЕЛЬ – ОАО «Канашский завод электропогрузчиков» , г.Канаш

№ п/п	Наименование оборудования изделия	Тип, марка. Код ОКП	ГОСТ или ТУ	Завод-изготовитель	Технические характеристики	Масса, кг	Примечание
1.	**Электротележка**	**ЭТ-3039**		ОАО «Ваго-ностроитель», г. Калининград	Электротележка с неподъемной платформой, управляемая сидящим водителем, предназначена для перевозки различных грузов внутри помещений и на открытых площадках с твердым и ровным покрытием на предприятиях промышленности, транспорта и других отраслей народного хозяйства. ЭТ-3039 представляет собой самоходное управляемое двухосное шасси на пневмошинах с ведущим задним и управляемым передним мостами. В задней части имеется прицепное устройство, что дает возможность работать с различными видами прицепов Грузоподъемность, кг 3000 Скорость передвижения с грузом, км/ч 12 Минимальный радиус поворота, мм 3050 Преодолеваемый подъем на длине 12 м с грузом, % 10 Габаритные размеры, мм: ширина 1320 длина 3985 высота 1250 Размеры грузовой площадки (длина **х ширина), мм** 2600 х 1320 Клиренс, мм 104 Тип аккумуляторной батареи 42ТНЖК-500М, 42ТНЖ-450 Номинальное напряжение батареи, В 48 Нагрузка на ось переднюю, кг без груза 810 с грузом 1000 **Нагрузка на ось заднюю, кг:** без груза 1205 с грузом 4165	**2015**	

№ п/п	Наименование оборудования изделия	Тип, марка Код ОКП	ГОСТ или ТУ	Завод-изготовитель	Технические характеристики	Масса, кг	Примечание
2.	Электротележка	ЭТ-2001		ОАО «Канашский завод электропогрузчиков», г. Канаш	Предназначены для работы в производственных, складских помещениях и любых других помещениях и на открытых площадках Номинальная грузоподъемность, кг 2000 Скорость передвижения с грузом, км/ч 11,5 Нагрузка на передний мост с грузом, кг 1600 Нагрузка на задний мост с грузом, кг 3310 Шина пневматические - передние размеры, мм 536х158х254 давление, МПа 0,7 количество 2 - задние размеры мм 620х150х330 давление, МПа 0,85 количество 2 Аккумуляторная батарея. тип 40ТНЖК-500, 40ТНЖ-450 Напряжение. В 48 Номинальная емкость А ч 500 или 450		
3.	То же	ЭТ-3002		то же	Номинальная грузоподъемность, кг 2000 Скорость передвижения с грузом. км/ч 11,5 Нагрузка на передний мост с грузом, кг 2000 Нагрузка на задний мост с грузом, кг 3500 Шина пневматические - передние размеры, мм 536х158х254 давление, МПа 0,7 количество 2 - задние размеры, мм 620х150х330 давление. МПа 0,59 количество 4 Аккумуляторная батарея, тип 40ТНЖК-500, 40ТНЖ-450 Напряжение. В 48 Номинальная емкость А ч 500 или 450		

№ п/п	Код оборудования, изделия	Наименование и краткая техническая характеристика	Тип, марка оборудования	ГОСТ, нормаль, ТУ или каталог	Завод-изготовитель	Основные параметры и размеры: Техническая характеристика	Масса единицы оборудования, кг	Цена единицы оборудования тыс. руб.	Гарант. срок службы, год	Примечание
I	2	3	4	5	6	7	8	9	I0	II
4.		Электротележка	ЭК-202		АО"Сарапульский электрогенераторный завод", г.Сарапул	Грузоподъемность, кг - 2000	I350			
						Скорость передвижения с грузом,км/ч - 7				
						Габаритные размеры,мм : длина - 2790				
						ширина - II40				
						высота - I330				
		Предназначена для перевозки грузов в стесненных условиях по дорогам с твердым покрытием.				Дорожный просвет,мм - 55				
		Используется на промышленных предприятиях,складах,базах,портах,железнодорожных станциях.				Ширина колеи задних колес,мм - 735				
						Ширина колеи передних колес,мм - 805				
		Электротележки имеют колеса с массивными или пневматическими шинами и изготавливаются для работы в условиях умеренного или тропического климата.				Радиус поворота по наружному краю платформы,мм - 3800				
						Преодолеваемый подъем с грузом на длине I2 м,% - 5				
						Мощность аккумуляторной батареи,кВт/ч - 9,4				
						Напряжение аккумуляторной батареи,В - 36				
		Электротележка с неподъемной платформой				Шины - пневматические,массивные				
5.		То же	ЭК-202Б		то же	Грузоподъемность, кг - I600	I300			
						Скорость передвижения с грузом,км/ч - 8				
						Габаритные размеры,мм: длина - 2790				
						ширина - II40				
						высота - II40				
						Дорожный просвет,мм - II5				
						Ширина колеи задних колес,мм - 805				
						Ширина колеи передних колес,мм - 855				
						Радиус поворота по наружному краю платформы,мм - 3800				
						Преодолеваемый подъем с грузом на длине I2м,% - 5				
						Мощность аккумуляторной батареи,кВт/ч - 9,4				
						Напряжение аккумуляторной батареи,В - 36				

№ п/п	Наименование оборудования, изделия	Тип, марка. Код по ОКП	ГОСТ или ТУ	Завод-изготовитель	Технические характеристики	Масса. кг	Примечание
1	2	3	4	5	6	7	8
6.	Электротележка	ЕТ-2002		АО"Сарапульский электрогенераторный завод", г.Сарапул	Электротележка обладает повышенной скоростью и плавностью хода за счет использования импульсной системы регулирования скоростей передвижения фирмы "Куртис". Номинальная грузоподъемность, т — 2 Скорость передвижения с номинальным грузом, км/час — I0 Высота грузовой платформы, мм, не более — 760 Размеры грузовой платформы, мм, не более — I300x2050 Преодолеваемый подъем (мах) на длине I2 м с номинальным грузом, % — I2 Внешний радиус поворота, мм — 2900 Энергия аккумуляторной батареи, кВ·час, не менее — I4		

№ п/п	Наименование оборудования изделия	Тип, марка. Код ОКП	ГОСТ или ТУ	Завод-изготовитель		Примечание
1.	**Тележки грузовые**	**ТГ-150; ТГ-150М**		Завод торгового машиностроения, г.Гродно	Предназначены для перевозки крупногабаритных грузов весом до 150 кг. Изготовлены из алюминиевых и пластмассовых деталей. Колеса тележки ТГ-150М имеют пневматические шины, а колеса тележки ТГ-150 – резиновый обод.	
					Код ОКП: 31 7111	
					Грузоподъемность, кг: 150	
					Размер платформы, мм: 300 x 380	
					Ширина колеи, мм, не более: 400	
					Диаметр колеса, мм, не более: 260	
					Габаритные размеры, мм: длина 680; ширина 520; высота 1300	
					Масса, кг, не более: 20	
					Цена (с 1,02,2002г.), руб: 2 310	
2.	**Тележка грузовая**	**ТПШК**	ТУ 36-2623-84	ОАО «НОЗЭММ», г.Новокузнецк	Тележка предназначена для перевозки панелей, шкафов и контейнеров.	
					Код ОКП: 48 3459	
					Грузоподъемность, кг: 250	
					Высота подъема платформы, мм: до 200	
					Наибольшее усилие на маховике, Н (кгс): 100 (10)	
					Угол подъема платформы при подъеме на 200мм, град.: 15	
					Привод подъема платформы: ручной	
					Габаритные размеры, мм: 1175x950x1050	
					Масса, кг: 90	

13. АДРЕСА ЗАВОДОВ ИЗГОТОВИТЕЛЕЙ.

№ п/п	Наименование завода	Краткое наименование завода	Адрес завод	Код города	Телефон, факс.
1.	ОАО «Редуктор»		433 750, г.Барыш, Ульяновской обл., ул. Пионерская , 9	84253	2-13-54; 2-14-52 факс. 2-11-54
2.	Завод торгового машиностроения		Республика Беларусь, 230030, г.Гродно, ул.Тимирязева, 16		77-13-18; 77-20-96 факс. 47-12-18
3.	ОАО «Машиностроительный завод им. М.И.Калинина»	ОАО «МЗИК»	620017, г.Екатеринбург, проспект Космонавтов, 18	3432	39-50-17; 39-52-75 факс. 34-34-75
4.	ОАО «Уральский лифтостроительный завод»	ОАО «УЛЗ»	620024, г.Екатеринбург, ул. Бисертская, 130	3432	256-911; 259-625 факс. 254-605
5.	ОАО «Балткран»		236008, г.Калининград, ул.Ал. Невского, 165	0112	43-32-64; 43-26-12 факс. 46-64-51
6.	ОАО «Вагоностроитель»		236017, г.Калининград, Вагоностроительная, 49	0112	274884, 215230 факс. 274884; 216328
7.	ОАО «Канашский завод электропогрузчиков»	ОАО «КЗЭП»	429300, Чувашская Республика. г.Канаш, ул.Красноармейская, 72	83533	2-19-21; 2-25-86 факс. 2-35-41
8.	Муниципальное унитарное предприятие «Комсомольский-на-Амуре завод подъемно-транспортного оборудования»	МУП «КЗПТО»	681000, г.Комсомольск-на-Амуре, Северное шоссе, 3	42172	4-75-45; 4-37-52 абонент 329 факс. 5-02-64 (круглосуточно»
9.	ОАО «Красногвардейский крановый завод»	ОАО «ККЗ»	623770, Свердловская обл., Артемовский район, п. Красногвардейский, ул. Дзержинского, 2	343-63	74-906; 74-905 факс. 74-897; 74-907
10.	ОАО «Прана»		113114, г.Москва, 4-й Дербеневский пер, д. 7	095	235-30-54; 235-94-59 факс. 235-30-50
11.	ОАО «Карачаровский механический завод»	ОАО «КМЗ»	109391, г.Москва, Рязанский проспект, 2	095	171-09-28; 171-19-11 факс.171-28-66
12.	ОТИС		125171,г..Москва 5-й Войковский проезд, 24	095	721-1733; 721-1736 факс. 721-1718
13.	ОАО «Бурея-Кран»		676701, п.Новобурейский, Амурская обл., ул.Советская, 57	41634	21-2-34; 21-2-35 тел/факс. 21-21-38
	Официальный представитель в Москве ЗАО «Тяжтранскомплект» – т/ф (095) 916-35-95.				

№ п/п	Наименование завода	Краткое наименование завода	Адрес завод	Код города	Телефон, факс.
12	ОАО «Новокузнецкий Опытный Завод Электромонтажных Механизмов»	ОАО «НОЗЭМ»	654034, г.Новокузнецк, Кемеровская обл., ул Защитная, 113а	3843	37-25-37; 37-27-56 факс. 37-27-32
13.	ОАО «Псковский завод механических приводов»		180680, г.Псков, ул.Индустриальная, 9/1	8112	53-27-23; 53-55-41 гел/факс. 53-06-08
14	АООТ «Завод Редуктор»		196084, г. Санкт-Петербург, ул. Заозерная, 8	812	327-64-42; 316-09-66 факс. 252-40-70
15.	ОАО «Кран-Узловский машиностроительный завод имени И.И.Федунца»	ОАО «Кран-Умз»	301602, г.Узловая, Тульская обл, ул.Заводская, 1	08731	1-55-40; 1-57-59 факс.6-95-45: 6-95-44
16.	ОАО «Урюпинский крановый завод»		403120, г.Урюпинск, Волгоградская обл., ул. Штеменко, 20	84442	209-08; 210-78 факс. 236-69
17.	ОАО «Щербинский лифтостроительный завод»	ОАО «ЩЛЗ»	142002, Московская обл., г.Щербинка, ул.Первомайская, 6	095	712-6290; 712-8881 факс. 712-6990

gost.e-ecolog.ru