МИНИСТЕРСТВО ОБОРОНЫ РОССИЙСКОЙ ФЕДЕРАЦИИ
ФЕДЕРАЛЬНОЕ ГОСУДАРСТВЕННОЕ УНИТАРНОЕ ПРЕДПРИЯТИЕ
31 ГОСУДАРСТВЕННЫЙ ПРОЕКТНЫЙ ИНСТИТУТ
СПЕЦИАЛЬНОГО СТРОИТЕЛЬСТВА

КООРДИНАЦИОННЫЙ ЦЕНТР
ПО ЦЕНООБРАЗОВАНИЮ И СМЕТНОМУ
НОРМИРОВАНИЮ В СТРОИТЕЛЬСТВЕ

КАТАЛОГ-ПЕРЕЧЕНЬ ОБОРУДОВАНИЯ

СРЕДСТВА ПОЖАРНОЙ, ОХРАННОЙ СИГНАЛИЗАЦИИ, ПРИБОРЫ ВРЕМЕНИ

КПО-09.02.08-05

Москва-2005 г.

gost.e-ecolog.ru

КООРДИНАЦИОННЫЙ ЦЕНТР

ПО ЦЕНООБРАЗОВАНИЮ И СМЕТНОМУ НОРМИРОВАНИЮ В СТРОИТЕЛЬСТВЕ

123022, г. Москва, ул. Ходынская (м. «Улица 1905 года»), д. 8.
тел./факс (095) 253-82-89, 253-39-47 горячая линия (095) 108-41-11
E-mail: gost.e-ecolog.ru **Сайт (Интернет-магазин): rusmeta.ru**

ИНН. 7713286161/КПП. 771301001
ОКПО 11467066, ОКОНХ 96120
Юридический адрес: 125422, г. Москва ул. Тимирязевская д. 11, корп.1
Банковские реквизиты:
р/с № 40702810300000008141, в МКБ «Бадр-Форте Банк» (ЗАО), г. Москва
к/с № 30101810000000000654, БИК 044583654.

ПРЕДЛАГАЕТ:

Нормативные, методические, справочные и информационные материалы
по сметному нормированию и ценообразованию в строительстве и ЖКХ:

Методические указания по определению сметной стоимости строительства на территории России;
Государственные элементные сметные нормы на все виды работ;
Сборники сметных цен на эксплуатацию строительных машин, материалов, изделий и конструкций;
Каталоги-перечни оборудования и материалов, применяемых в строительстве;
Нормативные, справочные и информационные издания по строительству;
Электронные версии печатных изданий по строительству;
Периодические издания (подписку на журналы и газету «Инвестиции и строительство»)

СОДЕРЖАНИЕ

Стр.

1. ИЗВЕЩАТЕЛИ ПОЖАРНЫЕ 3
2. ИЗВЕЩАТЕЛИ ОХРАННЫЕ И ОХРАННО-ПОЖАРНЫЕ 21
3. ПРИБОРЫ ПРИЕМНО-КОНТРОЛЬНЫЕ ОХРАННЫЕ И ОХРАННО-ПОЖАРНЫЕ 63
4. СИСТЕМЫ ПЕРЕДАЧИ ИЗВЕЩЕНИЙ 112
5. ТЕЛЕВИЗИОННЫЕ СИСТЕМЫ НАБЛЮДЕНИЯ 120
6. ОПОВЕЩАТЕЛИ СВЕТОВЫЕ И ЗВУКОВЫЕ 127
7. БЛОКИ ПИТАНИЯ И ВСПОМАГАТЕЛЬНЫЕ УСТРОЙСТВА 138
8. ПРИБОРЫ ВРЕМЕНИ 135
9. АЛФАВИТНЫЙ УКАЗАТЕЛЬ 148
10. АДРЕСА ЗАВОДОВ-ИЗГОТОВИТЕЛЕЙ 150

С выпуском данного каталога считать утратившим силу каталог ПО-09.02.07-02.

С замечаниями и предложениями, а также по вопросу получения перечня, просьба обращаться в наш адрес (119121, г.Москва, Смоленский бульвар, д.19, ФГУП «31ГПИ СС Минобороны России» или по телефону 241-39-40).

Цены заводов указаны по заказу ООО «КООРДИНАЦИОННЫЙ ЦЕНТР по ценообразованию и сметному нормированию в строительстве».

1. ИЗВЕЩАТЕЛИ ПОЖАРНЫЕ

№ п/п	Наименование оборудования изделия	Тип, марка. Код ОКП	ГОСТ или ТУ	Завод-изготовитель	Технические характеристики	Масса, кг	Цена с НДС, руб.
1.	**Извещатели пожарные дымовые оптико-электронные**	**ИП212-5М3 «ДИП-3М3», ИП212-5М1 «ДИП-3М1»**		**ОАО ПЗ «Сигнал», г.Обнинск**	*Извещатели рассчитаны на круглосуточную непрерывную работу в двухпроводных шлейфах сигнализации совместно с приборами приемно-контрольными типа ППК-2, ППК-2А, ППК-2Б, ППК-2К, ППК УП-01Л, УСПП-01Л («Сигнал42»), и др.* **ИП212-5М3 «ДИП-3М3»** отличается от всех предыдущих моделей меньшими габаритами. В приборе сохранена универсальная розетка, чтобы не создавать проблем при необходимости замены. Протяжка дыма осуществляется как снизу вверх, так и с боковых направлений. **ИП212-5М1 «ДИП-3М1»** по схеме включения в шлейф, присоединительными размерами аналогичен извещателю РИД-6М и предназначен для прямой замены его без перемонтажа розеток. По основным параметрам, внешнему виду и электрической схеме соответствует ранее выпускавшему извещателю ИП212-5М (Ø 120мм). Извещатели поставляются без розеток. Чувствительность, дБ/м 0,05-0,2 Инерционность срабатывания, с 5 *Напряжение питание (от источника постоянного тока)*, В 16 – 24 Ток, потребляемый в дежурном режиме при макс. напряжении питания 24 В, мА 0,2 Мощность, потребляемая в дежурном режиме при ном. напряжении питания 20 В, МВт 3 Габаритные размеры, мм: ИП212-5М1 Ø120х63 — 0,21 ИП212-5М3 (с розеткой) Ø100х60 — 0,23 Диапазон рабочих температур, °С от –30 до 60		231,28 280,84
	***Сертификат соответствия РОСС RU.ОС03.Н00154, пожарной безопасности ССПБ.RU.ОП021.В00155** действует до 28.11.2005г.*						
2.	**Извещатель пожарный дымовой оптикоэлектронный**	**ИП212-5СУ «ДИП-3СУ»; ИП212-5СВ «ДИП-3СВ»**		**то же**	Предназначены для обнаружения очагов загорания, сопровождающихся появлением дыма, применяются для защиты закрытых помещений различных зданий и сооружений. Извещатели рассчитаны на круглосуточную непрерывную работу в двухпроводных шлейфах пожарной сигнализации совместно с приборами приемно-контрольными ППК-2, ППК-2А, ППК-2Б, ППК-2К, ППК УП-01Л, УСПП-01Л «Сигнал-42» и другими подобного типа. **ИП212-5СУ** предназначен для применения в системах пожарной сигнализации, обеспечивающих формирование извещения «Пожар» при срабатывании в шлейфе одного извещателя. **ИП212-5СВ** предназначен для применения в системах пожарной сигнализации, обеспечивающих раздельное формирование извещений «Пожар 1» (Внимание) и «Пожар 2» (Пожар) при срабатывании в шлейфе одного извещателя и двух извещателей соответственно	0,22 (с розеткой)	221,84 219,48
	***Сертификат соответствия РОСС RU.ОС03.Н00154, пожарной безопасности ССПБ.RU.ОП021.В.00155** действует до 28.11.2005г.*						

№ п/п	Наименование оборудования изделия	Тип, марка. Код ОКП	ГОСТ или ТУ	Завод-изготовитель	Технические характеристики	Масса, кг	Цена, руб.
					Чувствительность, дБ/м 0,05 – 0,2 Инерционность срабатывания, с 5 Напряжение питания от источник постоянного тока, В 10 – 27 Потребляемый ток в дежурном режиме, мкА 90 Максимально допустимы ток через извещатели в сработавшем состоянии, мА: ИП212-5СУ 20; ИП212-5СВ 7,5 Габаритные размеры, мм Ø100х61 Диапазон рабочих температур, °С от –30 до +60		
3.	**Выносное устройство оптической сигнализации**	**ВУОС**		**ООО ПТК ПЗ «Сигнал», г.Обнинск**	Предназначено для подачи оптического сигнала о срабатывании активных пожарных извещателей за пределы помещений, где установлены извещатели. ВУОС рекомендуется использовать для определения извещателя, подавшего сигнал «Пожар» и устанавливать в доступном для обзора месте. Минимальный ток через светодиод, обеспечивающий гарантированное свечение, мА 7 Максимально допустимый ток через светодиод, мА 20 Допустимая влажность окружающей среды при +35°С, % 98 Габаритные размеры, мм 55х55х20	0,028	50,74
	Сертификат соответствия РОСС RU.ОС03.Н00154, пожарной безопасности ССПБ.RU.ОП021.В00155 *действует до 28.11.2005г.*						
4.	**Извещатель пожарный ручной**	**ИПР**		**то же**	Предназначен для подачи сигнала пожарной тревоги на приемно-контрольные приборы при повороте ручки человеком. Рассчитан на круглосуточную непрерывную работу в двухпроводном шлейфе сигнализации совместно с приборами типа ППК-2, ППК-2А, ППК-2Б, ППК-2К; ППК УП-01Л, УСПП-01Л, а также с другими приборами как извещатель с нормально-замкнутыми контактами. Конструкция – брызгозащищенная, состоит из пластмассового корпуса, печатной платы с радиоэлементами и поворотной ручки с магнитом. Дополнительно к основной функции формирования сигнала «Тревога» в шлейфе извещатель при работе совместно с приемно-контрольными приборами способен выполнять еще две функции: • индикацию наличия дежурного режима в шлейфе ; • индикацию подтверждения приема сигнала «Тревога» пультом. Напряжение питания, В: при неиспользовании схемы индикации 18 – 65 при использовании схемы индикации 18 – 24	0,35	215,23
	Сертификат соответствия РОСС RU.ОС03.Н00154, пожарной безопасности ССПБ.RU.ОП021.В.00155 *действует до 28.11.2005г*						

№ п/п	Наименование оборудования изделия	Тип, марка. Код ОКП	ГОСТ или ТУ	Завод-изготовитель	Технические характеристики	Масса, кг	Цена, руб.
					Ток, потребляемый схемой индикации, мА: в дежурном режиме 0,35 в режиме «Тревога» 18 Максимальное количество извещателей, включаемых в один шлейф ППК-2 (в режиме индикации) 3 Диапазон, коммутируемых герконом токов, мА 0,05 – 25 Габаритные размеры, мм 150x120x45 Степень защиты оболочки IP53 Диапазон рабочих температур, °С от –5- до +50		
5.	**Извещатель пожарный автономный**	**ИПА-1**	ИБЯЛ. 425232. 001 ТУ-20001	**ФГУП «СПО «Аналит-прибор» г. Смоленск**	Предназначен для установки в жилых помещениях и выдачи сигнализации в виде звуковых и световых сигналов на ранней стадии возникновения пожара. Извещатели могут работать как автономно, так и соединенные в группу. Принцип работы – оптико-электронный. Чувствительность, дБ/м 0,05 – 0,2 Инерционность срабатывания, с (от встроенного устройства проверки) 5 Уровень громкости звукового сигнала «Пожар», дБ 85 Максимальное количество извещателей , объединенных в одну группу, шт. 50 Напряжение питания от встроенной батареи, В 4,8 – 6,5 Потребляемый ток в дежурном режиме, мкА 50 Температура окружающей среды, °С -10 … +55 Габаритные размеры, мм Ø101; h=55 Извещатель имеет два режима работы: дежурный и оповещательный. В конструкции пожарного извещателя предусмотрена съемная крышка, которая при монтаже крепится к строительным конструкциям (потолок, стена), а в нее устанавливается извещатель.	0,25	385,00 (с НДС)

№ п/п	Наименование оборудования изделия	Тип, марка. Код ОКП	ГОСТ или ТУ	Завод-изготовитель	Технические характеристики	Масса, кг	Цена с НДС, руб.
6.	**Извещатель пожарный тепловой**	**ИП 103-4/1 А2 «МАК-1» исп. 01 (он же ИБ);** **ИП 103-4/1 А2 «МАК-1» исп. 011 (он же ИБ)**		**НПП «Специнформатика-СИ», г.Москва**	***Сертификаты:*** ***соответствия № РОСС.RU.ОС03.Н00348*** ***пожарной безопасности ССПБ.RU.ОП021.В00348*** *действуют до 20.06.2007г.* Извещатель является тепловым пожарным извещателем пороговомаксимального действия, срабатывающим при достижении температуры в защищаемом помещении (54 ... 70°С) и предназначен для противопожарной защиты помещений как с **взрывоопасной,** так и с **обычной** средой. Извещатель «МАК-1» (он же ИБ) – многократного действия. В нормальном состоянии контактная система извещателей **замкнута.** При достижении пороговой температуры контакты измещателя **размыкаются**, а при снижении температуры от пороговой контакты вновь замыкаются. Извещатель можно включать в шлейфы любых пожарных и охранно-пожарных приемно-контрольных приборов, однако в случае установки извещателей «МАК-1» (он же ИБ) во взрывоопсных помещениях (зонах) их небходимо включать только в искробезопасные шлейфы сигналдизации ППК с видом взрывозащиты: «Искробезопасная электрическая цепь «i», типа «КОРУНД-1И», «КОРУНД-1ИМ» или аналогичных приборов. Отличительным достоинством извещателя «МАК-1» исп.011 (он же ИБ) является наличие яркого светодиодного индикатора срабатывания (красного цвета) и отсутствие необходимости соблюдать определенную полярность при подключении проводов шлейфа к клеммам извещателя. Маркировка по взрывозащите **«0ExiaIICT6 X»** Пороговая температура срабатывания, °С 54 ... 70 Диапазон рабочих температур, °С -50 ... +50 Максимальный ток, коммутируемый контактом извещателя, А не более 0,1 Электрической сопротивление в диапазоне рабочих температур, Ом не более 0,5 Площадь, контролируемая извещателем, соответствует НПБ 88-2000. Габаритные размеры, мм Ø55 x 47 Степень защиты оболочки по ГОСТ 14254-80 IP44 ***По отдельному заказу может поставляться извещатель с нормально разомкнутым контактом, замыкающимся при достижении указанной выше пороговой температуры***	0,05	16,20 (МАК-1 ИП103-4/1 исп.01) 25,20 (МАК-1 ИП103-4/1 ИБ) 23,01 (МАК-1 исп.011, он же ИБ)

№ п/п	Наименование оборудования изделия	Тип, марка. Код ОКП	ГОСТ или ТУ	Завод-изготовитель	Технические характеристики	Масса, кг	Цена с НДС, руб.
7.	**Извещатель пожарный тепловой**	**ИП 101-20/1 А2 «МАК-Т» исп. 01 (он же ИБ)**		**НПП «Специнформатика-СИ», г.Москва**	***Сертификат соответствия № РОСС.RU.ОС03.Н00105 пожарной безопасности ССПБ.RU.ОП021.В00103*** *действуют до 30.05.2005г.* Назначение то же, что извещатели «МАК-1». В извещателе применен новый малоинрционный терморезистор, обладающий релейной температурной характеристикой при достижении пороговой температуры срабатывания. От минимальной рабочей температуры до температуры +50°С электрическое сопротивление извещателей превышает 400 кОм, а при достижении температуры (54 ÷ 40)°С их внутреннее сопротивление падает до величины не более 100 Ом. Маркировка по взрывозащите **«0ExiaIICT6X»** Пороговая температура срабатывания, °С 54 … 70 Диапазон рабочих температур, °С -50 … +50 Электрической сопротивление в диапазоне рабочих температур, кОм 350 – 400 Сопротивление в сработавшем состоянии, при температурах выше 70°С, Ом, не более 400 Площадь, контролируемая извещателем, соответствует НПБ 88-2000. Габаритные размеры, мм Ø55 х 47 Степень защиты оболочки по ГОСТ 14254-80 IP44	0,05	23,01
8.	**Извещатель пожарный тепловой**	**ИП 103-4/1 А2 «МАК-1» ИБ**		**то же**	***Сертификат соответствия № РОСС.RU.ОС03.Н00105 пожарной безопасности ССПБ.RU.ОП021.В00103*** *действуют до 30.05.2005г.* Извещатель предназначен для включения в искробезопасные шлейфы сигнализации взрывозащищенных приемно-контрольных приборов. Характеристики извещателя аналогичны извещателю «МАК-1» поз.6 стр.5. Габаритные размеры, мм Ø57 х 60	0,07	
9.	**Извещатель пожарный тепловой**	**ИП 101-18 А2R1 «МАК-ДМ» исп.01**		**«**	***Сертификат соответствия № РОСС.RU.ОС03.Н00165 пожарной безопасности ССПБ.RU.ОП021.В00166*** *действуют до 30.12.2005г.* Малогабаритный тепловой пожарный извещатель является извещателем дифференциально-максимального действия, срабатывающим при скорости нарастания температуры, превышающей 5°С/мин или при достижении температуры в защищаемом помещении 54÷70°С и предназначен для применения в составе автоматических установок пожарной сигнализации и пожаротушения для обнаружения загораний, сопровождающихся повышением температуры, в защищаемых помещениях производственных, административных и жилых зданий.	0,1	150,00

№ п/п	Наименование оборудования изделия	Тип, марка. Код ОКП	ГОСТ или ТУ	Завод-изготовитель	Технические характеристики	Масса, кг	Цена с НДС, руб.
	Извещатель может включаться в шлейфы сигнализации ППК общепромышленного исполнения: ППК-2 (А, Б), «Сигнал-ЛМ», «СТАРТ-1», «Аргус», «Рубин-8П» и других аналогичных им. По сравнению с тепловыми пожарными извещателями порогово-максимального действия извещатель «МАК-ДМ» исп.01 способен обнаружить при прочих равных условиях очаг пожара не менее, чем в 10 раз меньший по площади горения и тепловой мощности. Установлено, что ориентировочное значение площади помещения, защищаемой одним дифференциально-максимальным тепловым извещателем «МАК ДМ» исп.01, составляет не менее 90 м^2 при скорости нарастания температуры в местах установки извещателя (5-7)°С/мин.				Срабатывание при скорости нарастания температуры помещения 5°С/мин и более Пороговая температура срабатывания 54 … 70 °С Площадь, контролируемая одним извещателем до 90 м^2 Напряжение питания: постоянное, пульсирующее, знакопеременное от 10 до 27 В Падение напряжения на извещателе в сработавшем состоянии, ориентировочно 8,5 В Ток, потребляемый извещателем в дежурном режиме 0,06 мА Диапазон рабочих температур от – 30 до +60°С Габаритные размеры, мм Ø70 х 45 Степень защиты оболочки по ГОСТ 14254-80 IP44		
10.	**Извещатель пожарный тепловой**	**ИП 101-18 А2R1 ИБ «МАК-ДМ» исп.01 ИБ**		**НПП «Специнформатика-СИ», г.Москва**	***Сертификат соответствия № РОСС.RU.ОС03.Н00164 пожарной безопасности ССПБ.RU.ОП021.В00165*** *действуют до 30.12.2005г.* Малогабаритный тепловой пожарный извещатель предназначен для применения в составе автоматических установок пожарной сигнализации и пожаротушения для обнаружения загораний, сопровождающихся повышением температуры, в защищаемых помещениях производственных, административных и жилых зданий, а также для противопожарной защиты помещений с **взрывоопасной** средой, в том числе - на объектах, подконтрольных Госгортехнадзору России. Характеристики извещателя аналогичны извещателю «МАК-ДМ» исп.01 поз.9 стр.6. Напряжение питания: постоянное, пульсирующее, знакопеременное от 10 до 27 В Ток, потребляемый извещателем в дежурном режиме 0,08 мА	0,1	200,04
11.	**Извещатель пожарный дымовой**	**«ИДТ-2» исп. ИП 212/101-18 А3;** **«ИДТ-2» исп.ИП212-СИ**		**то же**	***Сертификат соответствия № РОСС.RU.ОС03.Н00205 пожарной безопасности ССПБ.RU.ОП021.В00205*** *действуют до 07.07.2006г.* Комбинированный дымотепловой малогабаритный извещатель предназначен для применения в составе автоматических установок пожарной сигнализации и пожаротушения, а так же в системах оповещения о пожаре, для обнаружения загораний в помещениях производственных, административных и жилых зданий.	0,1	295,00 (ИДТ-2 исп. ИП 212/101-18-А3)

№ п/п	Наименование оборудования изделия	Тип, марка. Код ОКП	ГОСТ или ТУ	Завод-изготовитель	Технические характеристики	Масса, кг	Цена с НДС, руб.
	Извещатель «ИДТ-2» исп. ИП212-СИ является удешевленным вариантом исполнения комбинированного пожарного извещателя «ИДТ-2» исп. ИСП212/101-18-А3 и отличается от него только отсутствием в схеме извещателя порогового температурного реле.				Чувствительность к задымлению в пределах, дБ/м 0,05 – 0,2 Пороговая температура срабатывания, °С 54 … 70 Напряжение питания (постоянное, пульсирующее, знакопеременное) от 12 до 24 Ток, потребляемый в дежурном режиме, мА, не более 0,18 Диапазон рабочих температур от – 30 до +60°С Площадь, контролируемая извещателем, соответствует НПБ 88-2000. Габаритные размеры, мм Ø91 х 62 Степень защиты оболочки по ГОСТ 14254-80 IP44		
12.	**Извещатель пожарный комбинированный дымотепловой**	**«ИДТ-2» исп. ИП 212/101-18 R1** **«ИДТ-2» исп. ИП 212/101-18 А3R1**		**НПП «Специнформатика-СИ», г.Москва**	***Сертификат соответствия № РОСС.RU.ОС03.Н00205 пожарной безопасности ССПБ.RU.ОП021.В00205*** *действуют до 07.07.2006г.* Извещатель «ИДТ-2» исп. ИП 212/101-18 R1 с дифференциальным тепловым каналом совмещает в себе принципы построения дымового оптического и теплового порогово-максимального пожарных извещателей. Извещатель «ИДТ-2»исп. ИП 212/101-18 А3R1 с максимально-дифференциальным тепловым совмещает в себе принципы построения дымового оптического и теплового дифференциальномаксимального пожарных извещателей. Назначение и технические характеристики те же, что у извещателя «ИДТ-2» поз.11. Чувствительность к задымлению в пределах, дБ/м 0,05 – 0,2 Срабатывание при скорости нарастания температуры помещения 5°С/мин и более	0,1	385,00 («ИДТ-2» исп. ИП 212/101-18 R1)
13.	**Извещатель пожарный тепловой**	**ИП 103-3-А2-1М** 43 7111	ТУ4371-020-00226827-97	**ЗАО ПО «Спецавтоматика», Г.Бийск**	Извещатели многоразового действия с контактными выводами предназначены для обнаружения в закрытых помещениях очагов возгорания сопровождающихся повышением температуры. Извещатель имеет два исполнения: • исп. 1 – обычное исполнение (имеется возможность установки дополнительных контактных «шинок»); • исп. 2 - с модулем оптического индикатора срабатывания. Диапазон рабочих температур, °С от –30 до +50 Температура возврата в дежурный режим, °С 50 Климатическое исполнение УХЛ3.1 Диапазон коммутируемой нагрузки: ток, А от 0,01 до 0,05 напряжение, В от 0,5 до 60	0,06	12 / 14 (с оптическим индикатором)
	Сертификаты: соответствия № РОСС.RU.ББ05.Н00539 пожарной безопасности ССПБ.RU.ОП002.В.01089 *действуют до 09.09.2005г.*						

№ п/п	Наименование оборудования изделия	Тип, марка. Код ОКП	ГОСТ или ТУ	Завод-изготовитель	Технические характеристики	Масса, кг	Цена с НДС, руб.
					Предельно допустимые значения коммутируемой нагрузки: ток, А — от 0,001 до 0,015 напряжение, В — от 0,5 до 30 Степень защиты оболочкой извещателя — IP20 Степень защиты оболочкой теплового реле — IP56 Габаритные размеры, мм — 66 х 45		
14	**Извещатель пожарный дымовой оптико-электронный**	**ИП 212-40УБ** 43 7113	ТУ 4371-052-00226827-02	**ЗАО ПО «Спецавтоматика», Г.Бийск**	Предназначен для автоматического обнаружения пожара в автоматическом режиме, сопровождаемого появлением дыма, в помещениях зданий и сооружений различного назначения на его ранней стадии, включения тревожной светозвуковой сигнализации и выдачи сигнала о пожаре во внешние цепи. Климатическое исполнение — УХЛ3.1 Диапазон рабочих температур, °С — -10 … +55 Номинальное напряжение, В — 9 Диапазон напряжения питания, В — от 6 до 10 Ток потребления в дежурном режиме не более 50 мкА, при срабатывании не более 25 мА. Чувствительность (порог срабатывания) соответствует концентрации дыма с оптической плотностью от 0,05 до 0,20 дБ/м. Время срабатывания, с — 3 Степень защиты оболочкой — IP40 Габаритные размеры (с розеткой), мм — 85 х 73	0,15 (без батарейки)	440
	Сертификаты: соответствия № РОСС.RU.ББ05.Н00585 пожарной безопасности ССПБ.RU.ОП002.В.01171 *действуют до 26.02.2006г.*						
	Уровень громкости звукового сигнала «Тревога» не менее 85 дБ в течении не менее 4 мин. Работоспособность при фоновой засветке люминесцентными лампами до 12000 Лк.						
15.	**Извещатель пожарный тепловой**	**ИП 105-1-D «Сауна»** 43 7111	ПАШК.425212.022 ТУ	**ООО НПП «Магнито-контакт», г.Рязань**	***Сертификаты: соответствия № РОСС.RU.ОС03.Н00256; пожарной безопасности ССПБ.RU.ОП021.В00252*** *действуют до 14.11.2006г.* Температура срабатывания, °С — от 99 до 115 Переходное электрическое сопротивление замкнутых контактов извещателя, Ом, не более — 0,5 Максимальная коммутируемая мощность, Вт — 1,5 Диапазон коммутируемого напряжения, В — от 10 до 30 Диапазон коммутируемого тока, А — от 0,001 до 0,05 Степень защиты извещателя оболочкой — IP20 Климатическое исполнение — УХЛ4 Условия эксплуатации: температура окружающего воздуха от –40°С до +95°С, относительная влажность не более 98% при температуре 40°С	0,15	140,00
	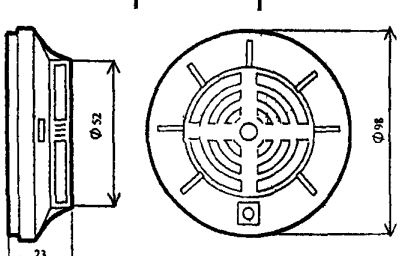						

№ п/п	Наименование оборудования изделия	Тип, марка. Код ОКП	ГОСТ или ТУ	Завод-изготовитель	Технические характеристики	Масса, кг	Цена с НДС, руб.
16.	**Извещатель пожарный тепловой**	**ИП 101-30-А3 «Феникс»** 43 7111	ПАШК.42 5212.023 ТУ	**ООО НПП «Магнито-контакт», г.Рязань**	***Сертификаты: соответствия № РОСС.RU.ОС03.Н00273; пожарной безопасности ССПБ.RU.ОП021.В00252*** *действуют до 10.02.2007г.* Извещатель пожарный, точечный, максимальный тепловой, питаемый по шлейфу, неадресный, восстанавливаемый. Температура срабатывания, °С — от 64 до 76 Степень защиты оболочкой — IP20 Диапазон питающих напряжений, В — от 10 до 30 Ток, потребляемый в дежурном режиме, мкА — 40 Величина напряжения на извещателе в режиме передачи сигнала «ПОЖАР» при протекающем токе 5 мА и 20 мА не менее 2 В. Климатическое исполнение — УХЛ4 Условия эксплуатации: температура окружающего воздуха от –40°С до +60°С, относительная влажность не более 98% при температуре 40°С.	0,15	30,00
	***Габаритные размеры извещателя аналогичны извещателю* ИП 105-1-D «Сауна» поз.15.**						
17.	**Извещатель пожарный тепловой**	**ИП 115-1**		**то же**	Извещатель пожарный тепловой максимально-дифференциальный, относящийся к классу А1R1 (НПБ 85-2000), применяется в системах пожарной сигнализации и предназначен для охраны объектов от пожаров путем контроля скорости нарастания температуры или превышения порогового значения и выдачи извещения по шлейфу сигнализации приемно-контрольного прибора. Температура срабатывания, °С — от 54 до 65 Потребляемый ток, мА, не более — 0,1 Время технической готовности, с — 10 Напряжение в шлейфе, В — от 9 до 30 Диапазон рабочих температур, °С — от –30 до +55 Габаритные размеры (диаметр х высота), мм — 100 х 36	0,2	
	Схема внешних соединений						
	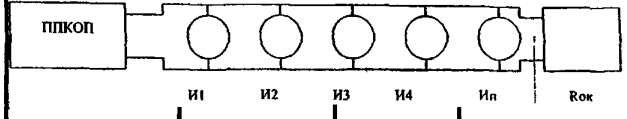						
18.	**Извещатель пожарный тепловой максимальный**	**ИП 105-1** 43 71111	ПАШК.42 5212.009 ТУ	«	***Сертификаты: соответствия № РОСС.RU.ОС03.Н00082; пожарной безопасности ССПБ.RU.ОП021.В00082*** *действуют до 08.01.2005г.* Извещатель соответствует требованиям НПБ 76-98, НПБ 85-2000 и выпускается в двух модификациях: **ИП 105-1-А1** с температурой срабатывания от 54 до 65°С; **ИП 105-1-А3** с температурой срабатывания от 64 до 76°С. Степень защиты оболочкой — IP20 Электропитание извещателя осуществляется по шлейфу сигнализации непосредственно от приемно-контрольного прибора.	0,15	62,58

№ п/п	Наименование оборудования изделия	Тип, марка Код ОКП	ГОСТ или ТУ	Завод-изготовитель	Технические характеристики	Масса, кг	Цена с НДС, руб.
	Схемы подключения ИП 105-1 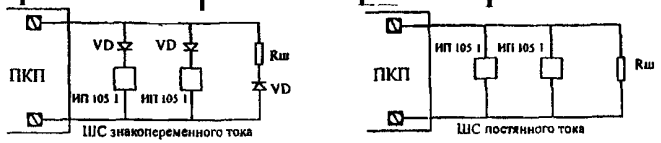				Климатическое исполнение УХЛ4 Диапазон питающих напряжений, В от 10 до 30 Ток, потребляемый в дежурном режиме, мкА 30 Величина напряжения на извещателе в режиме передачи сигнала «ПОЖАР» при протекающем токе 20 мА не более 5,2 В Величина напряжения на извещателе в режиме передачи сигнала «ПОЖАР» при протекающем токе 5 мА не более 4,2 В Время технической готовности извещателя к работе не более 2 с Условия эксплуатации температура окружающего воздуха от –40°С до +50°С (до +60°С для модификации А3), относительная влажность не более 98% при температуре 40°С Габаритные размеры (диаметр х высота), мм 98 х 23		
19.	**Извещатели пожарные адресно-аналоговые**	**ДИП-34А: «С2000-ИП»**		**НВП «Болид», г.Королев**	***Сертификаты:*** ***соответствия № РОСС.RU.ББ02.Н01757;*** ***пожарной безопасности ССПБ.RU.УП001.В03219*** *действуют до 29 06 2006г* ***– «ДИП-34А»;*** ***соответствия № РОСС.RU.ББ02.Н01328;*** ***пожарной безопасности ССПБ.RU.УП001.В02494*** *действуют до 29 04 2005г* ***– «С2000-ИП».*** Дымовой оптико-электронный адресно-аналоговый пожарный извещатель ДИП-34А и извещатель пожарный тепловой адресно-аналоговый максимально-дифференциальный питаются по двухпроводной линии от «С2000-КДЛ» Чувствительность извещателя ДИП-34А соответствует задымленности окружающей среды с оптической плотностью не менее 0,05 не более 0,2 дБ/м Инерционность срабатывания извещателя ДИП-34А при достижении пороговой удельной оптической плотности окружающей среды не превышает – 10 секунд Ток, потребляемый от шлейфа ДИП-34А не более 600 мкА С2000-ИП 0,5 мА Время технической готовности извещателя не более 60 секунд Диапазон рабочих температур ДИП-34А от – 10 до +55°С С2000-ИП от – 30 до +50°С Габаритные размеры вместе с розеткой диаметр не более 100 мм высота не более 46 мм		998,40, 883,20

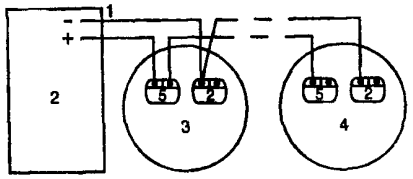

1 – двухпроводная линия связи
2 – контроллер «С2000–КДЛ»
3 – розетка присоединительная первого извещателя
4 – розетка присоединительная последнего извещателя

Схема подключения извещателя к двухпроводной линии

№ п/п	Наименование оборудования изделия	Тип, марка. Код ОКП	ГОСТ или ТУ	Завод-изготовитель	Технические характеристики	Масса, кг	Цена с НДС, руб.
20.	**Извещатели-пожарные дымовые автономные оптико-электронные**	**ИП 212-55С ИП212-55СУ** 43 7113	ЦФСК 425231. 003 ТУ	**ЗАО «ИФ «ИРСЭТ-Центр», г.Санкт-Петербург**	Предназначены в качестве датчиков дыма для защиты квартир, коттеджей, офисов и т.д. Извещатели могут объединяться в группы с помощью двухпроводного шлейфа. Извещатели **ИП 212-55С** имеют контакты для подключения ВУОС. Извещатели **ИП 212-55СУ** могут включаться в охранные системы с передачей сообщений путем замыкания гальванически «развязанного» контакта. Питание извещателя – три гальванических элемента типа ААА(R03), обеспечивающих длительность работы до 3-5 лет. Напряжение питания однополярное, В 4 ÷ 4,5 Ток потребления в дежурном режиме, мкА 15 Чувствительность соответствует задымленности окружающей среды с оптической плотность., дБ/м 0,05 ÷ 0,2 Уровень звукового давления сирены на расстоянии 1 м, не менее, Дб 85 Габаритные размеры, мм 100х 58 Диапазон рабочих температур, °С минус 1 ++50		440,00; 496,00
	Сертификаты: ***соответствия № РОСС.RU.ББ05.Н00722*** ***пожарной безопасности № ССПБ.RU.ОП002.В.01509*** *действительны до 13.08.07г.*						
21.	**Извещатели-пожарные дымовые оптико-электронные**	**ИП 212-3СР ИП 212-3СУ** 43 7113	ТУ 4371-001-27456886-97	**то же**	**ИП 212-3СР** предназначен для модернизации имеющихся на объектах пороговых систем пожарной сигнализации, использующих дымовые радиоизотопные пожарные извещатели типа РИД-6М без перемонтажа шлейфов. **ИП 212-3СУ** предназначен для построения новых и модернизации уже имеющихся на объектах пороговых систем пожарной сигнализации, использующих дымовые оптические пожарные извещатели с напряжением питания в диапазоне 9÷28 В. ***При использовании монтажного устройства ЦФСК 425921.000 возможна установка извещателей в подвесные потолки.***		270,00 282,00
	Сертификаты: ***соответствия № РОСС.RU.ББ05.Н00596*** ***пожарной безопасности № ССПБ.RU.ОП002.В.01190*** *действительны до 08.04.06г.*						

	ИП212-3СР	ИП212-3СУ
Напряжение питания, В	16 ÷ 28	9 ÷ 28
Ток потребления в дежурном режиме, мА	0,12	0,11
Ток ответа в режиме «тревога», мА	20	до 30
Чувствительность соответствует задымленности окружающей среды с оптической плотностью, дБ/м	0,05 ÷ 0,2	0,05 ÷ 0,2
Габаритные размеры, мм	Ø105 х 67	
Диапазон рабочих температур, °С	от минус 40 до +50	

№ п/п	Наименование оборудования изделия	Тип, марка. Код ОКП	ГОСТ или ТУ	Завод-изготовитель	Технические характеристики	Масса, кг	Цена с НДС, руб.
22.	**Извещатели-пожарные дымовые оптико-электронные**	**ИП 212-4С** **ИП 212-4СБ** 43 7113	ЦФСК 425231. 002 ТУ	**ЗАО «ИФ «ИРСЭТ-Центр», г.Санкт-Петербург**	Разработан на основе извещателя ИП 212-3СУ. Содержит встроенную схему самоконтроля: при работе в дежурном режиме мигает красный светодиод. Предназначены для построения новых и модернизации уже имеющихся на объектах систем охранно-пожарной и пожарной сигнализации, использующих дымовые оптические пожарные извещатели с четырехпроводной схемой подключения. Напряжение питания, В 10 – 15 Ток потребления в дежурном режиме, мА 0,1 Ток потребления в режиме «Пожар», мА до 30 Чувствительность соответствует задымленности окружающей среды с оптической плотностью, дБ/м 0,05 ÷ 0,2 Максимальный ток коммутации исполнительных контактов, мА 50 Габаритные размеры, мм Ø105 x 67 Диапазон рабочих температур, °С минус 40 + +50 Сопротивление контактов: ИП 212 –4С разомкнутых исполнительных контактов (дежурный режим), мОм - 1,0; замкнутых контактов (режим «Тревога»), Ом – 15 ИП 212 3СБ замкнутых исполнительных контактов (дежурный режим), Ом – 0,2 разомкнутых контактов (режим «Тревога), мОм – 1,0.		312,00 360,00
	Сертификаты: ***соответствия № РОСС.RU.ББ05.Н00595*** ***пожарной безопасности № ССПБ.RU.ОП002.В.01189*** *действительны до 08 .04.06г.* **ИП 212-4С** в режиме «Пожар» реализует функцию замыкания контактов оптоэлектронного реле, включенных параллельно в шлейф сигнализации. Адаптирован для работы с широким спектром приемно-контрольных приборов охранно-пожарной сигнализации импортного производства (VISTA, NAPCO и т.д.). **ИП 212-4СБ** в режиме «Пожар» реализует функцию размыкания контактов герконного реле, включенных последовательно в шлейф сигнализации. Адаптирован для работы с широким спектром систем пожарной, охранно-пожарной сигнализации отечественного производства («Рубин-6», «Топаз-1» и т.д.). ***При использовании монтажного устройства ЦФСК 425921.000 возможна установка извещателей в подвесные потолки.***							
23.	**Извещатель пожарный-дымовой оптико-электронные**	**ИП 212-3СМ** 43 7113	ЦФСК 425231. 002ТУ	**ЗАО «ИФ «ИРСЭТ-Центр», г.Санкт-Петербург**	Извещатель имеет рекордно низкое для отечественных извещателей потребление тока в дежурном режиме – не более 50 мкА. Содержит встроенную схему самоконтроля – при работе в дежурном режиме мигает красный светодиод. При установке в подвесном потолке одновременно обеспечивает защиту как помещения, так и межпотолочного пространства. Напряжение питания, В 9 – 28 Ток потребления в дежурном режиме, мА 0,05 Ток потребления в режиме «Пожар», мА до 30 Чувствительность соответствует задымленности окружающей среды с оптической плотностью, дБ/м 0,05 ÷ 0,2 Габаритные размеры, мм Ø105 x 67 Диапазон рабочих температур, °С минус 40 + +50		294,00
	Сертификаты: ***соответствия № РОСС.RU.ББ05.Н00595*** ***пожарной безопасности № ССПБ.RU.ОП002.В.01189*** *действительны до 08 .04.06г.*						

№ п/п	Наименование оборудования изделия	Тип, марка. Код ОКП	ГОСТ или ТУ	Завод-изготовитель	Технические характеристики	Масса, кг	Цена с НДС, руб.
24.	**Монтажные устройства**	**ЦФКС 425921.000; ЦФКС 425921.000-01**		**ЗАО «ИФ «ИРСЭТ-Центр», г.Санкт-Петербург**	Предназначены для установки в панели подвесных потолков пожарных извещателей ИП 212-3СУ (СР, СМ), ИП 212-4С (СБ), ИП 212-77СД, ИП-101-77СТ, ИПК 212/101-1, оповещателей ТОН-1С. Крепление к подвесному потолку монтажного устройства ЦФКС 425921.000 осуществляется саморезами, а ЦФКС 425921.000-01 – с помощью двух пружин.		30,00 36,00
25.	**Извещатель пожарный дымовой оптический**	**ИП 212-83СМ**	НКСТ 425231. 005 ТУ	**то же**	Разработан на основе извещателя ИП 212-3СМ. Имеет низкое потребление тока в дежурном режиме Содержит встроенную схему самоконтроля – при работе в дежурном режиме мигает красный светодиод.		

Способ размещения пожарных извещателей, врезанных в подвесной потолок

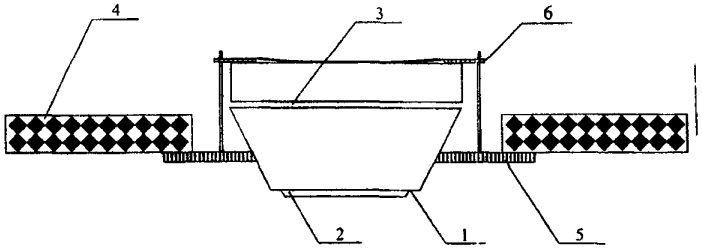

Где: 1 - извещатель пожарный дымовой;
2 - нижний дымозаход;
3 - верхний дымозаход;
4 - подвесной потолок;
5 - монтажное устройство;
6 - пружина крепления извещателя к монтажному устройству .

Напряжение питания, В	от 9 до 28
Ток потребления в дежурном режиме, не более, мА	0,05
Чувствительность соответствует задымленности окружающей среды с оптической плотностью, дБ/м	от 0,05 до 0,2
Габаритные размеры, мм	Ø80 x 40
Диапазон рабочих температур, °С	-40 … +55

Сертификация: январь 2005г.

№ п/п	Наименование оборудования изделия	Тип, марка. Код ОКП	ГОСТ или ТУ	Завод-изготовитель	Технические характеристики	Масса, кг	Цена с НДС, руб.
26.	**Извещатель дымовой оптико-электронный пожарный**	**ИП 212-45А** 43 7113		**ЗАО «Аргус-Спектр», г.Санкт-Петербург**	Предназначен для обнаружения дыма в охраняемом помещении и передачи сигналов о пожаре и неисправности адресному приемно-контрольному прибору «Радуга-2А» или «Радуга-4А». Особенности: ❖ подключение к приемно-контрольному прибору осуществляется по двухпроводной адресной сигнальной линии с совмещенным питанием. ❖ извещатель имеет схему самоконтроля узлов усиления и детектирования фототока. ❖ режим с подтверждением регистрации пожара. Чувствительность, дБ/м 0,05 … 0,2 Ток потребления в дежурном режиме, мА 0,25 Ток потребления в режиме «Пожар», мА 0,3 Диапазон рабочих температур, °С -30 … +55		708,00
	Сертификаты: соответствия № РОСС.RU.ББ05.Н00506; пожарной безопасности № ССПБ.RU.ОП002.В.01031.						
27.	**Извещатели пожарные**	**«Аврора»**		**то же**	**ИП 212-78 «Аврора ДН»** – извещетель дымовой оптико-электронный; **ИП 101-78-А1 «Аврора ТН»** – извещатель тепловой максимально-дифференциальный; **ИП 212/101-78-А1 «Аврора ДТН»** - комбинированный (дымовой + тепловой) извещатель. Предназначены для обнаружения дыма и/или возрастания температуры в охраняемом помещении и передачи сигналов о пожаре и неисправности путем изменения тока обтекания шлейфа. Чувствительность, дБ/м 0,05 – 0,2 Температура срабатывания, °С +58 …. +65 Напряжение питания в дежурном режиме, В 9 – 31 Ток потребления в дежурном режиме, мкА 75 Ток потребления в режиме «Тревога», макс., мА 50 Диапазон рабочих температур, °С 40 … +70 Габаритные размеры, мм 110 х 54		202,96 188,80 252,52
	Сертификаты: соответствия № РОСС.RU.ББ05.Н00599; пожарной безопасности № ССПБ.RU.ОП002.В.01196.						
28.	**Извещатели пожарные (дымовой/тепловой/комбинированный) адресно-аналоговые**	**Аврора-ДАА/ТАА/ДТАА**		**то же**	Предназначены для обнаружения загораний и передачи аналоговой информации адресно-аналоговому приемно-контрольному прибору. Особенности: алгоритм «Распределенный интеллект»: совместный анализ сигналов контрольной панелью и извещателем; улучшенные алгоритмы светокомпенсации; термокомпенсация; улучшенная компенсация запыленности; изменяемая чувствительность: гибкая настройка системы на объекте, встроенные изоляторы коротких замыканий; двухцветная индикация; до 240 извещателей в одной линии; программатор для адресации.		

№ п/п	Наименование оборудования изделия	Тип, марка. Код ОКП	ГОСТ или ТУ	Завод-изготовитель	Технические характеристики	Масса, кг	Цена с НДС, руб.
29.	**Программатор**	**Аврора-2П**		**ЗАО «Аргус-Спектр», г.Санкт-Петербург**	Предназначен для программирования адресных и адресно-аналоговых извещателей «Аврора»		
30.	**Извещатель пожарный тепловой автономный**	**«Аврора-01» ИП 212-81**		**то же**	Особенности: цифровой адаптированный алгоритм работы; световой индикатор с углом обзора 360°; возможность объединения в локальную сеть; световая и звуковая индикация режимов работы; срок работы в дежурном режиме от элемента питания 1,5 Ач до 10 лет. Чувствительность, дБ/м 0,05 – 0,2 Напряжение питания, В 3 Ток потребления в дежурном режиме, мкА 12 Ток потребления в режиме «Тревога», мА 40 Уровень звукового давления сирены, Дб 85 Диапазон рабочих температур, °С -30 … +55 Габаритные размеры, мм 111 x 64		453,12 (с батареей CR 123); 368,16 (без батареи)
	Сертификаты: соответствия № РОСС.RU.ББ05.Н00693; пожарной безопасности № ССПБ.RU.ОП002.В.01444.						
31.	**Извещатель пожарный тепловой максимальный**	**«Арго» ИП 114-01-А1**		**то же**	Предназначен для выдачи сигнала в шлейф пожарной сигнализации путем замыкания шлейфа при достижении температуры окружающего воздуха порогового значения. Температура срабатывания, °С 58 Питание от шлейфа сигнализации с напряжением, В 8 – 30 при знакопеременном напряжении: длительность положительной части, с 0,5 длительность отрицательной части, с 0,2 Ток потребления в дежурном режиме, мкА 35 Ток потребления в режиме «Пожар», мА 3 – 30 Диапазон рабочих температур, °С -50 … +70		
	Сертификаты: соответствия № РОСС.RU.ББ05.Н00660; пожарной безопасности № ССПБ.RU.ОП002.В.01364.						
32.	**Извещатель пожарный дымовой оптико-электронные**	**ИП 212-31/1** 43 7113	ТУ 4371-006-00226862-00	**Завод «Спецавтоматика», г.Ростов-на-Дону**	Предназначен для обнаружения загораний, сопровождающихся появлением дыма в помещениях, путем регистрации отраженного от частиц дыми оптического излучения. На корпусе извещателя установлены для индикаторных светодиода с углом обзора 360°. Чувствительность, дБ/м 0,05 – 0,02 Инерционность срабатывания, с 5 Напряжение питания, В 20 Ток потребления в дежурном режиме, мкА 0,15 Ток потребления в режиме «Тревога», мА 0,25 Степень защиты оболочки IP30 Диапазон рабочих температур, °С -10 … +50 Габаритные размеры с розеткой, мм Ø 100 x 54	0,2 с розеткой	180,00
	Сертификаты: соответствия № РОСС.RU.ОС03.Н00216; пожарной безопасности № ССПБ.RU.ОП021.В.00216 *действительны до 24.07.06г.*						

№ п/п	Наименование оборудования изделия	Тип, марка. Код ОКП	ГОСТ или ТУ	Завод-изготовитель	Технические характеристики	Масса, кг	Цена с НДС, руб.
33.	**Извещатель пожарный дымовой линейный**	**ИП 212-7 (ИДПЛ-1)** 43 7113	ТУ 25-7521.005-89	**ОАО «МЗЭП» г.Москва**	Предназначен для обнаружения очага загорания по появлению дыма. Устанавливается, как правило, в помещениях больших площадей (ангарах, цехах, концертных залах, кабельных каналах и других). Извещатель состоит из блока излучателя (БИ) и блока приемника (БП). Извещатель формирует сигнал «Пожар» при ослаблении дымом потока зондирующего инфракрасного (ИК) излучения между БИ и БП. При полном перекрытии ИК луча между БИ и БП непрозрачным объектом извещатель сигнал «Неисправность». Извещатель рассчитан на совместную работу с приборами приемно-контрольными ППКП 019-4-1 «Радуга» для малых, ППКОП 01059-50-1 «Рубеж 07» для больших объектов и другими, имеющими двухполярные шлейфы сигнализации. Потребляемый ток в дежурном режиме, мА 3 Информативность извещателя 3 Максимальная дальность действий инфракрасного луча, м до 100 Температура окружающего воздуха в рабочем режиме, °С от –20 до +50 Габаритные размеры БИ и БП, мм 100x100x125 Масса каждого оптического блока, кг 1		**2700**
34.	**Извещатели пожарные ручные** ***Сертификаты:*** ***соответствия № РОСС.RU.ББ05.Н00521;*** ***пожарной безопасности № ССПБ.RU.ОП002.В 01058*** *действительны до 25.07.05г.*	**ИПР-3С** **ИПР-3СУ**	ТУ ЦФСК 425232.001	**ЗАО «ИФ «ИРСЭТ-Центр», г.Санкт-Петербург**	**ИПР-3С** предназначен для построения новых и модернизации уже имеющихся на объектах пороговых систем пожарной сигнализации со знакопеременным напряжением в шлейфах (ППК-2, Радуга, Рубин-8П и т.д.) Может использоваться в двух вариантах включения: имитация пожарного извещателя с нормально-замкнутым контактом, с квитированием; имитация активного дымового пожарного извещателя. **ИПР-3СУ** предназначен для построения новых и модернизации уже имеющихся на объектах пороговых систем пожарной сигнализации отечественного и импортного производства с постоянным или знакопеременных напряжением в шлейфах. Может использоваться в четырех вариантах включения: имитация пожарного извещателя с нормально-замкнутым контактом, с квитированием; имитация активного дымового пожарного извещателя, имитация пожарного извещателя с нормально-замкнутым контактом для приборов ОПС типа «Сигнал-ВК», имитация пожарного извещателя с нормально-замкнутым контактом, с квитированием для приборов типа «Сигнал-42». Потребляемый ток в дежурном режиме, мкА 100 Напряжение питания, В: ИПР-3С 16 – 28 ИПР-3СУ 9 – 28 Габаритные размеры, мм 90x90x45 Диапазон рабочих температур, °С. от - 40 до +50		192,00 (ИПР-3СУ)

№ п/п	Наименование оборудования изделия	Тип, марка. Код ОКП	ГОСТ или ТУ	Завод-изготовитель	Технические характеристики	Масса, кг	Цена, руб.
35.	**Извещатель ручной пожарный универсальный**	**ИПР 513-2 «АГАТ» (он же ИБ)**		**НПП «Специнформатика-СИ», г.Москва**	Извещатель предназначен для передачи извещений о пожаре на приемно-контрольные приборы для помещений с обычной и взрывоопасной средой. Маркировка по взрывозащите **«0ExiaIICT6 X»** Электрические параметры цепей, коммутируемых контактами извещателя (9...30) В, ток – до 50 мА Тип контактной группы – замыкание или размыкание электрической цепи ШС. Ток, потребляемый в дежурном режиме без индикации 0,01 мА Ток, потребляемый извещателем в дежурном режиме с индикацией исправности ШС не более 0,01 мА Степень жесткости испытаний устойчивости к воздействию электромагнитных помех четвертая Диапазон рабочих температур, °С -30 ... +55 Макс. относительная влажность воздуха при +40°С 95% Габаритные размеры, мм 89 x 93 x 41 Степень защиты оболочки извещателя IP41	0,11	169,92
	Сертификаты: соответствия № РОСС.RU.ОС03.Н00049 пожарной безопасности ССПБ.RU.ОП021.В00050 *действуют до 10.10.2007г.*						
36.	**Извещатель пожарный ручной магнитоконтактный**	**ИПР 514-2 «Культ»** 43 7111	ПАШК.42 5211.010 ТУ	**ООО НПП «Магнитоконтакт», г.Рязань**	Ручной магнитоконтактный, питаемый по шлейфу, неадресный, восстанавливаемый извещатель предназначен для круглосуточной работы в целью передачи в шлейф пожарной сигнализации тревожного извещения при включении приводного элемента. Включение извещателя осуществляется приложением усилия к приводному элементу не менее 15 Н. Величина ток потребления извещателя от шлейфа пожарной сигнализации(выход шлейф) в дежурном режиме, не боле 50 мкА. Напряжение питания в диапазоне от 10 до 30 В. Величинв максимального коммутируемого извещателем напряжения для управления внешними сигнально-пусковыми устройствами не более 250 В переменного тока частотой 50 Гц. Величина максимального коммутируемого извещателем тока для управления внешними сигнально-пусковыми устройствами не более 10 А. Габаритные размеры, мм 205x100x75 Степень защиты IP41	0,95	911,64
	Сертификаты: соответствия № РОСС.RU.ОС03.Н00137; пожарной безопасности ССПБ.RU.ОП021.В00135 *действуют до 05.09.2005г.*						

№ п/п	Наименование оборудования изделия	Тип, марка. Код ОКП	ГОСТ или ТУ	Завод-изготовитель	Технические характеристики	Масса, кг	Цена, руб.
37.	**Извещатель пожарный ручной магнитоконтактный**	**ИПР 514-2/В «Культ»** 43 7111	ПАШК.42 5211.010 ТУ	**ООО НПП «Магнито-контакт», г.Рязань**	***Сертификаты:*** ***соответствия № РОСС.RU.ОС03.Н00137;*** ***пожарной безопасности ССПБ.RU.ОП021.В00135*** *действуют до 05.09.2005г* Ручной магнитоконтактный, питаемый по шлейфу, неадресный, восстанавливаемый извещатель предназначен для круглосуточной работы в целью передачи в шлейф пожарной сигнализации тревожного извещения при включении приводного элемента. Извещатель предназначен для работы в шлейфах приемно-контрольных приборов, имеющих или подключаемых через сертифицированные барьеры искрозащиты с выходными искробезопасными цепями уровня **«ia»**. Технические характеристики аналогичны извещателю ИПР 514-2 «Культ». Маркировка взрывозащиты 0ExialICT6 Степень защиты извещателя оболочкой IP65.	0,95	
38.	**Извещатель пожарный ручной**	**ИПР513-3А**		**НВП «Болид», г.Королев**	***Сертификаты:*** ***соответствия № РОСС.RU.ББ02.Н01327;*** ***пожарной безопасности ССПБ.RU.УП001.В02493*** *действуют до 29.04.2005г.* Извещатель адресный электроконтактный предназначен для использования совместно с «С2000-КДЛ» для формирования тревожного сообщения «Пожар» при разрушении пластикового окна. Энергия включения, не более 0,29 Дж Неразрушающее усилие, не более 25 Н Потребляемый извещателем ток, не более 0,5 мА Диапазон рабочих температур: ДИП-34А от – 30 до +50°С Габаритные размеры 100 х 100 х 40 мм		552,96

2. ИЗВЕЩАТЕЛИ ОХРАННЫЕ И ОХРАННО-ПОЖАРНЫЕ.

1. Извещатель охранный объемный радиоволновый ВОЛНА-5 ИО 307-2.

НАЗНАЧЕНИЕ: Предназначен для обнаружения проникновения в охраняемой помещение и формирования тревожного извещения путем изменения тока обтекания шлейфа.

ТЕХНИЧЕСКИЕ УСЛОВИЯ: ЯЛКГ 425143.001 ТУ.
Сертификат соответствия № РОСС.RU.ОС03.В00909.

ТЕХНИЧЕСКИЕ ХАРАКЕТРИСТИКИ:

Питается по шлейфу приемно-контрольного прибора или от ретрансляторов систем передачи извещений «Фобос», «Нева-10М».

Код ОКП	43 7214
Дальность действия, м. максимальная	16
минимальная	2
Площадь зоны обнаружения, минимальная, м^2	90
Питание по шлейфу:	
постоянным напряжением, В	5,5 – 72
переменным напряжением, амплитудой, не менее, В	15
Габаритные размеры (без кронштейна), мм	105x73x32
Диапазон рабочих температур, °С	-30 … +50
Цена с НДС (1.11.2004г.), руб.	863,76

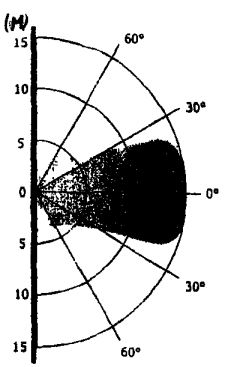

Схема обнаружения в горизонтальной плоскости

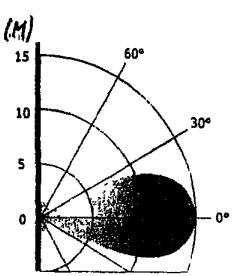

Схема обнаружения в вертикальной плоскости

2. Извещатель охранный объемный радиоволновый АРГУС-2 ИО 407-5/4.

НАЗНАЧЕНИЕ: Предназначен для обнаружения проникновения в охраняемое помещение и формирования тревожного извещения путем размыкания контактов выходного реле.

ТЕХНИЧЕСКИЕ УСЛОВИЯ: ТУ 4372-001-23072522-93.
Сертификат соответствия № РОСС.RU.ОС03.В00795.

Код ОКП	43 7114
Дальность действия, м: максимальная	16
минимальная	2
Площадь зоны обнаружения, минимальная, м^2	90
Напряжение питания, В	10,2 – 15
Ток потребления, не более, мА	16
Габаритные размеры (без кронштейна), мм	105x73x32
Диапазон рабочих температур, °С	-30 … +50

Особенности:
- высокая степень обнаружения;
- отсутствие ложных срабатываний в помещения с интенсивной вентиляцией;
- эксплуатация нескольких извещателей в одном помещении (4 частотные литеры);
- регулировка дальности действия.

Цена с НДС (1.11.2004г.), руб 764,64

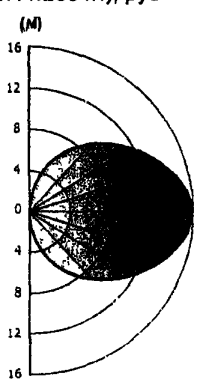

Схема обнаружения в горизонтальной плоскости



Схема обнаружения в вертикальной плоскости

ЗАВОД-ИЗГОТОВИТЕЛЬ – ОА «Аргус-Спектр», г.Санкт-Петербург

3.Извещатель охранный объемный радиоволновый АРГУС-3 ИО 407-12.

НАЗНАЧЕНИЕ: Предназначен для обнаружения проникновения в охраняемой помещение или его часть и формирования тревожного извещения путем размыкания контактов выходного реле..

ТЕХНИЧЕСКИЕ УСЛОВИЯ : СПНК.437214.003 ТУ.
Сертификат соответствия № РОСС.RU.ОС03.В00683.

Дальность действия, м. максимальная	7,5
минимальная	2
Площадь зоны обнаружения, максимальная, $м^2$	20
Напряжение питания, В	10 2 - 15
Ток потребления, не более, А	30
Габаритные размеры (без кронштейна), мм	91x75x40
Диапазон рабочих температур, °С	-30 ... +50

Особенности:
- высокая достоверность обнаружения;
- эксплуатация нескольких извещателей в одном помещении (2 частотные литеры);
- регулировка дальности действия;
- индикация помех ;
- несколько вариантов крепления максимально облегчают монтаж.

Цена с НДС (1.11.2004г.), руб. 502,68

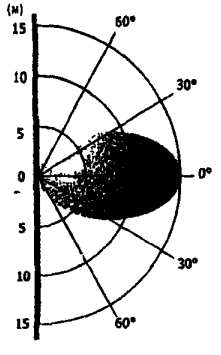

Схема обнаружения в горизонтальной плоскости

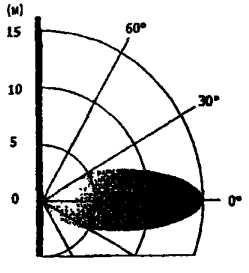

Схема обнаружения в вертикальной плоскости

4. Извещатель охранный объемный оптико-электронный ИКАР-1 ИО 409-20.

НАЗНАЧЕНИЕ: Предназначен для обнаружения проникновения в охраняемое помещение и формирования тревожного извещения путем размыкания контактов выходного реле.

ТЕХНИЧЕСКИЕ УСЛОВИЯ: ТУ 4372-025-23072522-01.
Сертификат соответствия № РОСС.RU.ОС03.В00821.

Диаметр зоны обнаружения при высоте установки 5 м, не менее, м	10
Угол обзора зоны обнаружения, не менее, град.	90
Напряжение питания, в	9,5 – 16
Ток потребления, не более, мА	16
Время технической готовности после включения, сек.	60
Габаритные размеры, мм	90 x 35
Диапазон рабочих температур, °С	-30 ... +50
Высота установки, м	2 ... 5

Особенности:
- термокомпенсация ИК-канала;
- защита от несанкционированного доступа;
- защита от проникновения насекомых;
- дискретная регулировка дальности под высоту установки,
- дискретное изменение чувствительности извещателя.

Цена с НДС (1.11.2004г.), руб. – 545,16 (с датчиком вскрытия корпуса).

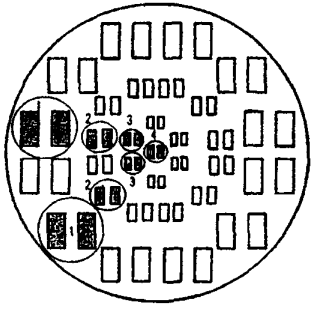

Схема обнаружения в горизонтальной плоскости

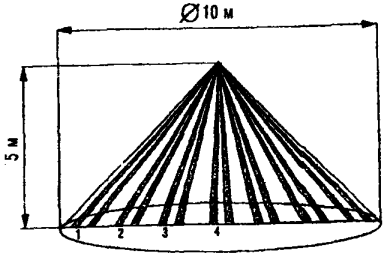

Схема обнаружения в вертикальной плоскости

ЗАВОД-ИЗГОТОВИТЕЛЬ – ОА «Аргус-Спектр», г.Санкт-Петербург

5. Извещатели охранные оптико-электронные ИКАР-2 ИО 409-26 и ИКАР-3 ИО 409-33.

НАЗНАЧЕНИЕ: Предназначен для обнаружения проникновения в охраняемое пространство закрытого помещения и формирования тревожного извещения путем размыкания контактов.

ТЕХНИЧЕСКИЕ УСЛОВИЯ: ТУ 4372-030-23072522-2002 – ИКАР-2
ТУ 4372-051-23072522-2003 – ИКАР-3.

Сертификат соответствия № РОСС.RU.ОС03.В00927 - ИКАР-2;
№ РОСС.RU.ОС03.В01099 – ИКАР-3.

Особенности:
- высокая достоверность обнаружения;
- защита от проникновения насекомых;
- дискретное изменение чувствительности извещателя,
- возможность отключения светового индикатора.

ТЕХНИЧЕСКИЕ ХАРАКТЕРИСТИКИ:

Дальность обнаружения ИКАР-2 /ИКРА-3, м	12 / 10
Угол зоны обнаружения, не менее, град.	90
Напряжение питания, В	10 – 16
Ток потребления, не более, мА	16
Габаритные размеры с кронштейном, мм	54х62х96
Диапазон рабочих температур, °С	-30 … +50
Высота установки, м	2,0 … 3,5

Цена с НДС (1.11.2004г.), руб : ИКАР-2 – 474,36 (с датчиком вскрытия корпуса).
ИКАР-3 – 311,52



Схема зоны обнаружения в горизонтальной плоскости

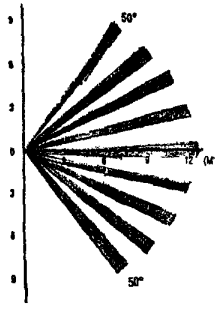

Схема зоны обнаружения в вертикальной плоскости

6. Извещатель охранный объемный комбинированный СОКОЛ-2 ИО 414-1.

Лист 1 / Листов 1

23

НАЗНАЧЕНИЕ: Предназначен для обнаружения проникновения в охраняемое помещение и формирования тревожного извещения путем размыкания контактов выходного реле.

ТЕХНИЧЕСКИЕ УСЛОВИЯ: ЯЛКГ.425148.003 ТУ.

Сертификат соответствия № РОСС.RU.ОС03.В00910.

Особенности:
- высокая обнаружительная способность и помехоустойчивость обеспечивается совмещением двух принципов обнаружения. пассивного инфракрасного и радиоволнового доплеровского;
- устойчивость к излучению люминесцентных ламп;
- самоконтроль каналов в процессе работы;
- защита от маскирования и несанкционированного доступа;
- неизменная чувствительность инфракрасного канала в диапазоне рабочих температур, благодаря системе термокомпенсации

ТЕХНИЧЕСКИЕ ХАРАКТЕРИСТИКИ:

Дальность действия, м: максимальная	12
минимальная	3 – 5
Угол обзора зоны обнаружения, град.	90
Площадь обнаружения не менее, $м^2$	50
Напряжение питания, В	10,2 – 15
Ток потребления, не более, мА	30
Габаритные размеры (без кронштейна), мм	135х70х50
Диапазон рабочих температур, °С	-30 … +50
Цена с НДС (1 11 2004г), руб	1253,16

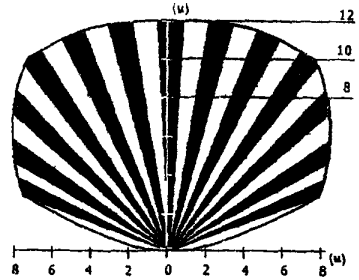

Схема зоны обнаружения в горизонтальной плоскости



Схема зоны обнаружения в вертикальной плоскости

ЗАВОД-ИЗГОТОВИТЕЛЬ – ОА «Аргус-Спектр», г.Санкт-Петербург

7. Извещатель охранный объемный комбинированный СОКОЛ-3 ИО 414-3.

НАЗНАЧЕНИЕ: Предназначен для обнаружения проникновения в охраняемое пространство закрытого помещения или его части и формирования тревожного извещения путем размыкания контактов.

ТЕХНИЧЕСКИЕ УСЛОВИЯ: ЯЛКГ.425148.004 ТУ.
Сертификат соответствия № РОСС.RU.ОС03.В01071.
Патент RU 2167432 С1, патент RU 2163743 С2

ТЕХНИЧЕСКИЕ ХАРАКТЕРИСТИКИ:

Максимальный радиус действия, м	5
Угол обзора, град.	110
Высота установки, м	2 – 5
Напряжение питания, В	10 – 15
Ток потребления, мА	30
Диапазон рабочих температур, °С	-50 .. +50
Габаритные размеры, мм	90 x 35
Цена с НДС (1.11.2004г.), руб.	1182,36

Особенности:
- совмещает два принципа обнаружения ИК+СВЧ;
- микропроцессорная обработка сигнала,
- высокая помехозащищенность;
- самоконтроль каналов в процессе работы;
- устанавливается на потолке (диаграмма направленности шатрового типа);
- неизменная чувствительность ИК-канала в диапазоне рабочих температур

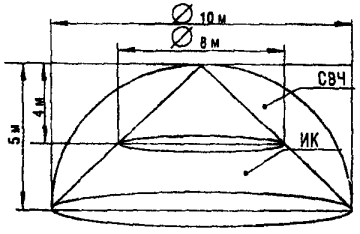

Схема зоны обнаружения в вертикальной плоскости

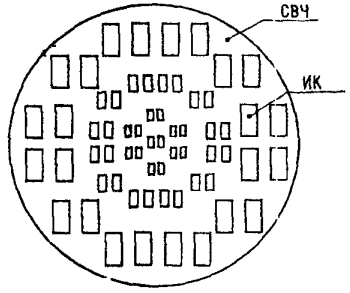

Схема зоны обнаружения в горизонтальной плоскости

8. Извещатель охранный поверхностный совмещенный СОВА-2 ИО 315-2.

Лист 1 / Листов 1 — 24

НАЗНАЧЕНИЕ: Предназначен для обнаружения разрушения остекленных конструкций (стекол разных типов, в том числе защитного остекления по классу А1-А3) и проникновения в охраняемое помещение или его часть и формирования тревожного извещения путем размыкания контактов сигнальных реле по двум независимым каналам или одному общему.

ТЕХНИЧЕСКИЕ УСЛОВИЯ:ТУ 4372-0,15-23072522-00.
Сертификат соответствия № РОСС.RU.ОС03.В01072.

ТЕХНИЧЕСКИЕ ХАРАКТЕРИСТИКИ

Максимальная дальность действия ИК / звукового канала, м	12 / 6
Угол обзора, град.	100
Площадь охраняемого стекла, м². максимальная	100
минимальная	0,05
Напряжение питания, В	10 – 15
Ток потребления, мА	35 (25)
Габаритные размеры, мм	122,5x64x46
Диапазон рабочих температур, °С	-20 … +50

Цена с НДС (1 11.2004г.), руб. – 934,56 (исп.А 2 выхода); 863,76 (исп.Б 1 выход).

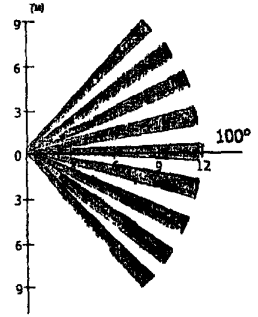

Схема зоны обнаружения в горизонтальной плоскости (ИК-канал)



Схема зоны обнаружения в вертикальной плоскости (ИК-канал)

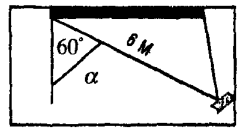

СХЕМА ЗОНЫ ОБНАРУЖЕНИЯ ПРИ УСТАНОВКЕ НА БОКОВОЙ СТЕНЕ (АК КАНАЛ)

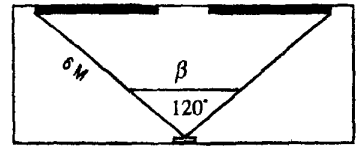

СХЕМА ЗОНЫ ОБНАРУЖЕНИЯ ПРИ УСТАНОВКЕ НА ПРОТИВОПОЛОЖНОЙ СТЕНЕ (АК-КАНАЛ)

ЗАВОД-ИЗГОТОВИТЕЛЬ – ОА «Аргус-Спектр», г.Санкт-Петербург

9. Извещатель охранный поверхностный совмещенный СОВА-3 ИО 315-3.

НАЗНАЧЕНИЕ: то же, что «СОВА-2» (для установки на потолок).

ТЕХНИЧЕСКИЕ УСЛОВИЯ:ТУ 4372-0,15-23072522-00.
Сертификат соответствия № РОСС.RU.ОС03.В00819.
Патент RU 2143742 С1.

Технические характеристики:

Максимальная дальность действия ИК канала, м, радиус	5
Максимальная дальность действия звукового канала, м	6
Угол обзора, град.: ИК-канала верт / гориз. плоскости	100 / 360
АК-канала	120
Площадь охраняемого стекла, м^2: максимальная	100
минимальная	0 05
Напряжение питания, В	10 – 15
Ток потребления, мА	35 (25)
Габаритные размеры, мм	90x35
Диапазон рабочих температур, °С	-20 . . +50

Цена с НДС (1.11.2004г.), руб. – 1083 (исп.А 2 выхода); 962,8 (исп.Б 1 выход).

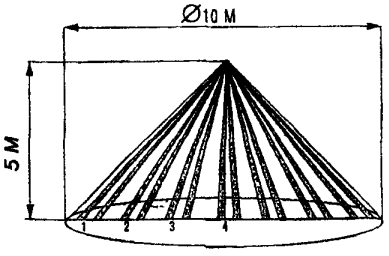

Схема зоны обнаружения в вертикальной плоскости (ИК-канал)

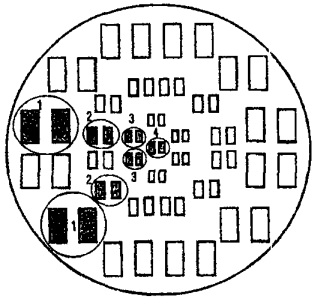

Схема зоны обнаружения в горизонтальной плоскости (ИК-канал)

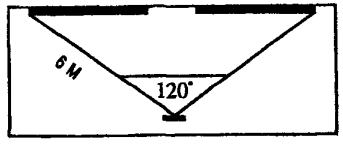

Схема зоны обнаружения при установке на потолке (АК-канал)

10. Извещатель охранный поверхностный звуковой «Арфа» ИО 329-3.

НАЗНАЧЕНИЕ: Предназначен для обнаружения разрушения остекленных конструкций и формирования тревожного извещения путем размыкания контактов выходного реле. Обнаруживает разрушение 6 видов стекол.

ТЕХНИЧЕСКИЕ УСЛОВИЯ:СПНК.425132.001 ТУ.
Сертификат соответствия № РОСС.RU.ОС03.В01057.

Особенности
- ❖ не требует настройки на объект;
- ❖ позволяет обнаружить термическое разрушение стекла;
- ❖ самоконтроль работоспособности;
- ❖ визуальный контроль с помощью двух световых индикаторов;
- ❖ дискретная регулировка чувствительности;
- ❖ дополнительный режим с регистрацией выпадания осколков;
- ❖ двухпозиционный держатель микрофона «Flex-2»;
- ❖ может быть установлен на стене, на потолке; в оконном проеме; в витрине;
- ❖ микропроцессорный алгоритм «атисаботаж» АК-канала;высокая помехоустойчивость, удовлетворяющая стандарту EN50130-4.

ТЕХНИЧЕСКИЕ ХАРАКТЕРИСТИКИ:

Максимальная дальность действия, м	6
Минимальная площадь охраняемого стеклянного листа, м^2	0,05
Максимальная площадь охраняемого стеклянного листа, м^2	100
Минимальные размеры охраняемого стеклянного листа, м	0,2 x 0,25
Угол обзора, град.	120
Напряжение питания, В	9,5 - 16
Ток потребления, мА, не более	20
Габаритные размеры, мм	92 x 58 x 25
Диапазон рабочих температур, °С	-20 ... +50
Цена с НДС (1.11.2004г.), руб.	523,92

ЗАВОД-ИЗГОТОВИТЕЛЬ – ОА «Аргус-Спектр», г.Санкт-Петербург

№ п/п	Наименование оборудования изделия	Тип, марка. Код ОКП	ГОСТ или ТУ	Завод-изготовитель	Технические характеристики	Масса, кг
11.	**Извещатель охранный объемный радиоволновый**	**«Фон-3»** ИО 407-14 43 7214	**ЯЛКГ.425 144.001 ТУ**	**АО «Аргус-Спектр» г.Санкт-Петербург**	Предназначен для охраны открытых площадок или больших помещений. Для настройки дальности и контроля работоспособности извещателя используется отдельное устройство – блок программирования. Разработанный специально для открытых площадок помехозащищенный алгоритм «ADFM».	
	Сертификат соответствия № РОСС.RU.ОС03.В01102.					
	Цена с НДС (1.11.2004г.), руб.: «Фон-3» – 7 257,00; «Фон-3» -Блок программирования – 1 585,92.					
12.	**Извещатель охранный линейный радиоволновый**	**«Линар»** ИО 207-7 43 7214	**ТУ 4372-040-23072522-2003**	**то же**	Предназначен для охраны периметров различных объектов. В двухпозиционном извещателе реализуется селекция целей и помех с использованием микропроцессорной обработки. Это обеспечивает: формирование узкой зоны обнаружения; устойчивость извещателя к движению а/м транспорта и людей параллельно оси, соединяющей приемный и передающий блоки извещателя.	
	Сертификат соответствия № РОСС.RU.ОС03.В01102.					
	Цена с НДС (1 11.2004г.), руб.: «Линар» – 7 200,36; «Линар» -Блок настройки – 1 168,20.					

Технические характеристики	«Фон-3»	«Фон-3/1»
Дальность действия (регулируемая), м	10 ... 30	4 ... 10
Точность настройки дальности, м	± 2	+ 1
Ближняя зона нечувствительности	$2,0^{+0,5}$	$1,0^{+0,5}$
Максимальная площадь зоны обнаружения, $м^2$	400	–
Диапазон обнаруживаемых скоростей, м/с	0,2 5,0	
Напряжение питания, В	от 10 до 30	
Ток потребления, вместе с блоком программирования, мА	100	
Габаритные размеры (без кронштейна), мм	200 x 210 x 140	
Угол порота кронштейна: в вертик. плоскости в горизонт. плоскости	+45 +90	
Степень защиты оболочки	IP55	
Диапазон рабочих температур, °С	-40 ... +55	

Технические характеристики	
Дальность действия (регулируемая), м	10 ... 100
Ширина зоны обнаружения, м, не более	2,5 (±1,25 от оси)
Высота зоны обнаружения, м	1,2
Диапазон обнаруживаемых скоростей, м/с	0,1 ... 7,0
Напряжение питания, В	от 10 до 30
Ток потребления, вместе с блоком настройки, мА	80
Габаритные размеры (без кронштейна), мм	195 x 135 x 90
Угол порота кронштейна: в вертик. плоскости в горизонт. плоскости	15 30
Степень защиты оболочки	IP55
Диапазон рабочих температур, °С	-40 ... +55

№ п/п	Наименование оборудования изделия	Тип, марка. Код ОКП	ГОСТ или ТУ	Завод-изготовитель	Технические характеристики	Масса, кг
13.	**Извещатель охранный объемный**	**«Шторм-2»** ИО 407-4-1 43 7214	Дв2.008. 008.01ТУ	**Завод «Арсенал», г.Тула**	Предназначен для охраны материальных ценностей на открытых площадках с ограждением или в помещениях объемом до 4000 м^3 и выдачи тревожного извещения о проникновении путем размыкания выходных контактов исполнительного реле извещателя при движении человека в охраняемой зоне. Максимальная дальность действия составляет не менее 50 м при ширине зоны обнаружения не менее 10 м и максимальной контролируемой площади не менее 400 м^2. Регулировка дальности — дискретная Количество дискретных значений дальности — 3 Длительность тревожного извещения, с, не менее — 2 Мощность, потребляемая от сети переменного тока, ВА — не более 50 Ток, потребляемый от источника резервного питания, А — не более 1,2 Электропитание осуществляется от сети переменного тока напряжением 220 В или от источника постоянного тока напряжением 24 В. Диапазон рабочих температур при относительной влажности 100% при температуре 30°С — -45 … +50 Габаритные размеры, мм: без механизма юстировки — 300x350x125 механизма юстировки — 140x160x115 Цена с НДС (1.01.2005г.), руб. – **61878,26.**	18
14.	**Радиотехническая система для охраны периметров**	**«ПИОН-ТМ-1»** 43 7214	АНВЯ 2.009.004-01ТУ	**то же**	Предназначено для создания рубежа обнаружения в запретной зоне охраняемого объекта и подачи сигнала тревоги при преодолении его нарушителей. Извещатель работает непрерывно при температуре от –50 до +50°С. Один комплект изделия создает объемную зону (рубеж) обнаружение протяженностью до 300 м, высотой и шириной не менее 2 м. Чувствительность изделия регулируется дискретно в пределах от 2 до 7 дб шагом дискретизации 1 дб. Напряжение, В: от сети переменного тока — 187-242 (50 Гц) от источника постоянного тока — 18-36 Мощность, потребляемая одним устройством (без блока питания) от источника пост. тока, Вт — 5 Мощность, потребляемая одним устройством от сети переменного тока(от блока питания), ВА — 20 Габаритные размеры составных частей изделия, мм: передатчик / приемник — 273x322x270 / 273x322x270 блок питания — 151x181x113 устройство проверочное — 210x150x110 Цена с НДС (1.01.2005г.), руб. Пион-ТМ-1 — 43530,20 Цена без НДС (1.01.2005г.), руб. Антенна к Пион-ТМ-1 — 5950,00	25

Зона обнаружения извещателя «Пион-ТМ-1»

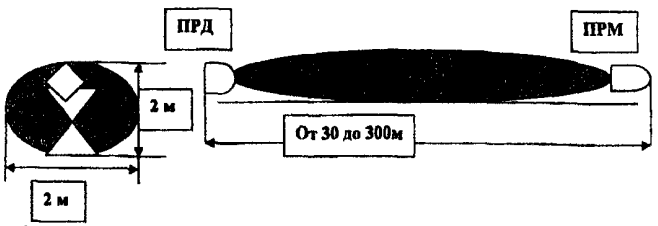

ПРД – передатчик, ПРМ - приёмник

№ п/п	Наименование оборудования изделия	Тип, марка. Код ОКП	ГОСТ или ТУ	Завод-изготовитель	Технические характеристики	Масса, кг
15.	**Датчик регистрации преодоления заграждения**	**«Багульник»**	ДВБК 2 029.005ТУ	**Завод «Арсенал», г.Тула**	Сигнализационный датчик обнаружения с кабельными чувствительными элементами предназначен для создания стационарного охранного рубежа и регистрации нарушителя, проникающего на охраняемую территорию через верх ограждения При механическом воздействии на шлейф-кабель срабатывает звуковая сигнализация. Длина зоны обнаружения, создаваемая датчиком, м — до 400 Количество участков в зоне обнаружения датчика — 2 Питание осуществляется от сети постоянного тока напряжением 24 В с пульсациями не более 300 мВ, при заземлении от источника постоянного тока допускается зажим не заземлять. Габаритные размеры, м — 300х300х120	3,5 (без шлейф-кабеля)
	Цена с НДС (1.01.2005г.), руб. – **53100,00.**					
16.	**Датчик регистрации преодоления заграждения**	**«Лимонник-Т»**	РПИД 425 166.001ТУ	**то же**	Предназначен для сигнализации попыток преодоления охраняемых рубежей объектов. Датчик регистрирует механические воздействия на заграждения в виде козырьков на гладкой или колючей проволоки, колючей ленты, спирали из армированной колючей ленты и т.п. при попытках их преодоления. Длина зоны обнаружения, создаваемая датчиком, м — до 200 Количество участков в зоне обнаружения — 1 Питание осуществляется от сети постоянного тока напряжением 24 В с пульсациями не более 300 мВ, при заземлении от источника постоянного тока допускается зажим не заземлять. Габаритные размеры, мм — 210х175х130	3,5 (без чувствительного элемента)
	Цена с НДС (1.01.2005г.), руб. – **22892,00.**					
17.	**Датчик инерционный магнитоконтактный**	**ДИМК; ДИМК/В** 43 7210	ПАШК 425119. 016ТУ	**ООО НПП «Магнито-контакт», г.Рязань**	Предназначен для блокировки различных конструкций охраняемых объектов. Блокировка остекленных конструкций на разрушение стеклянного полотна. ДИМК/В (взрывозащищенный) предназначен для работы с приемно-контрольными приборами, имеющими сертифицированные барьеры безопасности с выходными искробезопасными цепями уровня «ia». Датчик имеет уровень взрывозащиты «особовзрывобезопасный» и маркировку взрывозащиты 0ExiaIICT6. Датчик формирует извещение Тревога» путем размыкания шлейфа ПКП (на длительность не менее 100 мс) с током не более 0,5 А при постоянном или переменном напряжении от 0,02 В до 72 В. Габаритные размеры, мм — 22х25х60 Коммутирующий элемент — сухой геркон Коммутируемое напряжение, В — от 0,02 до 72 Коммутируемый ток, А — от 0,001 до 0,5 Рабочая температура окружающей среды, °С — от –50 до +60 Относительная влажность при температуре 30°С, % — 98 Датчик рассчитан на непрерывную круглосуточную работу.	0,05
	Сертификат соответствия № РОСС.RU.ME61.B01575 Ориентировочная цена с НДС, руб. - 18,00 (ДИМК); -172,00 (ДИМК/В).					

№ п/п	Наименование оборудования изделия	Тип, марка. Код ОКП	ГОСТ или ТУ	Завод-изготовитель	Технические характеристики		Масса, кг
18.	**Извещатели охранные точечные магнитоконтактные**	**ИО 102-29 «Эстет»; «Эстет-Сейф»** 43 7211	**НСТК.42 5119.015 ТУ**	**ООО НПП «Магнито-контакт», г.Рязань**	***Сертификат соответствия № РОСС.RU.ОС03.В01097** действует до 13.01.2007г.* Предназначены для блокировки дверных и оконных проемов, а также блокировки других конструктивных элементов зданий и сооружений, на открывание или смещение с выдачей сигнала «Тревога» на ППК, концентратор или пульт централизованного наблюдения.		**0,01** **0,015**
					Коммутируемый ток, А	0,001 … 0,5	
					Коммутируемое напряжение, В (макс. коммутируемая мощность не более 10 Вт).	0,02 … 72	
					Габаритные размеры, мм: датчика магнита	40 x 13 x 10 40 x 13 x 10	
					Диапазон температур, °С	-40 … +50	
					Относительная влажность при 35°С, %	98	
					Сопротивление замкнутых контактов, Ом	0,5	
					Степень защиты оболочки	IP20	
					Цена с НДС, руб. «Эстет» / «Эстет-сейф»	60,00 / 90,00	
19.	**Датчик промышленный магнитоконтактный**	**ДПМ-1** 43 7211	**ПАШК.42 5119.018 ТУ**	**то же**	Предназначены для блокировки стальных ворот, железнодорожных контейнеров, дверей вагонов-рефрижераторов, ангаров, других конструктивных элементов зданий и сооружений из магнитопроводных и немагнитопроводных материалов на открывание или смещение с выдачей дискретного сигнала.		**0,24** (блок геркона); **0,21** (блок магнитов)
					Конструктивное исполнение	2-х блочное	
					Контакты датчика гарантированно замыкаются при расстоянии между датчиком и магнитом 25 мм и удерживаются замкнутыми на расстоянии до 40 мм, и гарантированно разомкнуты на расстоянии 70 мм.		
					Длина вывода датчика без разделки, мм	850	
					Степень защиты токоведущих частей	IP55	
					Коммутируемая мощность, Вт	30	
					Коммутируемое напряжение, В	0,02 – 250	
					Диапазон коммутируемых токов, а	0,001 – 1,0	
					Время срабатывания, мс	2	
					Ориентировочная цена с НДС, руб.	360,00	

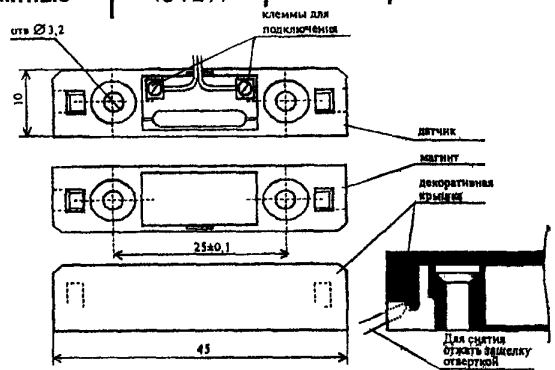

***Сертификат соответствия № РОСС.RU.МЕ61.В01814** действует до 22.10.2006 г.*

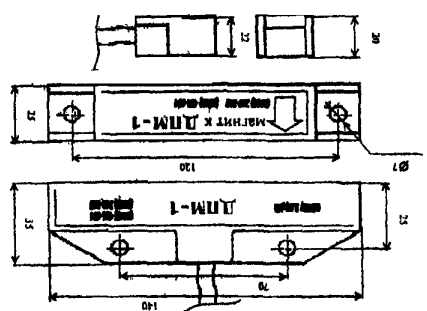

№ п/п	Наименование оборудования изделия	Тип, марка. Код ОКП	ГОСТ или ТУ	Завод-изготовитель	Технические характеристики	Масса, кг
20.	**Датчики промышленные магнитоконтактные**	**ДПМ-2; ДПМ-3** 43 7211	**ПАШК.42 5119.021 ТУ**	**ООО НПП «Магнито-контакт», г.Рязань**	***Сертификат соответствия № РОСС.RU.ME61.B01815*** *действует до 22.10.2006 г.* Назначение тоже, что ДПМ-1 поз.19.	0,15 (блок геркона); 0,15 (блок магнитов)

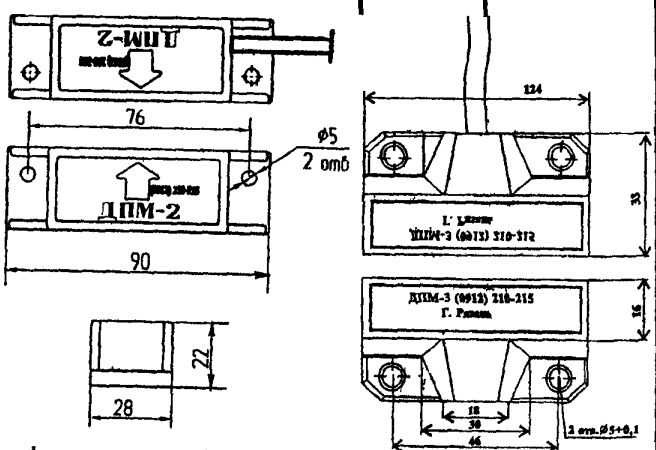

Конструктивное исполнение	2-х блочное
Контакты датчика при работе на металлических поверхностях должны быть в замкнутом состоянии пр расположении магнита и датчика: на расстоянии 25 мм и менее для ДПМ-2, ДПМ-3 (25), на расстоянии 40 мм и менее для ДПМ-2, ДПМ-3 (40) и в разомкнутом состоянии не расстоянии 70 мм и более.	
Длина вывода датчика, мм	350 без разделки
Степень защиты токоведущих частей	IP55
Коммутируемая мощность, Вт	10
Коммутируемое напряжение, В	0,02 – 72
Диапазон коммутируемых токов, а	0,001 – 0,5

Ориентировочная цена с НДС в зависимости от исполнения, руб.

	исп.00	исп.01	исп.02	исп.03	исп.04	исп.05
ДПМ-2	72,77	80,04	96,05	96,05	80,04	101,87
ДПМ-3	69,45	76,40	91,68	91,68	76,40	97,24

21.	**Извещатель охранный поверхностный звуковой**	**ИО 329-7 «Хрусталь»** 43 7211	**ПАШК.42 5132.001 ТУ**	**то же**	***Сертификат соответствия № РОСС.RU.ОС03.B01149*** *действует о 24.08.2007 г.* Предназначен для обнаружения разбития обычного и защищенного полимерной пленкой (классов А1-А3) стекол толщиной от 2,5 до 8 мм площадью не менее 0,1 м^2 (0,3 х 0,33 м), с последующей выдачей извещения о тревоге размыканием контактов исполнительного реле. Электропитание извещателя осуществляется от источника постоянного тока номинальным напряжением 12 В, имеющего амплитуду пульсаций выходного напряжения не более 100 мВ при токе нагрузке не менее 25 мА.	

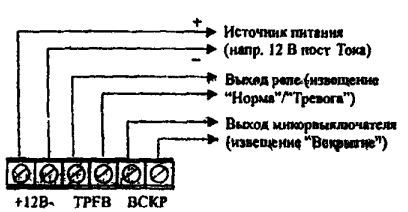

Подключение извещателя

Ток потребления, не более, мА	25
Рекомендуемая высота установки, м	2

При совместной работе с активными ультразвуковым извещателем расстояние между приборами должно быть не менее 1 м.
Расстояние от извещателя до самой удаленной точки охраняемого стекла не должно превышать 6 м

Ориентировочная цена с НДС, руб. 450,00

№ п/п	Наименование оборудования изделия	Тип, марка. Код ОКП	ГОСТ или ТУ	Завод-изготовитель	Технические характеристики	Масса, кг
22.	**Извещатель охранный поверхностный ударо-контактный**	**«Окно-6» ИО 303-6** 43 7211	**ПАШК.425 114.001ТУ**	**ООО НПП «Магнито-контакт», г.Рязань**	***Сертификат соответствия № РОСС.RU.ОС03.В00962*** *до 09.08.2005г..* Предназначен для обнаружения разрушения обычного и защищенного полимерной пленкой, обеспечивающей класс защиты А1-А3, стекол толщиной от 2,5 до 8 мм, последующей выдачей извещения о тревоге на прибор приемно-контрольный (ППК), систему передачи извещений (СПИ) или пульт централизованного наблюдения (ПЦН) размыканием контактов исполнительного реле. Извещатель создает от одной до 15 охраняемых зон с помощью отдельных датчиков разрушения стекла (ДРС), подключаемых последовательно в один шлейф блока обработки сигналов (БОС). Шлейф БОС представляет собой двухпроводную линию (провод типа ТРП) длиной до 35 м. Извещатель состоит из отдельных блоков: одного БОС и нескольких ДРС. Рабочий диапазон температур, °С -40 … +50 Макс. площадь, контролируемая извещателем, м^2: при охране одним датчиком ДРС 4,00 (2,25)* при охране комплектом датчиков ДРС (15 шт.) 60 (34)* Электропитание осуществляется от источника постоянного тока номинальным напряжением 12 В при напряжении пульсации не более 3 В амплитудного значения. * Значение в скобках приведены для стекол, защищенных полимерной пленкой.	
		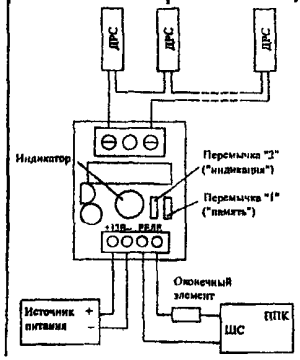				
		Схема подключения				
		Ориентировочная цена с НДС, руб. – **805,15.**				
23	**Извещатель охранный поверх. совмещенный**	**«Орбита-1» ИО 315-3/1** 43 7211	**ПАШК.425 138.001 ТУ**	**то же**	***Сертификат соответствия № РОСС.RU.ОС03.В0919*** *до 04.02.2005 г.* Предназначены для блокировки: остекленных конструкций (оконных проемов) на разрушение установленного в них обычного и (или) защищенного полимерной пленкой, обеспечивающей класс защиты А1-А3, стекол толщиной от 2,5 до 8 мм при помощи датчиков разрушения стекла (ДРС); дверных, оконных проемов и других конструктивных элементов закрытых помещений на открывание или смещение, организации устройств типа «ловушка» при помощи датчиков перемещения охраняемых конструкций типа ИО 102-15/1, ИО 102-16/2 (ДПК). Извещатели состоят из нескольких отдельных блоков: блок обработки сигналов, ДРС и ДПК. Электропитание извещателя «Орбита-1» осуществляется от шлейфа сигнализации (ШС) ППК, СПИ, ПЦН с напряжением от 10 до 72 В постоянного тока. «Орбита-1» обеспечивает формирование двух вариантов извещения «Тревога»: режим имитации короткого замыкания ШС; режим разрыва ШС. Извещатель создает от 0 до 20 охраняемых зон подключаемых в шлейфы БОС. Рабочий диапазон температур от –40 до +50°С. *Ориентировочная цена с НДС, руб* – **964,00.**	
		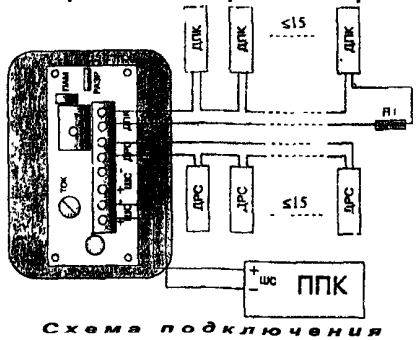				
		Схема подключения				

№ п/п	Наименование оборудования изделия	Тип, марка. Код ОКП	ГОСТ или ТУ	Завод-изготовитель	Технические характеристики	Масса, кг
24.	**Извещатель охранный поверх. совмещенный**	**«Орбита-1М»** ИО 315-3/2 43 7211	**ПАШК.425 138.002 ТУ**	**ООО НПП «Магнито-контакт», г.Рязань**	***Сертификат соответствия № РОСС.RU.ОС03.В0919*** *до 04 02 2005 г* Назначение тоже, что «Орибита-1» поз 30 Извещатели состоят из нескольких отдельных блоков блок обработки сигналов, ДРС и ДПК. Электропитание извещателя «Орбита-1М» осуществляется от источника постоянного тока номинальным напряжением от 9 до 17 В (возможна поставка извещателей с питанием до 24 В). «Орбита-1» формирует извещение «Тревога» размыканием контактов исполнительного реле, извещение о вскрытии корпуса – размыканием контактов микропереключателя 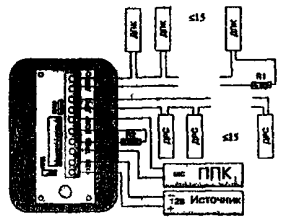 *Схема подключения извещателя "Орбита-1М" с объединенной передачей извещений о тревоге и вскрытии корпуса (по одному ШС)* R1 - оконечный резистор извещателя (4 7 кОм) R2 - оконечный элемент ППК 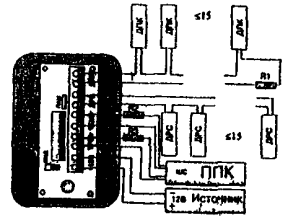 *Схема подключения извещателя "Орбита-1М" с разделенной передачей извещений о тревоге и вскрытии корпуса (по двум ШС)* R1 - оконечный резистор извещателя (4 7 кОм) R2, R3 оконечные элементы ППК Извещатель создает от одной до 30 охраняемых зон с помощью ДРС, подключаемых последовательно в один шлейф блока обработки сигналов (БОС) и от одной до 30 охраняемых зон с помощью ДПК, подключаемых последовательно в другой шлейф БОС. Шлейфы БОС представляют собой двухпроводные линии каждая длиной до 100м. Рабочий диапазон температур от –40 до +50°С *Ориентировочная цена с НДС, руб.* – **966,85.**	
25.	**Датчики магнито-управляемые**	**ИО 102-5; ИО 102-15/1**		**ООО НПП «Магнито-контакт», г.Рязань**	Предназначены для скрытого монтажа в неметаллические поверхности – ИО 102-5, ИО102-15/1 Цвет белый Другие цвета – по согласованию Расстояние срабатывания, мин. ИО 102-5 — 1/2" (12,7мм) ИО 102-15/1 — 10 мм Коммутирующий элемент — сухой геркон Материал корпуса ИО 102-5 — ABS-пластик ИО 102-15/1 — полистирол УПМ-0508 Коммутируемое напряжение макс / мин — 72 В (пост) / 20 мВ Коммутируемый ток макс / мин — 0,3 А / 1 мА Режим охраны — нормально замкнут Макс. коммутируемая мощность, Вт — 10 Макс контактное сопротивление (без учета выводов), Ом — 0,2 Мин напряжение пробоя, В — 150 (перемен) Диапазон рабочих температур, °С — -40 +75	

Сертификат соответствия:
№ РОСС.RU.ОС03.В01076 до 03.10.2006г. – ***ИО 102-5;***
№ РОСС.RU.ОС03.В00945 до 29 05 2005г – ***ИО 102-15/1.***

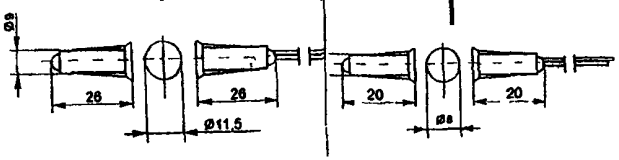

ИО 102-5 **ИО 102-15/1**

№ п/п	Наименование оборудования изделия	Тип, марка. Код ОКП	ГОСТ или ТУ	Завод-изготовитель	Технические характеристики	Цена с НДС, руб.
26.	**Датчики магнито-управляемые**	**ИО 102-2; ИО 102-4; ИО 102-16/2**		**ООО НПП «Магнито-контакт», г.Рязань**	***Сертификат соответствия:*** ***№ РОСС.RU.ОС03.В01076*** до 03.10 2006г. – ***ИО 102-2, ИО 102-4;*** ***№ РОСС.RU.ОС03.В00945*** до 29.05.2005г. – ***ИО 102-16/2.*** Предназначены для поверхностного монтажа. Крепление. на винтах – ИО 102-2, ИО-102-16/2; винтах и приклеивание – ИО 102-4. Цвет. белый. Другие цвета – по согласованию. Длина выводов: 160 – 508 мм, и более по согласованию.	
					Коммутирующий элемент: сухой геркон Материал корпуса. ИО 102-2, ИО 102-16/2: полистирол УПМ-0508 ИО 102-4: ABS-пластик Коммутируемое напряжение макс / мин.: 72 В (пост.) / 20 мВ Максимальный / минимальный коммутируемый ток: 0,3 А / 1 мА Режим охраны: нормально замкнут Макс. коммутируемая мощность, Вт: 10 Макс. контактное сопротивление (без учета выводов), Ом: 0,2 Мин напряжение пробоя, В: 150 (перемен.) Диапазон рабочих температур, °С: -40 … +75 Макс. коммутируемый ток, А: 0,3 Макс. коммутируемая мощность, Вт: 10 Макс контактное сопротивление (без учета выводов), Ом: 0,2 Мин. напряжение пробоя, В: 150 (перемен.) Диапазон рабочих температур, °С: -40 … +75	
27.	**Извещатель охранный магнитоконтактный**	**ИО 102-6; ИО 102-6 П** 43 7211	**ПГС 2.409.007 ТУ**	**то же**	***Сертификат соответствия № РОСС.RU.ОС03.В01104*** *до 16 02.2007г.* Извещатели ИО 102-6 ИО 102-6П (с переключающим контактом) предназначены для металлических дверных и оконных проемов, сейфов, организации устройств типа «ловушка», а также блокировки других конструктивных элементов зданий и сооружений на открывание или смещение с выдачей сигнала «Тревога» на приемно-контрольный прибор. **ИО 102-6:** Диапазон коммутированных напряжений от 0,01 до 72 В постоянного или переменного тока Диапазон коммутированного тока от 0,005 до 0,25 А, но суммарная мощность на контактах не должна превышать 10 Вт	47,80 72,00

№ п/п	Наименование оборудования изделия	Тип, марка. Код ОКП	ГОСТ или ТУ	Завод-изготовитель	Технические характеристики	Цена с НДС, руб.
		Зеленый провод - общий (1) Белый провод - НЗ пара (2). Красный провод - НР пара (3). 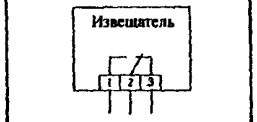 Схема подключения ИО 102-6П			Выходное сопротивление замкнутых контактов геркона не более 0,5 Ом при токе пропускания (100 мкА – 10 мА). При соосном расположении датчика и задающего элемента контакта извещатели должны быть - замкнуты – при расстоянии между ними менее 7 мм при монтаже на металлических конструкциях и 10 мм при монтаже на немагнитных конструкциях, разомкнуты – при расстоянии между ними более 45 мм **ИО 102-6П:** Рабочее напряжение — от 50 мВ до 42 В Рабочий ток — от 50 мкА до 0,5 А Пробивное напряжение, не менее — 0,5 Ом Максимальный коммутируемый ток — 0,5 А	
28.	**Извещатель охранный точечный магнитоконтактный концевой**	**ИО 102-28** 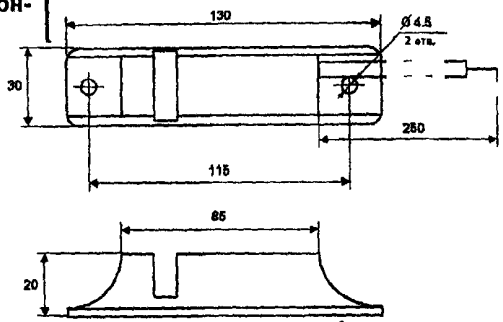		**ООО НПП «Магнито-контакт», г.Рязань**	Извещатели предназначены для блокировки стальных ворот, железнодорожных контейнеров, ангаров и других конструктивных элементов зданий и сооружений Извещатель конструктивно состоит из датчика магнитоуправляемого на основе геркона и магнита, выполненного в одном пластмассовом корпусе. *По согласованию с заказчиком могут изготавливаться извещатели с иной длиной вывода датчика, что оговаривается в договоре на поставку* *По стогласованию с потребителем могут изготавливаться извещатели с внешним разъемом с ответной частью без выводов* Коммутируемый ток, А — 0,001 ... 0,5 Коммутируемое напряжение, В — 0,02. . 100 (макс коммутируемая мощность не более 10 Вт) Габаритные размеры, мм — 130 x 30 x 20 Масса, кг — 0,15 Диапазон температур, °С — -50 ... +50 Относительная влажность — 98% при 35°С Переходное сопротивление замкнутых контактов не более 0,5 Ом	
29.	**Извещатель охранный кнопочный**	**ИО 102-21** 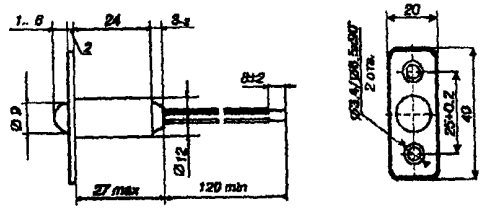		**То же**	Извещатель кнопочный на базе геркона идеален для дверей и окон Шарообразная форма подвижной части датчика позволяет использовать его как в режиме нажатия сверху, так и в режиме бокового нажатия. Срабатывание и отпускание при утоплении кнопки на 3 мм. Работает в металлических конструкциях Преимущество перед аналогами – меньший диаметр корпуса (Ø 12 мм) Может использоваться для охраны отдельно стоящих предметов и ценностей, ловушек, охраны дверей, окон, и др	

30. Извещатель охранный точечный магнитоконтактный ИО 102-26 «Аякс»

НАЗНАЧЕНИЕ: Предназначены для блокировки стальных ворот, железнодорожных контейнеров, ангаров, и других конструктивных элементов зданий и сооружений, на открытие и смещение.

Извещатель каждого исполнения конструктивно состоит из датчика магнитоуправляемого (датчика) на основе геркона и задающего элемента (магнита), выполненных в пластмассовых корпусах.

Контакты извещателя при работе на металлических поверхностях находятся в замкнутом (переключенном) состоянии при расположении магнита и датчика: на расстоянии 30 мм и менее (для изделий 00, 01, 04), на расстоянии 15 мм и менее (для изделий 02, 03, 05), и в разомкнутом (не переключенном) состоянии на расстоянии 70 мм и более.

ТЕХНИЧЕСКИЕ УСЛОВИЯ: ПАШК.425119.008 ТУ.

Сертификат соответствия: РОСС RU.ОС03.В01104 *действует до 16.02.2007г.*

ТЕХНИЧЕСКИЕ ХАРАКТЕРИСТИКИ:

Коммутируемый ток, А	0,001 ... 0,5
Коммутируемое напряжение, В	0,02... 72 (макс. коммутируемая мощность не более 10 Вт)
Габаритные размеры, мм: датчика	130 x 30 x 20
магнита	130 x 30 x 20
Масса, кг: датчика	0,1
магнита	0,15
Диапазон температур, °С	-50 ... +50
Относительная влажность	98% при 35°С.

Переходное сопротивление замкнутых контактов не более 0,5 Ом

Выводы извещателя:
1 – красный
(черный)
2 – синий
(зелёный)
3 – белый

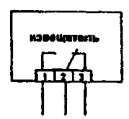

Рисунок 1А

Под воздействием магнитного поля контакт 2 размыкается с контактом 3 и замыкается с контактом 1.

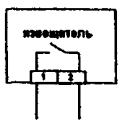

Рисунок 1Б

Под воздействием магнитного поля контакт 2 замыкается с контактом 1.

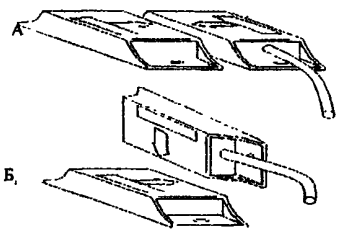

Рисунок 2. Варианты крепления:
А - взаимно параллельное крепление по отношению к стрелке
Б - взаимно перпендикулярное крепление по отношению к стрелке

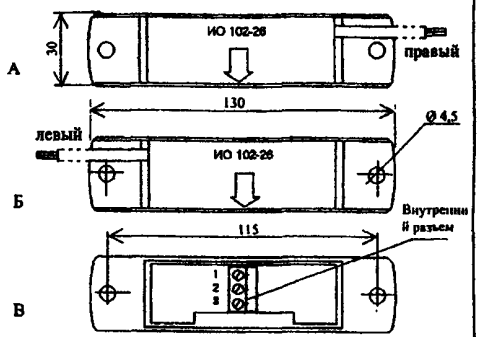

Рисунок 3. Варианты исполнения:
А,Б - с выводами с правой и левой стороны корпуса (вид сверху)
В - с внутренним разъемом (вид исполнительного элемента снизу со снятой крышкой)

Вид исполнения	Особенности конструкции	Тип применяемого геркона	Температура окружающей среды	Обозначение исполнения	Длина выводов, мм Тип вывода	Цена с НДС, руб.
00	Без внутреннего разъема	Нормально разомкнутый	От –50 до +50°С	ПАШК.425119.008	350 двойная изоляция	76,00
01	С внутреннего разъема	Нормально разомкнутый		ПАШК.425119.008-01		76,40
02	Без внутреннего разъема	Переключающий		ПАШК.425119.008-02	350 двойная изоляция	96,05
03	С внутреннего разъема	Переключающий		ПАШК.425119.008-03		96,05
04	Без внутреннего разъема	Нормально разомкнутый		ПАШК.425119.008-04	700 металлорукав	89,06
05	Без внутреннего разъема	Переключающий		ПАШК.425119.008-05	700 металлорукав	100,00

ЗАВОД-ИЗГОТОВИТЕЛЬ - ООО НПП «Магнито-контакт», г.Рязань

31. Извещатель охранный точечный магнитоконтактный взрывозащищенный ИО 102-26/В «Аякс»

НАЗНАЧЕНИЕ: Предназначены для блокировки стальных ворот, железнодорожных контейнеров, ангаров, и других конструктивных элементов зданий и сооружений, на открытие и смещение с выдачей сигнала «Тревога» на ПКП, концентраторы или ПЦН, имеющих сертифицированные барьеры безопасности с выходными искробезопасными цепями уровня «ia». Для подключения извещателя в шлейф сигнализации необходимо использовать соединительные устройства, имеющие необходимый уровень взрывозащиты.

Извещатель конструктивно состоит из датчика магнитоуправляемого (датчика) на основе геркона и задающего элемента (магнита).

Контакты извещателя при работе на металлических поверхностях находятся в замкнутом (переключенном) состоянии при расположении магнита и датчика: на расстоянии 30 мм и менее (для изделий 00), на расстоянии 15 мм и менее (для изделий 01), и в разомкнутом (не переключенном) состоянии на *расстоянии 70 мм и более.*



Рисунок 1А

Под воздействием магнитного поля контакт 2 размыкается с контактом 3 и замыкается с контактом 1

Выводы извещателя:
1 – красный
2 – белый
3 – синий

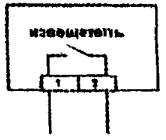

Рисунок 1Б

Под воздействием магнитного поля контакт 2 замыкается с контактом 1.

ТЕХНИЧЕСКИЕ УСЛОВИЯ: ПАШК.425119.008 ТУ.

***Сертификат соответствия: РОСС RU.ОС03.В01104** действует до 16.02.2007г.*

ТЕХНИЧЕСКИЕ ХАРАКТЕРИСТИКИ:

Код ОКП		43 7211
Выходное сопротивление при замкнутых контактах, Ом		0,5
Выходное сопротивление при разомкнутых контактах, мОм		5
Диапазон коммутируемых напряжений, В		0,02 – 72
Диапазон коммутируемых токов, А		0,001 – 0,5
Максимальная коммутируемая мощность, Вт		10
Масса составных частей датчика, г:	датчик	100
	магнит	150
Диапазон температур, °С		-50 .. +50
Степень защиты		IP66

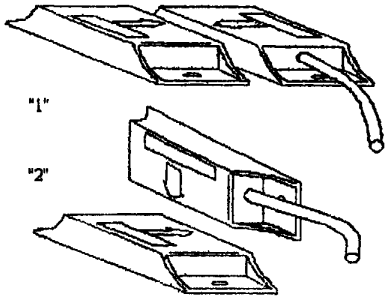

Рисунок 2
"1" взаимно параллельное крепление.
"2" взаимно перпендикулярное крепление

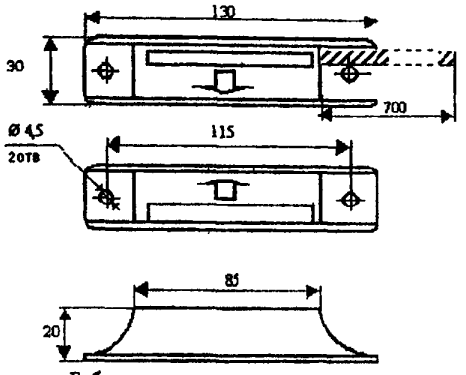

Габаритные и присоединительные размеры извещателя

Вид исполнения	Тип применяемого геркона	Температура окружающей среды	Обозначение исполнения	Длина выводов, мм Тип вывода	Цена с НДС, руб.
10	Нормально разомкнутый	От –50 до +50°С	ПАШК.425119.008-00	700* металлорукав	264,60
20	Переключающий		ПАШК.425119.008-01	700* металлорукав	291,06

* По согласованию с потребителем могут изготавливаться извещатели с иной длинной вывода датчика, что оговаривается в договоре на поставку.

ЗАВОД-ИЗГОТОВИТЕЛЬ - ООО НПП «Магнито-контакт», г.Рязань

№ п/п	Наименование оборудования изделия	Тип, марка. Код ОКП	ГОСТ или ТУ	Завод-изготовитель	Технические характеристики	Цена с НДС, руб.
32.	**Извещатель охранный точечный магнитоконтактный**	**ИО 102-30 «Бульдог»** 43 7211	**НСТК.425 119.012 ТУ**	**ООО НПП «Магнито-контакт», г.Рязань**	***Сертификат соответствия № РОСС.RU.ОС03.В01097*** *до 13.01.2007г* Назначение тоже, что извещателя ИО 102-26 «Аякс» поз.30. Извещатель конструктивно состоит из переключаемого геркона, совмещенного с магнитом находящихся в одном корпусе, изготовленном из ударопрочного полистирола. Коммутируемый ток, А — 0,001 … 0,5 Коммутируемое напряжение, В — 0,02 … 72 (макс. коммут. мощность 10 Вт) Габаритные размеры, мм — 108 х 35 х 35 Масса, кг, не более Диапазон температур, °С — -50 … +50 Относительная влажность — 98% при 35°С. Переходное сопротивление замкнутых контактов не более 0,5 Ом	264,60
33.	**Извещатель охранный поверхностный ударо-контактный**	**ИО 303-4 («Окно-5»)**		**то же**	***Сертификат соответствия № РОСС.RU.ОС03.В01077*** до 03.10.2006г. Предназначен для обнаружения разрушений стекла толщиной 2,5 – 8 мм и выдачи сигнала тревоги по шлейфу охранной сигнализации на приемно-контрольный прибор. Длина шлейфа охранной сигнализации от блока обработки сигнала (БОС) до датчика разрушения стекла (ДРС) – не более 15 м. Извещатель состоит из пяти ДРС и одного БОС. При необходимости к одному БОС можно подключить 6 и более ДРС. При этом суммарное сопротивление проводов вместе с датчиками, подключаемыми к БОС, не должно превышать 10 Ом. Рекомендуемая площадь охраны, $м^2$ - 4. Питание осуществляется от шлейфа охранной сигнализации с постоянным напряжением от 10 до 30 В и пульсирующим напряжением от 15 до 30 В.	
33.	**то же**	**ИО 303-3 («Окно-4»)**			***Сертификат соответствия № РОСС.RU.ME61.В01576*** до 31.03.2006г. Предназначен для обнаружения разрушений стекла толщиной 2 – 8 мм и выдачи сигнала тревоги по шлейфу охранной сигнализации на приемно-контрольный прибор. Длина шлейфа охранной сигнализации от блока обработки сигнала (БОС) до датчика разрушения стекла (ДРС) – не более 10 м. Извещатель состоит из пяти ДРС и одного БОС. При необходимости к одному БОС можно подключить 6 и более ДРС. При этом суммарное сопротивление проводов вместе с датчиками, подключаемыми к БОС, не должно превышать 10 Ом. Рекомендуемая площадь охраны, $м^2$ - 4. При больших площадях ставятся дополнительные датчики. Питание осуществляется от шлейфа охранной сигнализации с постоянным напряжением от 10 до 30 В и пульсирующим напряжением от 15 до 30 В.	

34. Извещатели охранные оптико-электронные «Фотон-6» и «Фотон-8».

НАЗНАЧЕНИЕ: Предназначен для обнаружения проникновения в охраняемое пространство закрытого помещения

ТЕХНИЧЕСКИЕ УСЛОВИЯ: ЯЛКГ.425152.001ТУ - «Фотон-6»

ЯЛКГ 425152.003 ТУ - «Фотон-8»

Сертификат соответствия: ***РОСС RU.ОС03.В00939*** – «Фотон-6»

РОСС RU.ОС03.В01034 – «Фотон-8».

Особенности:

- Три зоны обнаружения формируются тремя типами линз Френеля: *объемная* – «Фотон-6» ИО409-2, «Фотон-8» ИО409-5; *линейная* - «Фотон-6А» ИО209-8, «Фотон-8А» ИО209-13; *поверхностная* - «Фотон-6Б» ИО309-2, «Фотон-8Б» ИО309-6.
- Визуальный режим работоспособности (по желанию потребителяотключение индикации).
- Плавная регулировка положения зоны обнаружения.
- Высокая помехоустойчивость.
- Электропитание извещателей «Фотон-6», «Фотон-2А», «Фотон-2Б» осуществляется от источника постоянного тока номинальным напряжением 12 В (МИП-Р, МИП-Р-1).
- Электропитание извещателей «Фотон-8», «Фотон-8А», «Фотон-8Б» осуществляется по шлейфу сигнализации постоянным напряжением от 10 до 72 В. Извещатели работают с ППК: «УОТС-1-1», «Аккорд», «Сигнал-ВК», «Нота», «Адрес», а также с СПИ: «Нева-10», «Нева-10М», «Фобос», «Струна-2».
- Извещатели «Фотон-8», «Фотон-8А», «Фотон-8Б» имеют два режима работы, которые задаются установкой перемычки в соответствующее положение штыревой линейки: режим короткого зам ыкания (КЗ) – тревожное извещение выдается увеличением тока потребления; режим разрыва (РАЗРЫВ) – тревожное извещение выдается уменьшением тока потребления.
- Извещатели «Фотон-6», «Фотон-6А», «Фотон-6Б» выдают тревожное извещение размыканием шлейфа сигнализации контактами исполнительного реле.

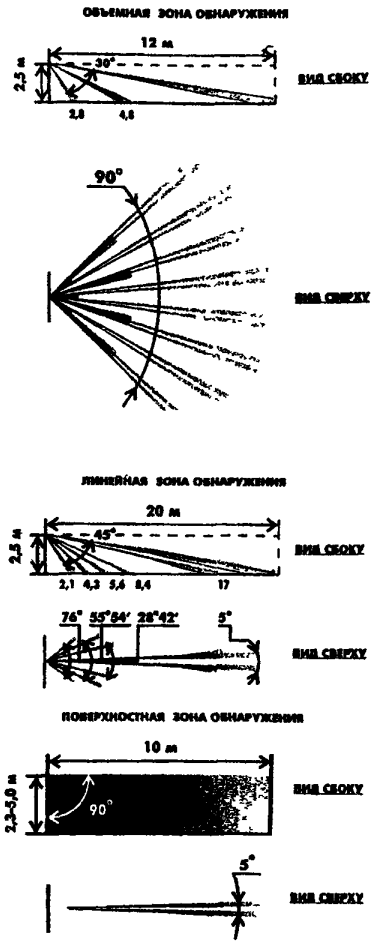

ТЕХНИЧЕСКИЕ ХАРАКТЕРИСТИКИ:

Код ОКП – 43 7215.

ТЕХНИЧЕСКИЕ ХАРАКТЕРИСТИКИ:	«Фотон-6, 6А, 6Б»	«Фотон-8, 8А, 8Б»
Контролируемая площадь с объемной зоной обнаружения, м^2	120	120
Потребляемый ток в дежурном режиме, мА	20	режим «КЗ» - не более 0,5 режим «РАЗРЫВ» – 2 . 15
Диапазон рабочих температур, °С	-30 ... +50	
Габаритные размеры, мм	107 x 107 x x64	
Масса, кг	0,25	
Цена без учета НДС, руб. (оптовая)	*342,00*	

ЗАВОД-ИЗГОТОВИТЕЛЬ – АО «РИЭЛТА» г.Санкт-Петербург

35. Извещатель охранный оптико-электронный «Фотон-СК» ИО 409-6.

НАЗНАЧЕНИЕ: Предназначен для обнаружения проникновения в охраняемое пространство закрытого помещения

ТЕХНИЧЕСКИЕ УСЛОВИЯ: ЯЛКГ.425152 004ТУ

Сертификат соответствия РОСС RU.ОС03.В01028.

Особенности:

- Чувствительный элемент- двухплощадный пироприемник.
- Высокая плотность чувствительных зон в объемной зоне обнаружения (22 дальние зоны, 6 средних, 3 ближних, 2 антисаботажных),
- Наличие экрана защиты пироприемника от насекомых.

Электропитание извещателя осуществляется от источника постоянного тока номинальным напряжением 12 В.

ТЕХНИЧЕСКИЕ ХАРАКТЕРИСТИКИ:

Максимальная дальность действия, м	400
Напряжение питания постоянного тока, В	10 ... 15
Потребляемый ток, мА	20
Диапазон рабочих температур, °С	0 ... +50
Габаритные размеры, мм	92 x 65 x 45
Масса, кг	0,09
Цена без НДС, руб. (оптовая)	*410 00*

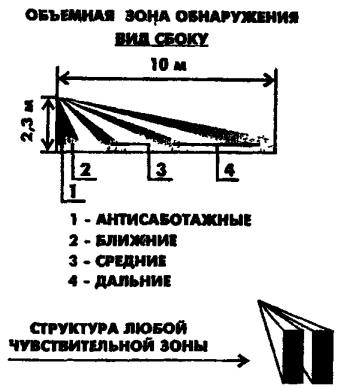



36. Извещатель охранный оптико-электронный «Фотон-СК-2» ИО 409-7.

Лист 1
Листов 1

39

НАЗНАЧЕНИЕ: Предназначен для обнаружения проникновения в охраняемое пространство закрытого помещения.

ТЕХНИЧЕСКИЕ УСЛОВИЯ: ЯЛКГ 425152.005ТУ

Сертификат соответствия РОСС RU.ОС03.В01170.

Особенности:

- Чувствительный элемент- двухплощадный пироприемник.
- Многоярусная структура чувствительных зон (22 дальние зоны, 6 средних, 3 ближних, 2 антисаботажных);
- Наличие экрана защиты пироприемника от насекомых.

Электропитание извещателя осуществляется от источника постоянного тока номинальным напряжением 12 В.

ТЕХНИЧЕСКИЕ ХАРАКТЕРИСТИКИ:

Максимальная дальность действия, м	15
Напряжение питания постоянного тока, В	9,5 ... 16
Потребляемый ток, мА	15
Диапазон рабочих температур, °С	-10 ... +55
Габаритные размеры, мм	112 x 60 x 42
Масса, кг	0,12
Цена без НДС, руб (оптовая)	*699,00*



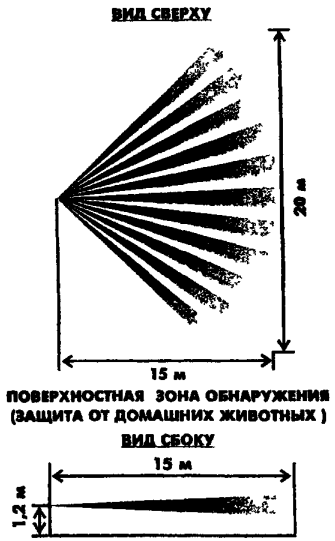

ЗАВОД-ИЗГОТОВИТЕЛЬ – АО «РИЭЛТА» г.Санкт-Петербург

37. Извещатель охранный оптико-электронный «Фотон-9» ИО 409-8.

НАЗНАЧЕНИЕ: Предназначен для обнаружения проникновения в охраняемое пространство закрытого помещения.

ТЕХНИЧЕСКИЕ УСЛОВИЯ: ЯЛКГ.425152.007ТУ

Сертификат соответствия РОСС RU.ОС03.В00941

Особенности:

- Чувствительный элемент- двухплощадный пироприемник.
- Высокая плотность чувствительных зон в объемной зоне обнаружения (22 дальние зоны, 6 средних, 3 ближних, 2 антисаботажных);
- Наличие экрана защиты пироприемника от насекомых.

Электропитание извещателя осуществляется от источника постоянного тока номинальным напряжением 12 В.

ТЕХНИЧЕСКИЕ ХАРАКТЕРИСТИКИ:

Максимальная дальность действия, м	10
Напряжение питания постоянного тока, В	10 . . 15
Потребляемый ток, мА	15
Диапазон рабочих температур, °С	0 ... +50
Габаритные размеры, мм	88 x 61 x 41
Масса, кг	0,09
Цена без НДС, руб. (оптовая)	*410,00*

ОБЪЕМНАЯ ЗОНА ОБНАРУЖЕНИЯ

ВИД СБОКУ

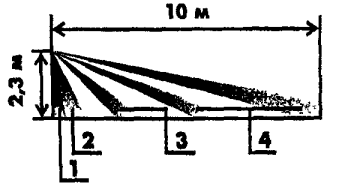

1 - АНТИСАБОТАЖНЫЕ
2 - БЛИЖНИЕ
3 - СРЕДНИЕ
4 - ДАЛЬНИЕ

СТРУКТУРА ЛЮБОЙ ЧУВСТВИТЕЛЬНОЙ ЗОНЫ



ВИД СВЕРХУ

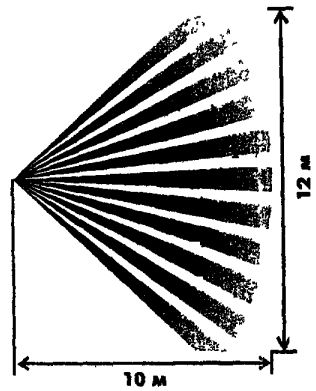

38. Извещатель охранный оптико-электронный «Фотон-10» .

Лист 1 / Листов 1

40

НАЗНАЧЕНИЕ: Предназначен для обнаружения проникновения в охраняемое пространство закрытого помещения.

ТЕХНИЧЕСКИЕ УСЛОВИЯ: ЯЛКГ.425152.008ТУ

Сертификат соответствия РОСС RU.ОС03.В00991.

Особенности:

- Чувствительный элемент- двухплощадный пироприемник.
- Три зоны обнаружения формируются тремя типами линз Френеля: *объемная* – «Фотон-10» ИО409-12; *линейная* – «Фотон-10А» ИО209-20, *поверхностная* - «Фотон-10Б» ИО309-9.
- Наличие экрана защиты пироприемника от насекомых.

Электропитание извещателя осуществляется от источника постоянного тока номинальным напряжением 12 В.

ТЕХНИЧЕСКИЕ ХАРАКТЕРИСТИКИ:

дальность действия извещателей с объемной, линейной, поверхностной зонами обнаружения, м	12, 20, 10
Потребляемый ток, мА	20
Диапазон рабочих температур, °С	-30 ... +50
Габаритные размеры, мм	126 x 70 x 55
Масса, кг	0,15
Цена без НДС, руб. (оптовая)	*461,00*

ОБЪЕМНАЯ ЗОНА ОБНАРУЖЕНИЯ

ВИД СБОКУ

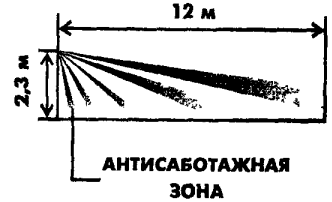

СТРУКТУРА ЛЮБОЙ ЧУВСТВИТЕЛЬНОЙ ЗОНЫ



ВИД СВЕРХУ

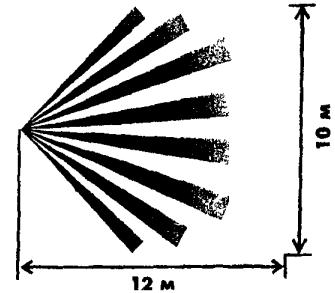

ЗАВОД-ИЗГОТОВИТЕЛЬ – ЗАО «РИЭЛТА» г.Санкт-Петербург

39. Извещатели охранные поверхностные оптико-электронные «Фотон-Ш» ИО309-7 и «Фотон-Ш-1» ИО309-7/А.

НАЗНАЧЕНИЕ: Предназначен для обнаружения проникновения в охраняемое пространство помещения через дверные и оконные проемы.

ТЕХНИЧЕСКИЕ УСЛОВИЯ: ЯЛКГ.425152 006ТУ

Сертификат соответствия РОСС RU.ОС03.В00940.

Особенности:

- Чувствительный элемент – двухплощадный пироприемник.
- Сплошная зона обнаружения типа «занавес».
- Рекомендуемая высота установки от 2,5 до 5 м.
- Выбор режима чувствительности.
- Возможности изменения положения зоны обнаружения.
- В извещателе «Фотон-Ш» предусмотрен контроль вскрытия корпуса.
- Высокая устойчивость к внешней засветке – 12 000 лк.
- Электропитание извещателя «Фотон-Ш» осуществляется от источника постоянного тока номинальным напряжением 12 В (МИП-Р, МИП-Р-1).
- Электропитание извещателя «Фотон-Ш-1» осуществляется по шлейфу сигнализации постоянным напряжением от 8 до 30 В (ППК. «Аккорд», «Сигнал-ВК», «Нота», «Дюна-1», «Ладога».
- Характеристики извещателя «Фотон-Ш-1» оптимизированы для работы с ППК «Дюна-1», подключенным к ретрансляторам ПЦН «Фобос», «Нева-10М», «Центр-КМ01», и допускается включение в ШС до 4-х извещателей.
- При эксплуатации совместно с ППК «Дюна-1» извещатель «Фотон-Ш-1» обеспечивает возврат в режим «Норма» при одновременном переходе в состояние тревоги двух из 4-х извещателей, включенных в ШС.
- Извещатель «Фотон-Ш» выдает тревожное извещение размыканием шлейфа сигнализации контактами исполнительного реле
- Извещатель «Фотон-Ш-1» выдает тревожное извещение увеличением тока в цепи ШС.

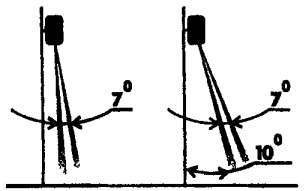

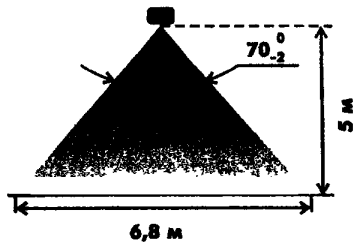

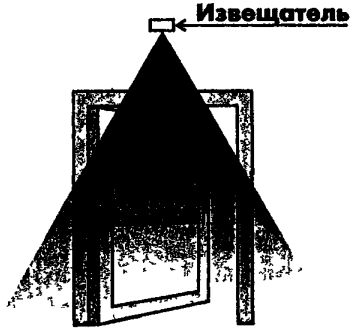

ТЕХНИЧЕСКИЕ ХАРАКТЕРИСТИКИ:

ТЕХНИЧЕСКИЕ ХАРАКТЕРИСТИКИ:	«Фотон-Ш»	«Фотон-Ш-1»
Максимальная высота установки, м	5	5
Потребляемый ток ,мА: в дежурном режиме в режиме «Тревога»	не более 20 не более 20	не более 0,3 1 ..3,2 при $U_{шс\ min}$=8 В 2,6 ..13,2 при $U_{шс\ max}$=30 В
Диапазон рабочих температур, °С	-30 … +50	
Габаритные размеры, мм	91 x 52 x 56	
Масса, кг	0,12	
Цена без НДС, руб. (оптовая)	*478,00*	*478,00*

ЗАВОД-ИЗГОТОВИТЕЛЬ – АО «РИЭЛТА» г.Санкт-Петербург

40. Извещатели охранные объемные оптико-электронные «Фотон-12» ИО409-17/1 и «Фотон-12-1» ИО409-17/2, «ФОТОН-12Б» ИО309-17/3 и «ФОТОН-12-1Б» ИО309-17/4.

НАЗНАЧЕНИЕ: Предназначен для обнаружения проникновения в охраняемое пространство закрытого помещения, в особенности через оконные проемы, ворота и т.п.

ТЕХНИЧЕСКИЕ УСЛОВИЯ: ЯЛКГ 425152.010ТУ

Сертификат соответствия РОСС RU.ОС03.В01155.

Особенности:

Чувствительный элемент – двухплощадный пироприемник.

Объемная зона обнаружения («Фотон-12», «Фотон-12-1»), поверхностная зона обнаружения («Фотон-12Б», «Фотон-12-1Б»).

«Фотон-12Б» и «Фотон-12-1Б» имеют узкую, протяженную зону обнаружения (типа «штора») длиной 15 м, которая обеспечивается применением многолучевой линзы Френеля собственной оригинальной разработки.

Возможность отключения светового индикатора.

Высокая устойчивость к внешней засветке – 12 000 лк.

Электропитание извещателей «Фотон-12» и «Фотон-12Б» осуществляется от источника постоянного тока номинальным напряжением 12 В.

Электропитание извещателей «Фотон-12-1» и «Фотон-12-1Б» осуществляется по шлейфу сигнализации постоянным напряжением от 8 до 30 В

Извещатели «Фотон-12» и «Фотон-12Б» выдают тревожное извещение размыканием шлейфа сигнализации контактами исполнительного реле.

Извещатель «Фотон-12-1» и «Фотон-12-1Б» выдает тревожное извещение увеличением тока в цепи ШС.

ТЕХНИЧЕСКИЕ ХАРАКТЕРИСТИКИ:

ТЕХНИЧЕСКИЕ ХАРАКТЕРИСТИКИ:	«Фотон-12»; «Фотон-12Б»	«Фотон-12-1»; «Фотон-12-1Б»
Максимальная дальность действия, м	12	12
Потребляемый ток ,мА: - в дежурном режиме - в режиме «Тревога»	 не более 15 не более 15	 не более 0,3 min – не более 2 max – не менее 15
Диапазон рабочих температур, °С	-30 ... +50	-30 ... +50
Габаритные размеры, мм	105 x 75 x 56	
Масса, кг	0,10	
Цена без НДС, руб. (оптовая): **«Фотон-12», «Фотон-12-1»** **«Фотон-12Б», «Фотон-12-1Б»**	 342,00 342,00	

«Фотон-12»; «Фотон-12-1»

ОБЪЕМНАЯ ЗОНА ОБНАРУЖЕНИЯ



Вид сбоку



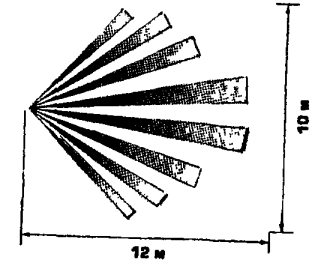

Вид сверху

«Фотон-12Б»; «Фотон-12-1Б»

ПОВЕРХНОСТНАЯ ЗОНА ОБНАРУЖЕНИЯ

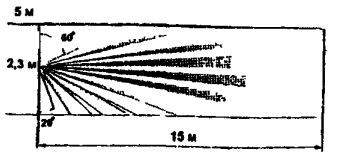

Вид сбоку



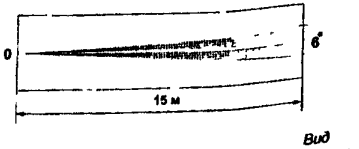

Вид сверху

ЗАВОД-ИЗГОТОВИТЕЛЬ – АО «РИЭЛТА» г.Санкт-Петербург

41. Извещатели охранные объемные оптико-электронные «Фотон-15» и «Фотон-16».

НАЗНАЧЕНИЕ: Предназначен для обнаружения проникновения в охраняемое пространство закрытого помещения

ТЕХНИЧЕСКИЕ УСЛОВИЯ: ЯЛКГ 425152.012ТУ – «Фотон – 15»,
ЯЛКГ.425152 013ТУ – «Фотон – 16»

Сертификат соответствия: РОСС RU.ОС03.В00995 - «Фотон - 15»;
РОСС RU.ОС03.В01128 - «Фотон – 16».

Особенности:

- Основной особенностью извещателя «Фотон-16» является наличие активного инфракрасного канала антимаскирования, с помощью которого обнаруживаются попытки заблокировать работу извещателя даже в то время, когда объект снят с охраны.
- Три зоны обнаружения формируются тремя типами линз Френеля:
  объемная – «Фотон-15» ИО409-23, «Фотон-16» ИО409-30,
  линейная – «Фотон-15А» ИО209-21, «Фотон-16А» ИО209-27;
  поверхностная - «Фотон-15Б» ИО309-10, «Фотон-16Б» ИО309-14
- Чувствительный элемент- двухплощадный пироприемник.
- Наличие кронштейна для изменения положения зоны обнаружения в пространстве. Возможность установки на стене или потолке помещения.
- Электропитание извещателей «Фотон-15» осуществляется по шлейфу сигнализации постоянным напряжением от 8 до 72 В.
- Электропитание извещателей осуществляется от источника постоянного тока номинальным напряжением 12 В (МИП-Р, МИП-Р-1).

Извещатели «Фотон-15» имеют два режима работы, которые задаются установкой перемычки в соответствующее положение штыревой линейки:

- режим короткого замыкания (КЗ) – тревожное извещение выдается увеличением тока потребления;
- режим разрыва (РАЗРЫВ) – тревожное извещение выдается уменьшением тока потребления.

ТЕХНИЧЕСКИЕ ХАРАКТЕРИСТИКИ:

	«Фотон-15»	«Фотон-16»
Дальность действия извещателя с объемной, линейной, поверхностной зонами обнаружения, м	12, 20, 10	
Дальность обнаружения маскирования, м		не менее 0,1
Потребляемый ток «Фотон-15», А: режим «КЗ» – не более 0,54 режим «Разрыв» - 2 ... 15		
Потребляемый ток в дежурном режиме и в режиме «Тревога», мА		не более 25
Дальность обнаружения маскирования, м		не менее 0,1
Диапазон рабочих температур, °С	-30 .... +50	
Габаритные размеры, мм	126 x 70 x 55	
Масса, кг	не более 0,15	
Цена без НДС, руб (оптовая)	444,00	600,00

«Фотон – 15» **«Фотон – 16»**

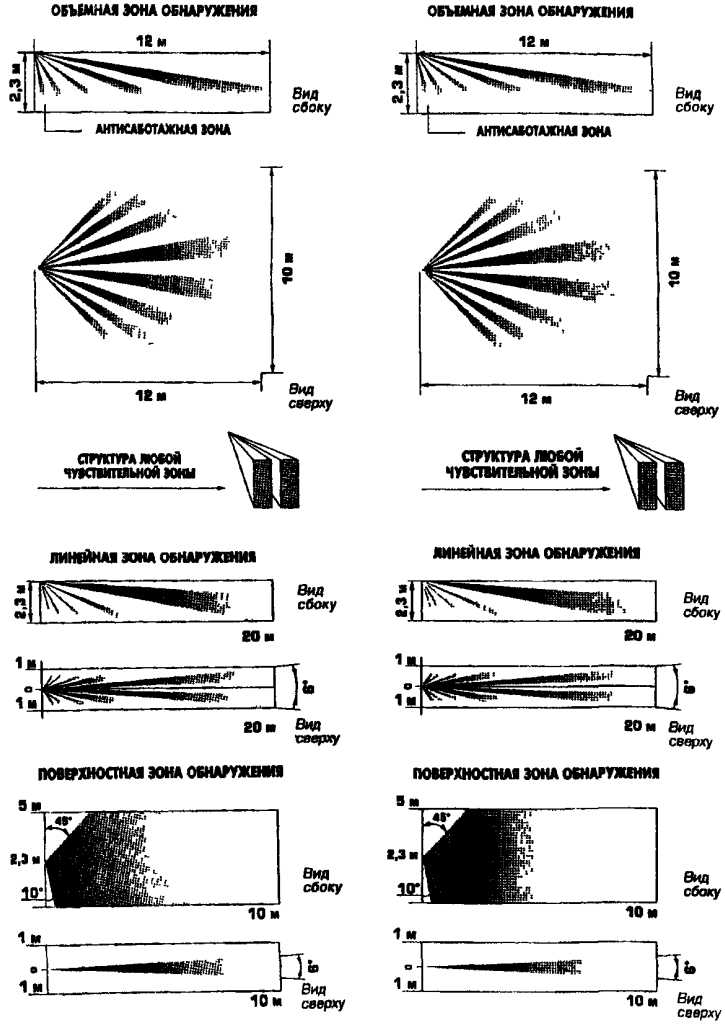

42. Извещатель охранный оптико-электронный взрывозащищенный «Пирон-1» .

НАЗНАЧЕНИЕ: Предназначен для обнаружения проникновения в охраняемое пространство закрытого помещения
Предназначен для применяется в неагрессивных средах во взрывоопасных зонах помещений.

ТЕХНИЧЕСКИЕ УСЛОВИЯ: БФЮК.425152.015ТУ.

Особенности:

- Взрывозащищенное исполнение с видом взрывозащиты «искробезопасная электрическая цепь» уровня «ib» с маркировкой взрывозащиты 1ExibIICT6X.
- Три зоны обнаружения формируются тремя типами линз Френеля: *объемная* – «Пирон-1»; *линейная* – «Пирон-1А», *поверхностная* - «Пирон-1».
- Извещатель подключается к искробезопасным шлейфам сигнализации (имеющим маркировку [Exib]IIC) приемно-контрольных приборов (ПКР) и систем передачи извещений (СПИ).
- Электропитание извещателя осуществляется по шлейфу сигнализации.
- Извещатель выдает тревожное извещение увеличением тока потребления.

ТЕХНИЧЕСКИЕ ХАРАКТЕРИСТИКИ:

Дальность действия извещателя с объемной, линейной, поверхностной зонами обнаружения, м	12, 20, 10
Напряжение питания (шлейф ШС), В	10
Потребляемый ток, А: в дежурном режиме / в режиме «Тревога»	0,5 / 7,5.
Диапазон рабочих температур, °С	-30 …. +50
Габаритные размеры, мм	107 x 107 x 64
Масса, кг	0,15

ЛИНЕЙНАЯ ЗОНА ОБНАРУЖЕНИЯ

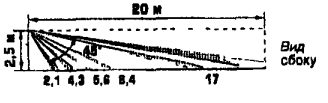



ОБЪЕМНАЯ ЗОНА ОБНАРУЖЕНИЯ

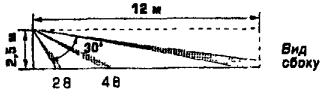

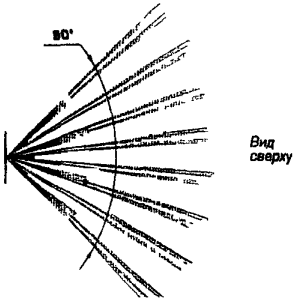

ПОВЕРХНОСТНАЯ ЗОНА ОБНАРУЖЕНИЯ





43. Извещатели охранный оптико-электронный «Пирон-3» и «Пирон-4» .

Лист 1
Листов 1

44

НАЗНАЧЕНИЕ: Предназначен для обнаружения проникновения в охраняемое пространство закрытого помещения.

ТЕХНИЧЕСКИЕ УСЛОВИЯ: БФЮК.425152 019ТУ – «Пирон-3»
БФЮК 425152 020ТУ – «Пирон-4»

Особенности:

- Чувствительный элемент – двухплощадный пироприемник.
- Объемная зона обнаружения.
- **Обеспечивает помехозащищенность от домашних животных весом до 10 кг (кошка, декоративная собака).**
- Возможность отключения светового индикатора («Пирон-3»).
- Микропроцессорная обработка сигнала и индикация «памяти тревоги» («Пирон-4»).
- Электропитание извещателей осуществляется от источника постоянного тока номинальным напряжением 12 В.
- Извещатель выдает тревожное извещение размыканием шлейфа сигнализации контактами исполнительного реле

ТЕХНИЧЕСКИЕ ХАРАКТЕРИСТИКИ	«Пирон-3»	«Пирон-4»
Макс дальность действия, м	10	10
Потребляемый ток, мА	не более 15	20
Диапазон рабочих температур, °С	-30 … +50	
Габаритные размеры, мм	105 x 75 x 56	126 x 70 x 55
Масса, кг	0,1	0,15

ОБЪЕМНАЯ ЗОНА ОБНАРУЖЕНИЯ

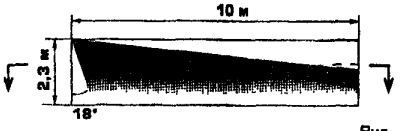

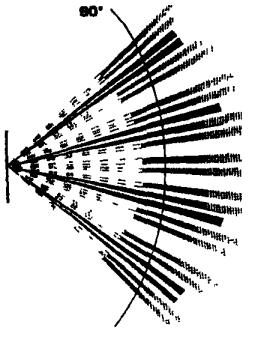

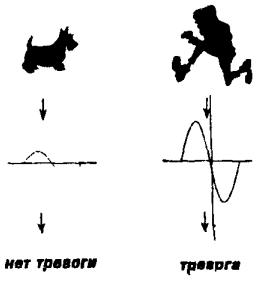

ЗАВОД-ИЗГОТОВИТЕЛЬ – ЗАО «РИЭЛТА» г.Санкт-Петербург

44. Извещатель охранный оптико-электронный «Пирс-1-1» ИО 416-1/1, «Пирс-1-2» ИО 416-1/2 и «Пирс-1-3».

НАЗНАЧЕНИЕ: Предназначен для обнаружения проникновения в охраняемое пространство закрытого помещения, формирования извещения о тревоге и формирования телевизионного видеосигнала, содержащего изображение зоны обнаружения

ТЕХНИЧЕСКИЕ УСЛОВИЯ: БФЮК.425159 001ТУ

Сертификат соответствия: РОСС RU.ОС03.В01124 – «Пирс-1-1», «Пирс-1-2»

Особенности:

- Включение видеокамеры при срабатывании ИК-канала обнаружения
- Автоматическое включение извещателя в режим высокой чувствительности при срабатывании ИК-канала обнаружения.
- Два режима работы видеокамеры:
  1 – постоянная работа;
  2 – включение на заданный интервал времени при срабатывании извещателя (5 сек , 30 сек. или 120 сек.).
- Контроль напряжения питания, температуры окружающего воздуха и работоспособности ИК-канала
- Установка на кронштейне позволяет изменить положение зоны обнаружения
- Выдает тревожное извещение размыканием шлейфа сигнализации контактами исполнительного реле.

ТЕХНИЧЕСКИЕ ХАРАКТЕРИСТИКИ:

	«Пирс-1-1»	«Пирс-1-2»	«Пирс-1-3»
Максимальная дальность действия, м	12	12	20
Зона обнаружения	объемная	объемная	объемная
Тип видеокамеры	черно-белая	цветная	черно-белая
Объектив	pin-hole	pin-hole	M12
Разрешение видеокамеры, ТВЛ	420	380	420
Чувствительность, люкс	0,15	0,5	0,5
Напряжение питания постоянного тока, В	12		
Потребляемый ток, мА в дежурном режиме в режиме «Тревога» при включенной видеокамере	не более 15 не более 150		
Диапазон рабочих температур, °С	-10 … +50		
Габаритные размеры, мм	126 x 70 x 55		
Масса, кг	0,15		
Цена без НДС, руб (оптовая)	1350,00	1950,00	1350,00

ОБЪЕМНАЯ ЗОНА ОБНАРУЖЕНИЯ



Вид сбоку

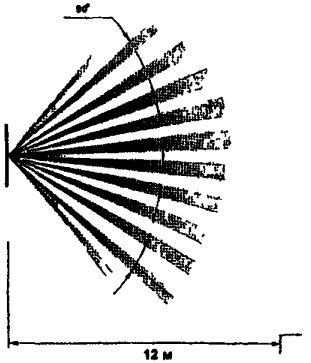

Вид сверху

ЛИНЕЙНАЯ ЗОНА ОБНАРУЖЕНИЯ



Вид сбоку

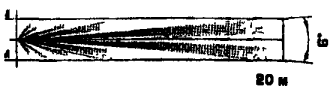

Вид сверху

45. Извещатели охранные поверхностные звуковые «Стекло-2» ИО329-2 и «Стекло-3» ИО329-4.

НАЗНАЧЕНИЕ: Предназначен для обнаружения разрушения всех видов строительных стекол обычного, узорчатого армированного, многослойного и защищенного полимерной пленкой (ламинированного), а также стеклянных пустотелых блоков

ТЕХНИЧЕСКИЕ УСЛОВИЯ: ЯЛКГ 425152.002ТУ – «Стекло-2»
ЯЛКГ 425152 004ТУ – «Стекло-3»

Сертификат соответствия: РОСС RU.ОС03.В01169 - «Стекло-2»,
РОСС RU.ОС03.В00942 - «Стекло-3»

Особенности:

- Возможность регулировки чувствительности
- Контроль вскрытия корпуса.
- Устойчивы к акустическим шумам, электростатическим разрядам, помехам по сети питания, воздействия электромагнитных полей.
- Использование микроконтроллеров в извещателях позволяет повысить достоверность обнаружения, реализовать высокий уровень помехозащищенности, расширить сервисные функции, повысить удобство настройки и эксплуатации.
- Электропитание извещателя «Стекло-2» осуществляется по шлейфу сигнализации постоянным напряжением
- от 10 до 30 В или пульсирующим напряжением от 15 до 30 В (частота пульсации – не менее 150 Гц, скважность – не более 2). Извещатель работает с ППК: «Рубин-3», «Рубин-6», «Сигнал-ВК», «УОТС-1-1»,»УОТС-А», «Сигнал-45», «Сигнал-37А», «Сигнал-СПИ», «Сигнал-37М», «Сигнал-ВК-02»,«Дюна-1», «Ладога».
- Электропитание извещателя «Стекло-3» осуществляется от источника постоянного тока номинальным напряжением 12 В (МИП-Р, МИП-Р-1)
- Извещатель «Стекло-2» выдает тревожное извещение увеличением тока в цепи ШС
- Извещатель «Стекло-3» выдает извещение размыканием шлейфа сигнализации контактами исполнительного реле

ТЕХНИЧЕСКИЕ ХАРАКТЕРИСТИКИ:

ТЕХНИЧЕСКИЕ ХАРАКТЕРИСТИКИ:	«Стекло-2»	«Стекло-3»
Максимальная дальность действия, м	6	6
Минимальная контролируемая площадь стекла, $м^2$	0,1	
Потребляемый ток, А	1	22
Диапазон рабочих температур, °С	-10 … +45	
Габаритные размеры, мм	80 x 80 x 35	
Масса, кг	0,10	
Цена без НДС, руб (оптовая)	342,00	410,00

ЗАВОД-ИЗГОТОВИТЕЛЬ – АО «РИЭЛТА» г.Санкт-Петербург

УСТАНОВКА ИЗВЕЩАТЕЛЯ НА ПОТОЛКЕ

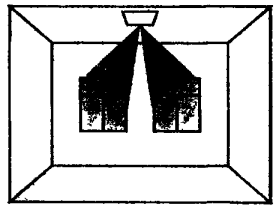

Расстояние между извещателем и охраняемым объектом - не более 6 м

УСТАНОВКА ИЗВЕЩАТЕЛЯ НА БОКОВОЙ СТЕНЕ

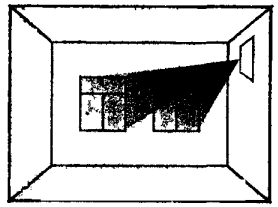

Расстояние между извещателем и охраняемым объектом - не более 6 м, высота установки - не менее 2 м

УСТАНОВКА ИЗВЕЩАТЕЛЯ МЕЖДУ СТЕКЛОМ И ЗАНАВЕСКАМИ

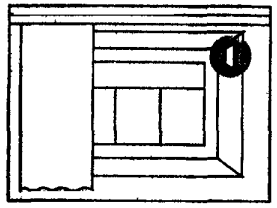

46. Извещатель охранный поверхностный совмещенный «Орлан» ИО315-1 и «Орлан-Ш» ИО315-1/1.

НАЗНАЧЕНИЕ: Предназначен для использования в составе охранной сигнализации, совмещая два независимых канала обнаружения:
акустический канал – обнаружение разрушения всех видов строительных стекол: обычного, закаленного, узорчатого, армированного, многослойного, ламинированного, а также стеклянных пустотелых блоков;
инфракрасный канал – обнаружение проникновения в охраняемое пространство закрытого помещения.

ТЕХНИЧЕСКИЕ УСЛОВИЯ: БФЮК.425138.001ТУ.

Сертификат соответствия: РОСС RU.ОС03.В01030.

Особенности:

- Узкая протяженная зона обнаружения **«Орлан-Ш».**
- Объемная зона обнаружения; сферическая линза, обеспечивающая зону обнаружения без искажений, высокую собирающую способность **«Орлан».**
- Выбор чувствительности АК канала; индикация «памяти тревоги».
- Световая индикация состояния каналов обнаружения и возможность ее отключения.
- Контроль напряжения питания, температурная компенсация обнаруживающей способности при изменении температуры окружающей среды.
- Раздельные выходы на ШС по АК и ИК каналам.
- Наличие кронштейна для изменения положения зоны обнаружения в пространстве.
- Электропитание осуществляется от источника постоянного тока номинальным напряжением 12 В (МИП-Р, МИП-Р-1).
- Выдает тревожное извещение размыканием шлейфов сигнализации контактами исполнительных реле отдельно по АК и ИК каналам.

ТЕХНИЧЕСКИЕ ХАРАКТЕРИСТИКИ:

	«Орлан»	«Орлан-Ш»
Максимальная дальность по АК каналу, м	6	6
Максимальная дальность по ИК каналу, м	12	10
Минимальная площадь листового стекла, контролируемая АК каналом, м^2	0,1	0,1
Потребляемый ток, мА	35	35
Диапазон рабочих температур, °С	-30 ... +50	
Габаритные размеры, мм	126 x 70 x 55	
Масса, кг	0,15	
Цена без НДС, руб. (оптовая)	721,00	

«Орлан»

ДИАГРАММА ЗОНЫ ОБНАРУЖЕНИЯ ИК КАНАЛА

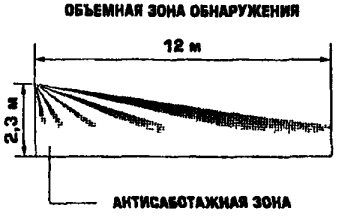

«Орлан-Ш»

ДИАГРАММА ЗОНЫ ОБНАРУЖЕНИЯ ИК КАНАЛА

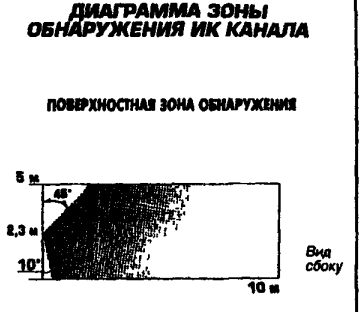

ДИАГРАММА ЗОНЫ ОБНАРУЖЕНИЯ АК КАНАЛА

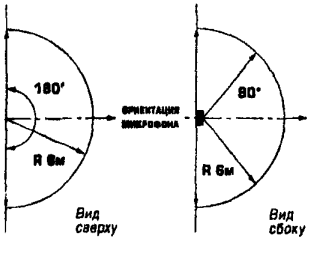

ЗАВОД-ИЗГОТОВИТЕЛЬ – АО «РИЭЛТА» г.Санкт-Петербург

47. Извещатели охранный поверхностные «Шорох-1» ИО313-1 и «Шорох-1-1» ИО 313-1А

НАЗНАЧЕНИЕ: Предназначены для обнаружения преднамеренного разрушения бетонных стен и перекрытий, кирпичных стен, деревянных конструкций, фанеры, конструкций, остекленных с применением стеклоблоков, многослойных и (или) армированных стекол, типовых металлических сейфов и банкоматов.

ТЕХНИЧЕСКИЕ УСЛОВИЯ: ЯЛКГ.425139.001 ТУ.

Сертификат соответствия: РОСС RU.ОС03.В01082 – «Шорох-1»;

РОСС RU.ОС03.В00889 – «Шорох-1-1».

Особенности:

- Обладают высокой помехоустойчивостью к акустическим шумам, случайным одиночным ударам по охраняемой конструкции, длительной вибрации, воздействию электромагнитных помех, электростатических разрядов, провалам питающего напряжения.
- В извещателе «Шорох-1» предусмотрен контроль вскрытия корпуса.
- Электропитание извещателя «Шорох-1» осуществляется по шлейфу сигнализации постоянным напряжением от 10 до 30 В (частота пульсаций – не менее 150 Гц, скважность – не более 2).
- Извещатель «Шорох-1-1» питается от источника постоянного тока номинальным напряжением 12 В (МИП-Р, МИП-Р-1).
- Извещатель «Шорох-1» выдает извещение о тревоге увеличением потребляемого тока.
- Извещатель «Шорох-1-1» выдает тревожное извещение размыканием шлейфа сигнализации контактами исполнительного реле.

ТЕХНИЧЕСКИЕ ХАРАКТЕРИСТИКИ:

	«Шорох-1»	«Шорох-1-1»
Чувствительность к вибрации, м/с^2	0,25	0,25
Напряжение питания, В:		
- при постоянном токе, не более	10 ... 30	12
- при пульсирующем токе, не более	15 ... 30	
Потребляемый ток, мА	1	20
Диапазон рабочих температур, °С	-30 ... +50	-30 ... +50
Габаритные размеры, мм	123 x 58 x x26	123 x 58 x x26
Масса, кг	0,25	0,25
Цена без НДС, руб. (оптовая)	482,00	

48. Извещатели охранный поверхностные вибрационный «Шорох-2» ИО313-5/1 и «Шорох-2-10» ИО 3131-5/2

Лист 1 | Листов 1 | 48

НАЗНАЧЕНИЕ: Извещатели «Шорох-2» (однобалочное исполнение) и извещатели «Шорох-2-10» (многоблочное исполнение) предназначены для обнаружения преднамеренного разрушения строительных конструкций в виде бетонных стен и перекрытий, кирпичных стен перекрытий, кирпичных стен, деревянных конструкций, фанеры, конструкций из древесностружечных плит, типовых металлических сейфов, шкафов, банкоматов

ТЕХНИЧЕСКИЕ УСЛОВИЯ: ЯЛКГ.425139.002 ТУ.

Сертификат соответствия: РОСС RU.ОС03.В01092

Особенности:

- Рассчитаны на широкий диапазон обнаруживаемых воздействий, включая газорежущее, электрорежущее и электродуговое воздействие.
- Улучшенный автоматический алгоритм обработки сигналов от датчиков вибрации в зависимости от вида разрушающего воздействия.
- Три режима тестирования, позволяющих произвести регулировку чувствительности для трех групп инструментов при установке на объекте.
- Извещатели питается от источника постоянного тока номинальным напряжением 12 В (МИП-Р, МИП-Р-1).
- Извещатель «Шорох-2» выдает тревожное извещение размыканием шлейфа сигнализации контактами исполнительного реле.
- **«Шорох-2-10»**: питание и передача сигналов от датчиков вибрации по одной двухпроводной линии длиной до 70 метров; контроль нескольких (до 10) вибрационных датчиков одним блоком обработки сигналов, что позволяет увеличить площадь защищаемой поверхности и снизить себестоимость на единицу защищаемой поверхности.

ТЕХНИЧЕСКИЕ ХАРАКТЕРИСТИКИ:	«Шорох-2»	«Шорох-2-10»
Чувствительность к вибрации, м/с^2	0,1 ... 1,6	0,1 ... 1,6
Макс. потребляемый ток, мА:		
- в дежурном режиме при 10 подключенных датчиках;	25	50
- в режиме КЗ и выдачи сигнала «Тревога»		75
Диапазон рабочих температур, °С	-30 ... +50	-30 ... +50
Габаритные размеры, мм:	105 x 45 x 35	
- блока обработки сигналов		80 x 80 x 35
- датчиков вибрации		105 x 45 x35
Цена без НДС, руб. (оптовая)	566,00	4433,00

ЗАВОД-ИЗГОТОВИТЕЛЬ – АО «РИЭЛТА» г.Санкт-Петербург

№ п/п	Наименование оборудования изделия	Тип, марка. Код ОКП	ГОСТ или ТУ	Завод-изготовитель	Технические характеристики	Масса, кг
49.	**Извещатель охранный объемный ультразвуковой**	**«Витрина»** ИО 408-3 43 7213	**ЯЛКГ.4251 33.002 ТУ**	**АО «РИЭЛТА» г.Санкт-Петербург**	Предназначен для обнаружения проникновения (попытки проникновения) в охраняемую витрину (объем), перемещения предметов в охраняемом объеме. Электропитание извещателя осуществляется от постоянного тока номинальным напряжением 12 В (МИП-Р, МИП-Р-1). Состав извещателя: блок обработки сигналов (БОС), акустический излучатель (АИ) и акустический приемник (АП).	0,3
	Сертификат соответствия РОСС RU.ОС03.В00943.				Минимальный / максимальный охраняемый объем, $м^3$ — 0,03 .... 1,0 Напряжение питания постоянного тока, В — 10 .... 15 Потребляемый ток в дежурном режиме, ма — не более 50 Диапазон рабочих температур, °С — + 5... +40 Габаритные размеры, мм — 123 x 58 x 26; 40 x 30 x 20 *Цена без НДС, руб. (оптовая)* — 777,00	
50.	**Извещатель охранный поверхностный емкостной**	**«ПИК» 43 7112**	**Дв2.204. 009 ТУ**	**ОАО «РАДИЙ», г.Касли**	Предназначен для охраны сейфов, металлических шкафов, проемов помещений и выдачи тревожного извещения при приближении человека к охраняемому объекту. Извещатель работает совместно с пультами централизованного наблюдения или приемно-контрольными приборами, реагирующими на размыкание выходных контактов извещателей, включенных в шлейф сигнализации. Максимальная электрическая емкость, охраняемых металлических предметов или чувствительного элемента в виде провода, пФ – 2000. Диапазон регулируемой чувствительности при приближение человека к охраняемому объекту, м — 0 – 0,2 Допустимое сопротивление утечки, кОм — 8 Напряжение питания, В — 10,2 – 15 Ток потребляемый от источника постоянного тока, А — 0,015 Диапазон рабочих температур, °С — -10 ... +50 Габаритные размеры, мм — 180x125x50 *Цена с учетом НДС (01.2005г.), руб.* — 1254,00	
51.	**Прибор**	**«Дельфин-М»** Ш1ППВ6 70 3243		**ГУП «Дедал», г.Дубна; ФГУП «СНПО «ЭЛЕРОН», Г. Москва**	Вибрационное средство обнаружения (СО) используется для создания сигнализационных рубежей охраны периметров объектов. В качестве линейной части СО используются специально разработанные заграждения: сетчатое заграждение Д1ПАН101(2,35 м надземная часть и 0,3 м подземная) и заграждение «козырек» Д1ПАН002.	
	Сертификат соответствия РОСС RU.АЯ46.Н75943 *действует до 27.07.2007г.* ***Цена с НДС – 86 480 руб.***				Протяженность участка блокируемого одним прибором от 3 м до 500 м. Энергопотребление – не более 100 мВт. Вероятность обнаружения прибора не менее 0,95 при наработке на ложное срабатывание не менее 2000 часов на участок.	

№ п/п	Наименование оборудования изделия	Тип, марка. Код ОКП	ГОСТ или ТУ	Завод-изготовитель	Технические характеристики	Цена с НДС, руб.
					«Дельфин-М» не требует сезонной подстройки и позволяет свести к минимуму затраты на проведение регламентных работ. Диапазон рабочих температур от –50°С до +50°С и относительной влажности до 98% при температуре 25°С.	
					Комплект поставки: **«Дельфин-М» Ш1ППВ6-01** — Ш1ППВ6 с кожухом — *Цена с НДС, руб.* 103900,00 **«Дельфин-М» Ш1ППВ6-02** — Ш1ППВ6 с дополнительным комплектом из пяти муфт и двух соединительных жгутов — 90448,00	
51.	**Вибрационное средство обнаружения**	**«Дельфин-МП»** 70 3243	**ГКАЖ.425 114.001**	**ГУП «Дедал», г.Дубна; ФГУП «СНПО «ЭЛЕРОН», Г. Москва**	Вибрационное средство обнаружения (СО) используется для создания сигнализационных рубежей охраны периметров объектов. Контроль колебаний полнометражного сигнализационного заграждения Д1ПАН101 или заграждений козырькового типа Д1ПАН002. *По желанию заказчика дополнительно «козырек» может быть оснащен АКЛ14С высотой 0,9 м.* Технические характеристики аналогичны «Дельфин-М» поз.50. Изделие рассчитано на непрерывную работу без ежедневного обслуживания.	298 859 (в комплекте)
	Сертификат соответствия РОСС RU.АЯ46.Н75942 действует до 27.07.2007г.					
52.	**Вибромагнитометрическое средство обнаружения**	**«Дрозд»**		**то же**	Предназначено для создания сигнализационных рубежей охраны периметров объекта. Возможны различные варианты исполнения в зависимости от вида сигнализационного заграждения, а также от длины блокируемого рубежа. Протяженность участка, блокируемого одним прибором – от 3м до 500 м. Высота «козырька» – 550 мм. Напряжение питания 10 – 30 Вт. Диапазон рабочих температур от –50°С до +50°С. Пассивный принцип действия. Обладает высокой помехоустойчивостью. Не требует специального обслуживания.	
	Сертификат соответствия РОСС RU.ОС02.Н00642 действует до 05.01.2006г					
		ДРОЗД	ГКАЖ.425313.001		- участок до 500 м, КМЧ для установки на сетчатом заграждении типа ГКАЖ.425719.034 или ГКАЖ.425719.042	
		ДРОЗД-01	ГКАЖ.425313.001-01		- то же на участок до 250 м	145 215
		ДРОЗД-02	ГКАЖ.425313.001-02		- участок до 500 м, комплект сигнализац. заграждения козырькового типа	276 125
		ДРОЗД-03	ГКАЖ.425313.001-03		- то же на участок до 250 м	210 714
		ДРОЗД-04	ГКАЖ.425313.001-04		- то же на участок до 125 м	172 070
		ДРОЗД-05	ГКАЖ.425313.001-05		- участок до 250 м, комплект сигнализац. заграждения высотой 2,5 м	257 205
		ДРОЗД-06	ГКАЖ.425313.001-06		- то же на участок до 125 м	198 495
		Кожух	ЦКДИ.305155.011		Пылебрызгозащищенный, с кронштейном для монтажа блока прибора **«Дрозд»**	21 600
53.	**Виброционное противоподкопное средство обнаружения**	**«Амулет-М»** (Ш1УТЭ3) 70 3250	**ГКАЖ.425 114.003**	**«**	Комплект поставки для сигнализационного блокирования участка периметра протяженностью 500 м: блок электронный, кабельный чувствительный элемент. Энергопотребление, Вт, не более 0,2 Электропитание, В 20 … 30 Диапазон рабочих температур, °С -50 …. +50 Габаритные размеры, мм 200 x 80 x 200	100745
	Сертификат соответствия РОСС RU.ОС02.Н00641 действует до 05.01.2006г					

№ п/п	Наименование оборудования изделия	Тип, марка. Код ОКП	ГОСТ или ТУ	Завод-изготовитель	Технические характеристики		Цена с НДС, руб.
54	Виброционное средство обнаружения	«Гавот-М»	ЦКДИ.425 134.001	ГУП «Дедал», г.Дубна; ФГУП «СНПО «ЭЛЕРОН», Г. Москва	Предназначено для блокирования водопропусков. Комплект поставки: блок электронный, кабельный чувствительный элемент, комплект монтажных частей. Устанавливается на специализированном заграждении.		119700
					Ширина зоны блокирования, м	до 30	
					Глубина зоны блокирования, м	до 2	
					Электропитание, В	20 ... 30	
					Энергопотребление, Вт, не более	0,1	
					Диапазон рабочих температур, °С	-50 .... +50	
					Габаритные размеры, мм	200 x 80 x 200	
55.	Емкостное средство обнаружения	«Радиан-14»		то же	Комплект поставки для сигнализационного блокирования участка периметра протяженностью 500 м. блок электронный, комплект сигнализационного заграждения, эксплуатационная документация, комплект монтажных частей.		
					Электропитание, В	20 ... 30	
					Энергопотребление, Вт, не более	02	
					Диапазон рабочих температур, °С	-50 .... +50	
					Габаритные размеры, мм	220 x 90 x 330	
		ЦКДИ.425511.004			Блок электронный, эксплуатационная документация		59495
		ЦКДИ.425951.004			Комплект монтажных частей для установки прибора на открытом воздухе		14773
56.	Радиоволновое средство обнаружения	«Уран-М»	БЖАК.425 142.006	«ГУП «Дедал», г.Дубна	Комплект поставки для сигнализационного блокирования участка периметра протяженностью 250 м: блок обработки сигналов, блок задающий, комплект сигнализационного проводного заграждения.		71555
					Электропитание, В	20 ... 30	
					Энергопотребление, Вт, не более	2	
					Диапазон рабочих температур, °С	-50 .... +50	
					Габаритные размеры, мм	217 x 272 x 144	
57.	Инфракрасное средство обнаружения	«Вектор-СПЭК-75»		«	Комплект поставки: блок фотоприемника, блок излучателя, комплект принадлежностей, для монтажа.		14635
					Длина участка, не менее, м	75	
					Угол расходимости излучения, град., не более	3	
					Электропитание, В	12 ... 27	
					Энергопотребление, Вт, не более	1,8	
					Диапазон рабочих температур, °С	-40 .... +50	
					Габаритные размеры, мм	135 x 90 x 75	

№ п/п	Наименование оборудования изделия	Тип, марка. Код ОКП	ГОСТ или ТУ	Завод-изготовитель	Технические характеристики	Цена с НДС, руб.
58.	Инфракрасное средство обнаружения	«Вектор-СПЭК-150»		ГУП «Дедал», г.Дубна	Комплект поставки и характеристики аналогичны «Вектор-СПЭК-150» поз.57. Длина участка, не менее, м 150 Угол расходимости излучения, град., не более 2,5	16115
59.	Радиолучевое средство обнаружения	РЛД-94:			Комплект поставки: передатчик, приемник, комплект монтажных частей. Вариант К – установка на стенах зданий и заграждениях. Вариант С – установка на специальной металлической стойке. Вариант Т – установка на асбоцементных трубах. Электропитание, В 10,5 ... 30 Ток потребления, мА, не более 50 Диапазон рабочих температур, °С -50 ... +50	
		РЛД-94 УМ-050-18К БЖАК.425142011		ГУП «Дедал», г.Дубна; ФГУП «НИКИРЭТ», г.Заречный	Зона обнаружения – 50 х 2 м.	44 154; 25 901
		РЛД-94 УМ-050-18С БЖАК.425142011-01				46 159; 27 317
		РЛД-94 УМ-050-18Т БЖАК.425142011-02				45 221; 26 786
		РЛД-94 УМ-100-18К БЖАК.425142.036		ФГУП «НИКИРЭТ», г.Заречный	Протяженность рубежей до 100 м. Ширина контролируемой зоны – до 2,5 м.	27 966
		РЛД-94 УМ-100-18С БЖАК.425142.036-01				29 500
		РЛД-94 УМ-100-18Т БЖАК.425142.036-02				29 087
		РЛД-94 УМ-150-18К БЖАК.425142009		ГУП «Дедал», г.Дубна; ФГУП «НИКИРЭТ», г.Заречный	Протяженность рубежей до 150 м. Ширина контролируемой зоны – до 3 м.	55 605; 32 922
		РЛД-94 УМ-150-18С БЖАК.425142009-01				58 075; 33 453
		РЛД-94 УМ-150-18Т БЖАК.425142009-02				55 385; 32 745
		РЛД-94 УМ-250-18К БЖАК.425142.035		ФГУП «НИКИРЭТ», г.Заречный	Протяженность рубежей до 250 м. Ширина контролируемой зоны – до 4,5 м.	36 403
		РЛД-94 УМ-250-18С БЖАК.425142.035-01				37 170
		РЛД-94 УМ-250-18Т БЖАК.425142.035-02				36 226
		РЛД-94 УМ-300-18К БЖАК.425142.010		ГУП «Дедал», г.Дубна; ФГУП «НИКИРЭТ», г.Заречный	Протяженность рубежей до 300 м. Ширина контролируемой зоны – до 5 м.	61 331; 38 999
		РЛД-94 УМ-300-18С БЖАК.425142.010-01				63 228; 39 707
		РЛД-94 УМ-300-18Т БЖАК.425142.010-02				59 488; 38 940

№ п/п	Наименование оборудования изделия	Тип, марка. Код ОКП	ГОСТ или ТУ	Завод-изготовитель	Технические характеристики	Цена с НДС, руб.
60.	**Радиолучевое средство обнаружения**	**«Грот» ГДДП01**		**ГУП «Дедал», г.Дубна**	Комплект поставки: блок передающий (1шт); блок приемный (1 шт.), комплект монтажных частей; ЭТД. Длина зоны обнаружения, м — 10 … 300 Ширина зоны обнаружения при max длине участка, м — 6 Допустимые неровности на охраняемом рубеже, м — до 0,3 Допустимый уровень травяного покрова, м — до 0,4 Допустимый уровень снежного покрова (без доп. регулировок), м – до 0,9 Напряжение электропитания, В — 12 … 30 Потребляемая мощность, Вт, не более — 0,5 Габаритные размеры (без кронштейна, крепления), мм — 830 x 240 x x165 Диапазон рабочих температур, °С — -40 … +50	31394
61.	**Радиолучевое средство обнаружения**	**«Гефест»**	**ГКАЖ.425 142.001**	**то же**	Комплект поставки: блок передающий (1 шт.0; блок приемный (1шт.); КМЧ; блок питания «Гефест-БП» (1шт., поставка по отдельному заказу); коробка распределительная «Гефест-КР-М» (2шт., поставка по отдельному заказу); паспорт, РЭ. Длина зоны обнаружения, м — 10 … 200 Ширина зоны обнаружения при max длине участка, м — 5 Допустимые неровности на охраняемом рубеже, м — 0,3 Допустимый уровень травяного покрова, м — 0,3 Допустимый уровень снежного покрова (без доп. регулировок), м – 0,5 Напряжение электропитания, В — 12 … 30 Потребляемая мощность, Вт, не более — 26 Габаритные размеры приемника (передатчика), мм — 260 x 210 x 60 Диапазон рабочих температур, °С — -40 … +50	24497
62.	**Микроволновое средство обнаружения**	**«Глория»**	**ГКАЖ.425 144.001**	**«**	Комплект поставки: приемопередатчик (ПРМ-ПРД) – 1 шт., КМЧ – 1шт., ЭТД Размеры зоны обнаружения, м — 5 x 5 x 20 Напряжение электропитания, В — 12 …. 24 Потребляемая мощность, Вт, не более — 0,5 Габаритные размеры приемника (передатчика), мм — 110 x 80 x 45 Диапазон рабочих температур, °С — -40 … +50	11462
63.	**Двухпозиционное радиолучевое средство обнаружения**	**РЛД-СМ** 70 3244 2299	**БЖАК.425 142.029**	**ФГУП «НИКИРЭТ», г.Заречный**	***Сертификат соответствия № 48П.*** Предназначено для использования на периметрах объектов. Изделие является развитием семейства моделей радиолучевых средств обнаружения серии РДЛ. Изделие поставляется с комплектом крепления к цилиндрическим опорам. По отдельному заказу возможна поставка комплекта крепления к плоским поверхностям. Максимальная длина охраняемого участка, м — до 300	15 045 (блоки передатчика и приемника)

№ п/п	Наименование оборудования изделия	Тип, марка. Код ОКП	ГОСТ или ТУ	Завод-изготовитель	Технические характеристики	Цена с НДС, руб.
					Допускаются: неровности, м до 0,3 растительность, м до 0,3 снежный покров, м до 0,6 Питание, В / Ток потребления, мА 12 ... 30 / 50 Диапазон предельных рабочих температур, °С -50 ... +70	
64.	**Радиолучевое средство обнаружения**	**РЛД-СМ-Г** БЖАК.425142 .029-01 70 3244 2298	**БЖАК.425 142.029 ТУ**	**ФГУП «НИКИРЭТ», г.Заречный**	Модификация РЛС-СМ с комплектом монтажных частей для установки на существующие стойки изделия РЛД-73 «Георгин» и кабели подключения.	18 762
65.	**то же**	**РЛД-СМ-П** БЖАК.425142 .029-03 70 3244 2293	**БЖАК.425 142.029 ТУ**	**то же**	***Сертификат соответствия № РОСС RU.ОС02.Н00615.*** Модификация РЛС-СМ с комплектом монтажных частей и коробок распределительных для установки на существующие стойки изделия «Пион» и кабели подключения	20 473
66.	**«**	**РЛД-СМ-Крокус-Ф** БЖАК.425142 .037 70 3244 2294	**БЖАК.425 142.037 ТУ**	**«**	Двухпозиционное радиолучевое средство обнаружения замаскированное под уличный светильник. Длина участка до 74 м. Ширина контролируемой зоны не более 2,5 м. Допускаются: неровности – до 0,2 м; растительность – до 0,4 м; снежный покров – до 0,8 м. Дистанционный контроль. Питание 12 ... 30 В. Ток потребления не более 50 мА. Диапазон предельных рабочих температур –50 ... +70°С. Мощность лампы накаливания в фонаре 100 ВА. Дистанционный контроль работоспособности. Отсутствие цепи синхронизации между приемником и передатчиком.	34 751
67.	**«**	**РЛД-СМ-Крокус-С** БЖАК.425142 .030 70 3244 2297	**БЖАК.425 142.029 ТУ**	**«**	Максимальная длина охраняемого участка до 150 м. Ширина контролируемой зоны до 4 м. Остальные характеристики аналогичны РЛД-СМ-Крокус-Ф поз.66.	28 969
68.	**«**	**КОРАЛЛ-СМ-У** БЖАК.425143 .007	**БЖАК.425 143.007 ТУ**	**«**	Однопозиционное радиолучевое средство обнаружения для блокирование прямолинейных участков. Длина зоны обнаружения до 25 м, ширина – до 7 м, высота – до 4 м. Дистанционный контроль. Питание 12 ... 30 В. Ток потребления не более 80 мА. Диапазон рабочих температур –50 ... +55°С. поставляется с узлом крепления к стенам зданий.	11 800
69.	**Проводно-волновое двухпроводное средство обнаружения**	**УРАН-М1** БЖАК.425142 .016	**БЖАК.425 142.016 ТУ**	**«**	***Сертификат соответствия № РОСС RU.ОС02.Н00647.*** Предназначено для блокирования верха заграждений, выполненных из кирпича, бетона, дерева, металлической решетки или сетки с жестким верхом, а также стен и крыш зданий и сооружений. Объемная контролируемая зона длиной от 10 до 200 м, повторяющая конфигурацию рубежа охраны в обоих плоскостях. Расширенный диапазон рабочих температур от -50 до +50°С. питание 20 .. 30 В. Ток потребления не более 60 мА Комплекты монтажных частей для различных вариантов установки изделия и комплекты проводной линии поставляются по отдельному заказу.	35 965

№ п/п	Наименование оборудования изделия	Тип, марка. Код ОКП	ГОСТ или ТУ	Завод-изготовитель	Технические характеристики	Цена с НДС, руб.
70.	**Проводно-волновое средство обнаружения**	**Газон-2** БЖАК.425142 .024	**БЖАК.425 142.024**	**ФГУП «НИКИРЭТ», г.Заречный**	***Сертификат соответствия № РОСС RU.ОС02.Н00645.*** Предназначено для блокирования протяженных рубежей и периметров стационарных объектов. Объемная зона обнаружения между верхним проводом проводной линии и землей с максимальной длиной блокируемого рубежа 2 х 250 м. Раздельная выдача сигналов тревоги по каждому участку. Установка на открытой местности, вдоль заграждений, а также на заграждениях, выполненных из колючей проволоки, металлического полотна, сварной решетки (сетки). Дистанционный контроль. Питание 10,2 ... 30 В. Потребляемая мощность 0,8 Вт. Ток потребления 40 мА. Выходное реле. Диапазон рабочих температур –50 ... +50°С. Комплекты монтажных частей для различных вариантов установки изделия и комплекты проводной линии поставляются по отдельному заказу.	40 651
71.	**Проводно-волновое средство обнаружения**	**Газон-21** БЖАК.425142 .017	**БЖАК.425 142.017**	**то же**	Предназначено для блокирования протяженных рубежей и периметров стационарных объектов. Объемная зона обнаружения между верхним проводом проводной линии и землей с максимальной длиной блокируемого рубежа 2 х 250 м. Раздельная выдача сигналов тревоги по каждому участку. Установка на открытой местности (в том числе с использованием дополнительного физического препятствия дополнительного физического препятствия из спирали АСКЛ), вдоль заграждений, а также на заграждениях, выполненных из колючей проволоки, металлического полотна, сварной решетки (сетки). Дистанционный контроль. Питание 20 ... 30 В. Потребляемая мощность 0,8 Вт. Выходное реле. Диапазон рабочих температур –50 ... +50°С. Допустимый уровень травы и снега до 1 м. Комплекты монтажных частей для различных вариантов установки изделия и комплекты проводной линии поставляются по отдельному заказу.	38 645
72.	**Радиоволновое средство обнаружения**	**Газон-3** БЖАК.425142 .042-01	**БЖАК.425 142.042**	«	Предназначено для блокирования участков периметров со стационарными заграждениями, оборудованными изолированным козырьком из металлической сетки (ЧЭ). Высота объемной зоны обнаружения, формируемой вокруг поверхности ЧЭ, составляет 15 ... 20 см. Длина блокируемого рубежа 2х250 м . Раздельная выдача сигналов тревоги по каждому участку. Высокая устойчивость к помехам от дождя, снега, ветра, мелких животных и птиц, передвигающихся по кромке заграждения, а также движения всех видов транспортных средств вблизи заграждения. Высота металлической сетки от верхней кромки заграждения до 1 м. Напряжение питания 20 ... 30 В. Диапазон рабочих температур – 50 ... +50°С.	88 559
	Комплект состоит из блока обработки сигналов, 2 блока задающих, и десяти комплектов консолей для заграждения КСВ-50 на два участка по 250 м для установки ЧЭ, выполненного из металлической сетки.					
73.	**Средство обнаружения**	**Годограф-СМ-В-1С** БЖАК.425119 .003-05	**БЖАК.425 119.003-04 ТУ**	«	***Сертификат соответствия № РОСС RU.ОС02.Н00597.*** Вибрационное кабельное средство обнаружения предназначено для заграждения высотой от 2 до 4 м, выполненных из металлической сварной сетки типа ССЦП, козырьков из сетки ССЦП или спирали АКЛ (АСКЛ). Распределенный по длине чувствительный элемент (ЧЭ) 500 м – два плеча по 250 м каждое. Световая индикация. Выходное реле. Питание 10 ... 30 В. Потребляемая мощность не более 0,6 Вт. Дистанционный контроль. Диапазон рабочих температур – 50 ... +50°С.	47 082
					В комплекте поставки – **пульт контроля ПК** БАЖК.468219.001-01 для осуществления настройки и контроля.	7 198

№ п/п	Наименование оборудования изделия	Тип, марка. Код ОКП	ГОСТ или ТУ	Завод-изготовитель	Технические характеристики	Цена с НДС, руб.
74	**Средство обнаружения**	**Годограф-СМ-В-1Б** БЖАК.425119 .003-06	**БЖАК.425 119.003-06 ТУ**	**ФГУП «НИКИРЭТ», г.Заречный**	Вибрационное средство обнаружения преодоления заграждения высотой до 2,5 м способом перелаза, разрушения, выполненных из стандартных железобетонных плит (допускаются кирпичные вставки толщиной не более 0,15 м). Распределенный по длине чувствительный элемент (кабель) 500 м – два независимых участка по 250 м. Диапазон рабочих температур –50 ...+50°С. Питание 20 ... 30 В. Потребляемый ток 10 мА.	46 610
75.	**то же** с пультом контроля	**Годограф-СМ-В-1Б** БЖАК.425119 .003-07	**то же**	**то же**	**Вариант исполнения с пультом контроля (ПК).** **Пульт контроля ПК** БАЖК.468219.001-02 для настройки при вводе в эксплуатацию и последующего контроля состояния изделия.	53 808 7 198
76.	**Средство обнаружения**	**Годограф-СМ-С1** БЖАК.425139 .003	**БЖАК.425 139.003 ТУ**	«	Сейсмическое средство обнаружения с протяжённым сейсмочувствительным элементом. Изделие предназначено для сигнализационного блокирования периметров объектов и позволяет обнаруживать нарушителя, передвигающегося шагом, бегом или ползком, обеспечивает организацию одного или двух участков блокируемого рубежа с длиной каждого участка от 25 до 150 м Комплект поставки изделия обеспечивает блокирование 50 м рубежа (2 участка по 25 м). Для увеличения протяженности блокируемого рубежа используются звенья сейсмолинии, заказываемые отдельно. Длина блокируемого рубежа – 2х150 м. Ширина зоны обнаружения от 5 до 10 м. Глубина установки сейсмолинии от 0,3 до 0,4 м. Грозозащита внешних цепей. Дистанционный контроль работоспособности. Напряжение питания постоянного тока – 20 ... 30 В. Диапазон рабочих температур –50 ...+50°С.	50 504
	Изделие состоит из блока электронного (БЭ) и комплекта сейсмочувствительного элемента (СЧЭ). К БЭ подключается один или два ЧЭ, ЧЭ состоит из одного или нескольких звеньев сейсмолинии БАЖК.433679.003 (до 6 шт. на один участок), кабеля «БЭ-ЧЭ» и заглушки ЧЭ.				**Комплект звена сейсмолинии** БЖАК.433679.003 обеспечивает блокирование 25 м рубежа и состоит из четырех сейсмоприемников, соединенных между собой кабелем. Сейсмоприемники располагаются на расстоянии 6,25 м друг от друга.	12 774
77.	**То же**	**ВЕРЕСК** БАЖК.425119 .005	**БАЖК.425 119.005 ТУ**	«	Вибрационное кабельное средство обнаружения подкопа под инженерными заграждениями периметров объектов. Распределенный по длине чувствительный элемент, размещаемый в земле (два независимых фланга по 250 м). Глубина обнаружения подкопа – 0,7 м. Встроенные элементы контроля и настройки под характеристики грунта; возможность дистанционной настройки с удаленной ПЭВМ. Световая индикация. Выходное реле. Дистанционный контроль. Напряжение питания 20 ... 30 В. Максимальный ток потребления – не более 40 мА. Диапазон рабочих температур –50 ...+50°С.	
78.	**Средство обнаружения**	**ЗАРЯД** БАЖК.425129 .001	**БАЖК.425 129.001 ТУ**	«	Электростатическое пассивное средство обнаружения. Изделие предназначено для охраны жилых, складских и производственных помещений при размещении внутри них чувствительных и соединительных элементов антенной системы. Общая длина – антенной системы до 150 м. Питание 20 ... 30 В. Дистанционный контроль антенной системы. Световая индикация. Выходное реле. Диапазон рабочих температур –40 ...+50°С.	

№ п/п	Наименование оборудования изделия	Тип, марка. Код ОКП	ГОСТ или ТУ	Завод-изготовитель	Технические характеристики	Цена с НДС, руб.
79.	**Радиоволновое средство обнаружения**	**Коралл-ДСМ БЖАК.425143.003**	**БЖАК.425 143.003 ТУ**	**ФГУП «НИКИРЭТ», г.Заречный**	***Сертификат соответствия № РОСС RU.ОС02.Н00614.*** Радиоволновое средство обнаружения для помещений. Размеры объемной зоны обнаружения 20 х 3 х 4 м. Питание 10,2 ... 30 В. Ток потребляемый 10 мА. Световая индикация. Выходное реле. Регулировка чувствительности. Дистанционный контроль. Диапазон рабочих температур –40 ...+50°С.	
80.	**То же**	**РАДИАН-14П**	ЦКДИ.425 511.007, (-01,-02)	**то же**	Емкостное СО, по тактико-техническим характеристикам аналогичен РАДИАН-14, выполнен на элементах поверхностного монтажа, имеет меньшие габариты и повышенную надежность.	25 820 (электронный блок)
81.	**Сигнализационные заграждения**	**ЯРУС**		**«**	Сигнализационное заграждение козырькового типа (4 нити стальной проволоки на стеклопластиковых стойках) протяженностью одного участка до 500 м высотой до 0,8 м, устанавливается на бетонном, кирпичном, металлическом или деревянном заборе. Работает совместно с РАДИАН-14, РАДИАН-14П. Изоляторы для монтажа антенной части СЗ не требуется.	
					Чертежный индекс изделия:	
	для уч-ка 50 м на ж/б (кирпич)				ЦКДИ.425711.004, (-01)	23 562
	для уч-ка 100 м на ж/б (кирпич)				ЦКДИ.425711.004-02, (-03)	27 941
	для уч-ка 200 м на ж/б (кирпич)				ЦКДИ.425711.004-04, (-05)	45 518
	для уч-ка 300 м на ж/б (кирпич)				ЦКДИ 425711.004-06, (-07)	53 834
	для уч-ка 400 м на ж/б (кирпич)				ЦКДИ 425711.004-08, (-09)	71 883
	для уч-ка 500 м на ж/б (кирпич)				ЦКДИ 425711.004-10, (-11)	79 695
82.	**Сигнализационные заграждения**	**ЯРУС-01**	ЦКДИ.425 711.008	**«**	Сигнализационное заграждение (9 нитей колючей или гладкой проволоки на металлических стойках) высотой до 2,5 м, для СО типа РАДИАН-14, РАДИАН-14П. Протяженность одного участка охраны – до 500 м.	127 575
83.	**Сигнализационные заграждения**	**ЯРУС-02-14**	ЦКДИ.425 711.010	**«**	Комбинированное проводное СЗ на металлических стойках высотой до 2,5 м, для: СО «Алмаз-01» (приземная часть), СО РАДИАН-14 или РАДИАН-14П (верхняя часть)	190 575
84.	**Средство обнаружения периметровое** с КМЧ	**АЛМАЗ-01**	ЦКДИ.425 511.008, (-01)	**«**	Средство обнаружения индуктивное для приземной части комбинированных проводных сигнализационных заграждений (СЗ) типа ЯРУС-01 протяженностью до 500 м. Допускает уровень травяного и снежного покрова до 0,8 м.	45 675
85.	**То же**	**АЛМАЗ-02**	ЦКДИ.425 511.010	**«**	Средство индуктивное, для проводных сигнализационных заграждений (СЗ) из колючей или гладкой проволоки на металлических или деревянных опорах протяженностью до 500 м и высотой до 2,5 м. Допускает уровень травяного и снежного покрова до 1,5 м.	38 143
86.	**Средство обнаружения периметровое**	**СМД-1, 4П1**	ЦКДИ.425 143.018	**«**	Средство обнаружения микроволновое двухпозиционное, зона обнаружения – 75х5х2 м. Предусмотрена адресная синхронизация при совместном использовании нескольких СО.	26 323

№ п/п	Наименование оборудования изделия	Тип, марка. Код ОКП	ГОСТ или ТУ	Завод-изготовитель	Технические характеристики	Цена с НДС, руб.
87.	**Сигнализационные заграждения**	**АЛМАЗ-03**		**ФГУП «СНПО «ЭЛЕРОН», г. Москва**	Проводное СЗ (9 нитей колючей или гладкой проволоки на металлических стойках) высотой до 2,5 м для СО типа АЛМАЗ-02. Чертежный индекс изделия: для уч-ка 250 м — ЦКДИ.425711.012 для уч-ка 500 м — ЦКДИ.425711 012-01	38 143
88.	**Вибрационное средство обнаружения**	**КВАРТЕТ-8**		**то же**	Вибрационное СО для сетчатых, решетчатых заграждений типа Ш3ПАН77, Д1ПАН001, Д1ПАН002. Протяженность одного участка охраны – до 250 м. Варианты поставки блока электронного: в комплекте с кабельным ЧЭ и без, с КМЧ и шкафом и без. Чертежный индекс изделия: - БЭ, КМЧ с шкафом — ЦКДИ.425134.011 - БЭ, ЧЭ, КМЧ с шкафом — ЦКДИ.425134.011-01 - БЭ, КМЧ для установки в имеющемся шкафу — ЦКДИ.425134.011-02 - БЭ, ЧЭ, КМЧ для установки в имеющемся шкафу — ЦКДИ.425134.011-03	48 750 57 635 33 368 42 254
89.	**Двухпозиционная радиолучевая система**	**КОНТУР**	ЦКДИ.425 342.010	«	Двухпозиционная радиолучевая система для охраны периметров сложной конфигурации, протяженностью до 1000 м (8 участков, зона обнаружения каждого – 125x2x2 м). Для формирования одного участка (передатчик (ЦКДИ.464124.001) + приемник (464332.001)) блок интерфейсный (ЦКДИ.468367.032) не требуется. ***Стоимость блоков передатчика и приемника для одного участка, руб.*** ***Стоимость блока интерфейса, руб***	 29 500 31 621
90.	**Средство обнаружения**	**ОС-21**	ЦКДИ.425 318.002	«	Средство обнаружения (со встроенным звукоизлучателем) обрывного действия, носимое, быстроразвертываемое, комплектуется двумя кассетами с микропроводом по 1500 м каждая.	6 314
91.	**то же**	**ОС-23**		«	Средство обнаружения обрывного действия, автономное, носимое, быстроразвертываемое, со встроенным источником питания (не менее 5 лет) комплектуется одной кассетами со 1500 м микропровода. **ЦКДИ.425319.002** – со встроенным звукоизлучателем; **ЦКДИ.425319.002-01** – с выносным звукоизлучателем.	2 491
92.	**«**	**ДУЗ-13**	ФАБИ.425 333.001	«	Ультразвуковое средство обнаружения предназначено для помещений объемом – 5 … 100 куб.м	2 884
93.	**«**	**БАРС**	ИФМА.425 333.011	«	Акустическое средство обнаружения предназначено для охраны застекленных проемов площадью до 30 кв. м.	1 985
94.	**Емкостное средство обнаружения**	**РОМБ-12**	ЦКДИ.425 822.001	«	Емкостное средство обнаружения предназначено для охраны металлических объектов (сейфов, стеллажей, решеток и др.), емкостная нагрузка до 20 000 пФ, допускается несимметричность плечей ЧЭ.	14 736

№ п/п	Наименование оборудования изделия	Тип, марка. Код ОКП	ГОСТ или ТУ	Завод-изготовитель	Технические характеристики	Цена с НДС, руб.
103.	**Сигнализационное устройство**	**«Скала-1М»**		**ОАО «Курганприбор-А», г.Курган**	*Предназначено для автоматической сигнализации о нарушении на участках линии* заграждения путем подачи звукового сигнала и автоматического определения фланга и номера поврежденного участка. Устройство предусматривает подключение заграждения, состоящего из 24 нитей колючей проволоки протяженностью до 12 км. Заграждение разбито на 2 фланга «правый» и «левый», которые в свою очередь разделены на 10 участков каждый. **Состав линейного оборудования:** · проволочное заграждение; · линейные блоки (10 шт.); · коробки каскадной защиты (42 шт.) **Состав стационарного оборудования:** - аппарат стационарный (1 шт.); - щит распределительный (1 шт.); - звуковой сигнал С205В (1 шт.). **Вспомогательное оборудование:** - устройство зарядное (1 шт.); - батарея 4НК-55 (1 шт.); - ЗИП ремонтный, комплект (1 шт.). Температура окружающей среды: - для линейного оборудования от –50 до +50°С; - для основного оборудования от +10 до +40°С.	

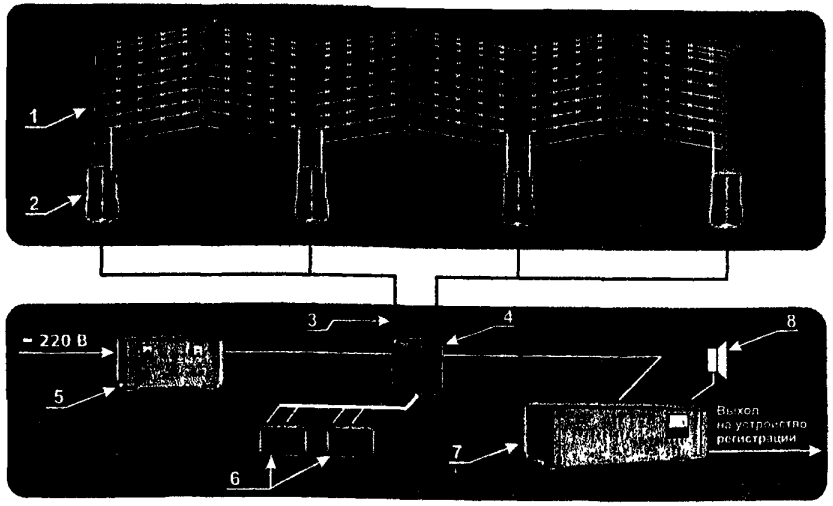

Вес аппарата – 8 кг, линейного блока – 11,5 кг, распределительного щита – 7,5 кг.
Вес *полного комплекта в упаковке около* 500 кг.

1. Заграждение типа "Сосна".
2. Блок линейный.
3. Линии связи.
4. Щит распределительный.
5. ВУ-СК-2.
6. Источники питания.
7. Аппарат станционный.
8. Звуковой сигнал.

№ п/п	Наименование оборудования изделия	Тип, марка. Код ОКП	ГОСТ или ТУ	Завод-изготовитель	Технические характеристики	Цена с НДС, руб.
104	**Извещатель охранный объемный электростатический**	**«Гюрза-027П»** 43 7210	**ФРКМ.425 160.000 ТУ**	**ООО «Фракталь-СБ» г.Серпухов**	***Сертификат соответствия РОСС RU.ME67.B02580** действует до 29.062005* Предназначен для охраны объемов помещений, а также локальных зон в помещениях музеев, банков, офисов, учреждений, складов. Электропитание рекомендуется осуществлять от стабилизируемого резервируемого источников постоянного тока в диапазоне питающих напряжений от 8 до 35 В Температура окружающего воздуха от –40 до +50°С. В общем виде извещатель состоит из блока обработки сигналов (БОС), чувствительного элемента (ЧЭ) и оконечного устройства (ОУ) Информативность извещателя обеспечивает три режима работы: «ОХРАНА», «ТРЕВОГА» и «НЕИСПРАВНОСТЬ». Длительность тревожного извещения – не менее 2 с. Ток, потребляемый извещателем от источника постоянного тока при выключенном сигнальном светодиоде – не более 1,5 мА. Ток, потребляемый извещателем от источника постоянного тока при включенном сигнальном светодиоде – не более 3,5 мА. Габаритные размеры, мм: БОС – 145х90х60 или 145х121х34 ОУ – 132х30х40 Масса, кг: БСО – 0,75; ОУ – 0,10.	
105	**Извещатель охранный периметровый трибоэлектрический**	**«Гюрза-035П»** 43 7210	**ФРКМ.425 160.000 ТУ**	**то же**	***Сертификат соответствия РОСС RU.ME67.B02580** действует до 29.062005.* Предназначен для охраны территорий от несанкционированного проникновения через периметральное ограждение путем перелезания без применения технических средств, а также путем нарушения целостности элементов ограждения Электропитание рекомендуется осуществлять от стабилизируемого резервируемого источников постоянного тока в диапазоне питающих напряжений от 8 до 35 В. Температура окружающего воздуха от –40 до +50°С. В общем виде извещатель состоит из блока обработки сигналов (БОС), чувствительного элемента (ЧЭ), переходной муфты и оконечного устройства (ОУ) Чувствительным элементом служит кабель телефонный ТППэп-10х2х0,5 или аналогичный, обладающий трибоэлектрическими свойствами. Информативность извещателя обеспечивает три режима работы: «ОХРАНА», «ТРЕВОГА» и «НЕИСПРАВНОСТЬ». Длительность тревожного извещения – не менее 2 с. Ток, потребляемый извещателем от источника постоянного тока при выключенном сигнальном светодиоде – не более 1,5 мА. Ток, потребляемый извещателем от источника постоянного тока при включенном сигнальном светодиоде – не более 3,5 мА. Габаритные размеры, мм / масса, кг БОС – 145х90х60 или 145х121х34 / 0,7; муфты переходной (соединительной) – 132х30х40 / 0,10; ОУ – 132х30х40 / 0,10.	

Схема электрическая принципиальная

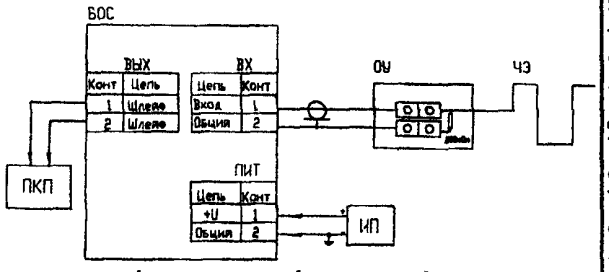

БОС – блок обработки сигналов; ОУ – оконечное устройство; ИП – источник питания 24 В; ПКП – приемно-контрольный пульт, ЧЭ - чувствительный элемент (электростатическая антенна).

№ п/п	Наименование оборудования изделия	Тип, марка. Код ОКП	ГОСТ или ТУ	Завод-изготовитель	Технические характеристики	Цена с НДС, руб.
106	**Извещатель охранный периметровый трибоэлектрический**	**«Гюрза-038П»** 43 7210	**ФРКМ.425 160.000 ТУ**	**ООО «Фракталь-СБ» г.Серпухов**	***Сертификат соответствия РОСС RU.ME67.B02580** действует до 29.062005.* Предназначен для охраны территорий по периметру от несанкционированного проникновения через периметровое ограждение путем подкопа. Электропитание рекомендуется осуществлять от стабилизируемого резервируемого источников постоянного тока в диапазоне питающих напряжений от 8 до 35 В. Температура окружающего воздуха от –40 до +50°С. **Схема электрическая общая** 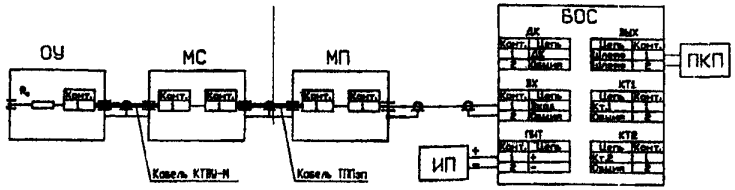 БОС – блок обработки сигналов извещателя "Гюрза-038П" МП – муфта переходная МС – муфта соединительная ОУ – оконечное устройство ИП – источник питания 24 В ПКП – Приемно-контрольный пульт В общем виде извещатель состоит из блока обработки сигналов (БОС), чувствительного элемента (ЧЭ), переходной муфты и оконечного устройства (ОУ). Чувствительным элементом может служить трибокабель типа ТППэп, виброкабель типа КТВУ-М, либо другие кабели, обладающие трибо- и виброэффектом. Информативность извещателя обеспечивает три режима работы: «ОХРАНА», «ТРЕВОГА» и «НЕИСПРАВНОСТЬ». Длительность тревожного извещения – не менее 2 с. Ток, потребляемый извещателем от источника постоянного тока при выключенном сигнальном светодиоде – не более 1,5 мА. Ток, потребляемый извещателем от источника постоянного тока при включенном сигнальном светодиоде – не более 3,5 мА. Габаритные размеры, мм / масса, кг БОС – 145x90x60 или 145x121x34 / 0,7; муфты переходной (соединительной) – 132x30x40 / 0,10; ОУ – 132x30x40 / 0,10.	
107.	**Извещатель охранный поверхностный вибрационный**	**«Гюрза-048П»** 43 7210	**ФРКМ.425 160.000 ТУ**	**то же**	***Сертификат соответствия РОСС RU.ME67.B02580** действует до 29.062005* Предназначен для охраны от воздействия на пролом стен и полов в помещениях музеев, банков, офисов, учреждений. Электропитание рекомендуется осуществлять от стабилизируемого резервируемого источников постоянного тока в диапазоне питающих напряжений от 8 до 35 В. Температура окружающего воздуха от –40 до +50°С. В общем виде извещатель состоит из блока обработки сигналов (БОС), чувствительного элемента (ЧЭ), переходной муфты и оконечного устройства (ОУ). Чувствительным элементом служит трибокабель вибрационный КТВУ-М, либо другой кабель, обладающий виброэффектом **Схема электрическая общая** 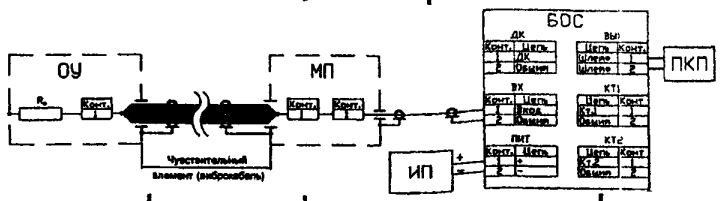 БОС – блок обработки сигналов извещателя "Гюрза-048П". МП – муфта переходная ОУ – оконечное устройство ИП – источник питания 24 В. ПКП – Приемно-контрольный пульт Технические характеристики аналогичны показателям извещателя «ГЮРЗА-038П».	

№ п/п	Наименование оборудования изделия	Тип, марка. Код ОКП	ГОСТ или ТУ	Завод-изготовитель	Технические характеристики	Цена с НДС, руб.
108.	**Извещатель охранный поверхностный пьезоэлектрический**	**«Гюрза-050П»** 43 7210	**ФРКМ.425 160.000 ТУ**	**ООО «Фракталь-СБ» г.Серпухов**	***Сертификат соответствия РОСС RU.ME67.B02580 действует до 29.062005.*** Предназначен для охраны отдельных предметов)картин, художественных и ювелирных изделий, витрин и стеллажей с предметами, электронных приборов, оргтехники и т.д.) массой от 0,05 кг, а также оконных и дверных проемов. Электропитание рекомендуется осуществлять от стабилизируемого резервируемого источников постоянного тока в диапазоне питающих напряжений от 8 до 35 В. Температура окружающего воздуха от –40 до +50°С. В общем виде извещатель состоит из блока обработки сигналов (БОС), комплекта пьезоэлектрических сенсоров и оконечного устройства (ОУ). Извещатель порзволяет наращивать общее количество сенсоров до 40 шт. за счет регулировки чувствительности При этом длина шлейфа не должна превышать 200 м. Информативность извещателя обеспечивает три режима работы: «ОХРАНА», «ТРЕВОГА» и «НЕИСПРАВНОСТЬ». Извещатель сохраняет работоспособность при токе нагрузки в цепи выходного шлейфа, не превышающем 30 мА. Длительность тревожного извещения – не менее 2 с. Ток, потребляемый извещателем от источника постоянного тока при выключенном сигнальном светодиоде – не более 1,5 мА. Ток, потребляемый извещателем от источника постоянного тока при включенном сигнальном светодиоде – не более 3,5 мА. Габаритные размеры, мм / масса, кг: БОС – 145x90x60 или 145x121x34 / 0,70 сенсора СПВ-1 – 32x77x73 / 0,02; сенсора СПК-1 – Ø25x12 / 0,1; сенсора СПП-1 – 32x32x10 /0,024 сенсора СП-1 – Ø25x6 / 0,01; регулятор чувствительности сенсора – 50x50x35 / 0,1; ОУ – 40x25x20 / 0,1	
					Схема электрическая принципиальная Варианты подключения с одним сенсором. 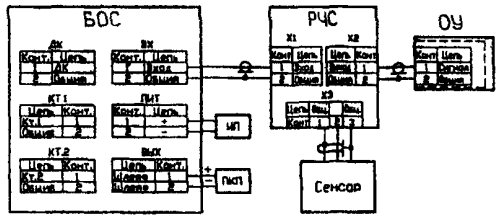 Подключение одного сенсора через РЧС. Условные обозначения. БОС - блок обработки сигналов извещателя "Гюрза-050П" ОУ - оконечное устройство ИП - источник питания 24 В. ПКП - Приемно-контрольный пульт РЧС - Регулятор чувствительности сенсора КР - коробка распределительная	
109	**Натяжная периметральная система охраны**	**НПСО**	**ФРКМ.425 115.001**	**то же**	Предназначена для оборудования периметра второго рубежа охраны объектов – создание сигнального заграждения любой протяженности на участке любого рельефа. Является стационарной, многопозиционной, пассивной, частично маскируемой и многозонной. Максимальная длина модуля (одной зоны) – 250 м. Высота ограждения – 2,5 м. Количество натяжных элементов – 17 шт. Расстояние между опорами – 3 м. Тип периметрального охранного извещателя – Гюрза-050П. Напряжение питания ток потребления в режиме работы – 8-35 В / 1,5 мА. Диапазон рабочих температур от –40 до +50°С	

3. ПРИБОРЫ ПРИЕМНО-КОНТРОЛЬНЫЕ ПОЖАРНЫЕ И ОХРАННО-ПОЖАРНЫЕ.

№ п/п	Наименование оборудования изделия	Тип, марка. Код ОКП	ГОСТ или ТУ	Завод-изготовитель	Технические характеристики	Масса, кг	Цена, руб. с НДС
1.	**Пульт приемно-контрольный**	**ППК-2**		**ОАО ПЗ «Сигнал», г.Обнинск**	***Сертификаты: соответствия РОСС RU.ОС03.Н00153, пожарной безопасности ССПБ.RU.ОП021.ВОО154*** *действуют до 28.11.2005г.* Предназначен для обеспечения питания, контроля целостности и приема сигналов «Пожар» в двухпроводных шлейфах пожарной сигнализации от активных пожарных извещателей с бесконтактным выходом (ДИП-3, ДИП-3М, ДИП-3М3 и т.д.), а также от пассивных и ручных извещателей с нормально-замкнутыми и от пассивных извещателей с нормально-разомкнутыми контактами (ИПР, ИП103, ИП104 и др.). Конструкция блочная, в каркасе с поворотной рамой. Задняя рама предназначена для крепления на стену помещения, на ней же размещена стенка с клеммными колодками для подключения внешних цепей. В поворотной части корпуса размещены: блок питания БП-М, блоки контроля и управления БКУ-1М и БКУ-2М, десять блоков приема и регистрации БПР-М. Пульт может так же может работать с блоками линейными БЛ20, БЛ40 (расширители количества шлейфов). Максимальное количество шлейфов пожарной сигнализации, подключаемых к прибору, шт. 20 Максимальное количество шлейфов охранной сигнализации, подключаемых к прибору, шт. 18 Максимально возможный суммарный ток потребления активных пожарных извещателей, включенных в один шлейф, мА 10 Максимальное количество извещателей, включенных в один шлейф, шт: активных 50 пассивных 40 Напряжение в шлейфе, В 22 Напряжение в линии АСПТ, в 24 Напряжение источников питания, В: основного- от сети переменного тока частотой 50 Гц 187-242 резервного – источника постоянного тока 21 – 27 Мощность, потребляемая от сети перем. тока, ВА: в дежурном режиме 25 в дежурном режиме с БЛ20 (БЛ40) 40 в режиме «Пожар» или «Тревога» 65 Габаритные размеры, мм 560х320х250	25	20419,90

Ток, потребляемый от резервного источника питания, А	
в дежурном режиме	1,5
в дежурном режиме с БЛ20 (БЛ40)	2,0
в режиме «Пожар»	2,0
в режиме «Пожар» с БЛ20 (БЛ40)	2,5

№ п/п	Наименование оборудования изделия	Тип, марка. Код ОКП	ГОСТ или ТУ	Завод-изготовитель	Технические характеристики	Масса, кг	Цена, руб. с НДС
2.	**Блоки линейные пожарные**	**БЛ-20; БЛ-40**		**ОАО ПЗ «Сигнал», г.Обнинск**	***Сертификаты: соответствия РОСС RU.ОС03.Н00153, пожарной безопасности ССПБ.RU.ОП021.ВОО154*** *действуют до 28.11.2005г* Предназначены для увеличения количество контролируемых пультами ППК-2, ППК-2А, ППК-2К, ППК УП-01Л шлейфов дополнительно на двадцать (БЛ20) и на сорок (БЛ40). Конструкция аналогична ППК-2. Габаритные размеры, мм 560 x 320 x 250 Диапазон рабочих температур, °С 0 ...+40	25	14750 24453
3.	**Пульт приемно-контрольный**	**ППК-2Б**		**то же**	***Сертификаты: соответствия РОСС RU.ОС03.Н00153, пожарной безопасности ССПБ.RU.ОП021.ВОО154*** *действуют до 28.11.2005г* По функциям и схемным решениям является полным аналогом ППК-2 (поз 2) но рассчитан на 8 шлейфов пожарной сигнализации. Рекомендуется для защиты малых объектов. Мощность, потребляемая от сети перем. тока, ВА: в дежурном режиме 20 в режиме «Пожар» или «Тревога» 40 Ток, потребляемый от резервного источника питания, А: в дежурном режиме 1,0 в режиме «Пожар» 1,5 Габаритные размеры, мм 280x260x220 Диапазон рабочих температур, °С от 0 до +40	8	12654,32
4.	**Пульт приемно-контрольный охранно-пожарный** *Особенность и достоинство прибора – в организации независимого функционирования охранных и пожарных модулей (общий только блок питания).*	**ППК-2К**		**«**	Предназначен для систем пожарной и охранной сигнализации. Пожарно-охранный комбинированный вариант пульта ППК-2. Базовый вариант рассчитан на подключение 10 шлейфов пожарной и 10 шлейфов охранной сигнализации (включая один шлейф самоохраны). При заказе возможно любое сочетание пожарных шлейфов с общим количеством 20. Конструкция аналогична конструкции ППК-2, но вместо пяти последних блоков БПР-М установлены четыре модуля охранной сигнализации МСО-2 и один МСО-УС1. **Принцип действия** моделей МСО построен на постоянном контроле тока в шлейфах и фиксации тревоги при нарушении целостности этих шлейфов. **Принцип действия** Максимальное количество шлейфов пожарной сигнализации, подключаемых к прибору, шт. 18 Принцип действия по пожарным шлейфам и технические характеристики полностью аналогичны ППК-2.	25	

№ п/п	Наименование оборудования изделия	Тип, марка. Код ОКП	ГОСТ или ТУ	Завод-изготовитель	Технические характеристики	Масса, кг	Цена, руб. с НДС
5.	**Пульт приемно-контрольный пожарный,**	**ППК-2М**		**ОАО ПЗ «Сигнал», г.Обнинск**	***Сертификат соответствия № РОСС.RU.ОС03.Н00153 пожарной безопасности № ССПБ.RU.ОП021.ВОО154*** *действуют до 28.11.2005г.* Прибор ППК-2М и блоки БЛ20М, БЛ40М являются современными аналогами прибора ППК-2 и блоков БЛ20, БЛ40 соответственно в части выполняемых функций и конструктивного исполнения, однако обладают более полным набором функций и имеют значительно меньшие габаритные размеры и массу. Мощность, потребляемая от сети переменного тока, ВА: в дежурном режиме – 35 в режиме «Пожар2» - 48. Габаритные размеры, мм 444 x 160 x 250 Питание: - основной источник питания – сеть 220 В, 50 Гц; - резервный источник питания ППК-2М – внешний источник 24 В (блок БРП-24-01Л). Диапазон рабочих температур, °С 0 … +40 Информационная емкость: ППК-2М 20 шлейфов ППК-2М с БЛ20М 40 шлейфов ППК-2М с БЛ20М 60 шлейфов	12 10 12	18927,20 14042.00 23517,00
	блоки линейные	**БЛ20М БЛ40М**					
	Информативность – 13 видов извещений, в т. ч. : - раздельные извещения «Внимание» и «Пожар» - раздельные извещения «Замыкание шлейфа», «обрыв шлейфа», «обрыв линии АСПТ».						
6.	**Пульт приемно-контрольный**	**ППК-2БМ**		**то же**	***Сертификат соответствия № РОСС.RU.ОС03.Н00153 пожарной безопасности № ССПБ.RU.ОП021.ВОО154*** *действуют до 28.11.2005г* По функциям и схемным решениям является полным аналогом ППК-2М, но рассчитан на подключение 14 шлейфов пожарной сигнализации. Рекомендуется для защиты малых объектов. Пульт ППК-2БМ имеет компактную, легкую конструкцию, удобен при монтаже и обслуживании. Состоит из блоков, аналогичных блоку ППК02М. Внутри прибора устанавливаются два аккумулятора емкостью 10 А ч. Раздельное формирование извещения «Пожар1» (ВНИМАНИЕ» при срабатывание двух и более ПИ для каждого шлейфа. Данная функция реализуется при использовании оптического дымового извещателя ИМ212-5СВ «ДИП-3СВ». Мощность, потребляемая от сети переменного тока, ВА 34 в режиме «Пожар», «Тревога» 56 Габаритные размеры, мм 470 x 320 x 170 Диапазон рабочих температур, °С от 0 до 40	11	

Цена с НДС, руб. (01.01.2005г.)	
ППК-2БМ-14	13599,50
ППК-2БМ-12	13199,48
ППК-2БМ-10	12699,16
ППК-2БМ-8	12299,14
ППК-2БМ-6	11899,12
ППК-2БМ-4	11499,10

№ п/п	Наименование оборудования изделия	Тип, марка. Код ОКП	ГОСТ или ТУ	Завод-изготовитель	Технические характеристики	Масса, кг	Цена, руб. с НДС
7.	**Прибор приемно-контрольный и управления пожарный**	**ППК УП-01Л**		**то же**	Предназначен для организации систем пожарной сигнализации и управления средствами автоматического пожаротушения, имеющих электрические узлы запуска (аэрозольные и порошковые генераторы). Конструкция аналогична ППК-2, дополнительно в правую часть конструктива установлен микропроцессорный программируемый блок управления пожарный БУП-01Л. Это позволило объединить в одном корпусе практически два прибора: приемно-контрольный пожарный и прибор активного пожаротушения. Принцип действия, в части формирования функций пожарной сигнализации, прибора ППК УП-01Л аналогичен пульту ППК-2. Дополнительные функции управления и контроля средствами пожарной автоматики реализуются в приборе блоком БУП-01Л. Количество шлейфов пожарной сигнализации, шт. 20 Количество зон управления пожаротушением 10 Максимальное количество исполнительных элементов (ИЭ) управления (для конкретного объекта) 255 Максимальный ток запуска ИЭ, А 2,5 Габаритные размеры, мм 560 x 320 x 250 Диапазон рабочих температур, °С 0 ... +40	**25**	Цена договорная (зависит от структуры и объема системы пожарной автоматики)
	Примечания: 1. Прибор наращивается блоками БЛ20, БЛ40 только в части пожарной сигнализации. 2. Для резервного питания рекомендуется использовать блоки питания БРП-24-03Л.						
8.	**Устройство сигнально-пусковое пожарное**	**УСПП-01Л «Сигнал-42»**		**ООО ПТК ПЗ «Сигнал», г.Обнинск**	***Сертификат соответствия № РОСС.RU.ОС03.Н00433 пожарной безопасности № ССПБ.RU.ОП021.ВО0164*** *действуют до 30.12.2005г.* Предназначено для обеспечения питания, контроля целостности и приема сигналов «Пожар» и «Внимание» в шлейфах пожарной сигнализации, выполненных в виде двухпроводной линии с включенными извещателями, а также для формирования мощных выходных сигналов для включения или запуска различных электрических и электронных устройств (технических средств АСПТ, систем дымоудаления, отключения вентиляции и т.п.) Конструкция аналогична ППК-2Б. Максимальное количество шлейфов, шт. 4 Максимально возможный суммарный ток потребления активных пожарных извещателей, включенных в один шлейф, мА 3,0 Макс. количество пассивных извещателей, включенных в один шлейф, шт. 40 Мощность, потребляемая, ВА: в дежурном режиме 20 в режиме пуска АСПТ по всем шлейфам 50	**8**	17546,60

№ п/п	Наименование оборудования изделия	Тип, марка. Код ОКП	ГОСТ или ТУ	Завод-изготовитель	Технические характеристики	Масса, кг	Цена, руб. с НДС
					Габаритные размеры, мм 280x260x220 Диапазон рабочих температур, °С от –30 до +50 Максимально допустимая относительная влажность при температуре +35 °С, % 98		
9.	**Прибор приемно-контрольный пожарный взрывозащищенный**	**«Корунд 16-СИ»** ППКП 019-16-1		**НПП «Специнформатика-СИ», г.Москва**	Предназначен для организации сигнализации во взрывоопасных помещениях и зонах, а также для включения установок пожаротушения и дымоудаления по каждому шлейфу. Прибору присвоена маркировка по взрывозащите ExibIICX. К прибору можно подключить до 16 шлейфов с видом взрывозащиты «Искробезопасная электрическая цепь, а также позволяет осуществить адресное управление пожаротушением и дымоудалением по 16 зонам, передать сигналы «ТРЕВОГА» и «НЕИСПРАВНОСТЬ» на пульт централизованного наблюдения с помощью контактов двух реле. **Прибор имеет модульную конструкцию и выпускается в двух исполнениях: на 16 шлейфов и на 8 шлейфов (исполнение 01).** Напряжение питания, В: от сети переменного тока частотой 50 Гц 187 ... 242 от аккумуляторной батареи 10,8 ... 13,2 Мощность, потребляемая от сети, ВА 20 Ток, потребляемый от аккум. батареи, А 0,42 Ток, потребляемый извещателями в шлейфе, мА 0,6 Напряжение/ток, транслируемый на исполнительные устройства пожаротушения 12...220В/0,1...0,7А Коммутируемоевыходными реле ТРЕВОГА и НЕИСПРАВНОСТЬ напряжение / ток 12...220В / 1,5 Сопротивление проводов шлейфа без выносного элемента, Ом 220 Напряжение в шлейфе, В 14±2 Габаритные размеры, мм 400x310x130 Отсек под аккумуляторную батарею размером, мм 151x102x94 Диапазон рабочих температур, °С от –10 до +50	8	14501* 18880
	Сертификаты: ***соответствия № РОСС.RU.ОС03.Н00067*** ***пожарной безопасности № ССПБ.RU.ОП021.В00067*** *действуют до 31.10.2004г* * Цена приведена на 8 и на 16 искробезопасных шлейфов соответственно.						
10.	**То же**	**«Сигнал-2ЛМ»** ППКОП 01049-2-1 (двух- или четырех-шлейфный)		**То же**	Прибор «Сигнал-2ЛМ» с универсальными возможностями заменяет существующие одно-, двух- и четырехшлейфные приборы типа «УОТС-1-1», «Сигнал-ВК», «Сигнал-СПИ», «КРИСТАЛЛ-1М», «АРГУС», «АККОРД» и другие, обеспечивая работоспособность потребляющих и не потребляющих шлейфный ток пожарных или охранных извещателей..	2	2420*, 2750

№ п/п	Наименование оборудования изделия	Тип, марка. Код ОКП	ГОСТ или ТУ	Завод-изготовитель	Технические характеристики	Масса, кг	Цена, руб. с НДС
	Сертификаты: ***соответствия № РОСС.RU.ОС03.Н00053*** ***пожарной безопасности № ССПБ.RU.ОП021.В00054*** *действуют до 06.08.2004г*				Прибор позволяет организовать 2 или 4 шлейфа, каждый из которых может быть пожарным или охранным. В любой пожарный шлейф включаются до 30 токопотребляющих извещателей Напряжение питания, В: от сети переменного тока частотой 50 Гц — 187 … 242 от резервного источника пост. тока — 10,8 …13,2 Мощность, потребляемая от сети, ВА — 10 Ток, потребляемый от резервного аккумуляторного источника питания 12В, А — 0,25 Напряжение в шлейфе В — 21 - 26 Сопротивление проводов шлейфа при включении: пассивных извещателей — 1 кОм токопотребляющих извещателей — 200 Ом Допускаемый ток, потребляемый извещателями в шлейфе, мА — 6 Коммутируемое контактами реле на местные оповещатели напряжение / ток — от 6 до 300 В/ 0,5 А Коммутируемое адресными (для 2-х шл.) реле тревоги на ПЦН напряжение/ток — до 50В/0,25А Габаритные размеры, мм — 210х285х80 Диапазон рабочих температур, °С — -10 … +40		
	** Цена приведена для двухшлейфного прибора «Сигнал-2ЛМ» и для прибора четырехшлейфного «Сигнал-2ЛМ» (исполн. –01)*						
11.	**Прибор приемно-контрольный охранно-пожарный взрывозащищенный**	**«Корунд-1ИМ»** ППКОП019-1-13		**НПП «Специнформатика-СИ», г.Москва**	Прибор предназначен для организации системы пожарной или охранной сигнализации в помещениях с взрывоопасной средой на различных объектах, трансляции тревожных извещений на ПНЦ, оповещения о пожаре и автоматического включения систем пожаротушения, дымоудаления, или других устройств пожарной автоматики и рассчитан на подключение 1 искробезопасного шлейфа сигнализации. В искробезопасный шлейф сигнализации прибора, имеющего маркировку по взрывозащите «ExibIIC», могут включаться пожарные извещатели типа «МАК-1» исп. 01 ИБ, «МАК-1ИБ», «МАК-1» исп. 011 ИБ, или охранные извещатели с электроконтактным выходом, соответствующие требованиям гл. 7.3 ПУЭ-2000 для электрооборудования с видом взрывозащиты «Искробезопасная электрическая цепь «i», размещаемого во взрывоопасных зонах. Напряжение питания, В: от сети переменного тока частотой 50 Гц — 187 … 242 от резервного источника пост. тока — 10,8 …13,2	2,5	2699,84
	Сертификаты: ***соответствия № РОСС.RU.ОС03.Н00312*** ***пожарной безопасности № ССПБ.RU.ОП021.В00312*** *действуют до 20.06.2007г.*						

№ п/п	Наименование оборудования изделия	Тип, марка. Код ОКП	ГОСТ или ТУ	Завод-изготовитель	Технические характеристики	Масса, кг	Цена, руб. с НДС
					Мощность, потребляемая от сети перем. тока, ВА 10 Потребляемый ток от аккум резервного питания, А 0,12 Количество шлейфов 1 Напряжение в шлейфе, В 10 ... 12 Макс. допустимый ток в каждом шлейфе, мА 0,6 Коммутируемое выходными контактами реле (напряжение / ток) 12÷220В / 0,1÷1,0А Степень защиты оболочки 1Р40 Габаритные размеры, мм 135х250х85 Диапазон рабочих температур, °С от -30 до +50 Степень защиты оболочки прибора IP40		
12.	**Прибор многофункциональный приемно-контрольный охранно-пожарный**	**«СИГНАЛ-2/4-СИ»** ППКОП		**НПП «Специнформатика-СИ», г.Москва**	Предназначен для организации систем пожарной и/или охранной сигнализации на различных объектах и обеспечивает прием и отображение извещений от пожарных и/или охранных извещателей, как активных (токопотребляющих), так и пассивных, с размыкающимися или замыкающимися контактами в цепи шлейфа сигнализации, а также коммутацию цепей внешних оповещателей и адресное включение автоматических установок пожаротушения и дымоудаления. **Прибор выпускается в двух исполнения, соответствующих информационной емкости 4 (исп. 04) или 2 (исп. 02) шлейфа сигнализации** и осуществляет одновременный контроль состояния всех включенных шлейфов, каждый из которых устанавливается потребителем (монтажной организацией) в режиме функционирования с пожарными или с охранными извещателями. Питание, В: от сети перем. тока частотой 50 Гц 220 от резервного источника пост. тока 12 Мощность, потребляемая от сети, ВА 10 Ток, потребляемый от аккумуляторной батареи в дежурном режиме, А 0,2 Ток, потребляемый извещателями от шлейфа, мА 3,0 Продолжительность работы в дежурном режиме от резервного источника питания, ч 36 Сопротивление проводов шлейфа без выносного элемента – 220 Ом Напряжение в шлейфах сигнализации, В 21 ... 26 Габаритные размеры, мм 230х180х80 отсек под аккумуляторную батарею размером, мм 151х105х75 Степень защиты оболочки прибора IP40	2,0 (без аккумуляторной батареи)	2520,48* 2850,88

Сертификаты:
соответствия № РОСС.RU.ОС03.Н00356
пожарной безопасности № ССПБ.RU.ОП021.В00356
действуют до 10.10.2007г.

Напряжение внутреннего источника питания извещателей с 4-х проводной базой – 12 В, ток не более 0,15А.
Электрические параметры цепей, коммутируемых реле «Неисправность» и «ПЦН» - 12÷220В / 0,1÷1,0 А.

* Цены приведена на **двухшлейфный** и на **четырехшлейфный** приборы соответственно.

№ п/п	Наименование оборудования изделия	Тип, марка. Код ОКП	ГОСТ или ТУ	Завод-изготовитель	Технические характеристики	Масса, кг	Цена, руб. с НДС
13.	**Прибор приемно-контрольный охранно-пожарный взрывозащищенный**	**«Корунд 2/4-СИ»** ППКОП 019-4-1		**НПП «Специнформатика-СИ», г.Москва**	Прибор осуществляет прием и отображение тревожных извещений от пожарных или охранных извещателей, электропитание извещателей, потребляющих ток от шлейфа сигнализации, адресное включение цепей систем пожаротушения, дымоудаления или иного технологического оборудования по адресу, соответствующему каждому шлейфу сигнализации; управление включением внешних световых и звуковых оповещателей и трансляцию во внешние цепи «сухими» контактами реле индивидуальных сигналов «ТРЕВОГА» и «ПРОНИКНОВЕНИЕ» по каждому шлейфу, а также трансляцию группового извещения «НЕИСПРАВНОСТЬ». Маркировка взрывозащиты **[Exib]IIC X** Напряжение питания от сети переменного ток, В 187 – 242 Напряжение резервного источника питания (аккумуляторная батарея), В 10,8 – 13,2 Мощность, потребляемая от сети переменного тока 220 В, не более, ВА 10 Потребляемый ток от аккумуляторного резервного питания не более, А 0,2 Количество шлейфов 2 или 4 Напряжение в шлейфах, В 11 – 15 Максимально допустимый ток в каждом шлейфе, мА 0,6 Коммутируемое выходными контактами реле (напряжение, В / ток, А) - 12÷220 / 0,1÷1,0. Степень защиты оболочки IP40 Габаритные размеры, мм 280 x 195 x 90 Диапазон рабочих температур, °С -10 … +50	3,5	3850,34* 4681,06
	Сертификаты: ***соответствия № РОСС.RU.ОС03.Н00106 пожарной безопасности № ССПБ.RU.ОП021.В00104*** *действуют до 30.05.2005г.*						
	* Цены приведена на **двухшлейфный** и на **четырехшлейфный (исп. 02)** приборы соответственно.						
14.	**Прибор приемно-контрольный охранно-пожарный взрывозащищенный**	**«Корунд 20-СИ»** ППКОП 019-10/20-1		**то же**	Предназначен для организации систем пожарной или охранной сигнализации в помещениях с взрывоопасной средой на различных объектах , трансляции тревожных извещений на ПЦН, оповещения о пожаре и автоматического включения систем пожаротушения, дымоудаления, других устройств пожарной автоматики и рассчитан на подключение 20 или 10 (исп. 01) **искробезопасных** и независимых шлейфов сигнализации. Маркировка взрывозащиты **[Exib]IIC X** Напряжение питания от сети переменного ток, В 220 Напряжение резервного источника питания , В 12 Мощность, потребляемая от сети, В 20 Ток, потребляемый от аккумуляторной батареи в дежурном режиме – 350 мА.	9,0	33840,00
	Сертификаты: ***соответствия № РОСС.RU.ОС03.Н00348 пожарной безопасности № ССПБ.RU.ОП021.В00275*** *действуют до 16.02.2007г.*						

№ п/п	Наименование оборудования изделия	Тип, марка. Код ОКП	ГОСТ или ТУ	Завод-изготовитель	Технические характеристики	Масса, кг	Цена, руб. с НДС
					Ток ,потребляемый извещателями от шлейфа, мА 1,0 Сопротивление проводов шлейфа без выносного элемента, Ом 220 Напряжение в шлейфе, В 14 Габаритные размеры, мм 460x360x110 отсек под аккумуляторную батарею, мм 151x105x75 Диапазон рабочих температур, °С -10 ... +50 Степень защиты оболочки прибора IP40		
15.	Приборы приемно-контрольные охранно-пожарные	«СИГНАЛ-37А»	Дв2.403. 019 ТУ	Завод «Электродвигатель», пос.Красногорский	Предназначен для организации централизованной и автономной охраны объектов путем контроля шлейфа сигнализации (ШС) со включенными в него охранными и пожарными извещателями. Конструкция прибора позволяет осуществлять контроля шлейфа сигнализации с ПЦН в случае отсутствия напряжения питания и обеспечивает сдачу объекта по тактике «с открытой дверью».	2	
		«СИГНАЛ-51»	АМИВ.425 513.000ТУ			1,8	

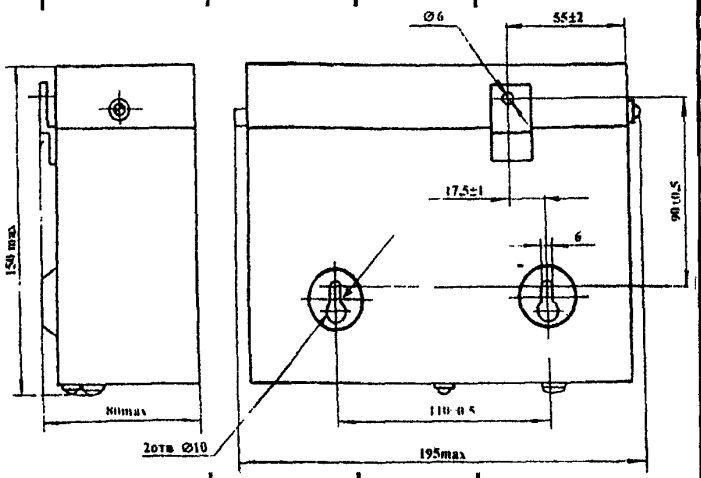

Напряжение питания с частотой 50 Гц, В	220
Количество ШС, подключаемых к прибору	1
Потребляемая мощность (без подключения внешних оповещателей), Вт: «Сигнал-37А»	8
«Сигнал-51»	6
Коммутируемая мощность светового и звукового оповещателей, Вт: «Сигнал-37А»	25
«Сигнал-51»	60
Помезозащищенность: «Сигнал-37А»	50 – 95
«Сигнал-51»	50 – 70
Повышенная информативность (возможность визуального определения состояния прибора: дежурный режим, режим «Тревога», прибор обесточен):	
«Сигнал-37А»	нет
«Сигнал-51»	есть
Интервал рабочих температур, °С : «Сигнал-37А»	-30 ... +40
«Сигнал-51»	-30 ... +50
Наличие источника питания оповещателей 12 В, 180 мА. «Сигнал-37А»	нет
«Сигнал-51»	есть

№ п/п	Наименование оборудования изделия	Тип, марка. Код ОКП	ГОСТ или ТУ	Завод-изготовитель	Технические характеристики	Масса, кг	Цена, руб. с НДС
16.	**Прибор приемно-контрольный охранно-пожарный**	**НОТА ППКОП 0104059-1-3 43 7241**	**СПНК.425 513.007 ТУ**	**ОА «Аргус-Спектр», г.Санкт-Петербург**	***Сертификат соответствия № РОСС.RU.ОС03.Н00065, пожарной безопасности № ССПБ.RU.ОП021.В00065.*** Предназначен для контроля одного шлейфа охранной и пожарной сигнализации как в автономном режиме с включением устройства оповещения, так и с передачей тревожного извещения на ПЦН. Прибор обеспечивает. - включение в шлейф электроконтактных и магнитоконтактных извещателей, извещателей с релейным выходом и извещателей с питанием по шлейфу, - выдачу тревожного извещения на ПЦН размыканием контактов сигнального реле, - выдачу сигнала на управление оповещателями и другими устройствами (реализуется при наличии встраиваемого блока реле – БР): - формирование сигнала на включение внешней сирены; - формирование сигнала на включение оповещения и внешней сирены *при повторном нарушении ШС через интервал времени не* менее 10 мин. после его восстановления, - разделение сигналов «Пожар» и «Неисправность» при включении в шлейф только активных извещателей; - управление с помощью внешнего шифроустройства с релейным выходом и т.п		

Цена с НДС (1.11.2004г.), руб.

Металлический корпус контроль 1 шлейф, 1 выход на ПЦН	С блоком реле	1,0	Без аккум.	1 221,30
		1,01	Аккум. 2,2 Ач	1 669,70
	Без блока реле	1,0	Без аккум.	1 125,72
		1,01	Аккум. 2,2 Ач	1 574,12
Пластмассовый корпус контроль 1 шлейф, 1 выход на ПЦН	С блоком реле	1,0	Без аккум.	1 146,96
		1,01	Аккум. 2,2 Ач	1 546,98
	Без блока реле	1,0	Без аккум.	1 051,38
		1,01	Аккум. 2,2 Ач	1 452,58

Питание от сети, В	220
Потребляемая мощность, ВА	15
Имеет встроенный аккумулятор с автоматическим подзарядом и контролем разряда. Время работы в дежурном режиме 24 часа.	
Сопротивление ШС в режиме «норма», кОм	от 4 до 7
Максимально допустимые токи и напряжения:	
по выходу ПЦН	72 В, 30 мА
по выходу БР 30В (пост.), 220 В (перем.) 3А	
сигнал на выходе «Сирена»	12 В, 120 мА
выход для питания извещателей	12 В, 150 мА
Номинальное напряжение в шлейфе, В	16 ... 24
Номинальный ток от шлейфа в дежурном режиме, мА	3,5
Габаритные размеры, мм	
в металлическом корпусе (вариант 1)	190x190x60
в пластмассовом корпусе (вариант 2)	240x200x70
Диапазон рабочих температур, °С	-30. .+50

СХЕМА ВНЕШНИХ ПОДКЛЮЧЕНИЙ ППКОП «НОТА» (ВАРИАНТ 1 00 И 1 01)

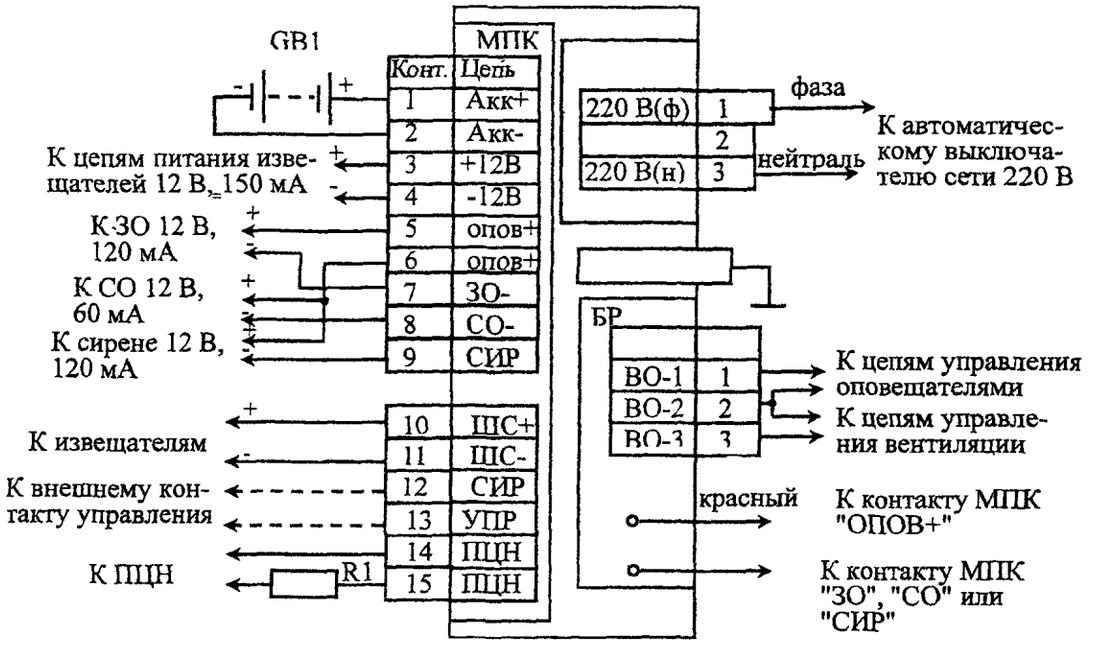

R2 – оконечный элемент ПЦН,
GB1 – аккумуляторная батарея 12 В, 2 Ач,
БР поставляется по отдельному заказу
В состоянии «Норма» контакты ВО–1 и ВО–2 разомкнуты а контакты ВО–2 и ВО–3 замкнуты

СХЕМА ВНЕШНИХ ПОДКЛЮЧЕНИЙ ППКОП «НОТА» (ВАРИАНТ 2 00 И 2 01)

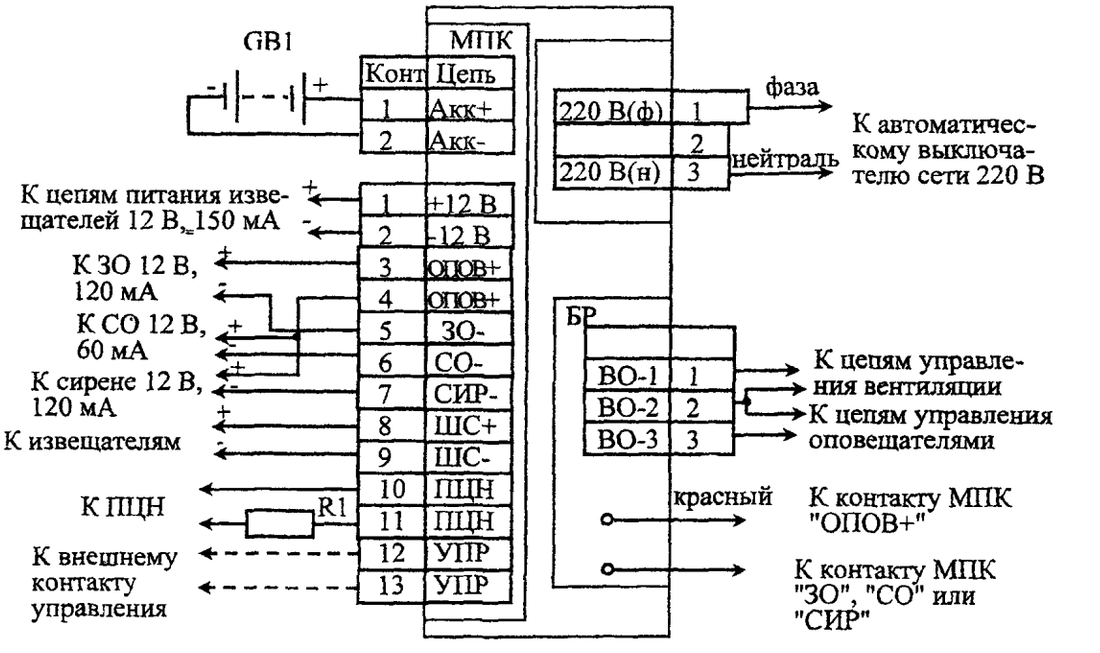

R2 – оконечный элемент ПЦН,
GB1 – аккумуляторная батарея 12 В, 2 Ач
БР поставляется по отдельному заказу
В состоянии «Норма» контакты ВО–1 и ВО–2 замкнуты, а контакты ВО–2 и ВО–3 разомкнуты

№ п/п	Наименование оборудования изделия	Тип, марка. Код ОКП	ГОСТ или ТУ	Завод-изготовитель	Технические характеристики	Масса, кг	Цена, руб. с НДС
17.	**Прибор приемно-контрольный охранно-пожарный**	**НОТА-2** ППКОП 0104059-2-1 43 7241	**ТУ 4372-029-23072522-2002**	**ОА «Аргус-Спектр», г.Санкт-Петербург**	Прибор предназначен для контроля 2-х шлейфов охранной или пожарной сигнализации как в автономном режиме с включением устройств оповещения, так и с передачей тревожного извещения на ПЦН. При установке в корпусе прибора платы УОО-АВ исполнения 2 9производства АО «Аргус-Спектр») прибор обеспечивает передачи извещения на ПЦН методом автодозвона в форматах «Contact-ID" или "Аргус-Т". Питание : сеть 220 В, потребляемая мощность, не более 15 ВА; встроенный аккумулятор с автоматическим подзарядом и контролем разряда. Время работы в дежурном режиме 24 часа. Сопротивление шлейфов сигнализации в режиме «норма» - 4...7 кОм Максимально допустимые токи и напряжения: - реле ПЦН 72 В, 30 мА - реле «Оповещение» - 39 В (пост.), 220 В (перем.) 3 А - сигнал на выходе «ЗО» 12 В, 500 мА - сигнал на выходе «СО» 12 В, 100 мА - выход для питания извещателей 12 В, 120 мА Номинальное напряжение на шлейфе 16 ... 24 В Номинальный ток шлейфов в дежурном режиме 3,5 мА Габаритные размеры, мм 240x200x70 Диапазон рабочих температур, °С -30 ... +50		
	Сертификаты: соответствия № РОСС.RU.ОС03.Н00094, пожарной безопасности № ССПБ.RU.ОП021.В00092.						
	Цена с НДС (1.11.2004г.), руб.						
	Пластмассовый корпус, управл. кнопкой /контактом/ электронным ключем DS1990A (до 8 шт.), 1 выход на ПЦН выход на УОО-АВ исп.2	С блоком реле	1,0	Без аккум.	1 588,28		
			1,01	Аккум. 2,2 Ач	1 919,86		
		Без блока реле	1,0	Без аккум.	1 492,70		
			1,01	Аккум. 2,2 Ач	1 825,46		
18.	**Прибор приемно-контрольный охранно-пожарный**	**НОТА-4** ППКОП 0104059-4-1 43 7241	**ТУ 4372-036-23072522-2003**	**ЗАО «Аргус-Спектр», г.Санкт-Петербург**	Прибор предназначен для автономной или централизованной охраны объектов (квартир, дач, коттеджей, офисов и т.д.). Контроль 4-х шлейфов охранной или пожарной сигнализации. Выхода управления оповещением. Встроенный источник резервного питания. Питание : сеть 220 В, потребляемая мощкость, не более 15 ВА; встроенный аккумулятор с автоматическим подзарядом и контролем разряда. Время работы в дежурном режиме 24 часа, в режиме тревоги – не менее 3 ч. Сопротивление шлейфов сигнализации в режиме «норма» - 4...7 кОм Номинальное напряжение на ШС, В 10 ... 14 Номинальный ток ШС, мА 2		
	Сертификаты: соответствия № РОСС.RU.Б605.Н00629, пожарной безопасности № ССПБ.RU.ОП002.В.01255.						

№ п/п	Наименование оборудования изделия	Тип, марка. Код ОКП	ГОСТ или ТУ	Завод-изготовитель	Технические характеристики	Масса, кг	Цена, руб. с НДС
					Сопротивление пожарных ШС (с тепловыми извещателями) в режиме «Норма» – от 1 до 2,8 кОм. Время реакции на нарушение охранных и пожарных ШС – 300/500 мс. Время реакции на нарушение тревожных ШС – 50/70 мс. Максимально допустимые напряжения и токи реле ПЦН – 72В, 30 мА. - сигнал на выходе звукового оповещения – 12В, 500 мА - сигнал на выходе светового оповещения – 12В, 100 мА Максимально допустимые напряжения и токи реле БР – 220В, 5 А - выход для питания извещателей – 12В, 120 мА.		
	Цена с НДС (1.11.2004г.), руб.						
	С блоком реле	1,0	Без аккум.	1 519,84			
		1,01	Аккум. 2,2 Ач	1 771,18			
	Без блока реле	1,0	Без аккум.	1 425,44			
		1,01	Аккум. 2,2 Ач	1 669,70			
					Габаритные размеры, мм 240x200x70 Диапазон рабочих температур, °С -30 … +50		
19.	**Прибор приемно-контрольный охранно-пожарный**	**«Дуэт» ППКОП 0104059-3-2 43 7241**	**ТУ 4372-052-23072522-2004**	**ЗАО «Аргус-Спектр», г.Санкт-Петербург**	Прибор предназначен для: ограничения доступа в помещение, оборудованное электромеханическим или электромагнитным замком; контроля состояния двух шлейфов охранной/пожарной сигнализации и состояния входной двери; передачи извещений о состоянии шлейфов и событиях на пульт централизованного наблюдения. Питание : - сеть 220 В, 50 Гц; - встроенный аккумулятор емкость 2,2 Ач с автоматическим подзарядом и контролем разряда; - потребляемый ток (без э/м замка и др. потребителей) 40 мА. Особенности: выносная антенна чтения карт доступа; блок приемно-контрольный совмещен с блоком бесперебойного питания; конфигурирование прибора с помощью «мастер-карт» (назначение шлейфов, изменение режима работы реле ПЦН, изменение тактики постановки на охрану, создание списков разрешенных и ответственных карт; индикация тревожных событий на выносной антенне и светодиодах прибора. Количество режимов работы Тип карты доступа – EM Marin. Программирование прибора при помощи мастер-карты. Максимальное число пользователей 85 Максимальное число ответственных карт 85 Число карт программирования (мастер-карт) 2 Максимальное удаление антенны от контроллера 35 м Коммутируемая нагрузка (не более) 15 В; 0,75 А Габаритные размеры, мм: контроллера 240x195x50 выносной антенны 102x55x22 Диапазон рабочих температур, °С: контроллер +5 … +40 выносная антенна -30 … +50		2 714,00
	Количество режимов работы – 3 (охрана, проход пользователей, закрыто).						

№ п/п	Наименование оборудования изделия	Тип, марка. Код ОКП	ГОСТ или ТУ	Завод-изготовитель	Технические характеристики	Масса, кг	Цена, руб. с НДС
20.	**Прибор приемно-контрольный охранно-пожарный**	**АККОРД** ППКОП 0104050639-4-1/1; **АККОРД** ППКОП 0104050639-4-1/2 43 7241	**СПНК.425 513.004 ТУ**	**ОА «Аргус-Спектр», г.Санкт-Петербург**	***Сертификат соответствия № РОСС.RU.ОС03.Н00036, пожарной безопасности № ССПБ.RU.ОП021.В00036.*** Предназначен для контроля четырех (ППКОП 0104050639-4-1/1), восьми (ППКОП 0104050639-4-1/2) шлейфов охранной и пожарной и тревожной сигнализации как в автономном режиме с подачей звукового и светового сигналов, так и с передачей тревожного извещения на ПЦН. Выпускаются модификации прибора с двумя или четырьмя выходами на ПЦН, с платой модуля высокочастотного уплотнения МВУ (Атлас3/6) или МВУ-2 (Атлас3/6 или Фобос-ТР), с модулем сопряжения с компьютером. Прибор обеспечивает: - включение в шлейф электроконтактных и магнитоконтактных извещателей, извещателей с релейным выходом и извещателей с питанием по шлейфу; - в режиме «снят» – контроль состояния любых из четырех (восьми) шлейфов сигнализации запрограммированных как круглосуточные; - в режиме «взят» – контроль состояния всех шлейфов сигнализации - выдачу сигналов на управление оповещателями и другими устройствами; - два уровня громкости встроенной сирены		
					Питание от сети, В: 220		
					Потребляемая мощность, ВА: 15		
	Макс. допустимые напряжения и токи по выходам: ПЦН – 72 В, 30 мА; «Оповещение» (реле с переключающим контактами) – 30 В (пост) или 220 В (перем.), 3 мА; «Выносная лампа» (реле с нормально разомкнутыми контактами) – 30 В (пост) или 220 В (перем.), 1 А; для питания извещателей – 12 В, 150 мА.				Имеет встроенный аккумулятор емкостью 4,5 Ач с автоматическим подзарядом и контролем разряда.		
					Сопротивление ШС в режиме «норма», кОм: от 4 до 7		
					Номинальное напряжение в шлейфе, В:		
					Аккорд ППКОП 0104050639-4-1/1: 16 … 24		
					Аккорд ППКОП 0104050639-4-1/2: 2 ± 4		
					Номинальное сопротивление выносного резистора, кОм: 5,6		
					Номинальный ток шлейфа в дежурном режиме, мА: 3,5		
					Мощность, потребляемая от сети перем. тока, ВА: 15		
					Ток потребления в дежурном режиме от резервного аккумулятора, мА: 140		
					Габаритные размеры, мм: 255x255x85		
					Диапазон рабочих температур, °С: -30 … +50		

СХЕМА ВНЕШНИХ ПОДКЛЮЧЕНИЙ ППКОП "АККОРД"(ДЛЯ ВАРИАНТОВ КОМПЛЕКТНОСТИ 1.00, 1 11, И 1 12)

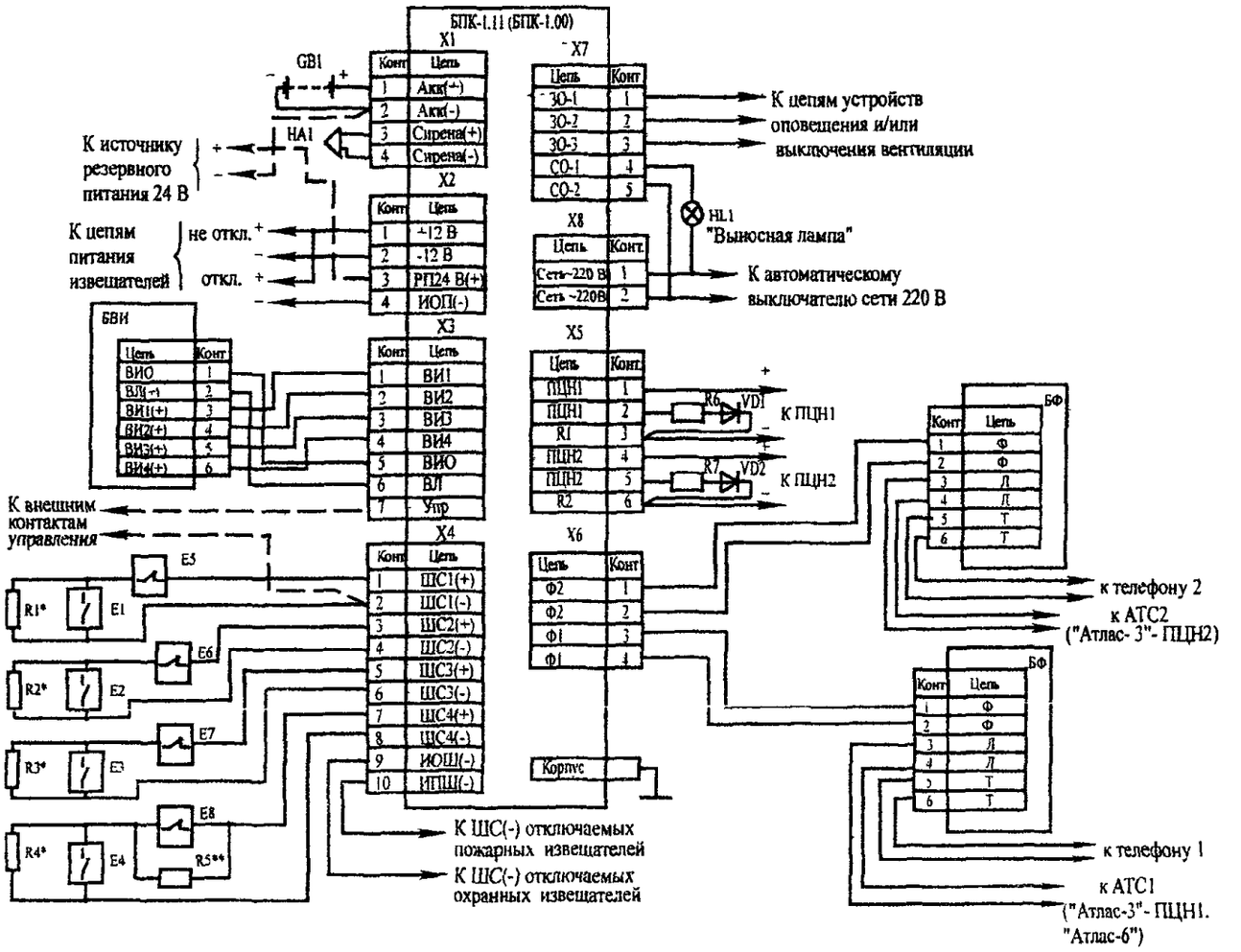

E1–E4 – извещатели охранные или пожарные с нормально разомкнутой входной цепью
HA1 – Сирена пьезоэлектрическая
E5–E8 – извещатели охранные или пожарные с нормально замкнутой входной цепью
HL1 – лампа
R7– оконечный элемент ПЦН
GB1 – аккумуляторная батарея 12В–4,5 Ач
R1*–R4*–Резистор С2 – 33Н– 0,25– 5,6 кОм+5%
VD1, VD2 – диод КД243А

При применении энергопотребляющих извещателей E1–E4 (ИП212–5М до 20 шт. или "Волна–5" до 2 шт в шлейфе и т п) номинал оконечных резисторов R1*–R4* в соответствующих шлейфах сигнализации должен быть увеличен так, чтобы суммарное сопротивление извещателей и оконечного резистора составило 5,6 кОм+ 10 %
R5** – Резистор С2–33Н–0,25–2 2 кОм+5 % , шунтирующий каждый извещатель E8, – используется *только в ШС, запрограммированных на разделение сигналов* "Пожар" и "Неисправность" при применении в ШС только электроконтактных пожарных извещателей E8, при этом оконечный резистор R4* должен иметь сопротивление 2,2 кОм+5 % (см 9 13 1)
В состоянии "Норма" контакты "ЗО–1" и "ЗО–2" разомкнуты, а "ЗО–2" и "ЗО–3" замкнуты
В состоянии "Снят" контакты "СО–1" и "СО–2" разомкнуты

ВКЛЮЧЕНИЕ В ШЛЕЙФ ПРИБОРА ПОЖАРНЫХ ИЗВЕЩАТЕЛЕЙ

В приборе реализовано разделение сигналов "Пожар" и "Неисправность"при включении в шлейф только активных или только пассивных пожарных извещателей.

ВКЛЮЧЕНИЕ В ШЛЕЙФ АКТИВНЫХ ПОЖАРНЫХ ИЗВЕЩАТЕЛЕЙ

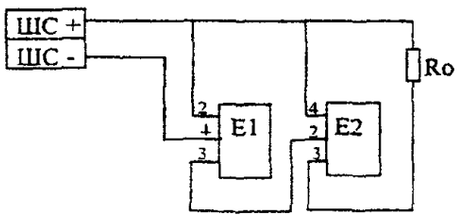

ВКЛЮЧЕНИЕ В ШЛЕЙФ ПАССИВНЫХ ПОЖАРНЫХ ИЗВЕЩАТЕЛЕЙ

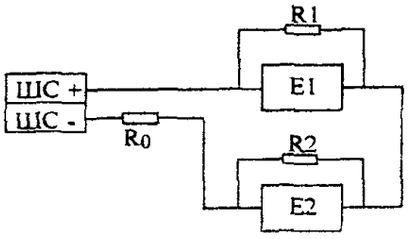

E1 – активный пожарный извещатель типа ИП212–5М или аналогичный
E2 – активный пожарный извещатель типа 2151Е или аналогичный

Ro – оконечный резистор С2–33Н–0,25–2 2 кОм
R1 R2 – шунтирующие резисторы С2–33Н–0 25–2.2 кОм

E1, E2 – пассивные пожарные извещатели типа ИП103 ИПР и т.п

СХЕМА ВНЕШНИХ ПОДКЛЮЧЕНИЙ ППКОП "АККОРД" (ВАРИАНТ С РАСШИРЕНИЕМ)

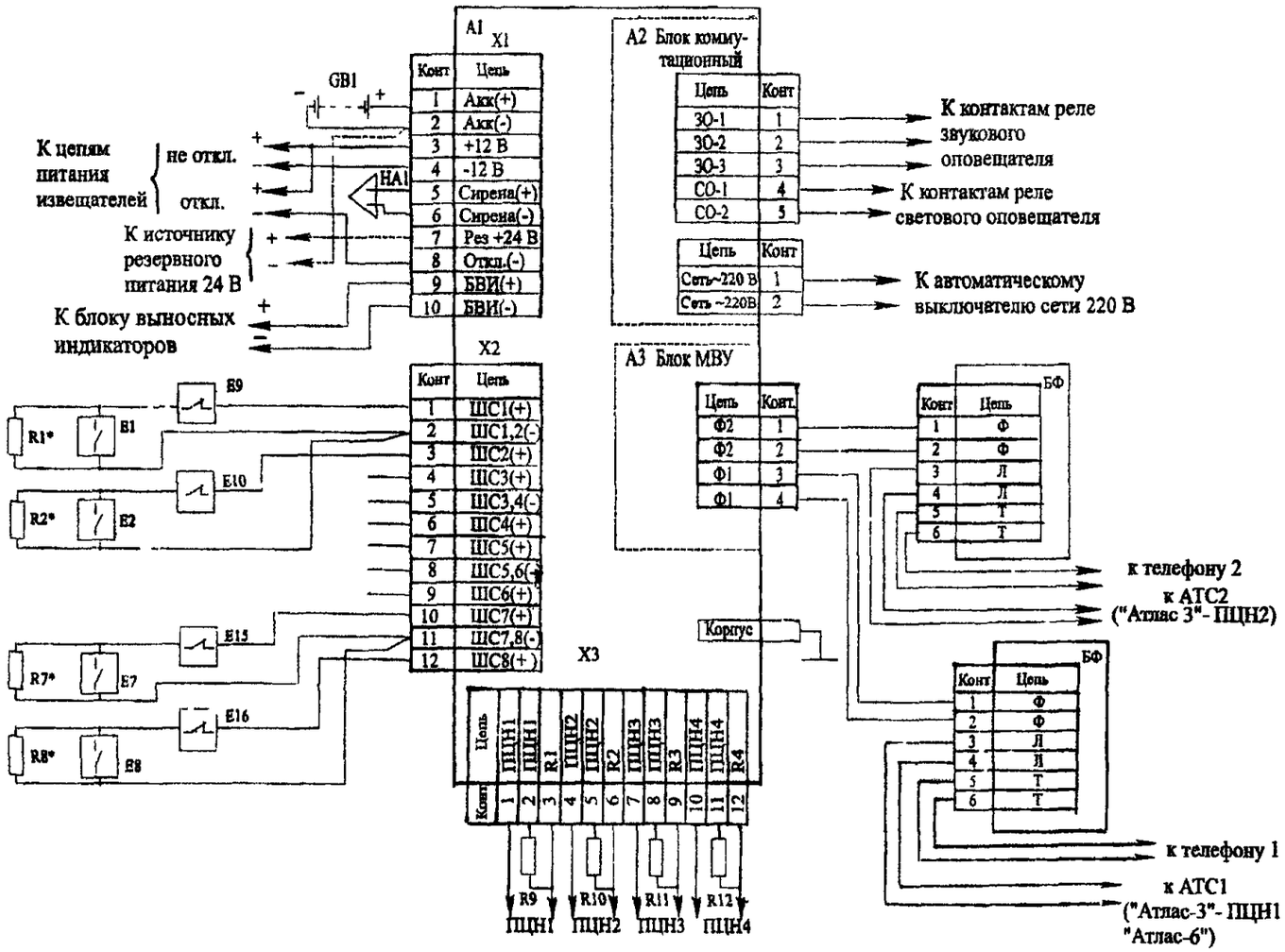

E1-E8 – извещатели охранные или пожарные с нормально разомкнутой входной цепью
HA1 – Сирена пьезоэлектрическая
E9-E16 – извещатели охранные или пожарные с нормально замкнутой входной цепью
R9- R12 - оконечный элемент ПЦН
GB1 – аккумуляторная батарея 12В-7 5 Ач

R1*- R8 -Резистор С2 – 33Н- 0,25- 5,6 кОм+5%
При применении энергопотребляющих извещателей E1-E8 номинал оконечных резисторов R1*-R8* в соответствующих шлейфах сигнализации должен быть увеличен так, чтобы суммарное сопротивление извещателей и оконечного резистора составило 5,6 кОм+ 10 %

В состоянии "Норма" контакты "ЗО-1" и "ЗО-2" разомкнуты а "ЗО-2" и "ЗО-3" замкнуты
В состоянии "Норма" контакты "СО-1" и "СО-2" разомкнуты
R9- R12 E1-E8 в комплект поставки не входят

ВКЛЮЧЕНИЕ В ШЛЕЙФ ПРИБОРА ПОЖАРНЫХ ИЗВЕЩАТЕЛЕЙ

В приборе реализовано разделение сигналов "Пожар" и "Неисправность" при включении в шлейф только активных или только пассивных пожарных извещателей

ВКЛЮЧЕНИЕ В ШЛЕЙФ АКТИВНЫХ ПОЖАРНЫХ ИЗВЕЩАТЕЛЕЙ

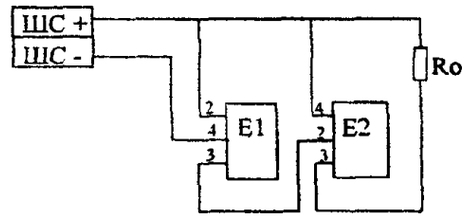

Ro – оконечный резистор (подбирается)
E1 – активный пожарный извещатель типа ИП212-5М или аналогичный
E2 – активный пожарный извещатель типа 2151Е или аналогичный

ВКЛЮЧЕНИЕ В ШЛЕЙФ ПАССИВНЫХ ПОЖАРНЫХ ИЗВЕЩАТЕЛЕЙ

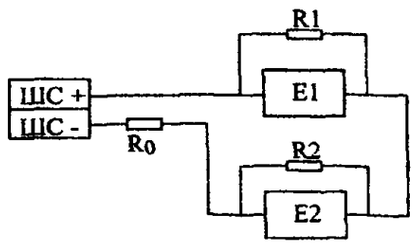

E1, E2 – пассивные пожарные извещатели типа ИП103, ИПР и т п

Ro – оконечный резистор С2-33Н-0,25-2,2КОм
R1, R2 – шунтирующие резисторы С2-33Н-0,25-2,2КОм

№ п/п	Наименование оборудования изделия	Тип, марка. Код ОКП	ГОСТ или ТУ	Завод-изготовитель	Технические характеристики	Масса, кг	Цена, руб. с НДС
21.	**Прибор приемно-контрольный охранно-пожарный**	**АККОРД-512** ППКОП 0104050639-512-1 43 7241	**ТУ 4372-020230725 22-00**	**ОА «Аргус-Спектр», г.Санкт-Петербург**	***Сертификат соответствия № РОСС.RU.ОС03.Н00018, пожарной безопасности № ССПБ.RU.ОП021.В00015.*** Предназначен для организации охраны объектов различной сложности со средней и большой информационной емкостью систем ОПС Прибор обеспечивает контроль от 8 до 512 шлейфов сигнализации (ШС) как в автономном режиме с подачей звукового и светового сигналов, так и с передачей тревожного извещения на ПЦН. Питание: - БЦ, БРОП и БРП от сети переменного тока с напряжением 220 В с резервированием от встроенных аккумуляторов; - БРОП-8/12 и БРПЦН от внешнего источника постоянного тока 12 В при максимальном токе потребления не более 100 и 60 мА соответственно; В БЦ и БОРП и БРП предусмотрены выходы с защитой от перегрузки для питания извещателей напряжением 12 В. Макс. количество контролируемых ШС 512 *Максимальное количество подключаемых расширителей ШС – 63* по 8 шлейфов каждый. Сопротивление проводов сигнальной линии (СЛ), Ом 150 Длина сигнальной линии, не более, м 1000 <u>Характеристики ШС БЦ и БОРП</u> Напряжение на ШС в номинальном режиме составляет от 20 В; - ток питания извещателей по ШС – до 3 мА; - формирование извещения «Неисправность»(для шлейфо пожарной сигнализации) при входном сопротивлении ШС 10 кОм и более или 200 Ом и менее; <u>Характеристики ШС БРП</u> - напряжением в ШС – знакопеременные импульсы напряжением 22 В с длительностью положительного импульса 800 мс и длительностью отрицательного импульса 50 мс; - питание активных извещателей по ШС током до 3 мА в режиме формирования извещения «Пожар» по срабатыванию двух и более извещателей и током до 8 мА в режиме формирования извещения «Пожар» при срабатывании одного и более извещателей. <u>Количество выходов</u> для передачи извещений на ПЦН – до 162 (в зависимости от конфигурации) <u>Количество выходов</u> силовых реле – до 160 (в зависимости от конфигурации) Коммутируемой напряжение сигнальных реле БРПЦН не должно превышать 72 В при токе до 30 мА; реле БРРВ не должно превышать 30 В при пост. токе до 3 А и 250 В при перем. токе до 3А.		

Состав:
Пульт управления центральный ПУЦ;
Блок центральный БЦ;
Блок-расширитель шлейфов охранно-пожарный БРОП и БРОП 8/12;
Блок-расширитель шлейфов охранно-пожарный БРОП-23 («Аккорд-20»);
Блок-расширитель шлейфов пожарный БРП;
Блок-расширитель выходов на ПЦН БРПЦН;
Блок-расширитель силовых релейных выходов БРРВ;
ПУЛ- пульт управления локальный;
БСПКА – блок с персональным компьютером;
ББИ-64 – блок выносных индикаторов.

Структурная схема прибора «АККОРД-512»

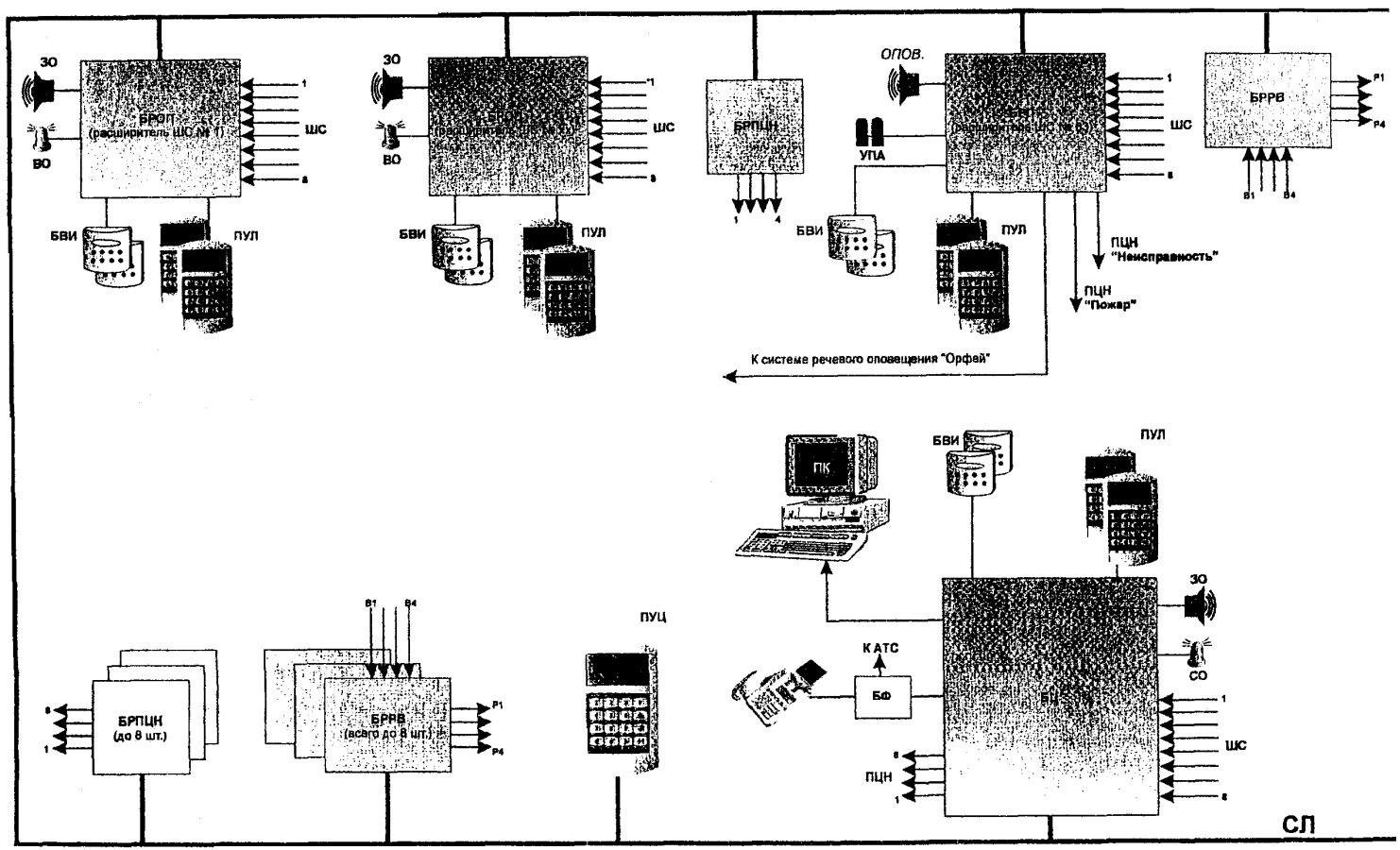

№ п/п	Наименование оборудования изделия	Тип, марка. Код ОКП	ГОСТ или ТУ	Завод-изготовитель	Технические характеристики	Цена, руб. с НДС
22.	**Прибор приемно-контрольный охранно-пожарный**	**СЕТЬ ППКОП 0104061-68-1** 43 7241	**СПНК.425 612.001 ТУ**	**ОА «Аргус-Спектр», г.Санкт-Петербург**	***Сертификат соответствия № РОСС.RU.ОС03.Н00236, пожарной безопасности № ССПБ.RU.ОП021.В00234.*** Предназначен для контроля до 68 шлейфов охранно-пожарной сигнализации квартир, офисов, гаражей, складских помещений, музеев как автономном режиме с включением устройств оповещения, так и с передачей тревожных извещений на ПЦН. **Состав прибора:** Прибор состоит из базового блока – устройства оконечного пультового (УОП) и устройств оконечных объектовых (УОО). Типы объектовых устройств: - устройство оконечное объектовое на два шлейфа сигнализации (ШС) – УОО; - устройство оконечное объектовое на два шлейфа сигнализации со встроенным источником резервного питания УОО-РП; - устройство оконечное объектовое, питающееся по выделенной линии напряжением от 10,2 до 27 В, на четыре шлейфа сигнализации – УОО-ВЛ. Нормальное функционирование прибора обеспечивается при затухании в линии связи до 54 дБ на частоте 33 кГц, при этом максимальная удаленность объектовых устройств от УОП составляет:	

Питание:
- сеть 220 В, 50 Гц. Потребляемая мощность УОП – не более 25 ВА, УОО и УОО-РП – не более 15 ВА;
- УОП и УОО-РП имеют встроенные аккумуляторы с автоматическим подзарядом и контролем разряда.

		Цена с НДС (1.11.2004г.), руб.
«Сеть» УОП – устройство пультовое	Аккум. 7 Ач	6 920,70
	Без аккум.	6 622,16
«Сеть» УОО – устройство оконечное объектовое		1 425,44
«Сеть» УОО-РП - устройство оконечное объектовое	Аккум. 7 Ач	2 102,76
	Без аккум.	1 858,50
«Сеть» УОО-ВЛ - устройство оконечное объектовое		501,50
«Сеть» МСФ – модуль соединителя фаз		542,80

в регулярных кабельных сетях электропередач, м	500
в воздушных линиях электропередач, м	1500
по выделенной линии, м	5000
Сопротивление шлейфов сигнализации в режиме «норма», кОм	от 4 до 7
Максимально допустимые токи и напряжения:	
реле ПНЦ	72В, 30 мА
реле «Оповещение» с переключающими контактами	30 В (пост.), 220 В (перем), 3 А
Реле «Выносная лампа» с нормально разомкнутыми контактами	30В (пост.), 220 В (перем), 1 А
Вход для питания извещателей:	
УОП	12 В, 320 мА
УОО	12 В, 30 мА
УОО-РП	12 в, 140 мА
Номинальное напряжение на шлейфе, В	16 – 24
Ном. ток шлейфа в «дежурном режиме», мА	3
Габаритные размеры УОП, мм	309x250x89
Диапазон рабочих температур, °С: УОП	+1 … +50
УОО	-30 … +50

СХЕМА ВНЕШНИХ ПОДКЛЮЧЕНИЙ УОО И УОО-РП

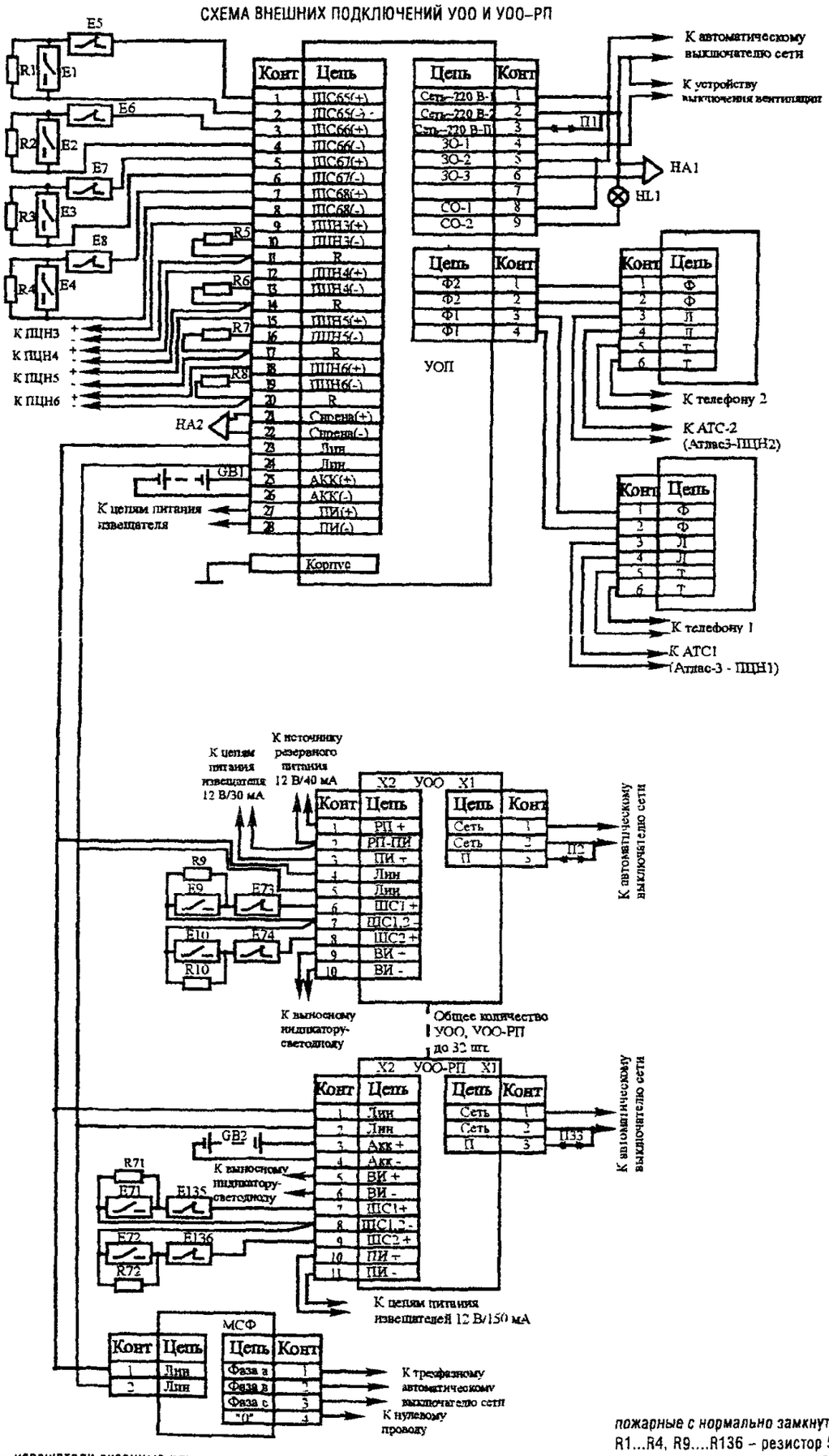

E1 .E4, E9. E72 – извещатели охранные или пожарные с нормально разомкнутой входной целью;
E5 ..E8, E73 .E136 – извещатели охранные или *пожарные с нормально замкнутой входной целью;*
R1...R4, R9....R136 – резистор 5,6 кОм,
R5.. R8 – оконечный элемент ПЦН;
HA1, HA2– сирена;
HL – лампа;
GB1, GB2 – аккумуляторная батарея.

СХЕМА ВНЕШНИХ ПОДКЛЮЧЕНИЙ УОО-ВЛ

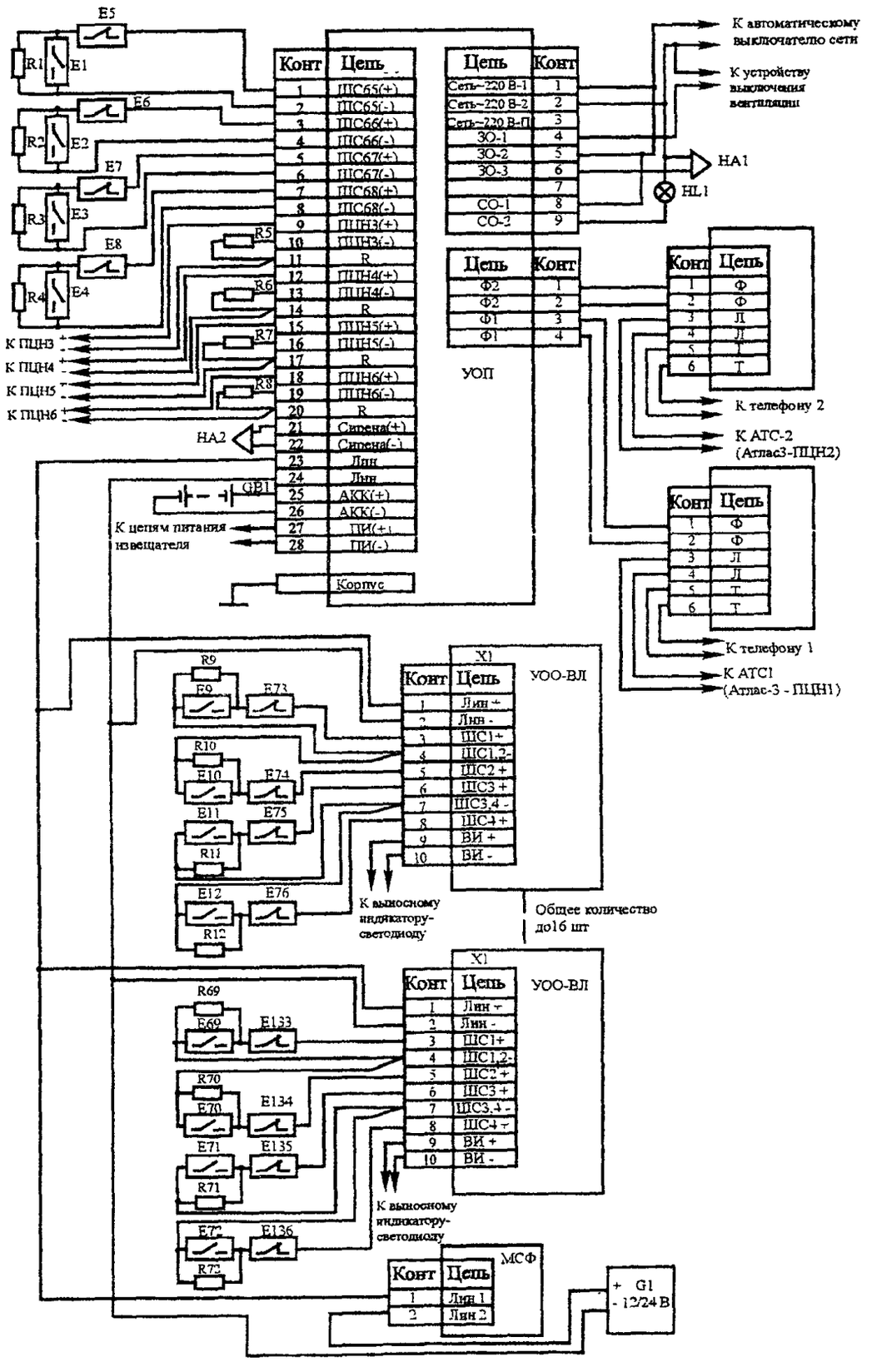

Прибор приемно-контрольный охранно-пожарный СЕТЬ ППКОП 0104061-68-1.

Лист 3
Листов 3

83

№ п/п	Наименование оборудования изделия	Тип, марка. Код ОКП	ГОСТ или ТУ	Завод-изготовитель	Технические характеристики	Цена, руб. с НДС
23.	**Прибор приемно-контрольный пожарный**	**ЛУЧ** ППКП 019-1-3 43 7131	**ТУ 4371-021-23072522-2000**	**ОА «Аргус-Спектр», г.Санкт-Петербург**	***Сертификат соответствия № РОСС.RU.ББ05.Н00626, пожарной безопасности № ССПБ.RU.ОП002.В.01252.*** Предназначен для приема сигналов по 1-му шлейфу сигнализации от автоматических и ручных пожарных извещателей с нормально-разомкнутыми и нормально-замкнутыми контактами, а также от активных пожарных извещателей с совмещенными сигнальными и питающими цепями, электрического питания активных пожарных извещателей, выдачи сигналов и команд на оповещатели, ПЦН и устройства пожарной автоматики (УПА).	

СХЕМА ВНЕШНИХ ПОДКЛЮЧЕНИЙ ПРИБОРА.

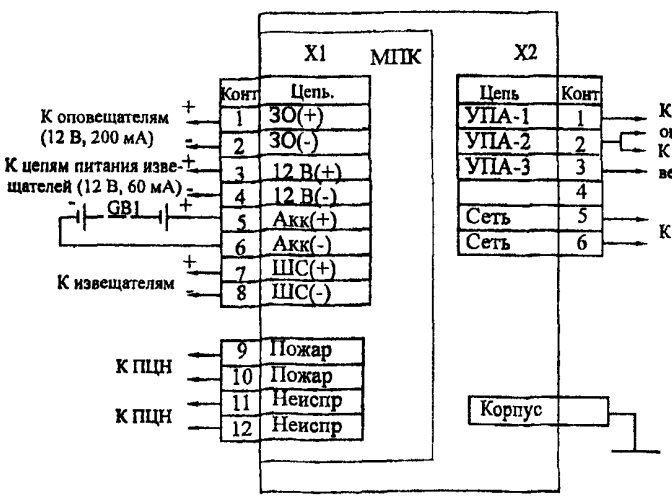

В состоянии "Норма" контакты "УПА-1" и "УПА-2" разомкнуты, а "УПА-2" и "УПА-3" замкнуты.

Питание:
- сеть 200 В, 50 Гц (потребляемая мощность не более 20 ВА);
- встроенный аккумулятор 2Ач с автоматическим подзарядом и контролем разряда (ток потребления при максимальной нагрузке по ШС – не более 150 мА).

Индикация.

В приборе предусмотрены следующие индикаторы: «Пожар», «Неисправность», «ОП» (основное питание), «РП» (резервное питание).

Выходы:
- релейный выход (72 В, 30 мА) на ПЦН «Пожар» (НР);
- релейный выход (72 В, 30 мА) на ПЦН «Неисправность» (НЗ);
- релейный выход управления оповещением и отключения вентиляции (переключающие контакт – 220 В, 5 А);
- выход для питания извещателей (12 В, 60 мА);
- выход на звуковые оповещатели («Открытый коллектор» 12 В, 200 мА).

Максимальный ток шлейфа в дежурном режиме:

в режиме формирования сигнала «Пожар» по одному извещателю, мА	8
в режиме формирования сигнала «Пожар» по двум и более извещателям, мА	3
Габаритные размеры, мм	190x190x60
Диапазон рабочих температур, °С	-30 … +55

Цена с НДС (1.11.2004г.), руб.

«Луч» вариант 1.00	Без аккум.	1 452,58
«Луч» вариант 1.01	Аккум. 2,2 Ач	

№ п/п	Наименование оборудования изделия	Тип, марка. Код ОКП	ГОСТ или ТУ	Завод-изготовитель	Технические характеристики	Цена, руб. с НДС
24.	**Прибор приемно-контрольный пожарный**	**РАДУГА** ППКП 019-5-1 43 7131	**СНПК.425 513.005 ТУ**	**ОА «Аргус-Спектр», г.Санкт-Петербург**	***Сертификат соответствия № РОСС.RU.ББ05.Н00564, пожарной безопасности № ССПБ.RU.ОП002.В.01137.*** Предназначен для приема сигналов по 5-ти шлейфам сигнализации от автоматических и ручных пожарных извещателей с нормально-разомкнутыми и нормально-замкнутыми контактами, а также от активных пожарных извещателей с совмещенными сигнальными и питающими цепями, электрического питания активных пожарных извещателей, выдачи сигналов и команд на оповещатели, ПЦН и устройства пожарной автоматики (УПА). В шлейф сигнализации прибора включаются до 40 извещателей типа ИП 212-5М и аналогичных в режиме формирования сигнала «Пожар» по срабатыванию одного извещателя в ШС (при токе в шлейфе 8 мА), или до15 извещателей в режиме формирования сигнала «Пожар» по срабатыванию двух извещателей в ШС (при токе в шлейфе 3 мА). Питание: - сеть 200 В, 50 Гц (потребляемая мощность не более 35 ВА) и/или источник постоянного тока напряжением 24+4 В (потребляемый ток не более 0,35 А); - встроенный аккумулятор 7 Ач с автоматическим подзарядом и контролем разряда. Время работы в дежурном режиме – 24 В, в режиме «Пожар» – 3 часа. Сопротивление проводов шлейфа, Ом: 220 Максимально допустимые коммутируемые токи и напряжения: реле ПЦН: 72 В, 30 мА реле «Оповещение», реле «УПА»: 220 В, 3 А сигнал на выходе «Сирена»: 12 В, 150 мА выход для питания извещателей: 12 В, 60 мА Амплитуда импульсов напряжения, В: 18 … 26 Максимальный ток шлейфа для питания активных пожарных извещателей в дежурном режиме: в режиме формирования сигнала «Пожар» по одному извещателю, мА: 8 в режиме формирования сигнала «Пожар» по двум и более извещателям, мА: 3 Габаритные размеры, мм: 340x225x85 Диапазон рабочих температур, °С: -30 … +55 Индикация: Прибор формирует следующие извещения: «Норма», «Внимание», «Пожар», «Включение оповещения», «Пуск УПА», «Неисправность ШС», «Неисправность УПА», «Отключение ШС», «Питание от резервного источника», «Неисправность резервного питания». Каждый ШС может быть запрограммирован на любые выходы ПЦН «Пожар», оповещение и/или УПА. *** Приведена цена прибора с аккумулятором 7 Ач и без аккумулятора соответственно.**	4 002,56* / 3698.12

СХЕМА ПОДКЛЮЧЕНИЙ ПРИБОРА

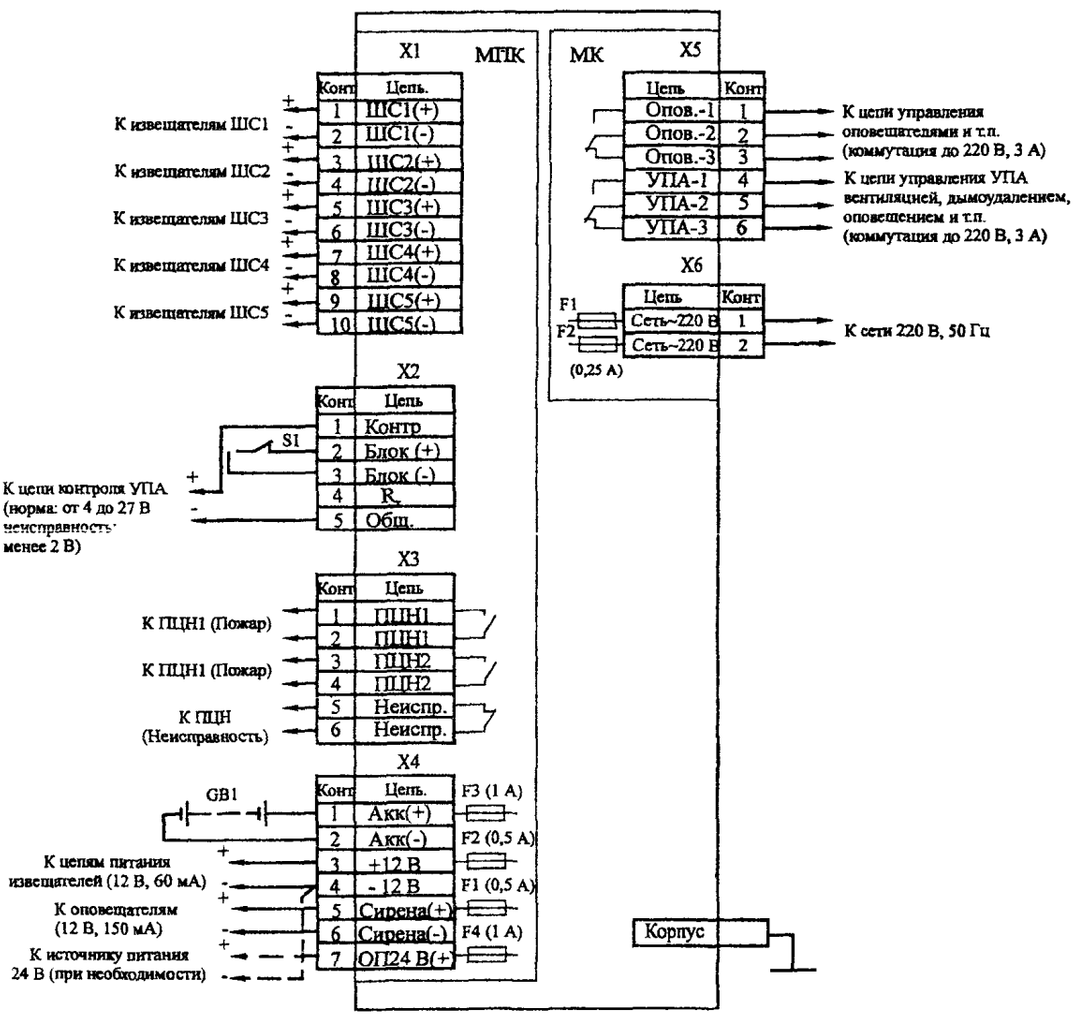

GB1 – аккумуляторная батарея, 12 В, 7 Ач
S1 – контакт блокировки пуска УПА (СМК-1 или аналогичный)

Примечания:

1. Аккумуляторная батарея GB1 входит в комплект прибора
2. Если вход контроля УПА не используется, необходимо соединить клеммы "Контр." и "Блок(+)".
3. Если вход блокировки пуска УПА не используется, необходимо соединить клеммы "Блок(-)" и "Блок(+).
4. В состоянии "Норма" контакты сигнальных реле выходов на ПЦН "ПЦН1", а также "ПЦН2", разомкнуты, а "Неиспр." замкнуты.
5. В состоянии "Норма" релейные выходы "Опов.-1" и "Опов.-2", а также "УПА-1" и "УПА-2" разомкнуты, а "Опов.-2"и "Опов.-3", а также "УПА-2" и "УПА-3" замкнуты.
6. Состояние контактов всех реле указаны в режиме "Норма"

№ п/п	Наименование оборудования изделия	Тип, марка. Код ОКП	ГОСТ или ТУ	Завод-изготовитель	Технические характеристики
25.	**Прибор приемно-контрольный адресно-аналоговый-пожарный**	**РАДУГА-3 ППКП 019-192-1** 43 7131	**ТУ 4371-016-23072522-2000**	**ОА «Аргус-Спектр», г.Санкт-Петербург**	***Сертификат соответствия № РОСС.RU.ББ05.Н00594, пожарной безопасности № ССПБ.RU.ОП002.В01185.*** Предназначен для приема адресно-аналоговой информации от пожарных извещателей и моделей серии ЕС02000 производства System Sensor и формирования команд на адресные устройства оповещения, сигналов на ПЦН и устройства пожарной автоматики (УПА). Прибор обслуживает до 192 адресных устройств, включенных в две кольцевые сигнальные линии (СЛ). В каждую СЛ включают до 64 адресных извещателей и модулей, а также до 32 адресных оповещателей.

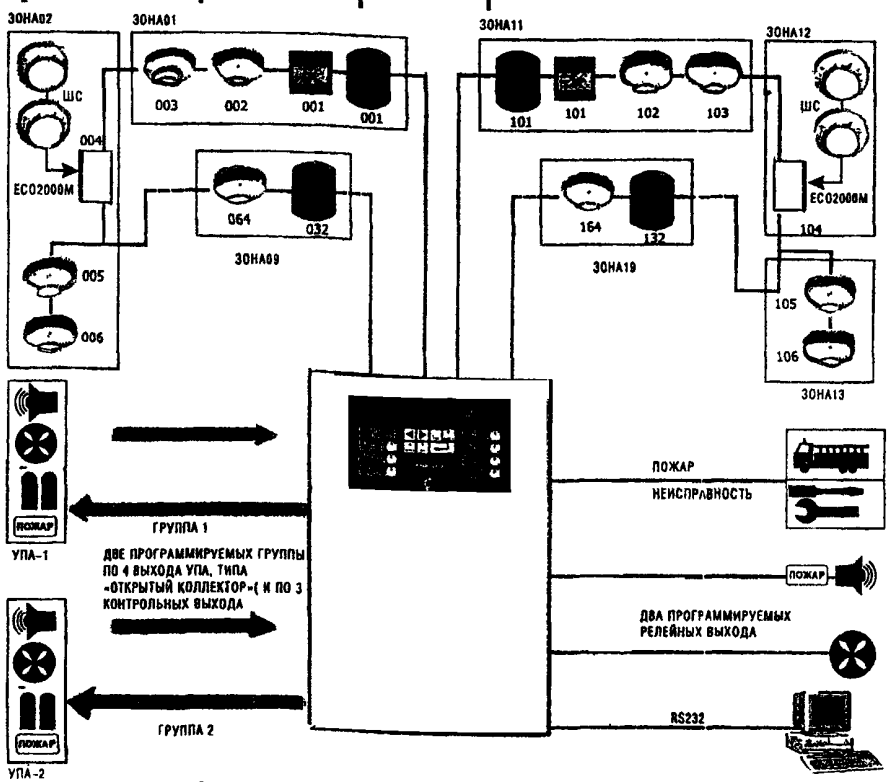

Состав: Прибор работает с адресно-аналоговыми сигнальными устройствами (АСУ) производства System Sensor сери ECO2000:

- дымовые извещатели типа ECO2003;
- тепловые извещатели ECO2005;
- ручные извещатели ECO2001;
- входные модули типа ECO2000M (для подключения шлейфа сигнализации с активными извещателями типа 6424, а также 2151 и 5451 с базами B412, B424).

Каждое АСУ имеет встроенные изоляторы коротких замыканий СЛ.

Питание:

- сеть 200 В, 50 Гц. Потребляемая мощность в дежурном режиме – не более 80 ВА, в режиме «Пожар» – 90 ВА.
- встроенный батарея аккумуляторов(24 В) с автоматическим подзарядом и контролем разряда. Время работы в дежурном режиме – 24 В, в режиме «Пожар» – 3 часа.

Максимальное количество адресных сигнальных устройств	128
Максимальное количество адресных оповещателей	64
Максимальное количество зон	18
Сопротивление проводов СЛ, Ом	30
Макс. допустимые токи и напряжения.	
по выходам ПЦН «Пожар» и «Неисправность»	72 В, 30 мА
по обоим выходам силовых реле (с переключающими контактами)	30 В (пост.), 220 В (перем.), 3 А
Выходы – 8 шт. (открытый коллектор»	10 ... 27 В (пост.), до 0,3/1 А.
Габаритные размеры, мм	455x305x120
Диапазон рабочих температур, °С	-10 ... +55
Цена с НДС (1.11.2004г.), руб.:	
Аккум. 7 Ач – 2 шт.	15 198,40
без аккумулятора	14 858,56

НАЗНАЧЕНИЕ: Предназначен для обнаружения очагов возгорания в зданиях и сооружениях, оповещения, в т.ч. речевого, людей о пожаре, управления технологическим оборудованием, пожарной автоматикой и установками автоматического пожаротушения.

В состав комплекса входят:

- приборы приемно-контрольные пожарные «Радуга-2А» и «Радуга-4А»;
- система речевого оповещения «Орфей»;
- прибор управления пожарный «Старт»;
- прибор приемно-контрольный и управления пожарный «Старт-4А»;
- программное обеспечение для персонального компьютера.

По принципу обмена данными комплекс относится к адресуемым системам, что позволяет включить в одну адресную зону контроля сразу несколько как сигнальных, так и исполнительных адресуемых устройств.

Основным звеном комплекса является ППКП «Радуга-2А» или «Радуга-4А». Для подключения сигнальных и исполнительных устройств в приборе «Радуга-2А» используется две радиальные двухпроводные сигнальные линии (СЛ), которые могут быть объединены в одну кольцевую. В приборе «Радуга-4А» используется только одна кольцевая линия. Каждая СЛ может иметь до 8 ответвлений. На любой СЛ, в том числе кольцевой, может быть сформировано до 64 адресуемых зон контроля.

Общее количество пожарных извещателей ограничено максимальным током – 70 мА в каждой радиальной СЛ или 140 мА – в кольцевой для ППКП «Радуга-2А» и 70 мА в кольцевой СЛ для ППКП «Радуга-4А».

В качестве сигнальных устройств в комплексе могут использоваться:

- адресуемые дымовые оптико-электронные пожарные извещатели (ПИ) ИП212-45А;
- адресуемые сигнальные модули (АСМ), встраиваемые в розетки дымовых оптико-электронных извещетелей типа ИП212-3С, 2151 и им подобных;
- адресуемые сигнальные блоки (АСБ), с подключенными к ним ПИ типа ИП 212-2С, ИП-105, ИПР и им аналогичным с суммарным током потребления до 3 мА;
- ППКУП «Старт-4А» со своим пожарным шлейфом.

Управление УПА и оповещением в ППКП «Радуга-2А» и «Радуга-4А» осуществляется через адресуемые исполнительные блоки АИБ – для устройств пожарной автоматики и АИБ-0 – для систем речевого оповещения «Орфей». В одной адресуемой зоне контроля допускается использование одного АИБ или АИБ-0 в режиме квитирования и нескольких АИБ или АИБ-0 с выключенным режимом квитирования, что позволяет управлять по этому адресу сразу несколькими исполнительными устройствами. Также возможно управление устройствами пожарной автоматики и оповещением непосредственно с релейных выходов самого прибора

К слаботочным выходам АИБ соответствующих адресуемых зон контроля системы могут быть подключены приборы управления (ПУ) пожарные «Старт». Это позволяет формировать локальные зоны управления автоматическим пожаротушением или пожарной автоматики.

Прибор «Старт» предназначен для управления автоматическими установками газового, порошкового и аэрозольного пожаротушения, а также установками дымоудаления и другим технологическим оборудованием.

В составе комплекса в качестве адресуемого устройства ППКП «Радуга-2А» или «Радуга-4А» (с 1 по 32 адрес) может также использоваться прибор приемно-контрольный и управления пожарный ППКПУП «Старт-4А». Осуществляя передачу сообщений и прием команд от ППКП «Радуга-2А» или «Радуга-4А» по СЛ, он позволяет контролировать состояние одного шлейфа пожарной сигнализации, шлейфов датчиков дверей, наличия и достаточности огнетушащих веществ (ОТВ), подачи ОТВ и шлейфов дистанционного пуска, а также шлейфов целостности цепей пуска. Прибор может осуществлять управление технологическим оборудование и пуском УАПТ в автоматическом и ручном режимах как с собственной панели управления, так и с панелей управления ППКП «Радуга-2А» или «Радуга-4А», или с пультов дистанционного пуска, а также передачу извещений на пульт централизованного наблюдения. «Старт-4А» может работать с установками газового, порошкового и аэрозольного пожаротушения.

В данном комплексе реализована единая для всех его составляющих, в него входящих, система контроля за работоспособностью как самих устройств, так и за целостностью всех соединительных линий между ними.

Все приборы комплекса могут также работать и вне состава комплекса с другими приборами пожарной сигнализации и автоматики.

Программное обеспечение позволяет с персонального компьютера осуществлять контроль за работой комплекса в целом.

ЗАВОД-ИЗГОТОВИТЕЛЬ – ОА «Аргус-Спектр»,
г.Санкт-Петербург

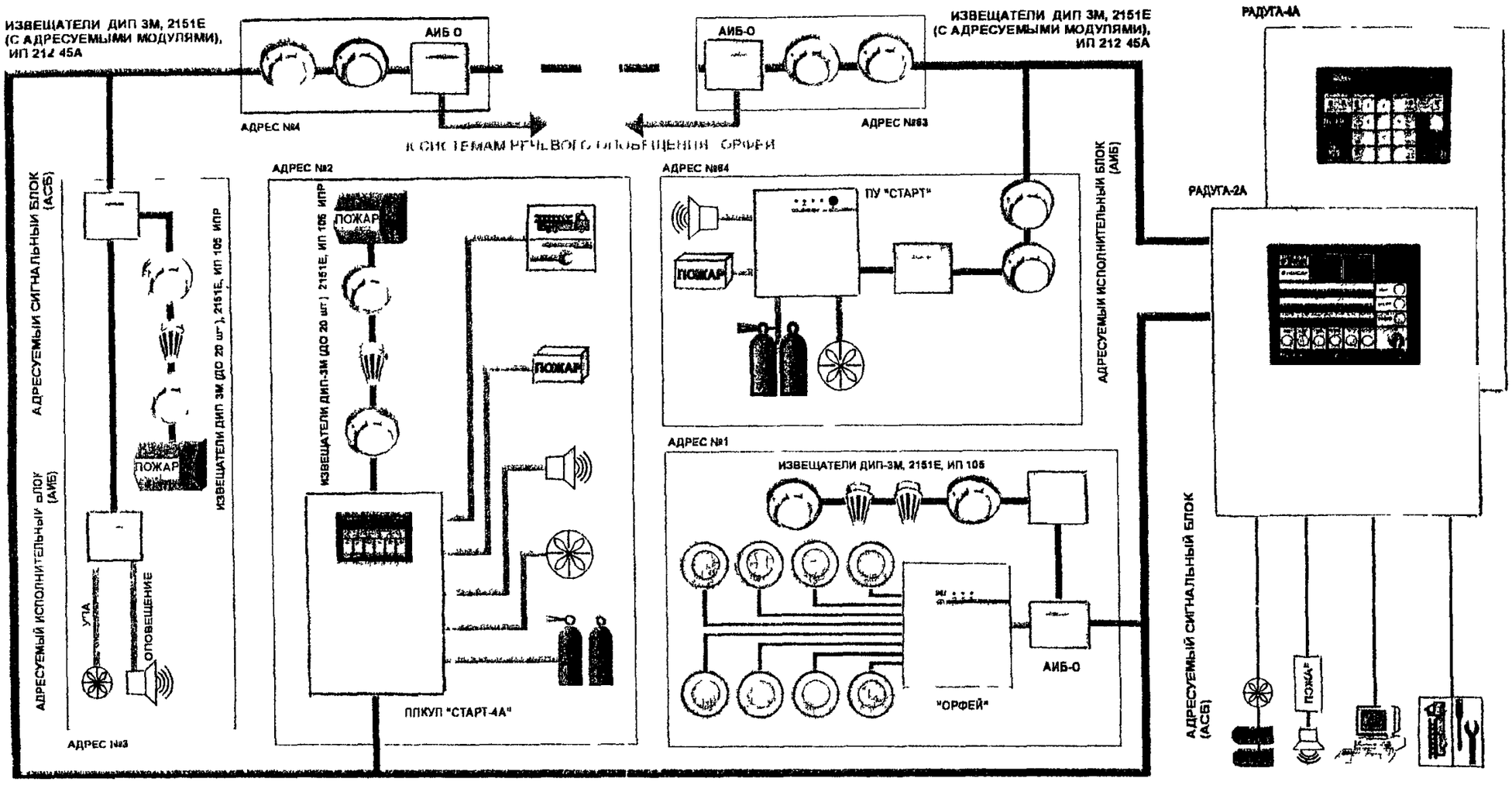
ИЗВЕЩАТЕЛИ ДИП 3М, 2151Е (С АДРЕСУЕМЫМИ МОДУЛЯМИ), ИП 212 45А
АИБ О
АИБ-О
АДРЕС №4
АДРЕС №63
ИЗВЕЩАТЕЛИ ДИП 3М, 2151Е (С АДРЕСУЕМЫМИ МОДУЛЯМИ), ИП 212 45А
РАДУГА-4А
К СИСТЕМАМ РЕЧЕВОГО ОПОВЕЩЕНИЯ "ОРФЕЙ"
АДРЕСУЕМЫЙ СИГНАЛЬНЫЙ БЛОК (АСБ)
АДРЕС №2
АДРЕС №64
ПУ "СТАРТ"
ПОЖАР
РАДУГА-2А
АДРЕСУЕМЫЙ ИСПОЛНИТЕЛЬНЫЙ БЛОК (АИБ)
ИЗВЕЩАТЕЛИ ДИП 3М (ДО 20 шт.), 2151Е, ИП 105 ИПР
ИЗВЕЩАТЕЛИ ДИП-3М (ДО 20 шт.) 2151Е, ИП 105 ИПР
АДРЕСУЕМЫЙ ИСПОЛНИТЕЛЬНЫЙ БЛОК (АИБ)
УПА
ОПОВЕЩЕНИЕ
ППКУП "СТАРТ-4А"
АДРЕС №1
ИЗВЕЩАТЕЛИ ДИП-3М, 2151Е, ИП 105
АИБ-О
"ОРФЕЙ"
АДРЕС №3
АДРЕСУЕМЫЙ СИГНАЛЬНЫЙ БЛОК (АСБ)

№ п/п	Наименование оборудования изделия	Тип, марка. Код ОКП	ГОСТ или ТУ	Завод-изготовитель	Технические характеристики	Примечание
27.	**Прибор приемно-контрольный пожарный**	**РАДУГА-2А** ППКП 019-128-1; **РАДУГА-4А** ППКП 019-128-1 43 7131	**СПНК.425 513.006 ТУ**	**ОА «Аргус-Спектр», г.Санкт-Петербург**	***Сертификат соответствия № РОСС.RU.ББ05.Н00427, пожарной безопасности № ССПБ.RU.ОП002.В00859.*** Предназначены для приема извещений от адресуемых извещателей ИП212-45А, а также от автоматических и ручных пожарных извещателей (с нормально замкнутыми и нормально разомкнутыми контактами), подключаемых к адресуемым сигнальным устройствам. Максимальное количество активных извещателей, подключаемых к прибору, зависит от их энергопотребления и может составлять от 500 до 1500 шт. («Радуга-2А») и от 250 до 750 шт. («Радуга-4А»). Прибор формирует команды на адресуемые исполнительные устройства. Приборы имеют встроенный источник питания. Особенности: Контроль по 2 радиальным двухпроводным сигнальным линиям (СЛ) до 128 адресуемых зон или по одной кольцевой до 64 адресуемых зон, каждая из которых может представлять обычный шлейф сигнализации. Питание: - сеть 200 В, 50 Гц. Потребляемая мощность в дежурном режиме – не более 30 ВА, в режиме «Пожар» – 60 ВА - встроенный аккумулятор с автоматическим подзарядом и контролем разряда. - Внешний источник резервного питания с напряжением 24 В.	

Состав прибора:
Прибор работает со следующими сигнальными устройствами:
- адресуемый дымовой извещатель ИП212-45А;
- адресуемый сигнальный модуль (АСМ), встраиваемый в базы активных извещателей типа ДИП-3М и аналогичных;
- адресуемый сигнальный блок (АСБ), к которому подключается шлейф пожарной сигнализации с неадресуемыми пожарными извещателями (ДИП-3М, ИПР, ИП-105, ИДПЛ и т.п.);

В своем составе прибор имеет следующие исполнительные устройства:
- адресуемые исполнительные блоки (АИБ), предназначенные для формирования сигналов на устройства пожарной автоматики (УПА);
- адресуемые исполнительные блоки (АИБ-0), предназначенные для работы с системой речевого оповещения «Орфей»;

Вместо адресуемых сигнальных и исполнительных устройств с 1 по 32 адрес могут использоваться ППКУП «Старт-4А» со своим пожарным шлейфов и устройствами управления УПА и оповещением.

Сопротивление проводов, Ом, не более		100
Максимально допустимые токи и напряжения:		
реле ПЦН «Пожар» и «Неисправность»		72 В, 20 мА
реле «Оповещение» с переключающим контактом «Радуга-2А»; два реле «Оповещение» с переключающим контактом «Радуга-4А»		30 В (пост) или 220 В, 3А
реле «Оповещение» с нормально разомкнутыми контактами «Радуга-2А»		30 В (пост.) или 220 В, 1 А
выходные цепи «УПА» и «Оповещение» АИБ		72 В(пост.) 1,5 А
выход для питания внешних исполнительных устройств		12 В, 60 мА
Максимальный ток шлейфа АСБ в дежурном режиме, мА		3
Габаритные размеры пульта, мм		340х225х85
Диапазон рабочих температур, °С; пульт		+5 ... +40
АСМ, АСБ, АИБ		-30 .. +50
Цена с НДС (1.11.2004г.), руб.:	«Радуга-2А» БПК	«Радуга-4А» БПК
аккумулятор 7 Ач	6 072,28	5 659,28
без аккумулятора	5 767,84	3 353,66

СХЕМА ВНЕШНИХ ПОДКЛЮЧЕНИЙ БПК

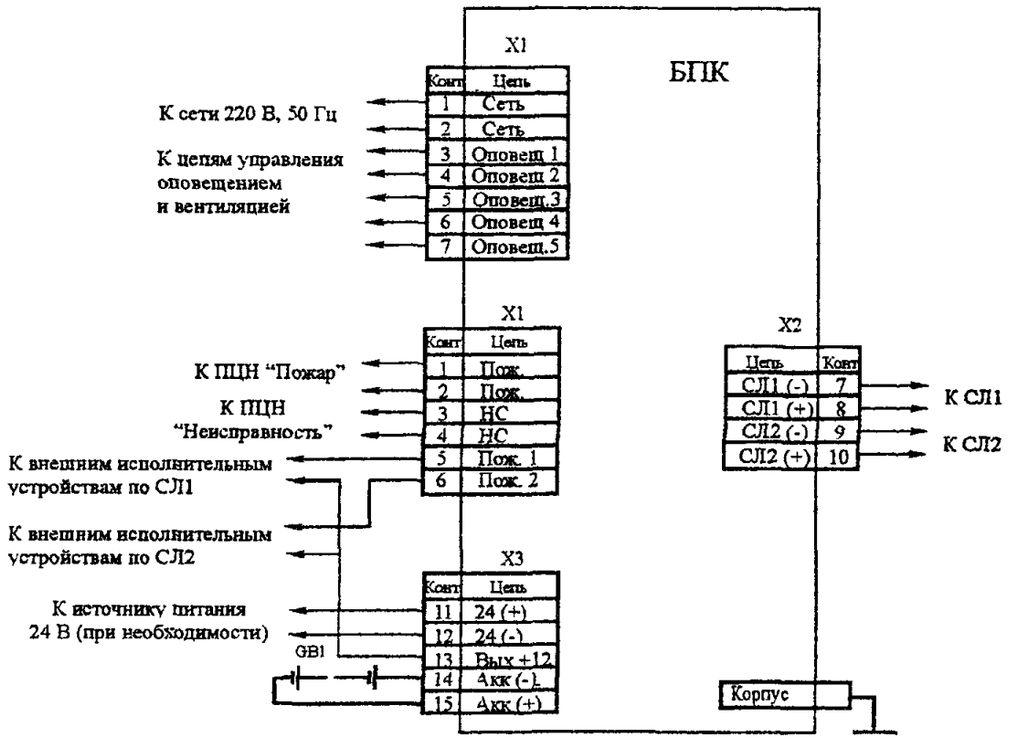

СХЕМА ВНЕШНИХ ПОДКЛЮЧЕНИЙ АИБ



СХЕМА ВНЕШНИХ ПОДКЛЮЧЕНИЙ АСМ-1

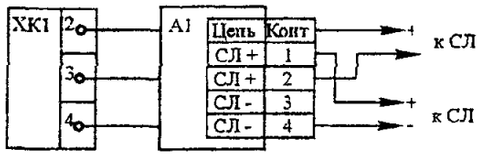

A1 – АСМ-1
XK1 – розетка для подключения активных пожарных извещателей типа ИП212-3С, ИП212-5М и аналогичных

СХЕМА ВНЕШНИХ ПОДКЛЮЧЕНИЙ АСБ

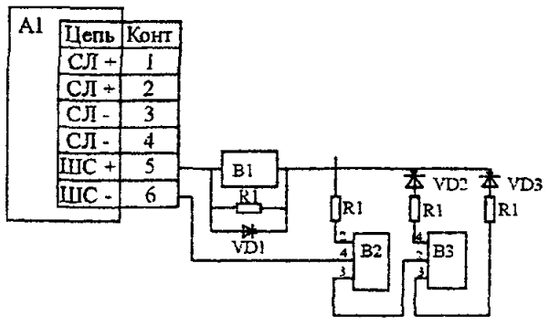

B1 – пожарный извещатель с нормально замкнутыми контактами типа ИП105 или аналогичный,
B2 – активный пожарный извещатель типа ИП212-5М, ИП212-3С или аналогичный,
B3 – активный пожарный извещатель типа 2151Е, 5451Е или аналогичный,
R1 R4 – резистор 2,4 Ком
(номиналы R2 R3 подбираются при необходимости)
При включении в ШС ручного пожарного извещателя типа ИПР сопротивление шунтирующего резистора должно быть 5,1 Ком
VD1 VD3 – диод КД522Б

28. Прибор приемно-контрольный и управления пожарный «СТАРТ-4А» ППКУП 019-1-4.

НАЗНАЧЕНИЕ: Прибор предназначен для:
- контроля состояния одного шлейфа сигнализации;
- контроля состояния четырех шлейфов датчиков состояния;
- управления установками пожаротушения АУП, дымоудаления и другими технологическим оборудованием;
- передачи извещений на ПЦН;
- контроля исправности шлейфов, цепей управления и пуска.

Прибор может работать как самостоятельно, так и совместно с ППКП «Радуга-2А» или «Радуга-4А» в качестве адресуемого устройства.

ТЕХНИЧЕСКИЕ УСЛОВИЯ: ТУ 4371-0,27-23072522-2001.

Сертификат соответствия №РОСС.RU.ББ05.00400, пожарной безопасности № ССПБ.RU.ОП002.В.0807

ТЕХНИЧЕСКИЕ ХАРАКЕТРИСТИКИ:

Питание осуществляется: от сети 220 В, 50 Гц, от внешнего источника постоянного тока с напряжением 24 В (ток нагрузки не менее 0,6 А).
Резервное питание осуществляется от встроенного аккумулятора 7Ач с автоматическим подзарядом и контролем разряда (потребляемый ток в дежурном режиме не более 0,2 А).

Максимальный ток по выходам на световые оповещатели, А	0,5
Максимальный ток по выходам на звуковые оповещатели, А	0,3
Максимальное коммутируемое напряжение и ток по выходам АУП	24 В, 3А
Максимальное коммутируемое напряжение и ток управления технологическим оборудованием	30 В (пост)/220 В (перем.), 3А
Диапазон рабочих температур, °С	-30 … +55
Габаритные размеры, мм	340 х 225 х 85
Цена с НДС (1.11.2004г.), руб.:	
аккумулятор 7 Ач	4 966,62
без аккумулятора	4 668,08

ЗАВОД-ИЗГОТОВИТЕЛЬ –
ОАО «Аргус-Спектр», г.Санкт-Петербург

СХЕМА ВНЕШНИХ ПОДКЛЮЧЕНИЙ

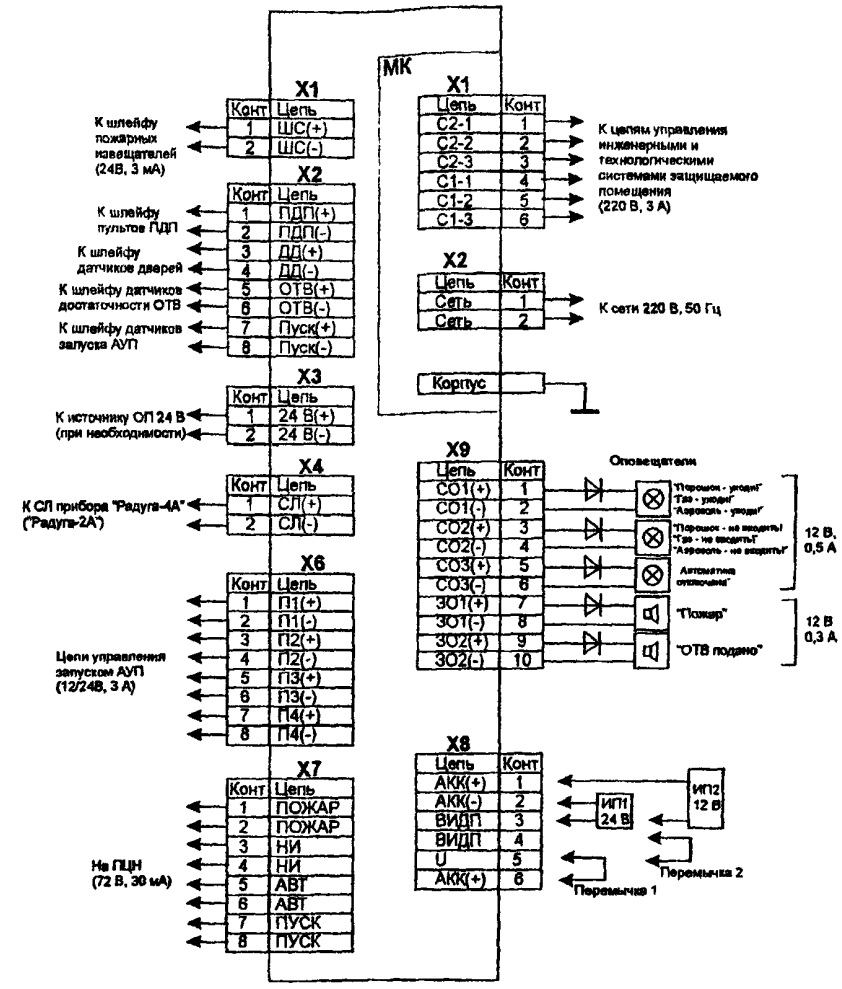

Перемычка 1 устанавливается в случае использования внутреннего аккумулятора для формирования импульсов запуска АУП
Перемычка 2 устанавливается в случае использования внешнего источника дополнительного питания (ИП1, ИП2) для формирования импульсов запуска АУП

№ п/п	Наименование оборудования изделия	Тип, марка. Код ОКП	ГОСТ или ТУ	Завод-изготовитель	Технические характеристики	Цена, руб. с НДС
29.	**Прибор приемно-контрольный охранный**	**ПРИМА** У00 0159-1-4		**ОА «Аргус-Спектр», г.Санкт-Петербург**	***Сертификат соответствия № РОСС.RU.ОС03.В00970.*** *Предназначен для контроля одного шлейфа охранной сигнализации, с передачей тревожного извещения по коммутируемой абонентской линии городской телефонной сети на пульт централизованного наблюдения (ПЦН) «Нева 10М», «Фобос» и аналогичные.*	577,02

Особенности:

- в шлейф сигнализации могут включаться электроконтактные и магнитоконтактные извещатели, извещатели с релейным выходом и извещатели с питанием по шлейфу.
- Питание прибора осуществляется от ретранслятора ПЦН.

Сопротивление шлейфа сигнализации в режиме «Норма», кОм	5,5 – 12
Номинальное напряжение в шлейфе, В	14 +4
Номинально сопротивление выносного резистора, кОм	9,1
Ток шлейфа в дежурном режиме, мА	1,5
Время реакции на нарушение шлейфа, не менее, мс	500
Напряжение питания от абонентской телефонной или ПЦН, В	32 – 72
Габаритные размеры, мм	95x110x60
Диапазон рабочих температур, °С	-30 … +50

СХЕМА ВНЕШНИХ ПОДКЛЮЧЕНИЙ

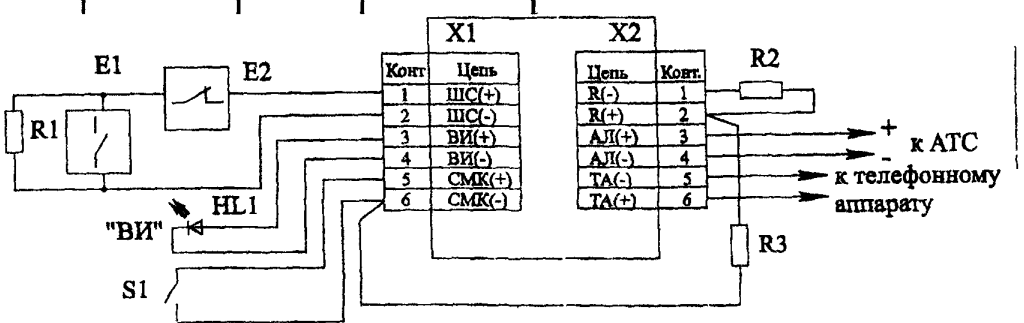

E1 – извещатели с нормально-разомкнутой выходной цепью
E2 – извещатели с нормально-замкнутой выходной цепью
HL1 – выносной индикатор (светодиод)
S1 – скрытый переключатель (СМК и т.п.) – обеспечивает включение и выключение выносного индикатора
Величина R2 определяется типом ПЦН (режим "Норма")
Резистор R3 устанавливается только для ПЦН "Фобос" ДЛЯ формирования режима "Тревога"

№ п/п	Наименование оборудования изделия	Тип, марка. Код ОКП	ГОСТ или ТУ	Завод-изготовитель	Технические характеристики	Цена, руб. с НДС
30.	**Приборы приемно-контрольные охранные**	ППКО 0104059-3-1(исп.1); ППКО 0104050639-3-1(исп.2)	ТУ 4372-024-23072522-01	ОА «Аргус-Спектр», г.Санкт-Петербург	***Сертификат соответствия № РОСС.RU.ОС03.В00826.*** Предназначены для контроля трех шлейфов охранной сигнализации, как в автономном режиме с включением устройств оповещения, так и с передачей тревожного извещения на пульт централизованного наблюдения (ПЦН). Особенности: - Алгоритм работы приборов программируется пользователем с помощью клавиатуры. - в шлейф сигнализации могут включаться электроконтактные и магнитоконизвещатели с релейным выходом; - передача тревожных извещений на ПЦН путем размыкания контактов реле (исп.1), либо методом высокочастотного уплотнения (исп.2) по занятым телефонным линиям в системах «Атлас-3» (по одному ключу), «Атлас-6» и «Фобос-ТР» (по двум ключам). Питание - от внешнего источника постоянного тока напряжением от 10 до 15 В. Потребляемый ток не более 50 мА.	1 092,68 (исп.1); 1 322,78 (исп.2)

Сопротивление шлейфа сигнализации в режиме «Норма», кОм	4 – 7
Сигнал на выходе «сирена»	12 В, 1 А
Номинальное напряжение на шлейфе, В	7 ... 10
Номинальный ток шлейфа в дежурном режиме, мА	1,5
Габаритные размеры, мм	180 x 100 x 40
Диапазон рабочих температур, °С	-30 ... +50

Колодка X2 для варианта исполнения 2

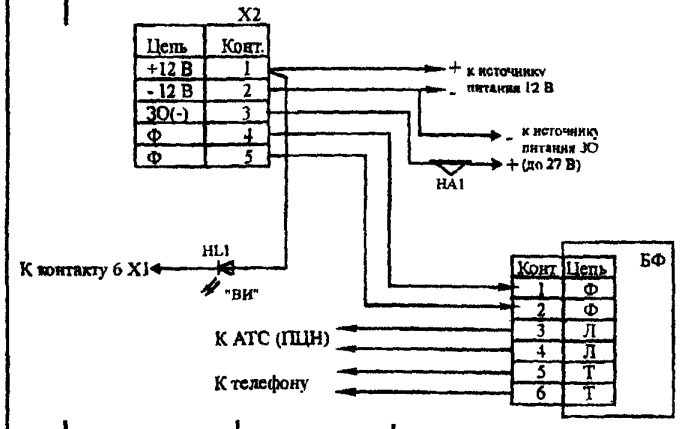

СХЕМА ВНЕШНИХ ПОДКЛЮЧЕНИЙ

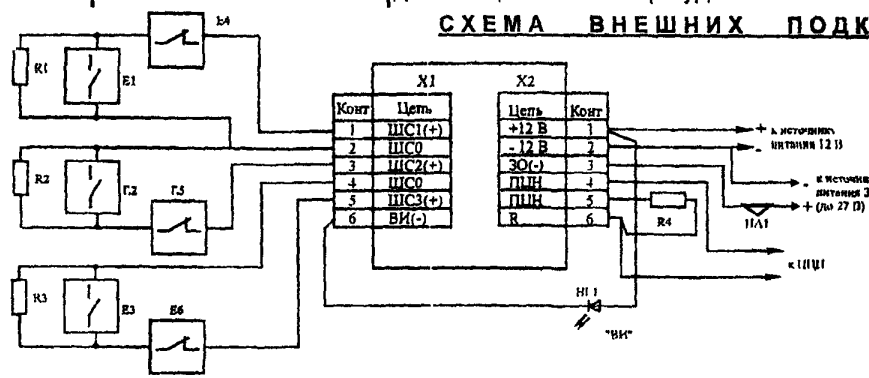

E1 – E3 – извещатели с нормально-разомкнутой выходной цепью.
E4 – E6 – извещатели с нормально-замкнутой выходной цепью.
R1 – R3 – резистор 5,6 кОм
HL1 – выносной индикатор (светодиод АЛ307К)
HA1 – оповещатель с током потребления до 1 А

№ п/п	Наименование оборудования изделия	Тип, марка. Код ОКП	ГОСТ или ТУ	Завод-изготовитель	Технические характеристики	Масса, кг
31.	**Прибор приемно-контрольный охранно-пожарный**	**«Сигнал-20»** ***серия 02*** ППКОП 0104065-20-1 43 7241	АЦДР 425 513.005 ТУ	**ОАО «РАДИЙ», г.Касли**	***Сертификат соответствия № РОСС RU.ОС03.Н00379, пожарной безопасности № ССПБ.RU.ОП021.В00379.*** Предназначен для контроля состояния двадцати шлейфов сигнализации с включенными в них охранными, пожарными или охранно-пожарными извещателями и выдачи тревожных извещений о нарушении ШСМ по трем выходам на пульт централизованного наблюдения (ПЦН) и по интерфейсу RS-485 на пульт контроля и управления (ПКУ), а также управления на объекте внешними и внутренними звуковыми и световыми оповещателями, сигнализаторами и индикаторами.	1

Схема электрического подключения прибора

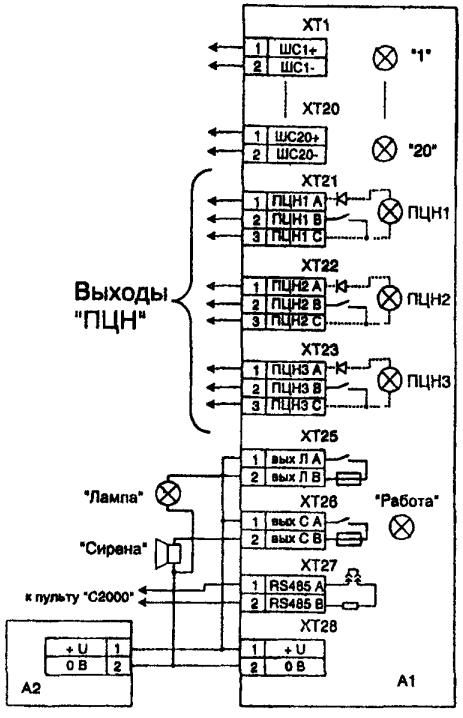

A1 – прибор "Сигнал-20" серия 02;
A2 – резервированный источник питания 12 (24) В.

Особенности:
Контроль изменения сопротивления каждого охранно-пожарного ШС в диапазоне от 2 кОм до 11 кОм со скоростью до 10% за час. Выдача извещений по интерфейсу RS485. Прибор находится в дежурном режиме при нарушении ШС на время не более 50 мс. Если для данного ШС установлен параметр «Интегрирование 300 мс», то прибор находится в дежурном режиме при нарушении ШС на время не более 250 мс.

Шлейфы сигнализации:	
количество (информационная емкость), шт.	20
сопротивление выносного резистора, кОм	4,7
Длительность нарушения шлейфа сигнализации, мс	70
при включенном параметре «интегрирование 300 мс»	300
Извещение «Тревога» – размыкание контактов исполнительных реле.	
Количество реле	5
Максимально коммутируемые контактами исполнительных реле (3 шт.): ток, А	50
напряжением, В	80
Максимально коммутируемые контактами исполнительных реле (2 шт.): ток, А	2
напряжением, В	28
Напряжение питания от источника постоянного тока, В	10,2 … 28
Потребляемый ток в режиме «Тревога», «Пожар» не более, мА:	
при питании 12 В	650
при питании 24 В	330
Диапазон рабочих температур, °с	-30 … +50
Габаритные размеры, мм	365 x 165 x 45
Цена с НДС (1.01.2005г.), руб	2250

№ п/п	Наименование оборудования изделия	Тип, марка. Код ОКП	ГОСТ или ТУ	Завод-изготовитель	Технические характеристики	Масса, кг
32	**Прибор приемно-контрольный охранно-пожарный**	**«Сигнал-ВК4» исп. 05** ППКОП 0104059-4-1/05 43 7241	АЦДР.425 513.007 ТУ	**ОАО «РАДИЙ», г.Касли; НВП «Болид», г.Королев**	***Сертификат соответствия № РОСС RU.ОС03.Н00379, пожарной безопасности № ССПБ.RU.ОП021.В00379*** *срок действия до 27.12.2007г.* Предназначен для централизованной и автономной охраны учреждений, магазинов, касс, банков и других объектов от несанкционированных проникновений и пожаров путем контроля состояния четырех шлейфов сигнализации (ШС) с включенными в них охранными, пожарными или охранно-пожарными извещателями и выдачи извещений по четырем выходам на пульт централизованного наблюдения (ПЦН) о нарушении ШС, а также управления на объекте внешними и внутренними звуковыми и световыми оповещателями, сигнализаторами и индикаторами. Прибор рассчитан на совместную работу с пультами централизованного наблюдения типа «Сирень-2М», «Нева-10», «Нева-10М», «Центр-М», «Центр-КМ», «Фобос», «Фобос-ТР», «Фобос-3», а также с приборами «Атлас-3», «Атлас-6». Шлейфы сигнализации: количество (информационная емкость), шт. 4 сопротивление выносного резистора, кОм 8,2 Длительность нарушения шлейфа сигнализации, мс 70 Извещение «Тревога» – размыкание контактов исполнительных реле, выдача сигнала в занятую телефонную линию. Количество реле ПЦН 4 Основное питание прибора от сети переменного тока 220 В, 50 Гц Резервное питание прибора – встроенная аккумуляторная батарея 12 В, 7Ач. Потребляемая мощность от сети (без внешних оповещателей), Вт, не более 30 Максимальная мощность: выносного светового оповещателя перем. тока, Вт 60 выносного звукового оповещателя пост. тока 12Вх0,35А Диапазон рабочих температур, °С -10 … +50 Относительная влажность воздуха при +25°С, % 98 Габаритные размеры, мм 254х310х95 ***Цена с НДС (1.01.2005г.), руб. :ОАО «Радий»*** ***4366,00*** **НВП «Болид»** ***4272,00***	8

Схема электрическая подключения

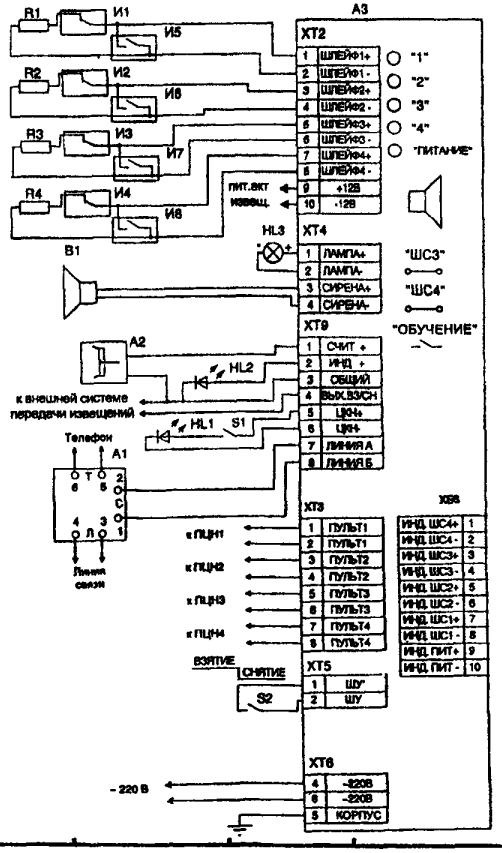

№ п/п	Наименование оборудования изделия	Тип, марка. Код ОКП	ГОСТ или ТУ	Завод-изготовитель	Технические характеристики	Масса, кг
38	**Прибор приемно-контрольный охранно-пожарный**	**«Сигнал-ВК-4П»** ППКОП 0104059-1-1/03 43 7241	АЦДР.425 513.001 ТУ	**ОАО «РАДИЙ», г.Касли; НВП «Болид», г.Королев**	***Сертификат соответствия № РОСС RU.ОС03.Н00231, пожарной безопасности № ССПБ.RU.ОП021.В00229 действует до 10.09.2006г***	2

Схема электрическая соединений прибора

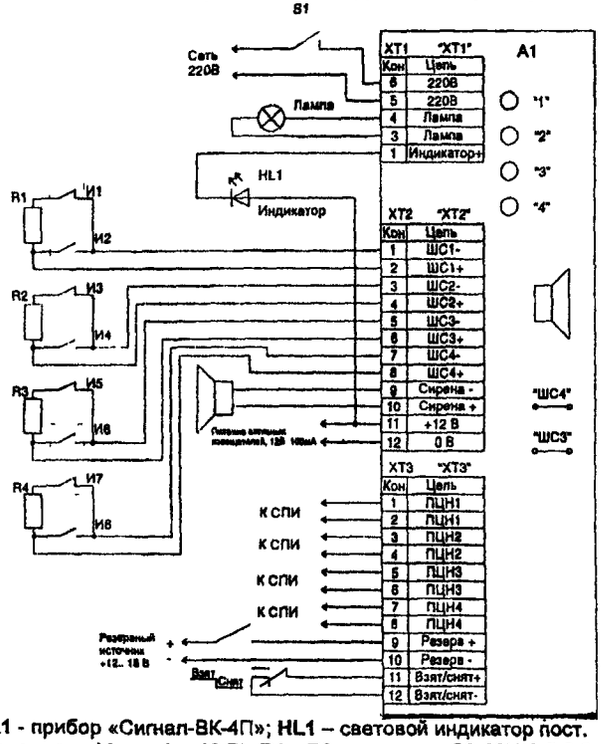

A1 - прибор «Сигнал-ВК-4П»; **HL1** – световой индикатор пост. тока типа «Маяк» (на 12 В); **R1...R3** – резистор С2-33Н-0,5-8,2 кОм±5%; **R4** – резистор С2-33Н-0,5-8,2 кОм±5% (в охранном режиме); **R4** – резистор С2-33Н-0,5-4,7 кОм±5% (в пожарном режиме); **И1, И3, И5, И7** – извещатели с нормально замкнутыми контактами; **И2, И4, И6, И8** – извещатели с нормально разомкнутыми контактами или извещатели типа «Окно», «ДИП», «Волна-5», «Фотон»

Предназначен для централизованной и автономной охраны закрытых отапливаемых и не отапливаемых помещений от несанкционированных проникновений и пожаров путем контроля состояния четырех шлейфов сигнализации (ШС) и выдачи извещений по четырем выходам на пульт централизованного наблюдения (ПЦН).

Шлейфы сигнализации:	
количество (информационная емкость), шт.	4
максимальное сопротивление линии, кОм	1
минимальное сопротивление утечки линии, кОм	20
сопротивление выносного резистора в охранном режиме, кОм	8,2
сопротивление выносного резистора в пожарном режиме, кОм	4,7
Извещение «Тревога» – размыкание контактов исполнительных реле.	
Извещение «Пожар» на ПЦН – замыкание контактов исполнительных реле.	
Макс. коммутируемые контактами исполнительных реле:	
ток, мА	50
напряжение, В	72
Питание извещателей от прибора: напряжение, В	10,8 – 13,2
ток, мА	100
Мощность, потребляемая от сети переменного тока без сетевого оповещателя, ВА	30
Резервное питание прибора от источника постоянного тока:	
напряжение, В	12 – 18
ток (с учетом питания извещателей) в дежурном режиме, мА	300
Длительность работы звукового оповещателя, мин.	2
Максимальная мощность:	
выносного светового оповещателя перем. тока, ВА	60
выносного светового оповещателя пост. тока	12Вх0,05А
выносного звукового оповещателя пост. тока	12Вх-0,6А
Диапазон рабочих температур, °С	-30 ... +50
Габаритные размеры, мм	210x170x85
Цена с НДС, руб.: (1.01.2005) ОАО «Радий»	***1428,00***
(1.11.2004) ВП «Болид»	***1461,60***

№ п/п	Наименование оборудования изделия	Тип, марка. Код ОКП	ГОСТ или ТУ	Завод-изготовитель	Технические характеристики	Масса, кг
34.	**Прибор приемно-контрольный охранно-пожарный**	**«Сигнал-ВКП»** ППКОП 0104059-1-1/01 43 7241	АЦДР.425 513.001 ТУ	**ОАО «РАДИЙ», г.Касли; НВП «Болид», г.Королев**	*Сертификат соответствия № РОСС RU.ОС03.Н00231, пожарной безопасности № ССПБ.RU.ОП021.В00229 действует до 10.09.2006г* Предназначен для централизованной и автономной охраны закрытых отапливаемых и не отапливаемых помещений от несанкционированных проникновений и пожаров путем контроля состояния шлейфа сигнализации (ШС) и выдачи извещений на пульт централизованного наблюдения (ПЦН). Величина тока по ШС для питания пожарных извещателей не более 3 мА. Максимальное сопротивление линии, кОм 1 *Минимальное сопротивление утечки линии*, кОм 20 Сопротивление выносного резистора в охранном режиме, кОм 8,2 Сопротивление выносного резистора в пожарном режиме, кОм 4,7 Длительность нарушения охранного шлейфа сигнализации, мс 70 Длительность нарушения пожарного шлейфа сигнализации, мс 350 Извещение «Тревога» – размыкание контактов исполнительных реле. Извещение «Пожар» – замыкание контактов исполнительных реле. Питание извещателей от прибора: напряжение, В 10,8 – 13,2 ток, мА 40 Основное питание прибора (от сети переменного тока): напряжение, В 187 – 242 *мощность*, ВА 12 Резервное питание прибора от источника постоянного тока: напряжение, В 10,2 – 13,8 ток (без учетом электропитания извещателей), мА 90 Длительность работы звукового оповещателя, мин. 2 Максимальная мощность: сетевого светового оповещателя, ВА 60 выносного светового оповещателя пост. тока 12Вх0,05А сетевого звукового оповещателя 12Вх-0,3А Диапазон рабочих температур, °С -30 … +50 Габаритные размеры, мм 157х151х71 ***Цена с НДС, руб.: (1.01.2005) ОАО «Радий»*** ***594,00*** ***(1.11.2004) ВП «Болид»*** ***648,00***	1

Схема подключения прибора при эксплуатации

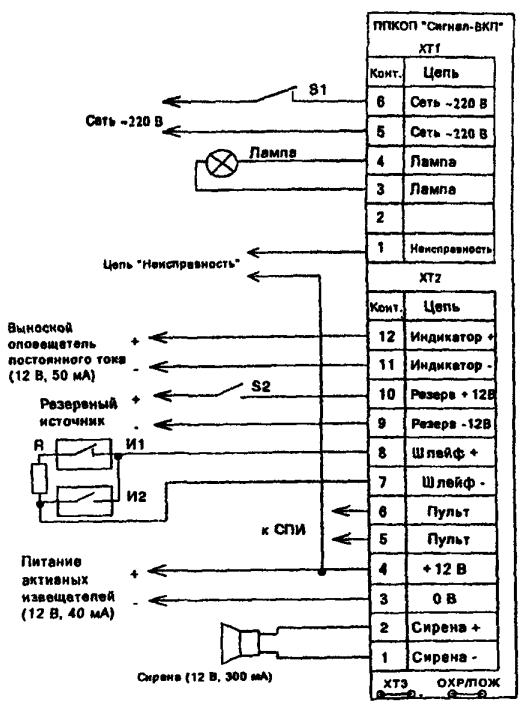

А1 - прибор «Сигнал-ВКП»; R – резистор С2-33Н-0,5-8,2 кОм±5%; *И1 – извещатели с нормально замкнутыми контактами*; *И2* – извещатели с нормально разомкнутыми контактами или извещатели типа «Окно», «ДИП», «Волна-5», «Фотон».

№ п/п	Наименование оборудования изделия	Тип, марка. Код ОКП	ГОСТ или ТУ	Завод-изготовитель	Технические характеристики	Масса, кг
35.	**Прибор приемно-контрольный охранно-пожарный**	**«Сигнал-ВКА»** ППКОП 0104059-1-4; **«Сигнал-ВКА» исп. 01** ППКОП 0104059-1-4/01 43 7241	АЦДР.425 513.001 ТУ	**ОАО «РАДИЙ», г.Касли; НВП «Болид», г.Королев (Сигнал-ВКА)**	Предназначен для организации централизованной и автономной охраны отапливаемых и неотапливаемых помещений (исп.01 без аккумулятора). Прибор обеспечивает: два режима работы: охранный и пожарный. В пожарном режиме прибор различает сработку одного и двух извещателей. Сдачу объектов под охрану по тактике с «открытой дверью». Возможность включения в шлейф сигнализации токопотребляющих охранных и пожарных извещателей типа «Окно», «Фотон-8», «Волна-5», «ДИП», «ДИП-6» и им подобных с ограничением тока, протекающего через сработавший извещатель, на уровне 20 мА. Выдачу сигналов на выносные световые и звуковые оповещатели постоянного тока, встроенный световой индикатор, систему автоматического пожаротушения (АСПТ), выход открытый коллектор (ОК) и пульт централизованного наблюдения (ПЦН). Питание активных извещателей с напряжением питания 12 В и током потребления до 150 мА. Резервное питание от встроенного подзаряжаемого аккумулятора 2 Ач – 24 час. Выдача сигнала «Неисправность» при обрыве или коротком замыкании ШС в пожарном режиме. Селекция входного сигнала по длительности, отслеживание медленного изменения сопротивления ШС, сохранение работоспособности при понижении напряжения сети переменного тока до 160 В обеспечивают высокую помехоустойчивость.	2,5

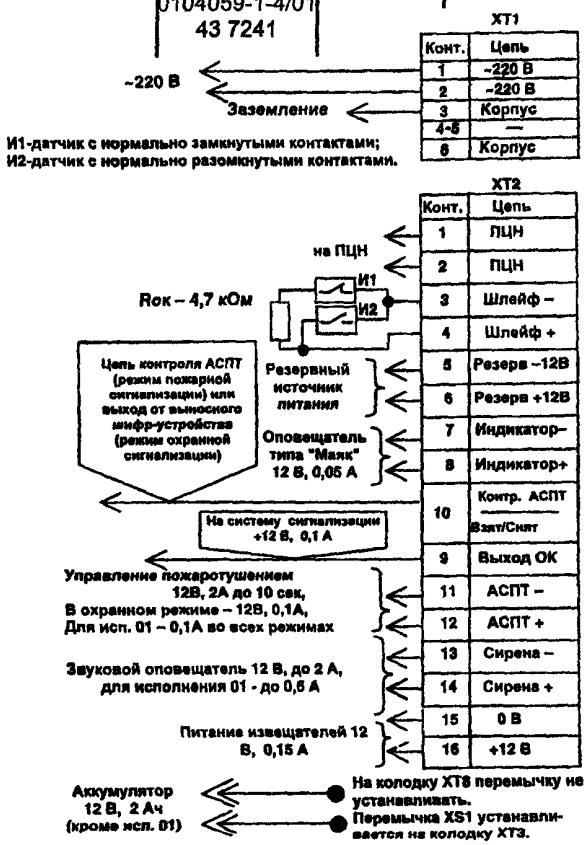

Схема электрическая подключения прибора «Сигнал-ВКА» при эксплуатации

Количество шлейфов сигнализации, шт.	1
Сопротивление выносного резистора, кОм	4,7
Длительность нарушения ШС (в охранном режиме), мс	70
Извещение «Тревога» – размыкание контактов исполнительных реле.	
Основное питание прибора (от сети переменного тока):	
напряжение, В	187 – 242
мощность, ВА	20
Резервное питание прибора от источника постоянного тока:	
напряжение, В	11,4 – 14,2
ток (без учетом электропитания извещателей), мА	40 (в охр. режим) 90 (в пож. режиме)
Длительность работы от аккумулятора, не менее, ч:	
в охранном режиме / пожарном режиме	12 / 24
Диапазон рабочих температур, °С	-30 … +50 (-10 .. + 50 с аккумулятором)
Габаритные размеры, мм	204 x 185 x 56
Цена с НДС, руб.: (1.01.2005) ОАО «Радий»	***955,80***
(1.11.2004) **ВП «Болид»**	***1048,32***

№ п/п	Наименование оборудования изделия	Тип, марка. Код ОКП	ГОСТ или ТУ	Завод-изготовитель	Технические характеристики	Масса, кг
36.	**Прибор приемно-контрольный охранно-пожарный**	**«Сигнал-ВК6»** ППКОП 0104059-6-1	АЦДР.425 513.006 ТУ	**ОАО «РАДИЙ», г.Касли; НВП «Болид», г.Королев**	***Сертификаты:*** ***ОАО «Радий» соответствия № РОСС RU.ОС03.Н00143, пожарной безопасности № ССПБ.RU.ОП021.В00141 действуют до 26.09 2005г, НВП «Болид» соответствия № РОСС RU.ОС03.Н02271, пожарной безопасности № ССПБ.RU.УП001.В03953 действуют до 23 06 2007г*** Предназначен для организации централизованной и автономной охраны различных объектов, а также для контроля допуска в охраняемые объекты	8

Схема электрическая подключения прибора

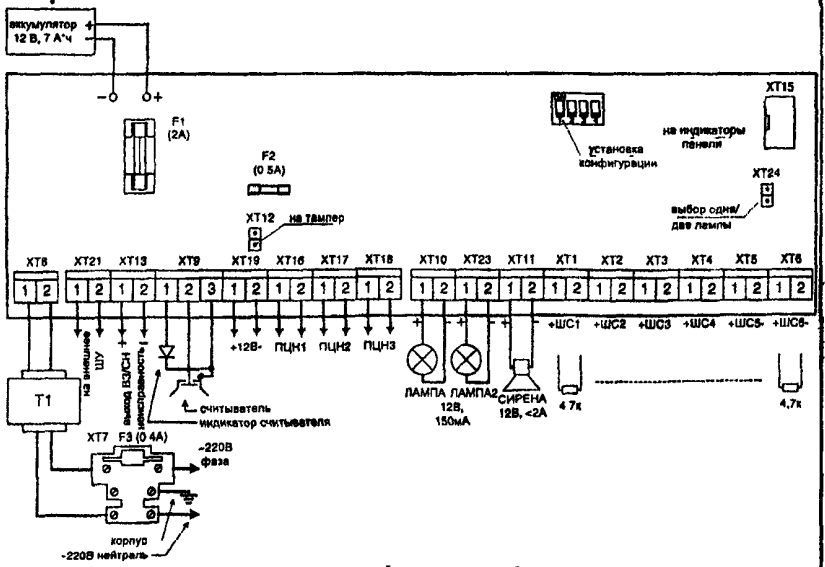

Особенности.

- 6 шлейфов сигнализации, в которые могут включаться любые типа охранных и пожарных извещателей,
- программируемая логика управления 3-мя выходами ПЦН и внешними звуковыми и световыми оповещателями
- 16 заранее продуманных конфигураций прибора.

Шлейфы сигнализации:	
количество (информационная емкость), шт	6
сопротивление выносного резистора, кОм	4,7
напряжение в шлейфе, В	21 – 24
Длительность нарушения ШС в охранном (пожарном) режиме), мс	70 (300)
Обеспечивает питание извещателей от прибора.	
напряжение, В	10,2 – 14,2
ток, мА, не более	200
Извещение «Тревога» – размыкание контактов исполнительных реле	
Количество реле ПЦН	3
Максимально коммутируемые контактами исполнительных реле ток, А	0,5
напряжение, В	80
Основное питание – сеть переменного тока 220 В 50 Гц	
Резервное питание – встроенная аккумуляторная батарея 12 В 7 А ч	
Время работы от аккумулятора, ч, не менее	24
Потребляемая мощность от сети (без внешних оповещателей), Вт	30
Максимальная мощность	
выносного светового оповещателя пост. тока	12 В * 0,15 А
выносного звукового оповещателя пост тока	
без аккумулятора	12В * 0,6А
с аккумулятором	12В * 2А
Диапазон рабочих температур (с аккумулятором), °С	-10 +50
Габаритные размеры, мм	254 x 310 x 95
Цена с НДС, руб.: (1.01.2005) ОАО «Радий»	***2142 (без АКБ)***
(1.11.2004) ВП «Болид»	***2376,00***

№ п/п	Наименование оборудования изделия	Тип, марка. Код ОКП	ГОСТ или ТУ	Завод-изготовитель	Технические характеристики	Масса, кг
37	**Прибор приемно-контрольный охранно-пожарный**	**«Сигнал-ВК2»** ППКОП 0104059-2-1; **«Сигнал-ВК2» исп.01** ППКОП 0104059-2-1/01	АЦДР.425 513.013 ТУ	**ОАО «РАДИЙ», г.Касли; НВП «Болид», г.Королев («Сигнал-ВК2»)**	***Сертификаты:*** ***ОАО «Радий» соответствия № РОСС RU.ОС03.Н00143, пожарной безопасности № ССПБ.RU.ОП021.В00141 действуют до 26.09.2005г; НВП «Болид» соответствия № РОСС RU.ОС03.Н02271, пожарной безопасности № ССПБ.RU.УП001.В03953 действуют до 23.06.2007г.***	2,5

Схема подключения прибора при эксплуатации

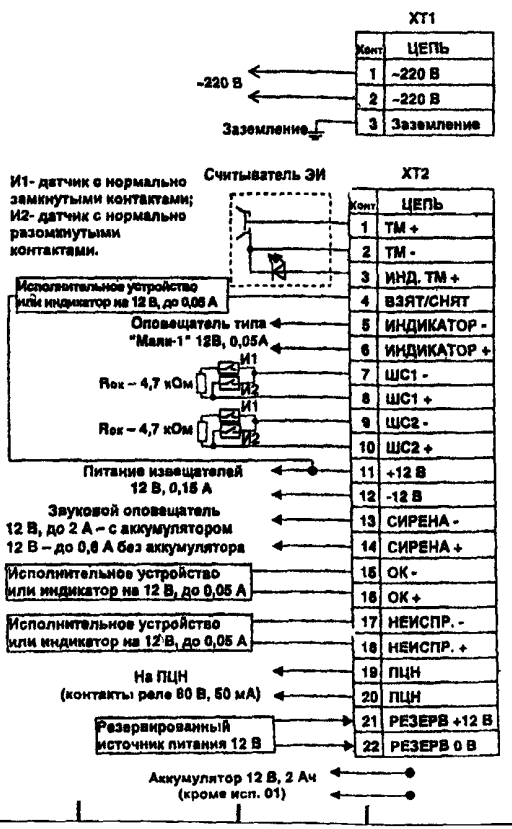

- Контроль двух шлейфов сигнализации, оборудованных охранными и пожарными (в том числе токопотребляющими) извещателями.
- Два выхода на ПЦН: (контакты реле и выход типа открытый коллектор).
- Способ обработки ШС (охранный, тревожный, пожарный) и дополнительные функции задаются с помощью конфигурационных переключателей согласно таблицы:

«1»	«2»	ШС1	ШС2
OFF	OFF	охранный	охранный
OFF	ON	охранный	тревожный
ON	OFF	охранный	пожарный
ON	ON	пожарный	пожарный

- Задержка взятия под охрану в охранном режиме – 60 с, в пожарном – 15 с.

Количество шлейфов сигнализации, шт.	2
Напряжение в ШС, В	16 – 24
Длительность нарушения ШС в охранном (пожарном) режиме, мс	70 (300)

Обеспечивает питание извещателей от приборов – от 9,8 до 13,8 в, ток до 150 мА.

Основное питание от сети переменного тока:	
напряжение, В	187 – 242
мощность, ВА	20
Резервное питание от источника постоянного тока:	
напряжение, В	11,4 – 14,2
ток (без учетом электропитания извещателей), мА	100 (в охр. режиме), 50 (в пож. режиме)
Длительность работы от аккумулятора, не менее, ч:	
в охранном режиме	12
в пожарном режиме	24
Объем памяти ключей Touch Memory	15
Диапазон рабочих температур, °С – от -30 до +50 (-10 ... + 50 с аккумулятором).	
Габаритные размеры, мм	212 x 184 x 55

Цена с НДС, руб.: (1.01.2005) ОАО «Радий» ***1055,00***
(1.11.2004) НВП «Болид»

№ п/п	Наименование оборудования изделия	Тип, марка. Код ОКП	ГОСТ или ТУ	Завод-изготовитель	Технические характеристики	Масса, кг
38.	**Прибор приемно-контрольный охранно-пожарный**	**«Пикет-2» мод.2** ППКОП 019-1-15; 43 7241	ТУ 4372-037-00226827-00	**ЗАО ПО «Спецавтоматика», г.Бийск**	Многофункциональный интеллектуальный прибор предназначенный для автономной и централизованной охраны **двух зон** от несанкционированных проникновений и пожаров, путем контроля разнотипных шлейфов сигнализации с включенными в них охранными, пожарными и охранно-пожарными извещателями, выдачи тревожных сигналов на многосигнальный внутренний и внешние светозвуковые оповещатели, трансляции извещений на пульт ПЦН, формирования стартовых импульсов запуска пиропатронов установок газового и порошкового пожаротушения, на приборы управления (ППУ) автоматических средств пожаротушения (АСПТ), автоматическое и ручное (местное и дистанционное) блокирование режима «Автоматический пуск». Вид климатического исполнения — У3.1 и ОМ3.1 Диапазон рабочих температур, °С — -40 … +50 Номинальное напряжение в ШС в дежурном режиме — 20,8 В, ток 3,6 мА Питание прибора: от сети переменного тока; — 220 В, 50 Гц от резервного источника питания с выходным напряжением — 10,8 … 15 В Потребляемая мощность от сети переменного тока в дежурном режиме – 15 Вт. Потребляемый ток от резервного источника питания: в дежурном режиме – 5- мА; в режиме «Тревога» – 150 мА. Постоянное питание внешних нагрузок по отдельной линии 12 В, ток до 1 А. Степень защиты оболочкой — IP30 Габаритные размеры, мм — 195 x 230 x 60	2
	Сертификаты: ***соответствия № РОСС.RU.ББ05.Н00672,*** ***сертификат пожарной безопасности*** ***ССПБ.RU.ОП002.В.01378 действуют до 30.01.2007г.*** ***Цена с НДС (на 1.02.2005г.)*** *(без АКБ / с АКБ)* – **2030 / 2180 руб.**					
39.	**Прибор приемно-контрольный охранный**	**«Секрет» ППКО 019-1-6** 43 7241	**ТУ 4372-059-00226827-03**	**то же**	Однолучевое прибор предназначен для автономной и централизованной охраны зон и объектов, оборудованных электроконтактными и токопотребляющими охранными извещателями, от несанкционированных проникновений. Информативность прибора (количество извещений – сумма принимаемых, отображаемых и передаваемых ППКО) не менее 17. Прибор обеспечивает при нормальном сопротивлении ШС 2,2 кОм: напряжение в ШС в дежурном режиме 12 В; ток в ШС в дежурном режиме 5,45 мА. Питание прибора осуществляется от сети переменного тока напряжением 220 В, частотой 50 Гц; от резервного источника питания с выходным напряжением 12 В. Габаритные размеры – 195 x 230 x 60 мм. Степень защиты IP30.	2 (без аккумулятора)
	Сертификаты соответствия ***№ РОСС.RU.ОС03.В01037 действует до 01.07.2006г.*** ***Цена с НДС (на 1.02.2005г.)*** *(без АКБ / с АКБ)* – **492 / 597 руб.**					
40.	**Прибор приемно-контрольный охранно-пожарный**	**«Кордон» ППКОП 0149-2-1** 43 7241	**ТУ 4372-065-00226827-03**	**«**	Предназначен для организации системы охранно-пожарной сигнализации в офисах, гаражах, складских и торговых помещениях, квартирах, как в автономном режиме с включением устройств оповещения, так и с передачей тревожных извещений на пульт центрального наблюдения (ПЦН).	2

№ п/п	Наименование оборудования изделия	Тип, марка. Код ОКП	ГОСТ или ТУ	Завод-изготовитель	Технические характеристики	Масса, кг
	Сертификаты: ***соответствия № РОСС.RU.ОС03.Н00351,*** ***сертификат пожарной безопасности*** ***ССПБ.RU.ОП021.В.00351*** *действуют до 15.09.2007г.* ***Цена с НДС (на 1.02.2005г.)*** *(без АКБ / с АКБ)* – **990 / 1140 руб.**				Контроль 2-х независимых шлейфов сигнализации (один пожарный, один охранный). Прибор обеспечивает в дежурном режиме напряжение в шлейфе сигнализации (ШС) – 20 В. В приборе предусмотрено питание токопотребляющих извещателей по отдельной линии постоянным напряжением 12 В и током до 0,1 А. Коммутирующая способность выходов: - ТРЕВОГА (ПЦН-2) и АВАРИЯ (ПЦН-1) – 230 В, 0,1 А; - ПОЖАР (ПЦН-1) – 150 В, 5 А – постоянное напряжение 28 В, 5 А. Нагрузочная способность: - выходной звук – 12 В, до 0,1 А; - выходной свет – 12 В, до 0,1 А. Питание осуществляется от сети переменного тока частотой 50 Гц, напряжением 220 В и имеет встроенную защиту от перенапряжения Прибор имеет встроенный источник резервного питания (аккумулятор 12 В емкостью 2,3 А ч). Диапазон рабочих температур, °С – от –40 до +50 (-10 .. + 50 с аккумулятором). Металлический корпус, обеспечивает степень защиты не ниже IP30. Габаритные размеры – 195 х 230 х 60 мм.	
41.	**Устройство приемно-контрольный охранно-пожарный взрывозащищенное**	**УПКОП 135-1-2**	**ТУ 4372-060-00226827-03**	**ЗАО ПО «Спецавтоматика», г.Бийск**	Относится к группе особовзрывобезопасного оборудования, предназначено для контроля и управления средствами пожаротушения располагаемыми во взрывоопасных зонах. Устанавливается вне взрывоопасной зоны, подключается к ППКОП общего исполнения, выполняет интерфейсную гальваническую развязку цепей общего исполнения от искробезопасных цепей и обеспечивает подключение к цепям с уровнем взрывозащиты «ia» пожарных и (или) охранных извещателей, световых табло, световых и звуковых оповещателей, пиропатронов модулей пожаротушения располагаемых во взрывоопасных зонах. *Устройство обеспечивает контроль состояния шлейфа сигнализации во взрывоопасной зоне и управляет потребление энергии – световыми, звуковыми, светозвуковыми оповещателями, световыми табло и пиропатронами модклей пожаротушения находящимися во взрывоопасной зоне по одному и тому же искробезопасному шлейфу сигнализации и управления. С током управления до 171 мА и напряжении 12 В* Информационная емкость (или количество подключаемых искробезопасных шлейфов сигнализации и оповещения (ШСО «ia»)) – один. Количество извещателей принимаемых, отображаемых и передаваемых устройством не менее 15 Устройство обеспечивает в цепи для подключения ШС, ШО ППКОП возможность коммутации постоянного тока до 50 мА при напряжении до 50 В. Устройство сохраняет работоспособность при питании от источника постоянного напряжения 12 В. Величина потребляемого тока по цепи питания не более 0,5 А Мощность, потребляемая устройством, не более 5 Вт	0,98
	Сертификаты соответствия № ***РОСС.RU.ББ05.Н00672*** *действует до 07.12.2007г.* Габаритные размеры – 91 х 156 х 45 мм. ***Цена с НДС (на 1.02.2005г.)*** - **1980 руб.**					

42. Устройство приемно-контрольное охранно-пожарное взрывозащищенное с видом взрывозащиты «искробезопасная электрическая цепь» УПКОП 135-1-1.

Лист 1 / Листов 1 | 104

НАЗНАЧЕНИЕ: Предназначено для подключения к приборам приемно-контрольным охранно-пожарным и обеспечивает контроль состояния одного искробезопасного шлейфа сигнализации пожарной и (или) охранной сигнализации с уровнем взрывозащиты «ia» Содержит оптронную развязку выхода с возможностью коммутирования постоянного или переменного напряжения до 230 В и тока до 100 мА.

Устройство предназначено для установки во взрывоопасных зонах классов В-I, В-Ia, В-Iб, В-Iг, В-II, IIa, в которых возможно наличие взрывоопасных смесей газов или паров категории IIA, IIB, IIC при отсутствии в воздухе паров кислот и щелочей, а также газов, вызывающих коррозию.

Устройство состоит из: интерфейсного взрывозащищенного блока (БИВ) и элемента выносного (ЭВ).

Устройство УПКОП 135-1-1 (*версия V.3*) обеспечивает трансляцию извещений о срабатывании одного и более извещателей в искробезопасном шлейфе. Обеспечивает пожарную тактику для систем пожарной сигнализации, формируя сигналы «Дежурный режим», «Неисправность», «Пожар».

Устройство УПКОП 135-1-1 (*версия V.4*) обеспечивает раздельную трансляцию извещений о срабатывании одного или двух и более извещателей. Обеспечивает пожарную тактику для сигнала «Пожар» («Пожар-1» – при срабатывании первого датчика. «Пожар-2» – при срабатывании не менее 2-х датчиков.)

ТЕХНИЧЕСКИЕ УСЛОВИЯ: ТУ 4371-023-00226827-97.

Сертификаты соответствия № РОСС.RU.ББ05.Н00542, сертификат пожарной безопасности ССПБ.RU.ОП002.В.01092 действует до 09.09.2005;
сертификат РОСС RU.ГБ05.В00768 действует до 14.08.2006.

ТЕХНИЧЕСКИЕ ХАРАКТЕРИСТИКИ:

Климатическое исполнение - У3.1

Диапазон рабочих температур от -30 до +50.

Питание от источника постоянного тока номинальным напряжением – 12 В.

Потребляемая мощность в дежурном режиме и режиме «Тревога» – 0,5 Вт.

Напряжение и ток в искробезопасном шлейфе в дежурном режиме – 6,82 В, 1,81 А, при сопротивлении выносного элемента $R_{ЭВ}$ = 3,90,39 кОм.

Устройство обеспечивает при обрыве искробезопасного шлейфа напряжение не более 29,5 В, при коротком замыкании ток не более 6 мА.

Количество подключаемых искробезопасных шлейфов «ia» - 1.

Габаритные размеры устройства, БИВ – 91 х 156 х 45 мм;
ЭВ – Ø80 х 41 мм

Цена с НДС (на 1.02.2005г.) версия V 3 / версия V 4 – 1200 / 1740.

ЗАВОД-ИЗГОТОВИТЕЛЬ – ЗАО ПО «Спецавтоматика», г.Бийск

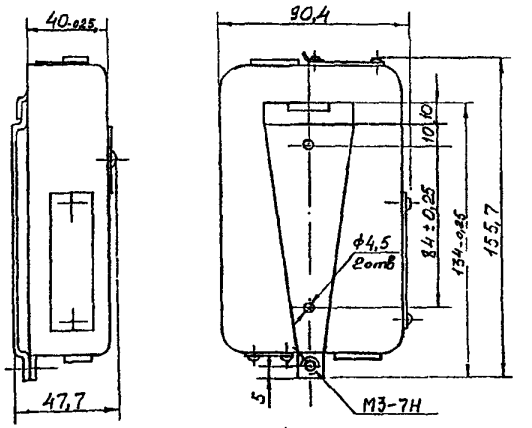

Габаритные и установочные размеры блока БИВ

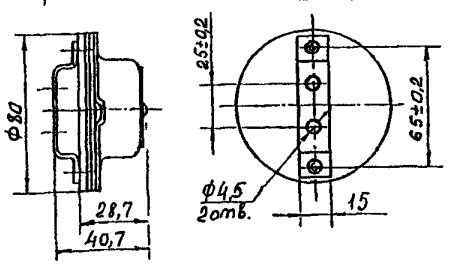

Габаритные и установочные размеры ЭВ

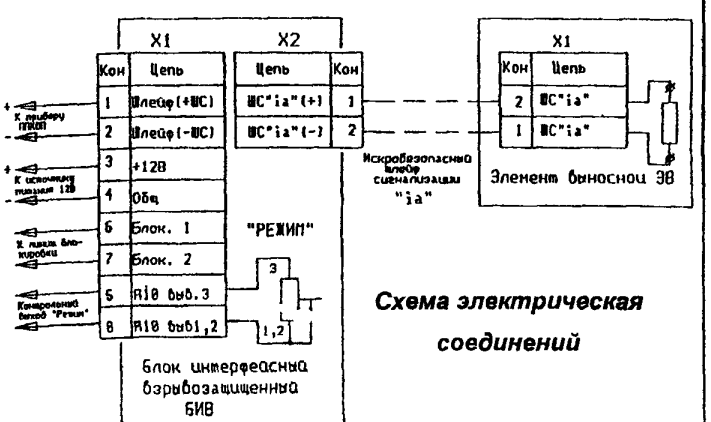

Схема электрическая соединений

№ п/п	Наименование оборудования изделия	Тип, марка. Код ОКП	ГОСТ или ТУ	Завод-изготовитель	Технические характеристики	Цена с НДС, у.е.
43.	**Прибор приемно-контрольный пожарный**	**ППКП 01041-16-1 «РОСА-1SL»** 43 7131	ПЛ35.00. 00.000 ТУ	**НПФ ООО «СТД», г.Дубна**	Прибор предназначен для обеспечения пожарной безопасности жилых и промышленных объектов, а также для управления установками пожаротушения, дымоудаления и вентиляции. Прибор включает в состав блок приемно-контрольный (БПК), блок пуска пожаротушения (БПП) и блок бесперебойного питания. Блок приемно-контрольный (БПК-4, 8, 16): - контролирует состояние 4, 8 или 16-ти двухполярных шлейфов сигнализации и выдает звуковые и световые извещения «Снят с охраны», «Норма», «Неисправность», «Пожар», «Пожар с запуском пожаротушения» по каждому шлейфу». Количество активных извещателей в каждом шлейфе до 30 Количество пассивных извещателей в каждом шлейфе до 60 Габаритные размеры БПК4(8) / БПК16, мм 270x250x90 / 267x215x48 Имеет возможность выдачи архива и текущего состояния на принтер или удаленную (до 3 км) ЭВМ. Блок пуска пожаротушения (БПП-16): - управляет системами автоматического пожаротушения, дымоудаления и вентиляции по 16 направлениям («сухой контакт», 30В, 2А) в автоматическом режиме работе с БПК, или в ручном режиме Габаритные размеры, мм / масса, кг 260x215x48 / 1,8 Блок резервированного питания (**РИП**): - обеспечивает непрерывную работу БПК и БПП в течении 24 ч. в дежурном режиме - осуществляет контроль и подзарядку встроенного аккумулятора (7Ач), при обнаружении его разряда или неисправности выдает световое и звуковое оповещение; - приводит БПК в энергосберегающий режим при пропадании сети ~220 в.	
44.	**Прибор приемно-контрольный охранно-пожарный обычное исполнение**	**«РОСА-2SL» ППКОП 01041213124 9-8-1** 43 7242	ТУ 4372-036023502 282-98 (ПЛ36.00. 00.000 ТУ)	**НПФ ООО «СТД», г.Дубна**	Прибор состоит из: **Пульта приемно-контрольного охранно-пожарного пускового:** - **ППКОПП-1** - встроенный РИП, **одно** направление пожаротушения, запуск 12 или 24 В-4А-10с, управление световыми и светозвуковыми оповещателями, адресная магистраль, 270x250x90 мм. - **ППКОПП-2** - встроенный РИП, **два** направления пожаротушения, запуск 12 или 24 В-4А-10с, управление световыми и светозвуковыми оповещателями, адресная магистраль, 270x250x90 мм. - **ППКОПП-3** - встроенный РИП, **три** направления пожаротушения, запуск 12 или 24 В-4А-10с, управление световыми и светозвуковыми оповещателями, адресная магистраль, 270x250x90 мм. - **ППКОПП-4** - встроенный РИП, **четыре** направления пожаротушения, запуск 12 или 24 В-4А-10с, управление световыми и светозвуковыми оповещателями, адресная магистраль, 270x250x90 мм.	670 800 1000 1200

Цена с НДС, у.е.

БПК-4	**250**
БПК-8	**300**
БПК-16	**400**
БПП-16	**170**
БПП (с контролем ЦП)	**180**
РИП	**110**

№ п/п	Наименование оборудования изделия	Тип, марка. Код ОКП	ГОСТ или ТУ	Завод-изготовитель	Технические характеристики	Цена с НДС, у.е.
					Для помещений с фальшполом и(или) потолком ***ППЕОПП-2(3,4)*** *выпускаются в модификации: 2(3,40 пожарных шлейфа –* ***одно направление пожаротушения.***	
					- Пульт дистанционного пуска ПДП – ручной пуск, постановка в автом. режим контр. входной двери, контроль внешних и внутренних светозвуковых оповещателей, 130х80х48 мм.	83
					- Пульт дистанционного пуска ПДП (уличное исполнение) – ручной пуск, постановка в автом. режим контр. входной двери, контроль внешних и внутренних светозвуковых оповещателей, 130х89х80 мм.	90
					- Оповещатель светозвуковой ОСЗ , ОС 12В, 210х65х40 мм	47, 37
					- Оповещатель световой ОС (уличное исполнение) 12В / 35 мА, 210х65х40 мм	60
					- Пульт сигнализации ПС-2 – 2 направления по 4-проводной линии, 180х110х45 мм	200
					- Пуль сигнализации ПС-4 – 4 направления по 2-х проводной адресной линии, встроенный РИП, архив событий, выход на принтер или ПК, 260х225х65 мм;	350
					- Пуль сигнализации ПС-8 – 8 направления по 2-х проводной адресной линии, встроенный РИП, архив событий, выход на принтер или ПК, 260х270х65 мм;	500
					- Блок коммутации и контроля цепей пуска БККП – 24 или 12В, 4А, 180х110х45 мм	150
					- Релейный размножитель сигналов (180х110х45 мм)	50
					- Пульт ППКОПП-С – стационарный вариант, одно направление пожаротушения, запуск 12/24 в, 4А, 270х250х90 мм.	670
					- Пульт ППКОПП-С – стационарный вариант, до 8 направлений пожаротушения, запуск 12/24 в, 4А, 260х190х60 мм.	200
45.	**Прибор приемно-контрольный охранно-пожарный взрывобезопасное исполнение**	**«РОСА-2SL-Ex» ППКОП 010412131249-8-1** 43 7220	ПЛ36.00. 00.000 ТУ	**НПФ ООО «СТД», г.Дубна**	Прибор состоит из: **Пульта приемно-контрольного охранно-пожарного пускового** (встроенный РИП запуск 12 или 24 В-4А-10с, управление световыми и светозвуковыми оповещателями, адресная магистраль, 270х250х90 мм):	
					- ППКОПП-1-Ex - (взрывозащищенный), **одно** направление пожаротушения.	750
					- ППКОПП-2-Ex - (взрывозащищенный), **два** направления пожаротушения.	1000
					- ППКОПП-3-Ex - (взрывозащищенный), **три** направления пожаротушения.	1250
					- ППКОПП-4-Ex - (взрывозащищенный), **четыре** направления пожаротушения.	1500
					- Оповещатель светозвуковой ОСЗ (взрывозащищенный), 12 В, 70 мА, 210х65х52 мм.	94
					- Оповещатель светозвуковой ОСЗ (взрывозащищенный), 12 В, 35 мА, 210х65х52 мм.	74
					- Блок искрозащиты шлейфа БИШ – (искробезопасная цепь), $U_{хх}$-23В, $I_{кз}$ –50 мА, 150х50х20 мм	38
	Взрывозащита обеспечивается только в комплекте Роса-2SL.				**- Блок искрозащиты сигнального шлейфа БИШ-О** – (искробезопасная цепь)	38
					-Блок искрозащиты оповещателя БИО – (искробезопасная цепь), $U_{хх}$-23В, $I_{кз}$ –50 мА, 150х50х20 мм	75
					- Прибор ППКОП-4Ex, ExibIIC – 4 двухполярных пож.-охр. ШС, встроенный РИП, вых. на БПП, архив событий, выход на принтер или ПК, 270х250х90 мм.	350
					- Прибор ППКОП-8Ex, ExibIIC – 8 двухполярных пож.-охр. ШС.	400

№ п/п	Наименование оборудования изделия	Тип, марка. Код ОКП	ГОСТ или ТУ	Завод-изготовитель	Технические характеристики	Цена с НДС, руб.
46.	**Система сбора, обработки информации и управления доступом**	**ЦИРКОНИЙ**	ЦКДИ.425. 722.030	**ФГУП «СНПО «ЭЛЕРОН», г. Москва**	Интегрированная система управления охранной сигнализацией и управления доступом. Емкость системы: до 10000 точек контроля. Контроль доступа – 3000 помещений. Регистрация и выдача данных табельного учета. *Цена зависит от конфигурации системы, определяемой проектом.*	договорная
47.	**то же**	**ЭВРИДИКА** Ш2СИ41		**то же**	Система управления доступом и охранной сигнализации, децентрализованная с распределенным центром, все основные функции выполняются периферийными устройствами-блоками КД. Обеспечивает контроль до 1800 средств обнаружения различных типов, прием под охрану и снятие с охраны до 900 зон (помещений), контроль доступа персонала до 1000 человек в каждую из выделенных зон (до 900 помещений).	договорная
48.	**«**	**Ц-2000**	ФАБИ.425 621.001	**«**	Система на 248 зон охраны, 8 линий обмена информацией, возможность подключения системы управления доступом, принтера, ПЭВМ, аппаратуры уплотнения. *Цена зависит от конфигурации системы, определяемой проектом.*	договорная
49.	**«**	**КЕДР**	ГКАЖ.425 539.001	**«**	Система для организации интегрированных комплексов физической защиты объектов (систем охранно-пожарной сигнализации, систем контроля и управления доступом, систем телевизионного наблюдения). Оборудование для изготовления пропусков. АРМ строятся на базе ПЭВМ. *Цена зависит от конфигурации системы, определяемой проектом.*	договорная
50.	**Устройство**	**ШМЕЛЬ-16М**	ЦКДИ.425 621.003-01	**«**	Устройство на 16 входов, автоматический и ручной ДК, архив на 1000 событий. Возможность вывода информации на принтер.	29 972
51.	**Система сбора, обработки информации и управления доступом**	**СЕКТОР-М**	ЦКДИ.425. 722.003	**то же**	Автоматическая система контроля и управления доступом для внешних и внутренних КПП - обслуживаемая численность 16000 человек, 16 пропускных кабин, пропускная способность кабины – 600 чел./час. *Цена зависит от конфигурации системы, определяемой проектом.*	договорная

52. Интегрированная система охраны «Орион».

НАЗНАЧЕНИЕ: Система предназначена:

- Для сбора, обработки, передачи, отображения и регистрации извещений о состоянии шлейфов охранной, тревожной и пожарной сигнализации
- Для контроля и управления доступом (управление преграждающими устройствами типа шлагбайм, турникет, ворота, шлюз, дверь и т.п.)
- Для видеонаблюдения и видеоконтроля охраняемых объектов
- Для управления пожарной автоматикой объекта
- Для управления инженерными системами зданий.

Основные технические данные системы в варианте использования одной ветви интерфейса RS-485 и программного обеспечения АРМ «Орион»:

Кол-во приборов, подключаемых к линии интерфейса RS-485	до 127
Число зон	до 16 000
Количество зон, объединяемых в разделы (АРМ «Орион»)	до 16 000
Количество зон, объединяемых в разделы (ПКУ С2000)	до 512
Количество разделов (АРМ «Орион»)	до 10 000
Количество разделов (ПКУ С2000)	до 255
Количество точек доступа	до 254
Количество выходов для управления внешними устройствами (АРМ «Орион»)	до 16 000
Количество выходов для управления внешними устройствами (ПКУ С2000)	до 255
Количество пользователей (АРМ «Орион»)	до 30 000
Количество пользователей (ПКУ С2000)	до 511
Длина линии интерфейса RS-485	до 4 000 м
При использовании разветвленного сетевого управления (АРМ «Орион Про» и ПКУ С2000 v. 1.20 и выше) возможности системы существенно выше:	
Количество автоматизированных рабочих мест (РМ)	до 64
Количество ПКУ, подключенных к одному порту RS-232	до 127
Количество одновременно используемых портов RS-232	до 4
Количество зон	до 2 048 382
Количество зон, объединяемых в разделы	до 64 897
Количество разделов	до 32 385
Количество выходов для управления внешними устройствами	до 64 897
Количество точек доступа	до 32 258
Количество пользователей	до 64 897
Кол-во приборов, подключаемых к линии интерфейса RS-485	до 16 129
Длина одной ветви линии интерфейса RS-485 (нижний уровень)	до 4 000 м
Длина ветви линии интерфейса RS-485 (верхний уровень)	до 3 000 м

Во втором варианте использования системы пульт «С2000» выполняет функции системного контроллера, опрашивая подключенные к интерфейсу RS-485 приборы системы. АРМ «Орион Про» опрашивает состояния приборов и выдает им команды через подключенные по интерфейсу RS-485 пульты «С2000».

Состав системы.

Программно-аппаратный комплекс на базе персональных компьютеров с программным обеспечением:

- автоматизированное рабочее место дежурного оператора службы охраны (АРМ «ОРИОН»)
- автоматизированное рабочее место начальника службы охраны (АРМ «НСО»)
- автоматизированное рабочее место видеоконтроля (АРМ «Инспектор+»,АРМ «GOAL», "Videospider")
- АРМ «С2000»
- АРМ «Столовая»

- Пульт контроля и управления (ПКУ) «С2000»
- Пульт контроля и управления «С2000 М»
- Пульт контроля и управления светодиодный «С2000-КС»
- Клавиатура «С2000-К»
- Блок индикации «С2000-БИ»
- Прибор приемно-контрольный охранно-пожарный «Сигнал-20»
- Прибор приемно-контрольный охранно-пожарный «Сигнал-20П»
- Прибор приемно-контрольный охранно-пожарный «Сигнал-20П SMD»
- Прибор приемно-контрольный охранно-пожарный и контроля доступа «С2000-4» (-01, -02)
- Контроллер управления доступом «С2000-2»
- Считыватель электронных идентификаторов (ЭИ) Touch Memory «Считыватель-2»
- Считыватель бесконтактный пластиковых карточек «С2000-Proxy»
- Считыватель бесконтактный пластиковых карточек «Proxy-2A»
- Блок сигнально-пусковой «С2000-СП1»
- Адресная подсистема передачи извещения
- Прибор приемно-контрольный и управления пожарный «С2000-АСПТ»
- Блок контрольно-пусковой «С2000-КПБ»
- Пульт управления «С2000-ПУ»
- Преобразователь интерфейсов RS-232/RS-485 с гальванической развязкой «ПИ-ГР»
- Преобразователь интерфейсов RS-232/RS-485,повторитель интерфейса RS-485 с гальванической развязкой «С2000-ПИ»
- Информатор телефонный «С2000-ИТ»
- Резервированные источники питания на 12 В и 24 В.

ЗАВОД- ИЗГОТОВИТЕЛЬ - НВП «Болид», г.Королев

№ п/п	Наименование оборудования изделия	Тип, марка. Код ОКП	ГОСТ или ТУ	Завод-изготовитель	Технические характеристики	Цена без НДС, руб.
53.	**Прибор приемно-контрольный охранно-пожарный**	**«ДЮНА-1»** ППКОП 0104059-2-2	**ЯЛКГ.425 511.002 ТУ**	**АО «РИЭЛТА» г.Санкт-Петербург**	Предназначен для централизованной, ведомственной или автономной охраны объектов. Прибор обеспечивает: - включение в шлейф электроконтактных и магнитоконтактных извещателей, извещателей с релейным выходом и извещателей с питанием по шлейфу сигнализации; - выдачу тревожного извещения на ПЦН по каждому ШС размыканием контактов соответствующего реле ПЦН (72В / 30 мА); - световую и звуковую индикацию; - питание извещателей по отдельной цепи (12 В / 0,2 А) или шлейфу сигнализации; - выдачу сигнала на звуковые и световые оповещатели (12 В / 0,2 А); - управление электромеханическим замком или защелкой (12 В /0,5 А); - управления оповещателями при помощи модуля силовых реле (220 В/ 5 А); - сохранение работоспособности в диапазоне питающих напряжений переменного тока от 187 до 242 В, частотой 50 Гц или при питании от встроенного источника (аккумуляторная батарея) или внешнего резервного источника питания с напряжением постоянного тока от 11,5 до 14В; - диапазон рабочих температур от –30 до +50 °С.	
54.	**Прибор приемно-контрольный охранный**	**«ДЮНА»** ППКО 0155-1-1		**то же**	Предназначен для контроля одного шлейфа сигнализации. Питание от ретрансляторов систем централизованного наблюдения «Центр-КМ01», «Фобос», «Центр КМ»; от линии АТС в режимах контроля ШМ и «Память тревоги». Прибор обеспечивает задержки выхода на 30, 60, 120 с после взятия объекта под охрану на ПЦН. **Параметры шлейфа сигнализации:** Напряжение при работе с: «Центр КМ» - 0,9 ... 3,6 В «Центр-КМ01»; «Фобос» – 14 ... 24в Ток в режиме «Норма»: «Центр-КМ» – 1,5 мА «Центр-КМ01» / «Фобос» - 6 мА / 10 мА Токоограничение, мА – 10. Ток потребления от АТС в режиме: контроль ШС, мА – не более 15 «память тревоги», мкА – не более 10. Диапазон рабочих температур – от +1 до +40°С. Габаритные размеры – 135 х 58 х 29 мм. Масса – 0,3 кг	**440,00**
	Сертификат соответствия № РОСС.RU.ОС03.В00996.					

НАЗНАЧЕНИЕ: Предназначен для автономной или централизованной охраны объектов (квартир, загородных коттеджей, гаражей, дач офисов, торговых помещений т.п.).

ТЕХНИЧЕСКИЕ УСЛОВИЯ: БФЮК.425513.001 ТУ

Сертификат соответствия № РОСС.RU.ОС03.Н00074, пожарной безопасности ССПБ RU.ОП021.В00074.

Особенности прибора:

- контроль от 8 до 32 шлейфов сигнализации;
- работа с 8 независимыми разделами, для каждого из которых предусмотрен отдельный выход на ПЦН;
- расширенный диапазон сетевого напряжения от 160 до 242 В;
- прибор строится по принципу объединения отдельных блоков по двухпроводной линии связи, что обеспечивает гибкую тактику работы и широкий спектр возможностей, длина линии связи 1000 м;
- наличие служебной линии связи с периферийными устройствами обеспечивает сохранение контроля за прибором и формирование извещений о неисправности при нарушении основной линии связи.

Блок центральный «Ладога БЦ».

Предназначен для контроля состояния ШС, контроля и управления оповещателями, контроля линии связи, ведение электронного протокола событий, обеспечения питания блоков расширения и внешних устройств, управления каналом передачи извещений и контроля абонентской телефонной линии.

Цена без НДС, руб. с аккумулятором / без аккумулятора – 4095 / 3780.

ТЕХНИЧЕСКИЕ ХАРАКТЕРИСТИКИ:

- **питание БЦ:** сеть (160...242) В, (50) Гц,
  резервный источник питания – аккумуляторная батарея с номинальным напряжением 12 В, емкостью 7 Ач или внешний резервный источник питания с напряжением постоянного тока от 11,5 до 14 В;
- **параметры ШС БЦ:**
  сопротивление в режиме «Норма» – от 4,2 до 11 Ом;
  величина напряжения в ШС – 18 ... 22 В;
  ток короткого замыкания – не более 20 мА;
  время реакции ШС – 500 мс;
- **параметры выходов питания БЦ:**
  выход для подключения звукового оповещателя 10 ...13,8 В, 2А;
  выход для подключения светового оповещателя 10 ... 13В, 0,75 А;
  выход для подключения дополнительного оповещателя 10 ... 13,8В, 0,75А;
  выход для подключения блоков расширения и клавиатур 10 ... 13,8 В, 1А;
  выход для питания извещателей и внешних устройств 10 ... 13,8 В, 1А (при отключенных других токопотребляющих устройствах);
  выход отключаемого питания 0...0,2 В (при отключении выхода) или 10 ... 13,8 В, ток нагрузки не более 0,3А (при отключенных других токопотребляющих устройствах);
  максимальный суммарный ток, обеспечиваемый БЦ на клеммах «ПБРК», "12 В", «ОП – не более 1,2 А;
  реле БЦ с нормально замкнутыми и нормально разомкнутыми контактами 72 В, 35 мА;
  электронный протокол на 60 событий.

Клавиатуры выносные: матричная **«Ладога КВ-М»**, сигментная **«Ладога КВ-С»**, светодиодная **«Ладога КВ-СД»** предназначены для отображения информации о текущем состоянии прибора, управления прибором и ввода информации (программирования).

Цена без НДС, руб. матричная / сигментная /светодиодная – 1575 / 1292 / 864.

Блок расширения шлейфов сигнализации низковольтный «Ладога БРШС-НВ» предназначен для увеличения числа низковольтных ШС прибора на 8.

Цена без НДС, руб. – 882.

Блок расширения шлейфов сигнализации высоковольтный «Ладога БРШС-ВВ» предназначен для увеличения числа высоковольтных ШС прибора на 8.

Цена без НДС, руб. – 1292.

Блок расширения реле / памяти событий «Ладога БРРПС» предназначен для увеличения количества реле с переключающимися контактами на % и памяти событий прибора до 250 при использовании одного БРРПС и увеличения памяти событий до 500 при использовании двух БРРПС.

Цена без НДС, руб. – 1197.

Блок вывода данных «Ладога БВД» предназначен для выдачи прибором данных по параллельному интерфейсу « Centronics».

Цена без НДС, руб. – 1212.

Модуль автодозвона «Ладога МАД» предназначен для передачи извещений по телефонным линиям на ПЦО, оборудованный программным обеспечением АРМ ДПЦО и устройством пультовым оконечным МТ040 в протоколах ADEMCO Contract ID, ADEMCO 4+2, Radionics Slow, что обеспечивает возможность автоматизированной тактики сдачи объекта под охрану.

Цена без НДС, руб. – 977.

Блок выносных индикаторов «Ладога БВИ»» предназначен для индикации состояния восьми разделов ППКОП **«Ладога»**.

Цена без НДС, руб. – 835

ЗАВОД-ИЗГОТОВИТЕЛЬ - АО «РИЭЛТА» г.Санкт-Петербург

№ п/п	Наименование оборудования изделия	Тип, марка. Код ОКП	ГОСТ или ТУ	Завод-изготовитель	Технические характеристики	Цена без НДС, руб.
56	**Прибор приемно-контрольный охранно-пожарный адресный**	**«Ладога-А»** ППКОП 010304059-8/80-2	**БФЮК.425513.001 ТУ**	**АО «РИЭЛТА» г.Санкт-Петербург**	Предназначен для автономной или централизованной охраны объектов. Особенности прибора: - контроль от 8 до 80 зон различного типа; - при использовании модуля адресного шлейфа контроль до 64 адресных и 16 радиальных шлейфов, - работа с 32 независимыми разделами; - включение в адресный ШС адресных извещателей ИКШС-А, ИК-А, ПД-А, ЗВ-А; - включение в радиальный ШМ извещателей любого типа; - питание от любого резервного источника напряжением 12 В; - прибор строится по принципу объекдинения отдельных блоков по двухпроводной линии связи (длина линии связи до 1000 м, длина двухпроводного адресного шлейфа до 500 м).	
	Сертификаты: соответствия № РОСС.RU.ОС03.Н00375, пожарной безопасности ССПБ RU.ОП021.В00375.					
57	**Прибор приемно-контрольный пожарный**	**ППКП019-20/60-2 (ППС-3)**	**ТУ 316.0151. 0003-94**	**Завод «Спецавтоматика», г.Екатеринбург**	Предназначен для приема сигналов тревожной сигнализации от автоматических и ручных пожарных извещателей с нормально замкнутыми и нормально разомкнутыми контактами, а также от пожарных извещателей типа ИП-104, ИП 105, ИПР, ИП 101-2, ИП 212-2 (ДИП-2), ИП 212-5М (ДИП-3М), ИП 329-2 (Аметист) и другие. Блочное конструктивное исполнение прибора позволяет производить их поставку в пяти модификациях – на 10, 20, 30, 40 и 60 шлейфов сигнализации.	

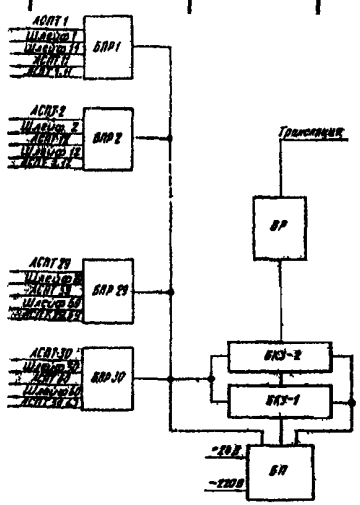

Функциональная схема прибора

БПР – блок приемо и регистрации, БКУ-2 – блок контроля и управления, БР – блок релейный, БП – блок питания

Максимальное кол-во пожарных извещателей, включаемых в один шлейф, шт.:		
с нормальной замкнутыми и нормально разомкнутыми контактами		50
типа ИП 212-5М (ДИП-3М),. РИД-6М и др		20
общее кол-во извещателей различных типов		50
Максимальное сопротивление шлейфа		500
Напряжение питания, В: основное- от сети перем. тока		220
резервное – от источника пост. тока		24
Мощность, потребляемая в дежурном режиме: от сети 220 В, ВА		40
от резервного источника 24 В, Вт		40
Габаритные размеры приборов, мм / масса, кг		
ППКП 019-10-2	395x345x205 / 16	**9250 ***
ППКП 019-20-2	495x345x205 / 18	**15000***
ППКП 019-30-2	395x345x205 / 30	**21000***
ППКП 019-40-2	395x345x205 / 32	**25100***
ППКП 019-60-2	495x345x205 / 50	**32200***

*** Приведена цена на пульты ППС-3**

№ п/п	Наименование оборудования изделия	Тип, марка. Код ОКП	ГОСТ или ТУ	Завод-изготовитель	Технические характеристики	Цена, руб. с НДС
1.	**Устройство оконечное абонентское**	**АТЛАС-3Т** УОО 01061-1-3		**ОА «Аргус-Спектр», г.Санкт-Петербург**	***Сертификат соответствия № РОСС.RU.ОС03.В00772, сертификат системы связи ОС/1-ТП-35.*** Устройство для централизованной охраны, контроля шлейфа охранной или тревожной сигнализации и передачи информации методом высокочастотного уплотнения абонентской линии городской телефонной линии городской телефонной сети на блок линейных комплектов «Атлас-3» или «Атлас 6»», установленных на АТС. Питание осуществляется как от телефонной линии, так и от внешнего источника (вариант 1.00) или только от внешнего источника напряжения (вариант 1.01).	

Информационная емкость (количество контролируемых шлейфов)	2
Количество видов извещений	5
Сопротивление проводов ШС, не более, кОм	1
Сопротивление оконечного резистора, кОм	5,6 ± 0,6
Реакция на нарушение ШС на время, не более, мс	500/120
Напряжение питания от абонентской телефонной линии, В	60 или 48
Ток потребления при питании от телефонной линии (вариант 1.00), не более, мА	0,8
Напряжение питания от внешнего источника, В	10, ... 72
Ток потребления при питании от внешнего источника, мА	5
Диапазон рабочих температур, °С	+1 ... +40

Схема подключения прибора при питании от телефонной линии

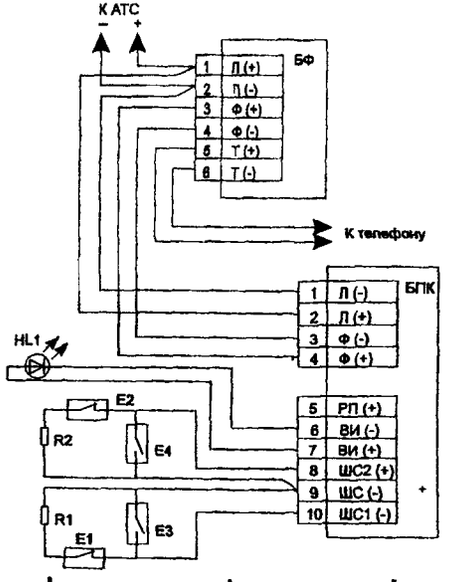

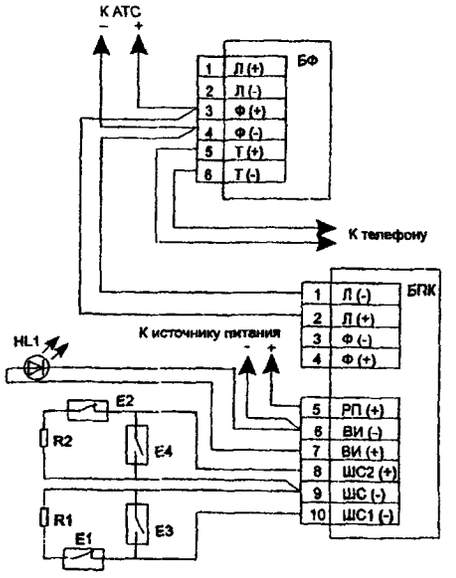

БФ – блок фильтра
БПК – блок приёмно-контрольный
HL1 – выносной индикатор (светодиод)

R1, R2 – оконечные резисторы 5,6 кОм
E1, E2 – извещатели с нормально замкнутой входной цепью
E3, E4 – извещатели с нормально разомкнутой входной цепью

2. Система передачи извещений АТЛАС-20 СПИ 0104061-100-1.

НАЗНАЧЕНИЕ: Предназначена для организации централизованной охраны объектов (в том числе квартир) путем передачи сообщений по занятым абонентским линиям городской телефонной сети Прием сообщений от оконечных объектовых устройств, устанавливаемых на охраняемых объектах, осуществляется на ПЦН, оборудованном автоматизированным рабочим местом дежурного пульта управления (АРМ ДПУ)

ТЕХНИЧЕСКИЕ УСЛОВИЯ: ТУ 4372-017-23072522-00
Сертификат соответствия № РОСС.RU.ОС03.Н00061, пожарной безопасности ССПБ RU.ОП021.В00024; сертификат системы связи ОС/1-ТМ-262.

ОСОБЕННОСТИ:
Охрана объектов с низкой степенью телефонизации
Возможность работы по занятым телефонным линиям
Постановка и снятие объектов без участия дежурного пульта управления
Двухсторонний канал («запрос-ответ») между объектовыми устройствами и ПЦО позволяет передавать извещения, как о состоянии контролируемых шлейфов, так и подтверждающие постановку объекта на охрану

СОСТАВ:
Система состоит из ретрансляторов или блоков ретрансляторов (БР), устройств оконечных объектовых (УОО) и автоматизированного рабочего места дежурного пульта управления.
Типы ретрансляторов и блоков ретрансляторов
- БР – блок ретранслятора обеспечивающий контроль до 20 направлений,
- Р 448 – ретранслятор, обеспечивающий контроль до 448 направлений;
- Р 672 – ретранслятор, обеспечивающий контроль до 672 направлений

Типы устройств оконечных объектовых
- устройство оконечное объектовое «Аккорд» (вариант 1 31) на 4 шлейфа,
- устройство оконечное объектовое «Прима-3А» на 3 шлейфа;
- устройство оконечное-концентратор (УО-К), с 15-тью блоками объектовыми (БО) по 2 шлейфа каждый,
- блок высокочастотного уплотнения (БВУ) на 8 входов

СТРУКТУРНАЯ СХЕМА СПИ «АТЛАС-20»

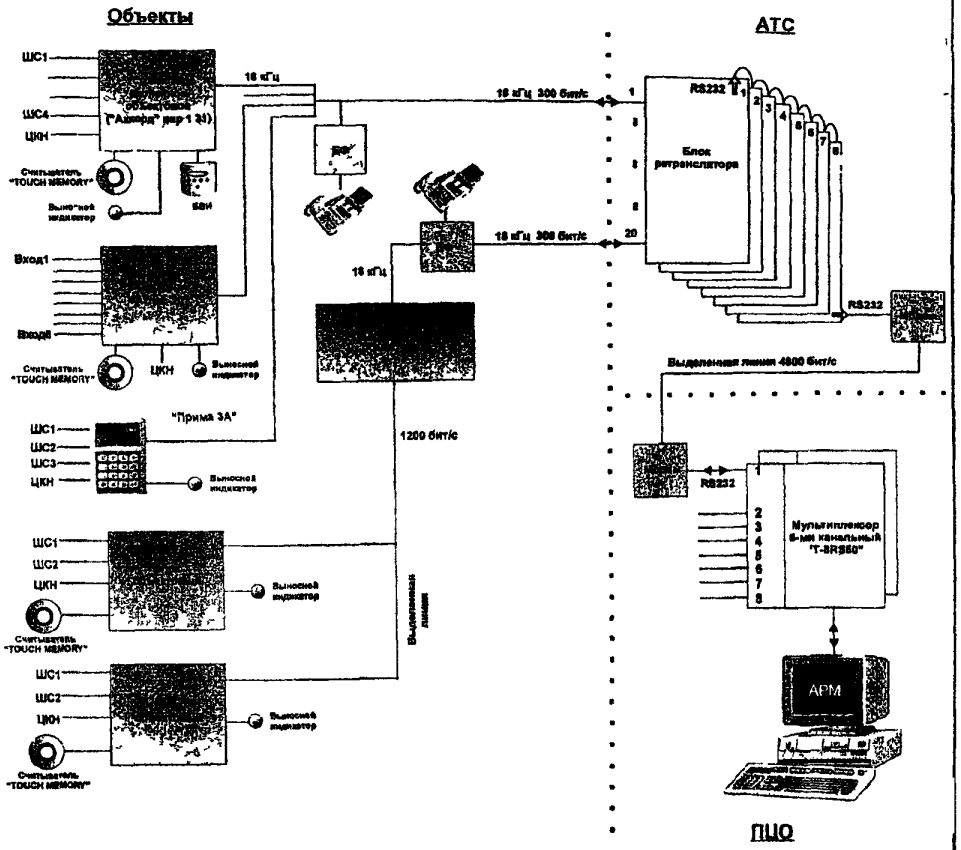

ЗАВОД-ИЗГОТОВИТЕЛЬ - ОА «Аргус-Спектр», г.Санкт-Петербург

№ п/п	Наименование оборудования изделия	Тип, марка. Код ОКП	ГОСТ или ТУ	Завод-изготовитель	Технические характеристики	Цена, руб. с НДС
	Блок ретранслятора системы передачи извещений «Атлас-20»	Р0104061-20-1		**ОА «Аргус-Спектр», г.Санкт-Петербург**	Блок ретранслятора (БР) предназначен для ретрансляции извещений с оконечных устройств объектовых (УОО) на пульт централизованного наблюдения (ПЦН), оборудованный автоматизированным рабочим местом дежурного пульта управления (АРМ ДПУ), а также для ретрансляции команд с ПЦН на УОО. БР устанавливается на АТС или телефонных кроссах и осуществляет обмен информацией с УОО по занятым или выделенным телефонным линиям методом высокочастотного уплотнения. В качестве УОО могут использоваться устройства, поддерживающие физические параметры и протоколы связи СПИ «Атлас-20». БР осуществляет передачу извещений на ПЦН по последовательному интерфейсу RS-232 на расстоянии 15 м или до 8 км по выделенной линии с использованием модемов. Питание осуществляется от источника постоянного тока АТС номинальным напряжением от 36 до 72 В.	23 277,86
	Ретрансляторы системы передачи извещений «Атлас-20»	**Р 448; Р 672**			Предназначены для ретрансляции извещений с оконечных устройств объектовых на ПЦН, оборудованный автоматизированный рабочим местом дежурного пульта управления, а также для ретрансляции команд с ПЦН на УОО. Ретрансляторы осуществляют передачу извещений на ПЦН с помощью встроенного модема на расстояние до 8 км по выделенной связи. Ретрансляторы выполнены в 19" шкафах. В шкафах может быть 4 (Р448) или 6 (Р672) секций. Все коммутационные элементы для подключения подводимых кабелей размещены непосредственно в шкафу за задней дверцей.	762 743 1 129048
	Сертификат соответствия ССС ОС/1-ТМ-262.					
	Устройство оконечное объектовое	**«Аккорд»** ППКОП 0104050639-4-1/1 (вариант 1.31)			Предназначено для контроля 4 шлейфов охранной и пожарной сигнализации с подачей звукового и светового сигналов и передачи тревожных извещений на ПЦН системы СПИ «Атлас-20». Устройство выполнено на основе ППКОП «АККОРД» варианта 1.20 и имеет аналогичные характеристики, но обладает дополнительными возможностями: - подключение цепи контроля наряда; - квитирование на выносном индикаторе постановки и снятия на ПЦН; - контроль датчика вскрытия блока.	4 689 (аккум. 4,5 Ач); 4 402 (без аккум.)
	Устройство оконечное объектовое	**«Прима-3А»**			Предназначено для контроля 4-х шлейфов охранной и пожарной сигнализации (или трех шлейфов сигнализации и цепи контроля наряда) с подачей светового и звукового сигналов и передачи извещений на ПЦН системы передачи извещений «Атлас-20». Питание от внешнего источника постоянного тока напряжением 10,2 – 14 В. Потребляемый ток – не более 40 мА.	1 705
	Сертификаты: соответствия № РОСС.RU.ОС03.Н00061, пожарной безопасности ССПБ RU.ОП021.В00061					

№ п/п	Наименование оборудования изделия	Тип, марка. Код ОКП	ГОСТ или ТУ	Завод-изготовитель	Технические характеристики	Цена, руб. с НДС
					Особенности: Наличие у каждого из 8 пользователей (хозорганов), допущенных к управления прибором, своих кодов взятия и снятия с охраны. Наличие кода «снятия под принуждением», отличающегося от кода снятия на ± 1. Управление постановкой/снятием шлейфов осуществляется с помощью кнопочной клавиатуры с отображение на выносном индикаторе состояния объекта.	
	Устройство оконечное концентратор системы передачи извещений «Атлас-20» ***Сертификаты: соответствия № РОСС.RU.ОС03.Н00061, пожарной безопасности ССПБ RU.ОП021.В00061***	УО-К		**ОА «Аргус-Спектр», г.Санкт-Петербург**	Устройство оконечное-концентратор предназначен для контроля до 30 шлейфов охранной сигнализации, подключенных к блоками объектовым, с передачей извещений на пульт централизованного наблюдения (ПЦН) системы передачи извещений СПИ 0104061-100-1 «Атлас-20». Особенности: Подключение блоков объектовых к концентратору по одной сигнальной линии, совмещенной с линией питания. Наличие цепи контроля наряда в каждом блоке объектовом. Состав: - концентратор объектовый (КО) с источником питания; - до 15 блоков объектовых (по 2 шлейфа сигнализации в каждом). Управление постановкой/снятием ШС каждого блока объектового осуществляется с помощью ключей «Touch Memory». Питание осуществляется от сети переменного тока с ном. напряжением 220 В, частотой 50 Гц, с резервированием от встроенного аккумулятора емкостью 7 Ач..	
	Блок высокочастотного уплотнения СПИ «Аталас-20»	**БВУ Атлас-20**			Блок высокочастотного уплотнения «АТЛАС-20» предназначен для контроля восьми сигнальных входов, состояния источников питания, цепи контроля наряда и передачи извещений на ПЦН системы передачи извещений СПИ 0104061-100-1 «Атлас-20». Особенности: Блок может использоваться с любыми приемно-контрольными приборами (ППК), имеющими релейные выходы на ПЦН. Управление постановкой/снятием сигнальных входов выполняется с помощью ключей «Touch Memory». Питание от источника постоянного тока напряжением 10,2 – 14 В. Потребляемый ток – не более 40 мА.	1 991,84

№ п/п	Наименование оборудования изделия	Тип, марка. Код ОКП	ГОСТ или ТУ	Завод-изготовитель	Технические характеристики	Масса, кг
3.	**Система передачи извещений**	**«Фобос»** СПИ 040539-100/300-1	Дв2.408. 011ТУ	**ОАО «РАДИЙ», г.Касли**	Предназначена для приема извещений с объектов, оборудованных охранной и пожарной сигнализацией и выдачи информации о состоянии охраняемых объектов дежурному пульта управления. В системе используются проводные каналы связи – абонентские телефонные линии АТС, переключаемые на период охраны на аппаратуру системы, либо выделенные линии. *Особенности:* программно-аппаратная совместимость с IBM/PC. Отсутствие активных элементов, микросхем и транзисторов в устройстве оконечном (УО), его питания по телефонной линии.	

Схема электрическая соединений прибора

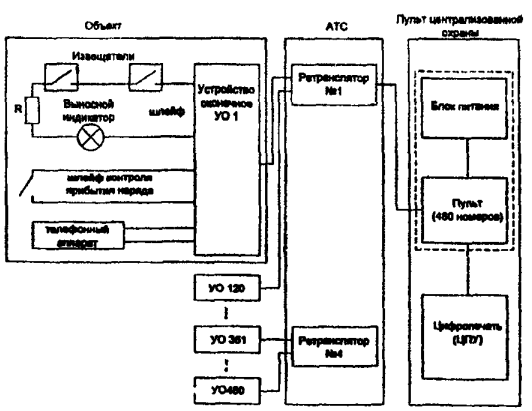

Цена с НДС на «Фобос» вар.00 (01.2005г.) – - 85 540 руб

Информационная емкость	480 (120x4)	
Извещения телесигнализации, формируемые и обрабатываемые системой по каждому направлению	«Взят», «Не взят», «Тревога», «Наряд», «Снят», «Авария», «Замыкание»	
Команды телеуправления, формируемые, для исполнения	«Взять сразу», «Взять после выхода», «Запрос УО», «Запрос взятых», «Запрос снят	
Время регистрации извещения, с	5	
Каналы связи: УО-Р	переключаемая телефонная линия	
Р-Р	специальная линия	
Р-ПО	специальная линия	
Напряжение питания, В		
переменного тока (50 Гц)	187 – 24	
постоянного тока (ретранслятор)	54 – 72	
Потребляемая мощность (пульт оператора), ВА	20	
Потребляемый ток (ретранслятор), А	1,5	
Выходное напряжением передатчика, мВ	630 – 770	
Чувствительность приемника, мВ	15 – 45	
Диапазон рабочих температур, °С:		
пульт оператора, ретранслятор	+1 ... +40	
устройство оконечное	-10 . +45	
Габаритные размеры, мм:		
пульт оператора	320x250x90	3
ретранслятор	490x440x300	30
устройство оконечное	95x95x30	0,3

№ п/п	Наименование оборудования изделия	Тип, марка. Код ОКП	ГОСТ или ТУ	Завод-изготовитель	Технические характеристики
4.	Система передачи извещений	«Фобос-3» СПИ 0104061-120-2	ЯЛКГ.4256 12.003 ТУ	ОАО «РАДИЙ», г.Касли	Предназначена для формирования сообщений о нарушении шлейфов на охраняемом объекте и передачи сигналов по занятым абонентским линиям городской телефонной станции (ГТС) на пульт централизованной охраны (ПЦО), где оборудовано автоматизированное рабочее место (АРМ) СПИ «Фобос».

Сертификаты:
соответствия № РОСС.RU.ОС03.В00973 *действует до 10.10.2005,*
системы связи ОС/1-СПД-711 *действует до 09.03.2007.*

Особенности:

- наличие функции автоматического взятия объекта на охрану и последующего снятия; автоматизация работы дежурных ПЦО с использованием автоматизированных рабочих мест.

Информационная емкость	480 (120x4)
Извещения телесигнализации, формируемые и обрабатываемые системой по каждому направлению	«Взят», «Не взят», «Тревога», «Наряд», «Снят», «Авария», «Замыкание»
Команды телеуправления, формируемые, для исполнения	«Взять сразу», «Взять после выхода», «Снять», «Запрос УО», «Запрос ретранслятора взятых», «Запрос ретранслятора снятых
Время регистрации извещения на АРМ, с	15
Частота приема сигналов: от ППК (УО), кГц	18
ретранслятор – АРМ, мВ	1650
Уровень приема сигналов: от ППК (УО), мВ	45 ... 700
ретранслятор – АРМ, мВ	30 ... 700
Скорость передачи информации по линии «ретранслятор-АРМ», бит/с	200
Напряжение питания, В	
(УО) - переменного тока (50 Гц)	220
- источника постоянного тока	12
ретранслятора - от станционного источника пост. тока АТС	44 до 72
Потребляемый ток от станционного источника (ретранслятор), А	0,5
Диапазон рабочих температур, °С:	
ретранслятора	+1 ... +45
ППК	-10 ... +45
Габаритные размеры и масса, мм, кг:	
ретранслятор	540x440x300, 35
ППК	254x310x95, 8

Схема электрическая соединений системы

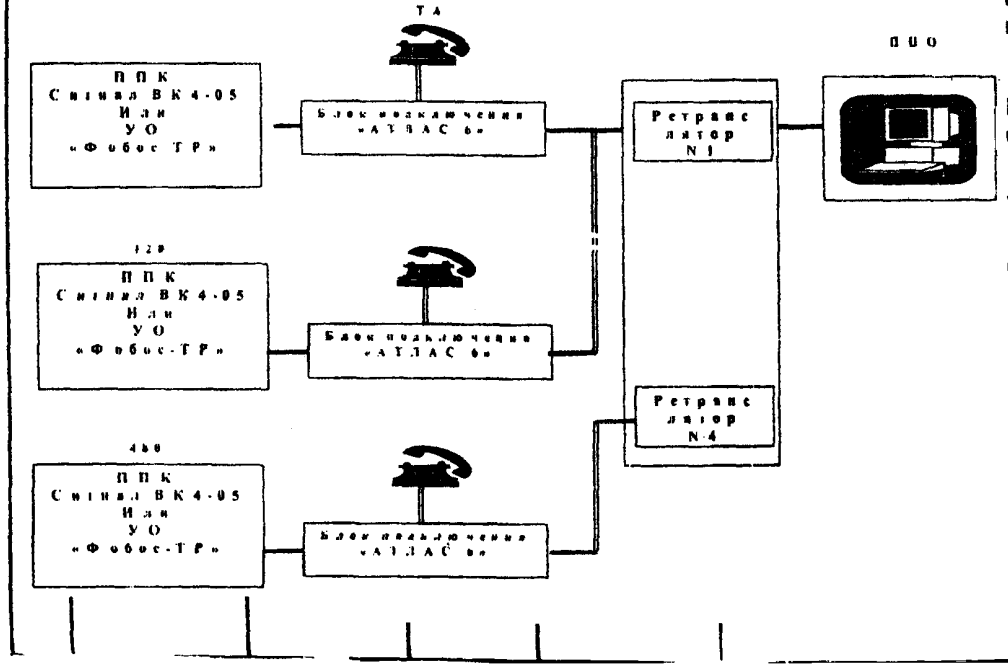

№ п/п	Наименование оборудования изделия	Тип, марка. Код ОКП	ГОСТ или ТУ	Завод-изготовитель	Технические характеристики	Цена, руб. с НДС
5.	**Система передачи извещений с автоматическим вызовом**	**УОО-АВ**	СПНК.425 625.001 ТУ	**ОА «Аргус-Спектр», г.Санкт-Петербург**	Устройства оконечные автоматического вызова объектовые УОО-АВ исп.1, 2, 3 предназначены для передачи извещений от приемно-контрольных приборов пожарной и охранно-пожарной сигнализации (ППКОП) на пульт централизованного наблюдения (ПЦН) по коммутируемым абонентским линиям городской телефонной сети. УОО-АВ исп.4 предназначено для контроля за несением службы на охраняемом объекте и охранно-тревожной сигнализации с передачей извещений на ПЦН по контролируемым абонентским линиям городской телефонной сети. УОП-АВ – устройство оконечное автоматического вызова пультовое. Устанавливается на ПЦН, подключается к абонентской телефонной линии. Обеспечивает прием извещений передаваемых УОО-АВ и передачу их на компьютер по интерфейсу RS-232. **Особенности:** - работа с ППКОП, выпускаемыми АО «Аргус-Спектр»; - работа с другими ППКОП посредством потенциальных входов; - самостоятельная работа как 2-шлейфного контрольного прибора (УОО-АВ исп.4). Способы набора номеров – «импульсный», «тональный». Максимальное количество номеров телефонов в списке дозвона – 9. Максимальное количество цифр в номерах телефонов – 15. Количество циклов дозвона – от 4 до 8 плюс 5 дополнительных. Максимальное количество цифр в номере префикса (для учрежденческих АТС) – 15. Извещения, передаваемые от УОО-АВ на ПЦН, содержат следующую информацию: - адрес УОО-АВ: четыре десятичные цифры; - квалификатор события: новое событие, восстановление - код события: три десятичные цифры; - номер раздела: две десятичные цифры; - номер зоны в извещении о тревоге или номер пользователя в извещении о взятии под охрану / снятии с охраны: три десятичные цифры. Емкость буферной памяти – 31 событие. Период передачи тестовых извещений – от 1 до 59 ч. Программируемый период проверки сигнала в телефонной линии – от 10 мин. до 5 ч. Контроль линии связи с ППКОП. Напряжение питания – от 10 до 15 В. Ток потребления – не более 60 мА. Габаритные размеры – 110 x 120 x 65 мм. Температура окружающей среды – от –300 до +50°С.	

Сертификаты:
соответствия № РОСС.RU.ОС03.Н00201,
пожарной безопасности ССПБ RU.ОП021.В00201.

Цена с НДС, руб. (1.11.2004)

УОО-АВ исп.1	1 105,66
УОО-АВ исп.2	828,36
УОО-АВ исп.3	1 038,40
УОО-АВ исп.4	1 241,36
УОО-АВ исп.5 Устройство оконечное объектовое сотовой связи	7 599,20
УОП-АВ	1 105,66

ТЕХНИЧЕСКИЕ УСЛОВИЯ: БФЮК.425612.001 ТУ
Сертификат соответствия № РОСС.RU.ОС03.Н00358, пожарной безопасности ССПБ RU.ОП021.В00358.

В состав СПИ «Заря» входят:

- **Ретрансляторы: «Блок контролирующий Заря-20»** («БКЗ-20»), **«Блок контролирующий Заря-120»** («БКЗ-120») (ТУ 4372-003-08596379-2003).
  Предназначены для взаимодействия с объектовой аппаратурой по занятым абонентским линиям в диапазоне 18 кГц. Число контролируемых каналов – 20 (120).
  БКЗ размещается на АТС или на кросс АТС. Подключение к ЭВМ осуществляется напрямую или через модем. Электропитание осуществляется от источника постоянного тока АТС напряжением 48 или 60 В. Ток потребления не более 500 мА
- **Устройство оконечное объектовое «Заря –ГК»** (ТУ 4372-008-08596379-2002).
  Предназначено для приема и передачи сообщений об изменении состояния охраняемых объектов от приборов «Заря-ИО» и «Заря УСИ-2» к ретрансляторам **«БКЗ120»** или «БКЗ-20» и обратно.
  Электропитание осуществляется от сети переменного тока напряжением от 150 до 242 В или резервного источника питания от 10,5 до 14,5 В. Имеет возможность установки АКБ емкостью до 7 А/ч.
- **Прибор приемно-контрольный охранный «Заря-ИО»** (ТУ 4372-007-08820808-2001).
  В состав ППКО «Заря-ИО» (индивидуальный ответчик) входят: блок приемно-контрольный охранный «Заря-ИО» (БПКО «Заря-ИО»); выносное устройство постановки /снятия (ВУПС) с электронным ключом; выносное устройство постановки /снятия (ВУПС-К) клавиатурного типа; электронный кодовый ключ типа «Touch Memory»; устройство защитное коммутационное УЗК-2. Обеспечивает подключение до 4 шлейфов сигнализации. ППКО размещается непосредственно в охраняемом помещении.
- **Прибор приемно-контрольный охранный «Заря-УО»** (ТУ 4372-006-08596379-2002).
  В состав ППКО «Заря-УО» (устройство объектовое) входят: блок приемно-контрольный охранный «Заря-УО» (БПКО «Заря-УО»), выносное устройство постановки /снятия (ВУПС) с электронным ключом; ВУПС-К клавиатурного типа; электронный кодовый ключ типа «Touch Memory».
  Питание осуществляется от источника постоянного тока на-
- **Ретрансляторы «Устройство сопряжения интерфейсов Заря-УСИ-1** (АВЯД.425652.001 ТУ) и **«Устройство сопряжения интерфейсов Заря-УСИ-2»** (АВЯД.425661.001 ТУ).
  Предназначены для организации охраны объектов средней и большой информационной емкости с применение ППКОП «Ладога»:
  УСИ-1 – для непосредственной передачи извещений в протоколе ADEMCO Contract ID на ретранслятор БКЗ-20 (120).
  УСИ-2 – для передачи извещений в протоколе ADEMCO Contract ID через групповой концентратор УОО "Заря-ГК).

Структурная схема СПИ «Заря»

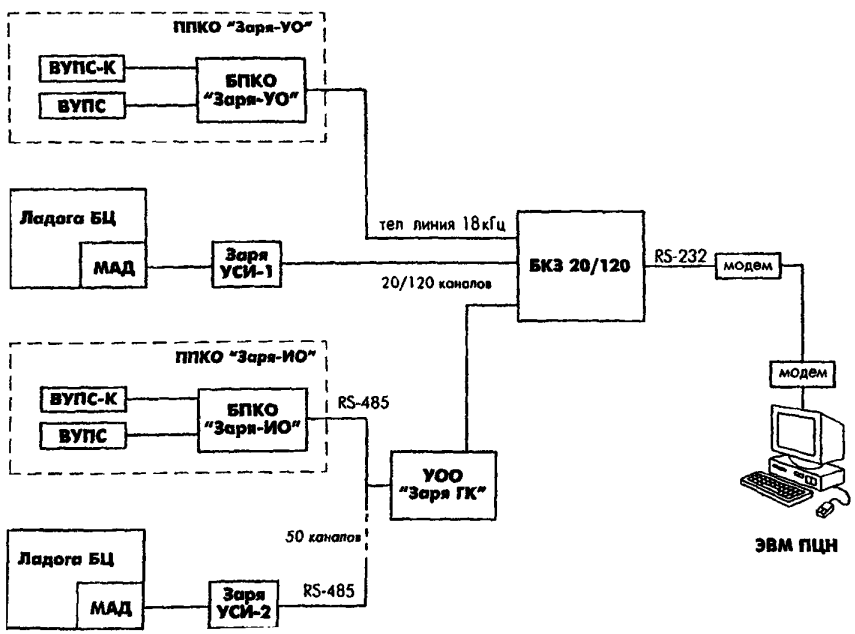

5. ТЕЛЕВИЗИОННЫЕ СИСТЕМЫ НАБЛЮДЕНИЯ.

№ п/п	Наименование оборудования изделия	Обозначение	ГОСТ или ТУ	Завод-изготовитель	Поприборный состав	Основные характеристики	Цена (у.е.), на 01.01.05г.
1.	**Однокамерный комплект для уличных условий**	**К 1.1**		**ООО ПКФ «Волна-Сервис» г.Новгород**	ТВ-камера, кронштейн, блок питания, монитор 23 см.	Стандартное разрешение и чувствительность, длина линии связи 50 … 100 м.	194
2.	**То же**	**К 1.2**		**то же**	ТВ-камера, кронштейн, блок питания, монитор 23 см.	ТВ-камера для ночного наблюдения	276
3.	**«**	**К 1.3**		**«**	ТВ-камера, кронштейн, блок питания с приемным устройством, монитор 23 см.	Передача ТВ-сигнала по ТЛФ паре на расстояние до 1500 м	252
4.	**«**	**К 1.4**		**«**	ТВ-камера, устройство наведения, блок питания, пульт управления, монитор 23 см.	Дистанционное управление устройством наведения по линии связи длиной от 50 до 100 м.	580
5.	**Четырехкамерный комплект для уличных условий**	**К 2.1**		**«**	4 ТВ-камеры на кронштейнах, блок питания, коммутатор, монитор 23 см.	Стандартное разрешение и чувствительность	576
6.	**То же**	**К 2.2**		**«**	4 ТВ-камеры на кронштейнах, 2÷4 блока питания, квадратор, монитор 50 см.	Четырехканальная система для контроля периметра.	940
7.	**Многокамерные многоканальные комплексы** (радиальная структура)	**К 3.1**		**«**	Кол-во ТВ-камер (кронштейнов, устройств наведения, блоков питания) не ограничено. Количество постов наблюдения не ограничено, кол-во и номенклатура приборов постов наблюдения и управления по требованию.	Количество каналов не ограничено, максимальное расстояние от ТВ-камеры до первого поста управления – 10 км.	договорная
8.	**То же** (линейная (лучевая) структура)	**К 3.2.**		**«**	Кол-во ТВ-камер (кронштейнов, устройств наведения, блоков питания) – до 8 шт., количество постов наблюдения и управления – до 3-х.	Одноканальная многокамерная структура, максимальная длина луча (расстояние от последней ТА-камеры до первого поста наблюдения)	договорная
9.	**То же** (комбинированная структура)	**К 3.3**		**«**	Кол-во ТВ-камер в «кусте камер» – до 4 шт., кол-во «кустов камер» на одном луче – до 8 шт., количество постов наблюдения и управления – до 3-х.	Одноканальная многокамерная (до 32 шт.) структура, максимальное расстояние от ТВ-камеры до блока коммутации в «кусте камер» - до 1 км, максимальная длина луча от блока коммутации последнего «куста камер» до первого поста управления —8 км.	договорная

№ п/п	Наименование оборудования изделия	Обозначение	ГОСТ или ТУ	Завод-изготовитель	Поприборный состав	Основные характеристики	Цена (у.е.), на 01.01.05г.
10.	**Камера**	**П 4.1 типа КТП-147М**		«	ТВ-камера для жестких климатических условий имеет шесть модификаций	Термостат, защитное стекло толщиной 8 мм с подогревным слоем, рабочая температура от –50 до +50°С, стандартное разрешение (420 ТВЛ) и чувствительность (0,5 лк)	110
11.	**Камера**	**П 4.2 типа КТП-196М**		**ООО ПКФ «Волна-Сервис» г.Новгород**	ТВ-камера для уличных условий имеет двенадцать модификаций.	-50 до +50°С, повышенное разрешение (до 600 ТВЛ) и чувствительность (0,05 лк), автоирис, передача видеосигнала по ТФЛ паре, ночная камера, трансфокатор.	от 190
12.	**То же**	**П 4.3**		**то же**	ТВ-камеры для специальных условий применения (радиация, опасность взрыва, наличие пыли, коррозия, повышенная влажность).	Информация предоставляется по официальному запросу	от 380
13.	«	**П 4.4 типа КТП-132**		«	ТВ-камеры для помещений.	Сменные объективы, разрешение 400÷600 ТВЛ, чувствительность 0,05÷2 лк, ИК-подсветка, детектор обнаружения движения, микрофон, скрытое наблюдение, потолочное исполнение.	от 48
14.	**Устройство наведения**	**П 4.5**		«	Устройство наведения уличное типа УН-77М	Нагрузка до 10 кг, угол поворота по горизонтали 320°, по вертикали ±45°.	от 240
15.	**То же**	**П 4.6**		«	Устройство наведения для помещений типа УН-63, УН-64	Нагрузка до 0,5 кг, угол поворота по горизонтали ±180°, по вертикали ±45°.	56
16.	**Пульт управления**	**П 4.7**		«	Пульт управления устройством наведения, трасфокаторами, типа ПУ-203, ПУ-204, ПУ-228М	Непосредственное управление по многожильному кабелю. По ТЛФ паре. По коаксиальному кабелю (совместно с видеосигналом).	от 60 от 95 от 140
17.	**Блоки питания**	**П 4.8**		«	Блоки питания для уличных условий типа БП-382М.	Выходное напряжение 12 В, рабочая температура от –40 до + 40°С	18

№ п/п	Наименование оборудования изделия	Тип, марка. Код ОКП	ГОСТ или ТУ	Завод-изготовитель	Технические характеристики		Цена, руб. без НДС
18.	**Видеорегистратор цифровой**	**«Ладога-V6»**	БФЮК.426 469.001 ТУ	**АО «РИЭЛТА» г.Санкт-Петербург**	Цифровой видеорегистратор с расширенными функциями «Ладога V6» предназначен для ведения централизованного или автономного видеонаблюдения охраняемого закрытого помещения или контроля подходов и подъездов к охраняемому объекту с возможностью записи и хранения изображений, а также передачи их по информационной сети. Контроль шести тревожных входов на размыкание.		44100 (с аккумулятором) 43785 (с аккумулятором)
	Сертификат соответствия № РОСС.RU.ОС03.В01148				Видеовходы	6 BNC (female)	
					Стандарт	PAL / NTSC	
					Стандарт сжатия	JPEG, 6 уровней качества	
					Размер кадра – разрешение 192x144, 384x288, 768x288 (с масштабированием до 768x576) пикселей		
					Количество тревожных входов/выходов	6 / 2	
					Тревожные выходы	1 x открытый коллектор (100 mA), 1 x 12 V/500 mA релейный выход	
					Сетевые подключения	10 Base-T, ISDN, модем через RS-232	
					Сетевые протоколы	TCP / IP, HTTP, FTP, SMTP	
					Безопасность	3-х уровневая парольная защита	
	Состав: - плата центрального процессора; - плата интерфейсов; - плата захвата видеосигналов; - цифровой накопитель (жесткий диск с интерфейсом IDE; - источник питания с резервированием (источник питания 12 В, плата модуля заряда аккумулятора (аккумулятор поставляется отдельно)). В состав модификации «Ладога V6-01» дополнительно может входить модуль сопряжения с ППКОП «Ладога-А».				Режим видеозаписи – непрерывная, по расписанию, по сигналам тревоги, по детектору движения		
					Скорость записи (одновременная)	Для 1 видеосигнала – 25 кадров/сек Для 2 видеосигналов – 3 кадров/сек Для 6 видеосигналов – 0,5 кадров/сек	
					Количество каналов записи живого видео	1	
					Время записи на жесткий диск	240 часов (384x288, 1 кадр/сек) 10 часов (384x288, 25 кадров/сек)	
					Жесткий диск	30 Гб 2,5"	
					Обнаружение движения	Одна камера	
					Аудиофункция	По второму ISDN B-каналу, домофону (например, TLEO51-01). Вход микрофона, выход динамика	
					Резервное питание	Аккумуляторная батарея 7 А/ч, 12 V	
					Габаритные размеры, мм	375 x 352 x 90	
					Диапазон температур, °С	+5 … +45	
					Масса, кг	5,2 (без АКБ)	

19. Камеры телевизионные передающие серии МВК.

НАЗНАЧЕНИЕ: предназначены для передачи черно-белого и цветного телевизионного изображения объекта съемки в стандартном телевизионном режиме. Камеры используются в различных телевизионных установках прикладного назначения.

ТЕХНИЧЕСКИЕ УСЛОВИЯ: ТУ 4372-001-45076584-2003.

Сертификат соответствия РОСС RU.ME61.B02251 действует до 07.10.2007.

Варианты конструктивного исполнения:

МВК – 08 – черно-белая видеокамера для уличной установки, объектив с фиксированной диафрагмой;
МВК-08 КС – черно-белая видеокамера для уличной установки, объектив с фиксированной диафрагмой;
МВК-08 АРД – черно-белая видеокамера для уличной установки, объектив с автоматической регулировкой диафрагмы;
МВК-08 АРД «Подогрев» - черно-белая видеокамера для уличной установки, с дополнительной внутренней платой подогрева, объектив с автоматической регулировкой диафрагмы;
МВК-08ц4 – цветная видеокамера для уличной установки, объектив с фиксированной диафрагмой;
МВК-08ц АРД – цветная видеокамера для уличной установки, , объектив с автоматической регулировкой диафрагмы;
МВК – 09 СКм – черно-белая антивандальная видеокамера для уличной установки, объектив с фиксированной диафрагмой, накладное исполнение;
МВК – 09 мН – черно-белая антивандальная видеокамера для уличной установки, объектив с фиксированной диафрагмой, врезное исполнение;
МВК – 09 мК – черно-белая антивандальная видеокамера для уличной установки, объектив с фиксированной диафрагмой, легкий кронштейн;
МВК – 09ц СКм – цветная антивандальная видеокамера для уличной установки, объектив с фиксированной диафрагмой, накладное исполнение;
МВК – 09ц мН – цветная антивандальная видеокамера для уличной установки, объектив с фиксированной диафрагмой, врезное исполнение;
МВК – 09ц мК – цветная антивандальная видеокамера для уличной установки, объектив с фиксированной диафрагмой, легкий кронштейн;
МВК-16 – черно-белая видеокамера для уличной установки, объектив с фиксированной диафрагмой;
МВК-16 – черно-белая видеокамера для уличной установки с блоком инфракрасной подсветки, объектив с фиксированной диафрагмой;
МВК-17А – черно-белая видеокамера-глазок со встроенным микрофоном;
МВК-17АИК – черно-белая видеокамера-глазок со встроенным микрофоном и блоком инфракрасной подсветки;
МВК-18 – черно-белая видеокамера для уличной установки, объектив с фиксированной диафрагмой;
МВК-18 Аркт. – черно-белая видеокамера для уличной установки с дополнительным подогревом стекла, объектив с фиксированной диафрагмой;
МВК-18 ИК – черно-белая видеокамера для уличной установки с блоком инфракрасной подсветки, объектив с фиксированной диафрагмой;
МВК-18 ИК Аркт. – черно-белая видеокамера для уличной установки, с дополнительным подогревом стекла и блоком инфракрасной подсветки, объектив с фиксированной диафрагмой;
МВК-18 КС – черно-белая видеокамера для уличной установки, объектив с фиксированной диафрагмой, передача питания видеокамеры совместно с видеосигналом по коаксиальному кабелю;
МВК – 19 С – черно-белая антивандальная видеокамера для уличной установки, объектив с фиксированной диафрагмой
МВК – 19 С ИК – черно-белая антивандальная видеокамера для уличной установки, со встроенным блоком инфракрасной подсветки, объектив с фиксированной диафрагмой;
МВК – 19 К – черно-белая видеокамера для уличной установки, объектив с фиксированной диафрагмой;
МВК – 19 С ИК – черно-белая видеокамера для уличной установки, со встроенным блоком инфракрасной подсветки, объектив с фиксированной диафрагмой.

Конструктивные исполнения вариантов камеры серии МВК

Конструктивный вариант исполнения	ПЗС	Разрешающая способность	Пороговая чувствительность	Фокусное расстояние объектива	Дополнительные функции
МВК-08 МВК-08 Аркт. МВК-08 КС	1/3 чб	420 ТВ линий	0,1 лк	2,45; 2,96; 3,6; 4; 6; 8; 12; 16; 25; 50 мм	Аркт. –подогрев стекла
МВК-08 АРД МВК-08 АРД Аркт. МВК-08 АРД Подогрев	1/3 чб	420 ТВ линий	0,05 лк	АРД – 2,6; 3,6; 4; 6; 8; 12 мм	Аркт., Подогрев – подогрев стекла
МВК-08 ц4 МВК-08 ц4 Аркт. МВК-08 ц4 АРД	1/3 цвет	480 ТВ линий	0,7 лк	3,6 мм	Аркт. –подогрев стекла
МВК-09 СКм МВК-09 мН МВК-09 мК	1/3 чб	400 ТВ линий	0,1 лк	3,5 мм	-
МВК-09 ц СКм МВК-09 ц мН МВК-09 ц мК	1/3 чб	380 ТВ линий	0,7 лк	3,5 мм	-
МВК-16 МВК-16 ИК	1/3 чб	420 ТВ линий	0,05 лк	2,45; 2,96; 3,6; 4; 6; 8; 12; 16 мм	ИК – инфракрасная подсветка

Конструктивный вариант исполнения	ПЗС	Разрешающая способность	Пороговая чувствительность	Фокусное расстояние объектива	Дополнительные функции
МВК-17А	1/3 чб	400 ТВ линий	0,1 лк	125° горизонт	А – звук.
МВК-17А ИК	1/3 чб	400 ТВ линий	0,1 лк	125° горизонт	ИК – инфракрасная подсветка. А – звук.
МВК-18, МВК-18 Аркт. МВК-18 ИК МВК-18 ИК Аркт. МВК-18КС	1/3 чб	420 ТВ линий	0,05 лк	4; 6; 8; 12; 16 мм	ИК – инфракрасная подсветка. Аркт.- подогрев стекла
МВК-19 С МВК-19 С ИК МВК-19 К МВК-19 К ИК	1/3 чб	420 ТВ линий	0,05 лк	2,96; 3,6; 4; 6; 8; 12; мм	ИК – инфракрасная подсветка.

Исполнение – герметичное.

Температура окружающей среды, °С:

МВК-08; МВК-09;МВК-16; МВК-18; МВК-19	-50 … +50
МВК-08 АРД; МВК-08 ц	-30 … +50
МВК-17А; МВК-17А ИК	-20 … +50
Напряжение питания камеры	12 В

Потребляемый ток камеры не должен превышать 0,25 А, без опции «подогрев», и 0,5 А с опцией «подогрев», при напряжении питания 12 В.

Цена (01.02.2005г.) в зависимости от варианта исполнения камеры – от 63 до 253 у.е.

Габаритные размеры

Видеокамеры МВК-08, МВК-08 КС, МВК-08 Аркт., МВК-08 АРД, МВК-08 АРД Аркт., МВК-08 АРД Подогрев, МВК-08 ц4, МВК-08 ц4 Аркт., МВК-08цАРД

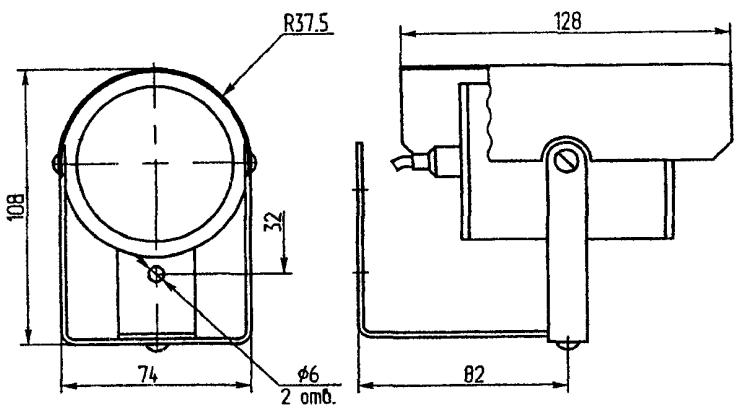

Видеокамеры МВК-09 СКм, МВК-09 ц СКм.

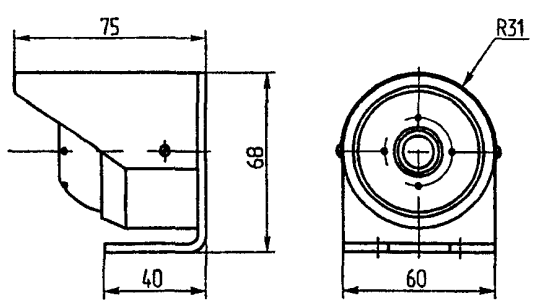

Видеокамеры МВК-09 мК, МВК-09 ц мК.

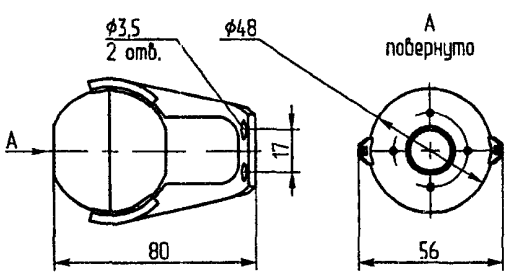

Видеокамеры МВК-09 мН, МВК-09 ц мН.

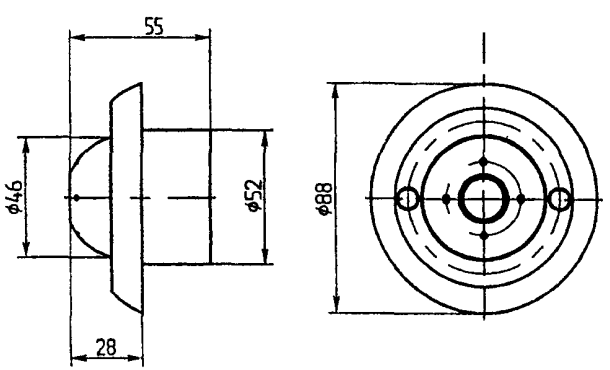

Видеокамеры МВК-16, МВК-16 ИК.

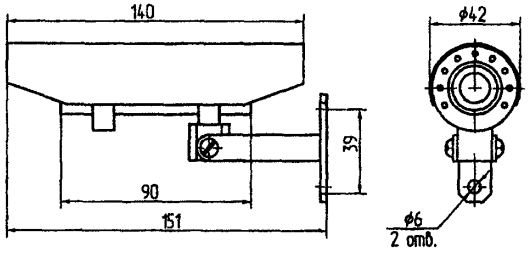

Видеокамера МВК-17А.

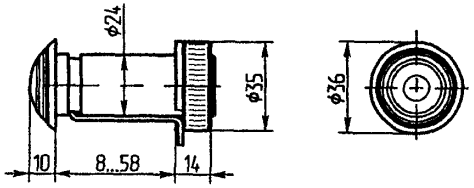

Видеокамера МВК-17А ИК.

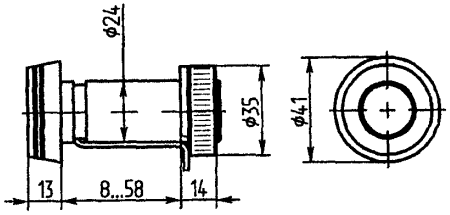

Видеокамеры МВК-18, МВК-18 Аркт., МВК-18 КС. МВК-18 ИК, МВК-18 ИК Аркт

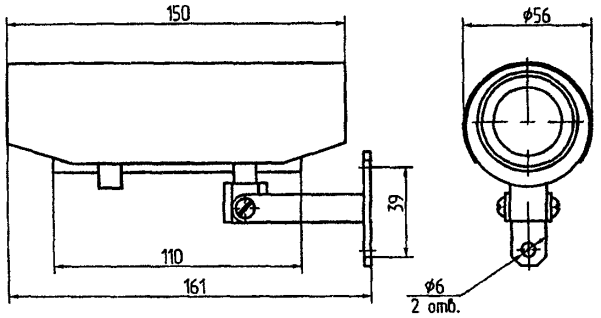

Видеокамеры МВК-19С, МВК-19С ИК.

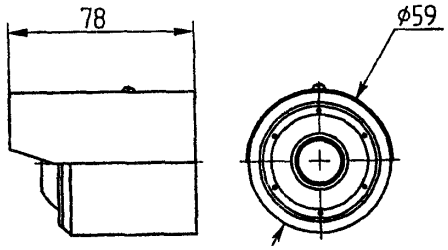

Видеокамеры МВК-19К, МВК-19К ИК.

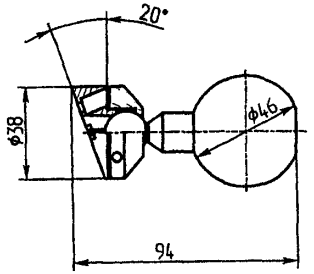

№ п/п	Наименование оборудования изделия	Тип, марка. Код ОКП	ГОСТ или ТУ	Завод-изготовитель	Технические характеристики	Цена с НДС, руб.
20.	Телекамера	ТКЭ-43У-2М ТКЭ-43У-4М	ЦКДИ.463 152.001 ТУ	ФГУП «СНПО «ЭЛЕРОН», г. Москва	Телекамера ч/б изображения в пластмассовом корпусе, стандартное разрешение (400 твл), чувствительность 0,14 лк, уличного исполнения, на базе ПЗС матрицы ICX405AL "Sony" 1/3", объектив М12, модификации по фокусному расстоянию объектива.	2415
21.	То же	ТКЭ-41У-2 ТКЭ-41У-4 ТКЭ-41У-6 ТКЭ-41У-8 ТКЭ-41У-12	ЦКДИ.425 733.004 ТУ	то же	Телекамера ч/б изображения в металлическом герметичном кожухе, стандартное разрешение (400 твл), чувствительность 0,05 лк, уличного исполнения, на базе ПЗС матрицы ICX405AL "Sony" 1/3", объектив Everfocus с АРД, модификации по фокусному расстоянию объектива.	8700 8400 8400 8250 8100
22.	«	ТКЭ-61П-2 ТКЭ-61П-4 ТКЭ-61П-6 ТКЭ-61П-8 ТКЭ-61П-12 ТКЭ-61У-2 ТКЭ-61У-4 ТКЭ-61У-6 ТКЭ-61У-8 ТКЭ-61У-12	ЦКДИ.425 733.004 ТУ	«	Телекамера ч/б изображения в металлическом герметичном кожухе, высокого разрешения (570 твл), чувствительность 0,05 лк, для промпомещений и в уличном исполнении, на базе ПЗС матрицы ICX405AL "Sony" 1/3", объектив Everfocus с АРД, модификации по фокусному расстоянию объектива.	11100 10800 10800 10650 10500 11700 11400 11400 11250 11100
23.	«	ТКЭ-65П-2 ТКЭ-65П-4 ТКЭ-65П-6 ТКЭ-65П-8 ТКЭ-65П-12 ТКЭ-65У-2 ТКЭ-65У-6 ТКЭ-65У-8 ТКЭ-65У-12	ЦКДИ.425 733.004 ТУ	«	Телекамера ч/б изображения в металлическом герметичном кожухе, высокого разрешения (570 твл), чувствительность 0,014 лк, для промпомещений и в уличном исполнении, на базе ПЗС матрицы ICX405AL "Sony" 1/3", объектив Computar с АРД, модификации по фокусному расстоянию объектива.	13695 13365 13365 12804 13035 14355 14025 13464 13695
24.	«	ТКЭ-66П-2 ТКЭ-66П-4 ТКЭ-66П-6 ТКЭ-66П-8 ТКЭ-66П-12 ТКЭ-66У-2 ТКЭ-66У-4 ТКЭ-66У-6 ТКЭ-66У-8 ТКЭ-66У-12	ЦКДИ.425 733.004 ТУ	«	Телекамера ч/б изображения в металлическом герметичном кожухе, высокого разрешения (570 твл), чувствительность 0,005 лк, для промпомещений и в уличном исполнении, на базе ПЗС матрицы ICX405AL "Sony" 1/3", объектив асферический Computar с АРД и «ночным» режимом накопления сигналов (до 0,00005 лк, 200 твл, 640 мс), модификации по фокусному расстоянию объектива.	20055 19705 19705 19110 19355 20755 20405 20405 19810 20055

6. ОПОВЕЩАТЕЛИ СВЕТОВЫЕ И ЗВУКОВЫЕ.

№ п/п	Наименование оборудования изделия	Тип, марка. Код ОКП	ГОСТ или ТУ	Завод-изготовитель	Технические характеристики	Цена, руб. с НДС
1.	**Система речевого оповещения**	**«ОРФЕЙ»**	ТУ 4371-014-23072522-99	**ЗАО «Аргус-Спектр», г.Санкт-Петербург**	***Сертификат соответствия № РОСС.RU.ББ05.Н00550, пожарной безопасности № ССПБ.RU.ОП002.В01102.*** Предназначен для трансляции предварительно записанных речевых сообщений в системах пожарной сигнализации на объектах различной степени сложности Состав блок речевого оповещения (БРО), состоящий из цифрового «магнитофона», записывающего одно или несколько речевых сообщений, и усилителя низкой частоты Акустические модули (АМ) – звуковые колонки с динамическими громкоговорителями	

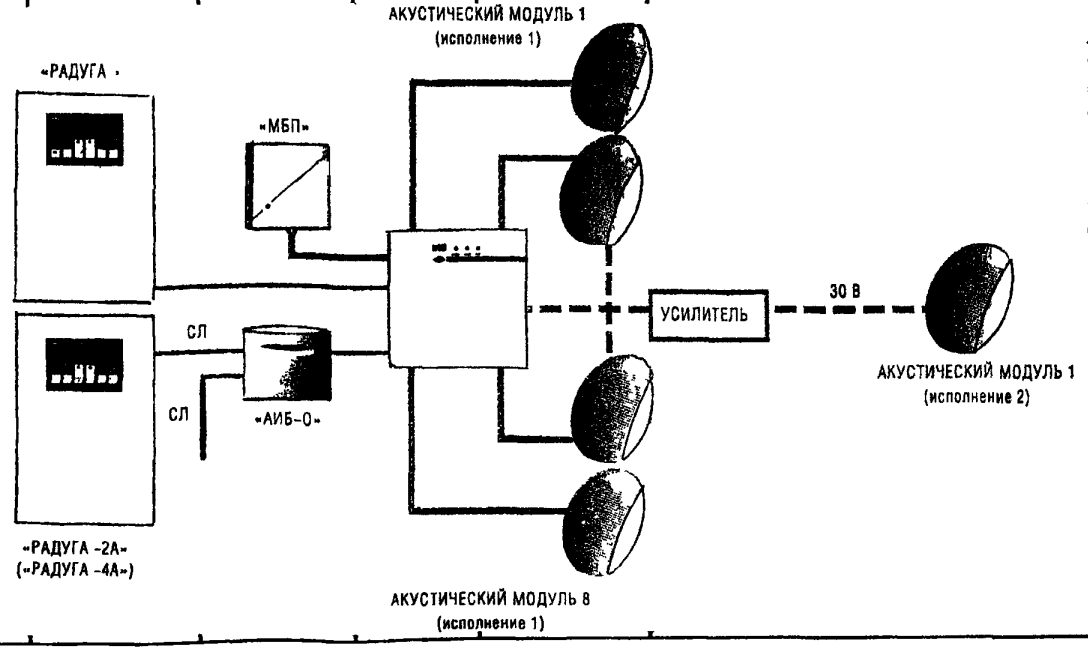

Общая продолжительность речевого сообщения, сек, не менее	32	
Номинальная выходная мощность усилителя, Вт	10	
Номинальная мощность АМ, не менее, Вт	3	
(допускается использовать с мощностью 1 кВ)		
Номинальное сопротивление АМ, Ом	8	
Сопротивление линий, соединяющих БРО и АМ, ёОм	3	
Напряжение питания, В	10,5 – 15	
Ток потребления в дежурном режиме, мА	50	
Диапазон рабочих температур, °С БРО	+5 ... +55	
АМ	-10 +55	
БРО с аккумулятором 2,2 Ач		2046,12
без аккумулятора		1727,52
АМ (исполнение 1) установка на стене		261,96
установка на потолке		383,50

№ п/п	Наименование оборудования изделия	Тип, марка. Код ОКП	ГОСТ или ТУ	Завод-изготовитель	Технические характеристики	Цена, руб. с НДС
					СХЕМА ВНЕШНИХ СОЕДИНЕНИЙ	
					ВОЗМОЖНОСТИ ЗАПУСКА СИСТЕМЫ "ОРФЕЙ" НА ОПОВЕЩЕНИЕ	
2.	**Акустический модуль** (исполнение 2)			**ОА «Аргус-Спектр», г.Санкт-Петербург**	***Сертификат соответствия № РОСС.RU.ББ05.Н00209, пожарной безопасности № ССПБ.RU.ОП002.В00467.*** Предназначен для использования в системах речевого оповещения и трансляции на объектах различного назначения. Могут монтироваться как на стене так и на потолке (в том числе подвесном). Номинальная мощность, Вт — 3; Номинальное сопротивление, Ом — 400; Номинальное входное напряжение, В — 30; Габаритные размеры, мм: для крепления на стене — диаметр 170, высота 70; для крепления на потолке — диаметр 170, высота 100; Диапазон рабочих температур, °С — -10 ... +55	**383,50** **509,76**

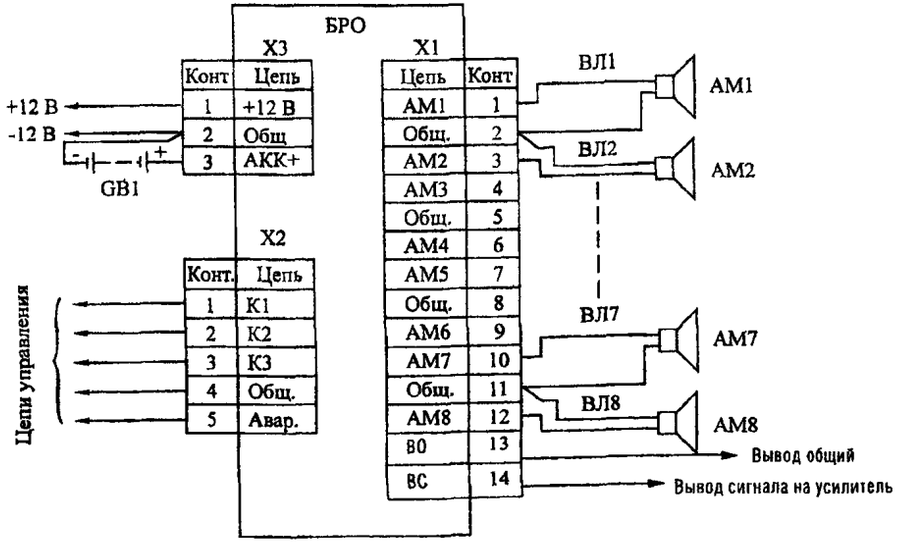

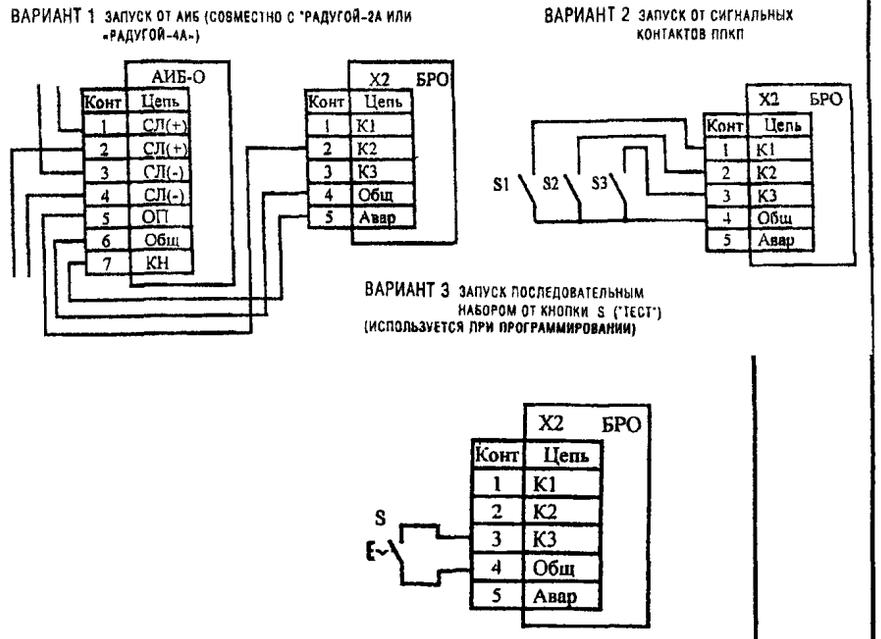

№ п/п	Наименование оборудования изделия	Тип, марка. Код ОКП	ГОСТ или ТУ	Завод-изготовитель	Технические характеристики	Цена, руб. с НДС
3.	**Оповещатели охранно-пожарные звуковые**	**О-29 «Свирель-2»;** **О-29/1 «Свирель-2» исп.01**	АЦДР.425 542.001 ТУ	**ОАО «РАДИЙ», г.Касли**	Предназначены для подачи звукового сигнала при обнаружении проникновения на охраняемый объект, а также для подачи звуковых сигналов на различных объектах в помещении и на улице. Оповещатель обеспечивает совместную работу с приборами приемно-контрольными типа «Сигнал-ВК», «Сигнал-ВК4», «Смгнал-20» и любыми другими имеющими на выходе контакты, на которые в режиме «Тревога» на оповещатель подается напряжение постоянного тока. *(в скобках – для оповещателя «Свирель-2» исп.01)* Уровень громкости на расстоянии 1м, дБ 110 (100) Несущая частота звуковых сигналов, Гц 2000-4000 Напряжение питания, В 10,2 – 14,4 Потребляемый ток, мА, не более 600 (300) Время технической готовности, с, не более 1 Диапазон рабочих температур, °С -30 … +45 Работоспособность при относительной влажности при +25°С до 100% с конденсацией влаги. Габаритные размеры, мм / Масса, кг 66x92x118 / 0,6	515 372
	Сертификаты: ***соответствия РОСС RU.ОС03.Н00378,*** ***пожарной безопасности ССПБ.RU.ОП021.В00378 дей****ствуют до 26.12.2007г.*					
4.	**Оповещатель охранно-пожарный звуковой**	***О-29/3 «Свирель-2» исп.03***	АЦДР.425 542.001 ТУ	**ОАО «РАДИЙ», г.Касли**	*Предназначен для подачи звукового и светового сигнала при обнаружении проникновения на охраняемый объект, а также для подачи аварийного звукового и светового сигнала на различных объектах в помещениях и на улице.* Количество охраняемых зон 1 Уровень громкости на расстоянии 1м, дБ 100 Несущая частота звуковых сигналов, Гц 2000-4000 Ток, потребляемый сиреной, мА, не более 300 Ток, потребляемый световым индикатором, мА, не более 50 Время технической готовности, с, не более 1 Время непрерывной работы, мин., не менее 10 Диапазон температур, °С -30 … +45 Габаритные размеры, мм 66x92x118 Масса, кг 0,6	460,20
	Сертификаты: ***соответствия РОСС RU.ОС03.Н00378,*** ***пожарной безопасности ССПБ.RU.ОП021.В00378 дей****ствуют до 26.12.2007г.*					

№ п/п	Наименование оборудования изделия	Тип, марка. Код ОКП	ГОСТ или ТУ	Завод-изготовитель	Технические характеристики	Масса, кг
5.	**Оповещатель световой**	**О12-2** 43 7245	ТУ 4372-007-00226827-96	**ЗАО ПО «Спецавтоматика», г.Бийск**	***Сертификат соответствия № РОСС.RU.ББ05.Н00671, сертификат пожарной безопасности ССПБ.RU.ОП002.В.01377*** *действуют до 30.01.2007г.* Применяется для эксплуатации в системах охранно-пожарной сигнализации. Оповещатель выполнен на универсальное напряжение питания постоянного или переменного тока 12В, 24В, 220В и другое (по выбору заказчика). Цвет сигнала оповещения красный. Диапазон рабочих температур, °С: -30 … +50 Габаритные размеры, мм: Ø63 х 35 Степень защиты: IP40 ***Цена (01.02.2005г.) с НДС, руб.***: 52 Потребляемая мощность при питании от сети: 3,3 Вт – 220 В, 0,35 Вт – 24 В, 0,15 Вт – 12 В.	0,05
6.	**Оповещатель комбинированный**	**«Бия-С»** О124-1 43 7246	ТУ 4372-017-00226827-97	**ЗАО ПО «Спецавтоматика», г.Бийск**	***Сертификат соответствия № РОСС.RU.ББ05.Н00628, сертификат пожарной безопасности ССПБ.RU.УП001.В01254*** *действуют до 14.08.2006г (модели 1 и 3).* Применяется для эксплуатации в системах охранно-пожарной сигнализации и может устанавливаться как внутри, так и вне помещений (под козырек или навес). Содержит антисаботажную блокировочную кнопку. Диапазон рабочих температур, °С: -40 …+50 Напряжение питания: ~220 В, 50 Гц (модель 1,2); = 12 В (модель 3,4) Уровень звукового давления на расстоянии 1 м по оси звучания не менее: 85 дБ (мод.1).; 95 дБ (мод 3). Степень защиты оболочки: 1Р22 Габаритные размеры, мм: 200х200х100 ***Цена (01.02.2005г.) с НДС, руб.:*** «Бия-С» модель 1: 200 «Бия-С» модель 2: 260 «Бия-С» модель 3: 288 «Бия-С» модель 4: 330	1,3 (мод. 1); 1,0 (мод. 3)

Варианты исполнения

	Световой оповещатель	Звуковой оповещатель
модель 1	эл. лампа 25 Вт, 220 В	Электромагнитный однотональный 220В, 60 Вт
модель 3	«О12-2» – 1 шт. $U_{пит}$=12В, 0,15 Вт	«Шмель-12» мод.2 (IP40) $U_{пит}$=12В, 0,75 Вт

Схема подключения

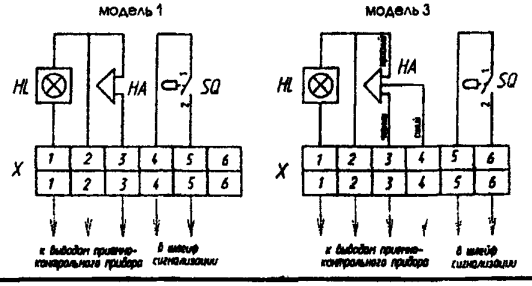

№ п/п	Наименование оборудования изделия	Тип, марка. Код ОКП	ГОСТ или ТУ	Завод-изготовитель	Технические характеристики	Масса, кг
7.	**Оповещатели охранно-пожарные комбинированные**	**«Корбу»** 43 7246	ТУ 4372-010-00226827-98	**ЗАО ПО «Спецавтоматика», г.Бийск**	***Сертификаты:*** ***«Корбу» - соответствия № РОСС.RU.ББ05.Н00541,сертификат пожарной безопасности ССПБ.RU.ОП002.В.01091*** *действуют до 09 09.2005г.* ***«Корбу- 2М» - соответствия № РОСС.RU.ББ05.Н00673,сертификат пожарной безопасности ССПБ.RU.ОП002.В.01379*** *действуют до 30.01 2007г.* Используются для подачи тревожных сигналов в системах охранной и пожарной сигнализации. Оповещатели могут быть использованы для установки в обычных помещениях, на объектах с высоким уровнем шума и на охраняемом периметре на улице (под навесом). Содержит антисаботажную блокировочную кнопку Оповещатель «Корбу» имеет раздельные световой и звуковой узлы, выполненные на универсальное напряжение питания 12, 24, 220 В переменного или постоянного токов. Оповещатель «Корбу-2М» содержит раздельные световой и звуковой узлы, выполнен на номинальное напряжение 12 В с общим плюсовым выводом. Звуковой узел выдает три тревожных сигнала оповещения (сигнал «Авария», сигнал «Внимание», сигнал «Тревога») различающихся по тональности. Диапазон рабочих температур ,°С -30 ... +50 Степень защиты оболочкой IP40 Потребляемая мощность «Корбу»: -при питании от сети напряжением 220 В: звукового оповещателя не более 25 ВА, светового оповещателя (дежурный режим) не более 3,3 Вт; - при питании от сети напряжением 24 В: звукового оповещателя не более 3 Вт, светового оповещателя (дежурный режим) не более 0,3 Вт; - при питании от сети напряжением 12 В звукового оповещателя не более 0,8 Вт, светового оповещателя (дежурный режим) не более 0,15 Вт. Габаритные размеры, мм 135 x 70 x 55 ***Цена (01.02.2005г.) с НДС, руб.:*** ***«Корбу»*** *версия v1 (напряжение 12 (100 дБ), 24 (104 дБ), 220 В (104 дБ))* – ***240;*** ***«Корбу»*** *версия v2 (напряжение 12 (90 дБ), 24 (100 дБ), 220 В (100 дБ))* – ***180;*** ***«Корбу-2М» - 220.***	0,2
		«Корбу-2М» 43 7246	ТУ 4372-038-00226827-00			
8.	**Оповещатель охранно-пожарный звуковой**	**«Шмель-12»** 43 7244	ТУ 4372-022-00226827-98	**то же**	***Сертификаты:*** ***«Шмель-12» - соответствия № РОСС.RU.ББ05.Н00540,сертификат пожарной безопасности ССПБ.RU.ОП002.В.01090*** *действуют до 09.09 2005г.* ***«Шмель-12-0Ех» - соответствия № РОСС.RU.ГБ05.В00917*** *действует до 07.12 2007г,* ***разрешение на применение № РРС ВА-12774*** *действует до 23 06 2007г.* Используются для подачи тревожных сигналов в системах охранной и пожарной	0,2 (мод 1); 0,55 (мод.2)
		«Шмель-12-0Ех» 43 7246	ТУ 4372-022-00226827-03			

Схемы подключения «Корбу»

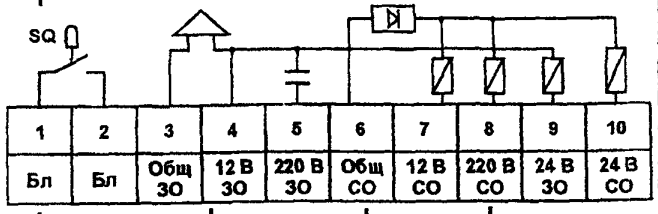

1	2	3	4	5	6	7	8	9	10
Бл	Бл	Общ ЗО	12 В ЗО	220 В ЗО	Общ СО	12 В СО	220 В СО	24 В ЗО	24 В СО

№ п/п	Наименование оборудования изделия	Тип, марка. Код ОКП	ГОСТ или ТУ	Завод-изготовитель	Технические характеристики	Масса, кг
					сигнализации. Оповещатели могут быть использованы для установки в обычных помещениях, на объектах с высоким уровнем шума и на охраняемом периметре на улице (под навесом). Содержит антисаботажную блокировочную	
	Цена (01.02.2005г.) с НДС: ***«Шмель-12» мод.1*** *(один сигнал, ном. напряж.- 12 В (90дБ), 24 В (100 дБ), квадратный корпус) – 148 руб.;* ***«Шмель-12» мод.2а*** *(один сигнал, ном. напряж.- 12 В, 24В (90 дБ), круглый корпус) – 150 руб.;* ***«Шмель-12» мод.2б*** *(один сигнал, ном. напряж.- 12 В (100 дБ), круглый корпус, с трансформатором) – 230 руб.:* ***«Шмель-12» 0ExiasIICT6*** *(3 сигнала, напряжение =12 В) – 980 руб.*				Оповещатель выпускается четырех модификаций (взрывозащищенный 0ExiasIICT6 трехсигнальный; модель 1, 2а – односигнальный; модель 2б – трехсигнальный, формирующий сигналы, отличающиеся модуляцией в зависимости от задействованных входов). Оповещатель «Шмель-12-0Ex» относится к группе особовзрывобезопасного оборудования. Обеспечивает взрывозащиту двух видов «искробезопасная электрическая цепь ia» и «герметизация компаундом (m)». Исполнение оповещателя обеспечивает его пожарную безопасность в аварийном режиме и при нарушении правил эксплуатации. Маркировка взрывозащиты - 0ExiasIICT6. Диапазон рабочих температур, °С: -40 … +50 Потребляемая мощность, Вт: 0,75 Габаритные размеры, мм: модель 1: 99x56x39 модель 2: 68 x 78	
9.	**Оповещатели охранно-пожарные комбинированные**	**ООПК-1 (СЗУ) 43 7246)**	ТУ 4372-005-00227843-96	**Завод «Спецавтоматика», г. Екатеринбург**	Предназначены для комплектации систем пожарной, охранной и охранно-пожарной сигнализации. Оповещатели должны обеспечивать выдачу светового и звукового сигнала при нарушении зоны охраняемого объекта и выдаче сигнала от прибора охранной, пожарной и охранно-пожарной сигнализации, а также при вскрытии крышки оповещателя. Напряжение питания, В: постоянного тока / переменного тока: 12 / 220 Потребляемый ток (для оповещателя постоян. тока), мА: при включении светового сигнализатора: 160 при включении звукового сигнала: 60 Потребляемая мощность (для оповещателя перемен. тока), ВА светового сигнализатора с лампой: 25 звукового сигнала: 2 Ток в цепи блокировки вскрытия крышки при постоянного напряжении 36 В - 0,2 А. Уровень звукового сигнала: оповещатель постоянного тока, дб: 90 оповещатель переменного тока, дБА: 85 Диапазон эксплуатационных температур, °С: -40 … +50 Габаритные размеры, мм: оповещатель постоянного тока: 235x262x152 оповещатель переменного тока: 150x235x262	2,0
	Цена с НДС оповещателя 220 В / 24 В, 12 В – 259,6 / 330,40 руб.					

№ п/п	Наименование оборудования изделия	Тип, марка. Код ОКП	ГОСТ или ТУ	Завод-изготовитель	Технические характеристики	Масса, кг
10.	**Оповещатели охранно-пожарные комбинированные**	**ООПК-1**		**Завод «Спецавтоматика», г. Екатеринбург**	Оповещатель со звонком громкого боя предназначен для комплектования систем пожарной , охранной и охранно-пожарной сигнализации. Диапазон рабочих температур от –40 до +50°С. Напряжение питания, В 220 Потребляемая мощность, ВА: звукового сигнала 2 светового сигнализатора с лампой 25 Ток в цепи блокировки вскрытия крышки при постоянном напряжении 36 В, А 0,2 Выдача сигнала (разрыв цепи блокировки) должна происходить при зазоре между корпусом и крышкой до 40 мм. Уровень звукового сигнала, дБА 85 Габаритные размеры, мм 150x235x262	
	Цена с НДС (1.02.2005г.), руб. – 507,40					
11.	**Оповещатель световой**	**О12-4 «Искра» 43 7245**	ПАШК.425 543.013 ТУ	**ООО НПП «Магнито-контакт», г.Рязань**	***Сертификат соответствия № РОСС.RU.ОС03.Н00131, сертификат пожарной безопасности ССПБ.RU.ОП021.В00129 действуют до 29.08.2005г*** Предназначен для выдачи световых сигналов с охраняемых объектов и подключения к приборам приемно-контрольным охранно-пожарным. Оповещатель предназначен для работы совместно с приборами с величиной выходного управляющего напряжения 12 или 24 В, для чего на оповещателе предусмотрены клеммы подключения. Оповещатели выпускаются с красным свечением сигнального света (Запрещение, непосредственная опасность) и с желтым свечением сигнального цвета (предупреждение, возможная опасность). -Оповещатель с красным свечением следует применять на фоне контрастного белого цвета размером не менее 130 х 130 мм. -Оповещатель с желтым свечением следует применять на фоне контрастного черного цвета размером не менее 130 х 130 мм Напряжение питания постоянного тока, В 12 или 24 Ток потребления, А 0,08 Степень защиты обеспечиваемая оболочкой IP41 Диапазон рабочих температур, °С -30 … +55 ***Ориентировочная цена с НДС, руб.*** 90,00	0,09
12.	**Оповещатель охранно-пожарный звуковой**	**О3-12 «Гром»** **О3-24 «Гром»**	ПАШК.425 542.014 ПАШК.425 542.014-01	**то же**	Предназначен для подачи звуковых сигналов в системах охранно-пожарной сигнализации, привлечения внимания персонала охраны объекта при тревоге и пожаре. Оповещатель предназначен для работы совместно с приборами приемно-контрольными охранно-пожарными с величиной выходного управляющего напряжения 12 или 24 В. Пьезоэлектрический звуковой излучатель позволяет высокую экономичность при большом уровне звукового давления.	0,15

<table>
<tr><th>№ п/п</th><th>Наименование оборудования изделия</th><th>Тип, марка. Код ОКП</th><th>ГОСТ или ТУ</th><th>Завод-изготовитель</th><th>Технические характеристики</th><th>Цена (на 01.01.2005) руб.</th></tr>
<tr><td></td><td>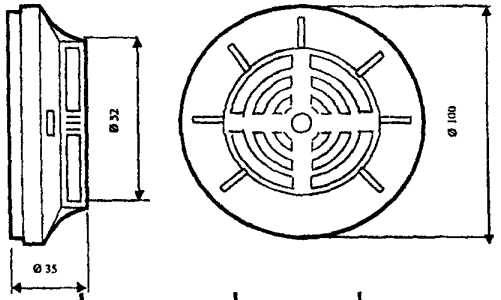
</td><td></td><td></td><td></td><td>Оповещатели изготавливаются 2 видов:
<table>
<tr><th>Вид исполнения</th><th>Ном. напряжение питания, В</th><th>Обозначение исполнения</th></tr>
<tr><td>0</td><td>12</td><td>ОЗ-12 «ГРОМ»</td></tr>
<tr><td>1</td><td>24</td><td>ОЗ-24 «ГРОМ»</td></tr>
</table>
Ток потребления, А 0,12
Оповещатель устойчив к изменению напряжения питания в диапазоне от 18 до 28 В (для ОЗ-24 «ГРОМ) и от 9 до 14 В (для ОЗ-12 «ГРОМ).
Уровень громкости звукового сигнала на расстоянии 1 м – не менее 86 дБ.
Климатическое исполнение УХЛ 4
Температура окружающего воздуха, °С - 30 … +55
Габаритные размеры, мм Ø 100 х 35</td><td></td></tr>
<tr><td>13.</td><td>Оповещатели охранно-пожарные комбинированные</td><td>ОПОП 0124-2/1 (УСС 1-12);
ОПОП 0124-2/3 (УСС 1-220)
43 7246</td><td>ТУ 4372-10-00226862-00</td><td>Завод «Спецавтоматика», г.Ростов-на-Дону</td><td>Предназначены для работы с аппаратурой охранно-пожарной сигнализации и выдачи светового и звукового оповещения при поступлении сигнала тревоги от прибора управления.
Информативность оповещателя:
- «Норма», «Тревога» при световом оповещении;
- «Норма», «Тревога» при звуковом оповещении;
- «Тревога» при срабатывании блокировочного устройства.
<table>
<tr><th></th><th>ОПОП 0124-2/1</th><th>ОПОП 0124-2/3</th></tr>
<tr><td>Световой элемент</td><td>светодиоды</td><td>лампа накаливания</td></tr>
<tr><td>Напряжение питания, В</td><td>12</td><td>220</td></tr>
<tr><td>Потребляемая мощность, Вт
-при подаче световых сигналов (дежурном режим);
- при подаче звуковых сигналов (дежурном режим);
- при подаче светового и звукового сигналов (реж. тревоги)</td><td>0,15
0,75
0,9</td><td>15
5
20</td></tr>
</table>
Уровень звукового давления на расстоянии 1 м по оси звучания – 85 дБ.
Диапазон рабочих температур, °С -40 …+55
Габаритные размеры, мм 160 х 125 х 80
Масса, кг 1,0</td><td>300,00
320,00</td></tr>
<tr><td></td><td colspan="4">Сертификаты:
соответствия № РОСС.RU.ОС03.Н00217,
пожарной безопасности ССПБ.RU.ОП021.В00217
действуют до 27.07.2006г</td><td></td><td></td></tr>
<tr><td>14.</td><td>Оповещатель охранно-пожарный комбинированный</td><td>ОПК-12
43 7246</td><td></td><td>то же</td><td>Оповещатель обеспечивает: световое оповещение в дежурном режиме; звуковой и пульсирующий световой сигнал при поступлении сигнала тревоги от приборов управления.
Оповещатель устанавливается внутри помещения и обеспечивает непрерывный, круглосуточный режим работы.</td><td>170,00</td></tr>
</table>

№ п/п	Наименование оборудования изделия	Тип, марка. Код ОКП	ГОСТ или ТУ	Завод-изготовитель	Технические характеристики		Цена с НДС, руб.
					Напряжение питания, В	12	
					Ток потребления, мА	60	
					Уровень звукового давления, дБ	85	
					Габаритные размеры (диаметр х высота), мм	Ø 100 х 55	
					Масса, кг	0,18	
15.	**Оповещатель охранно-пожарный световой (табло)**	**ОПОП-15-1/1; -15-1/1М** (ОПС-01, 01М); **ОПОП-15-1/2; -15-1/2М** (ОПС-02, 02М) 43 7246	ТУ 4372-016-00226862-2003	**Завод «Спецавтоматика», г.Ростов-на-Дону**	Световой пожарный оповещатель предназначен для использования в качестве указателей, вывесок, табло, устанавливаемых внутри помещения. Надпись на табло «ВЫХОД» и др. Кожух табло: **ОПС-01** – прямоугольный; **ОПС-02** – полукруглый.		от 160,00
					Диапазон питающий напряжений, В	12±1,2	
					Потребляемый ток, мА	45	
					Диапазон рабочих температур, °С	-10 … +50	
					Габаритные размеры, мм: ОПС-01, 01М	300х100х25, 200х100х25	
					ОПС-02, 02М	300х100х50; 200х100х50	
					Масса, кг: : ОПС-01, 01М	0,7	
					ОПС-02, 02М	0,4	
	Сертификаты: соответствия № РОСС.RU.ОС03.Н00262, пожарной безопасности ССПБ.RU.ОП021.В00259 действуют до 05.01.2007г						
16.	**Сирена пьезокерамическая**	**СП-1** 43 7134	ТУ 316-0371.0007-92	***то же***	Предназначены для использования в системах пожарной и охранной сигнализации в качестве оповещателя.		120,00
					Напряжение питания, обеспечивающее выдачу звукового сигнала при переменном токе частотой 50 Гц, В	220	
					Уровень звукового давления, дБ	100	
					Частота звуковых колебаний, Гц	100 – 3000	
					Потребляемая мощность, Вт	1,5	
					Диапазон рабочих температур, °С	-40 … +50	
					Относительная влажность при +25°С, %	98	
					Габаритные размеры (диаметр х высота), мм / Масса, кг.	85 х 80 / 0,2	
17.	**Оповещатель пожарный звуковой**	**«ТОН-1С»**	ЦФСК 425542. 002 ТУ	**ЗАО «ИФ «ИРСЭТ-Центр», г.Санкт-Петербург**	Предназначен для построения систем оповещения в соответствии с НПБ 104 1 и 2 уровня. Обеспечивает возможность контроля от несанкционированного изъятия. Имеет встроенную оптическую индикацию – светодиод красного цвета. Может монтироваться в подвесной потолок с помощью монтажного устройства ЦФСК 425921 000.		198,00
					Напряжение питания, В	12; 24	
					Ток потребления при напряжении 12 В / 24 В	70 / 60	
					Уровень звукового давления, дБ	85	
	Сертификаты: соответствия № РОСС.RU.ББ05.Н00483, пожарной безопасности ССПБ.RU.ОП002.В.00988				Диапазон частот звукового сигнала, Гц	800-2000	

<table>
<tr><th>№ п/п</th><th>Наименование оборудования изделия</th><th>Тип, марка. Код ОКП</th><th>ГОСТ или ТУ</th><th>Завод-изготовитель</th><th>Технические характеристики</th><th>Цена с НДС, руб.</th></tr>
<tr><td rowspan="2">18.</td><td>Световые пожарные оповещатели</td><td>«БЛИК-С-12» «БЛИК-С-24»</td><td rowspan="2">ЦФСК 425548. 006 ТУ</td><td rowspan="2">ЗАО «ИФ «ИРСЭТ-Центр», г.Санкт-Петербург</td><td rowspan="2">Сертификаты: соответствия № РОСС.RU.ББ05.Н00482, пожарной безопасности ССПБ.RU.ОП002.В.00987 действуют до 03.04.2005г.
Примеры стандартных надписей: «ВЫХОД», ПОЖАР», «ГАЗ НЕ ВХОДИТЬ», «ГАЗ УХОДИ», «АЭРОЗОЛЬ НЕ ВХОДИ», «АЭРОЗОЛЬ УХОДИ», «АВТОМАТИКА ВКЛЮЧЕНА».
Освещенность исполнительных элементов светового оповещения, не менее 2 Л.
Степень защиты оболочки оповещателя – IP41.
<table><tr><th></th><th>«БЛИК-С-12»</th><th>«БЛИК-С-24»</th><th>«БЛИК-ЗС-12»</th><th>«БЛИК-ЗС-24»</th></tr><tr><td>Конструктивные особенности</td><td colspan="2">без звукового сигнала</td><td colspan="2">имеют звуковой сигнал</td></tr><tr><td>Напряжение питания однополярное, В</td><td>12</td><td>24</td><td>12</td><td>24</td></tr><tr><td>Ток потребления, мА</td><td>90</td><td>45</td><td>120</td><td>75</td></tr><tr><td>Диапазон рабочих температур, °С</td><td colspan="4">-40 ... +50</td></tr><tr><td>Габаритные размеры, мм</td><td>302x102x10</td><td>302x102x10</td><td>302x102x25</td><td>302x102x25</td></tr><tr><td>Диапазон частот звукового сигнала, Гц</td><td colspan="2">----</td><td colspan="2">200 – 5000</td></tr><tr><td>Масса, кг</td><td>0,4</td><td>0,4</td><td>0,6</td><td>0,6</td></tr></table></td><td>336,00

444,00</td></tr>
<tr><td>Световые пожарные оповещатели со звуковым сигнализатором</td><td>«БЛИК-ЗС-12», «БЛИК-ЗС-24»</td></tr>
<tr><td>19.</td><td>Световые пожарные оповещатели со встроенным источником резервного питания</td><td>«БЛИК-РП»</td><td>ЦФСК 425548. 004 ТУ</td><td>то же</td><td>Предназначены для установки во внутренних помещениях с целью светового указания эвакуационных мест выхода при пожаре и других чрезвычайных ситуациях, а также для различных информационных целей.
Световой блок выполнен на светодиодах и не требует текущего обслуживания.
При отключении основного питания переходит на питание от встроенного аккумулятора. Может выпускаться по заказу потребителя в следующих модификациях:
- «БЛИК-РП» – базовое исполнение;
- «БЛИК-РП-Д» - с двухсторонним оповещением;
- «БЛИК-РП-ЗС» - со звуковым сигнализатором.
<table><tr><th></th><th>«БЛИК-РП»</th><th>«БЛИК-РП-Д»</th><th>«БЛИК-РП-ЗС»</th></tr><tr><td>Ном. напряжение перем. тока, В</td><td>220</td><td>220</td><td>220</td></tr><tr><td>Частотный диапазон ЗС, Гц</td><td></td><td></td><td>200-500</td></tr><tr><td>Время работы в аварийном режиме, час</td><td>3</td><td>3</td><td>1,5 – свет
0,5 – звук</td></tr><tr><td>Потребляемая мощность, ВА</td><td>3</td><td>3</td><td>3</td></tr><tr><td>Габаритные размеры, мм</td><td>315x160x60</td><td>315x180x60</td><td>315x160x60</td></tr><tr><td>Масса, кг</td><td>1</td><td>1,2</td><td>1</td></tr></table></td><td>720,00
860,00
1440,00</td></tr>
<tr><td colspan="5">Сертификаты:
соответствия № РОСС.RU.ББ05.Н00468,
пожарной безопасности ССПБ.RU.ОП002.В.00963
действуют до 25.01.2005г.</td><td></td><td></td></tr>
</table>

20. Прибор управления речевым пожарным оповещением «СТРИЖ».

НАЗНАЧЕНИЕ: Предназначен для трансляции речевой информации, в том числе и предварительно записанных голосовых сообщений или команд, а также специальных звуковых сигналов при возникновении пожара или других экстремальных ситуаций.

ТЕХНИЧЕСКИЕ УСЛОВИЯ: ЦФСК 425542.001 ТУ.

Сертификаты: соответствия № РОСС.RU.ББ05.Н00723, пожарной безопасности ССПБ.RU.ОП002.В.001510 *действуют до 13.08 2007г.*

Состав прибора: центральный системный блок; блок зонального оповещения; пульт дистанционного управления; звуковые колонки.

ТЕХНИЧЕСКИЕ ХАРАКТЕРИСТИКИ:

Количество пультов дистанционного управления	2
Кол-во блоков зонального оповещения	6
Диапазон воспроизводимых частот, Гц	100... 12500
Электропитание: основное / резервное	220 В, 50 Гц / 24 В
Удаление пульта дистанционного управления от системного блока на расстояние, не более, м	300

Центральный системный блок (ЦСБ) предназначен для приема управляющих сигналов от внешних устройств, их обработки, генерации сообщений и передачи их на звуковые колонки (в зонах с 1 по 4) и блоки зонального оповещения (зоны с 5 по 20).

Число зон оповещения	4
Количество речевых процессоров	2
Длительность записанного голосового сообщения, с	16
Суммарная мощность усилителей, Вт	100
Габаритные размеры, мм / Масса, кг	430x355x100 / 9
Цена с НДС, руб. *(на 01.11.2004г.)*	28400

Пульт дистанционного управления (ПДУ) осуществляет прием, обработку и передачу сигналов оператора, в том числе информации, полученной через встроенный микрофон, на центральный системный блок.

Габаритные размеры, мм / Масса, кг	230x125x30 / 1,0
Цена с НДС, руб. *(на 01.11.2004г.)*	11940

Блок зонального оповещения (БЗО) предназначен для усиления и последующей передачи на звуковые колонки по зонам оповещения сообщений, поступающих с ЦСБ.

Число зон оповещения	4
Суммарная мощность усилителей, вт	100
Габариты, мм / Масса, кг	460x550x100 / 15
Цена с НДС, руб. *(на 01.11.2004г.)*	21800

Звуковая колонка предназначена для преобразования электрического сигнала в акустический.

Уровень звукового давления, на расстоянии 1 м, дБ	90
Цена с НДС, руб. *(на 01 11 2004г) потолочная (6 Вт)*	1200
настенная (2 Вт / 6 Вт / 12 Вт)	630 / 880 / 980

СТРУКТУРА ПРИБОРА:

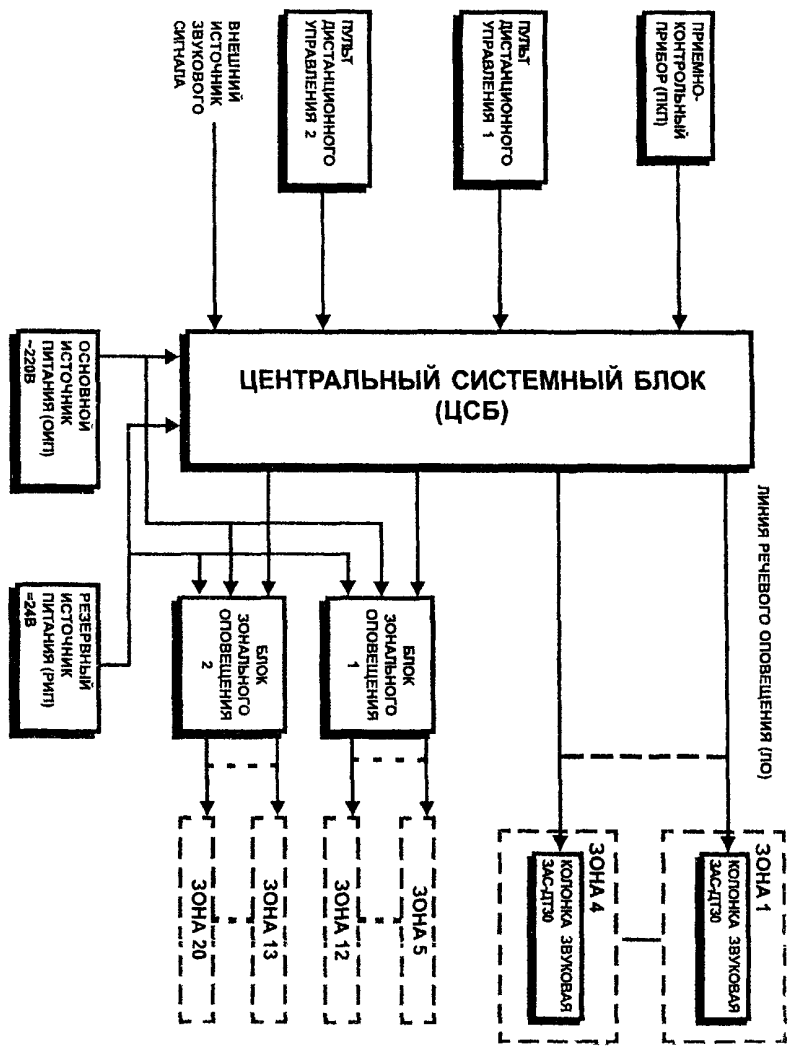

ЗАВОД-ИЗГОТОВИТЕЛЬ – ЗАО «ИФ «ИРСЭТ-Центр», г Санкт-Петербург

7. БЛОКИ ПИТАНИЯ И ВСПОМАГАТЕЛЬНЫЕ УСТРОЙСТВА.

№ п/п	Наименование оборудования изделия	Тип, марка. Код ОКП	ГОСТ или ТУ	Завод-изготовитель	Технические характеристики	Цена, руб. с НДС
1.	**Блок питания**	**МБП-12** 43 7291	СПНК.436 531.001 ТУ	**ОА «Аргус-Спектр», г.Санкт-Петербург**	***Сертификат соответствия № РОСС.RU.ОС03.Н00181, пожарной безопасности № ССПБ.RU.ОП021.В00182.*** Предназначен для круглосуточного питания электронных устройств охранно-пожарной сигнализации стабилизированным напряжением постоянного тока. Стабилизированное напряжение на выходе, В — 12 ± 0,6 Максимальный ток нагрузки, А — 0,12 Пульсация выходного напряжения, не более, мВ — 7 Диапазон питающих напряжений, В — 187 – 242 Максимальная потребляемая мощность, Вт — 17 Габаритные размеры, мм — 95x110x60 Масса, кг — 0,4	
	Цена с НДС (1.11.2004г.), руб.: - **МБП-12 вар.1.0** (12В/0,12А, без аккум.) - **617,74;** - **МБП-12 вар.1.1** (12В/0,12А, аккум 1,2 Ач) – **787,06;** - **МБП-12 вар.2.0** (12В/0,24А, без аккум.) - **665,52;** - **МБП-12 вар.2.1** (12В/0,24А, аккум 1,2 Ач) – 834,26					
2.	**Блоки бесперебойного питания**	**БП-12/0,7 БП-12/2** 43 7291	ТУ 4372-038-23072522-2003	**то же**	Источники питания: напряжение 12 В, аккумуляторы 7 (БП-12/0,7) и 17 Ач (БП-12/2) Напряжение сети переменного тока 170-242 В. Наличие информационных входов и выходов для передачи другим приборам или индикации. Выходной ток 0,7 А и 2 А. Выходы контроля сети, аккумулятора, цепей заряда аккумулятора. Диапазон рабочих температур от –30 до +50°С.	2279,76 2509,86
	Сертификаты: ***соответствия № РОСС.RU.ОС03.Н00247,*** ***пожарной безопасности № ССПБ.RU.ОП021.В00244.***					
3.	**Блок резервного питания**	**БРП-24-03Л**		**ООО ПТК ПЗ «Сигнал», г.Обнинск**	Предназначены для бесперебойного электропитания приборов типа ППК-2, ППК-2А, ППК-2К, ППК-2Б, УСПП-01Л «Сигнал-42», ППК УА-01Л с максимальной нагрузкой до 3 А. Состоит из: зарядного устройства для аккумуляторных батарей, питаемого от сети, устройства контроля и индикации состояний выхода аккумуляторных батарей в процессе заряда и разряда аккумуляторных батарей с номинальной емкостью от 7Ач до 44 Ач. Рекомендуется для особо нагруженных систем сигнализации, например, для питания приборов типа ППК-2 с расширителями БЛ20, БЛ40. Напряжение питания от сети переменного тока 50 Гц, В — 187 – 242 Выходное напряжение пост. тока при работе от аккумуляторных батарей, В — 21 – 26 Максимальный ток нагрузки, А — 3,0 Макс. емкость батарей, подключенных к блоку (6Вх4 или 12Вх2), Ач — 44 (42) Макс. время заряда аккумуляторов до напряжения 27,0 В, ч — 72 Мощность, потребляемая блоками от сети перем. тока при максимальном токе заряда аккумуляторных батарей, Вт — 40 Габаритные размеры, мм — 420x300x180 Масса, кг — 6	4425,00 (без аккумуляторов)
	Сертификаты: ***соответствия № РОСС.RU.ОС03.Н00142,*** ***пожарной безопасности № ССПБ.RU.ОП021.В 00140*** *действительны до 23.09.2005г.*					

№ п/п	Наименование оборудования изделия	Тип, марка. Код ОКП	ГОСТ или ТУ	Завод-изготовитель	Технические характеристики	Цена, руб. с НДС
4.	**Блоки резервированного питания**	**БРП-12-01Л БРП-24-01Л**		**ООО ПТК ПЗ «Сигнал», г.Обнинск**	***Сертификат соответствия № РОСС.RU.ОС03.Н00144, пожарной безопасности № ССПБ.RU.ОП021.В 00143*** *действительны до 22.10.2005.* Предназначены для бесперебойного электропитания устройств охранной, охранно-пожарной и пожарной сигнализации стабилизированным напряжением постоянного тока как от встроенных аккумуляторных батарей, так и от сети переменного тока. БРП-12-01Л содержит: стабилизированный источник напряжения постоянного тока, питаемый от сети; одну аккумуляторную батарею, обеспечивающую автономную работу блока в течении не менее 3 часов при 25% от максимального тока нагрузки; зарядное устройство, обеспечивающее заряд в течении не более 24 часов; схему контроля и индикации состояния батареи; стабилизатора с выдачей сигнала исправности во внешнюю цепь сигнализации. БРП-24-01Л содержит: стабилизированный источник напряжения постоянного тока; две аккумуляторные батареи, обеспечивающую автономную работу блока в течении не менее 24 часов при 20% от максимального тока нагрузки; зарядное устройство, обеспечивающее заряд в течении не более 24 часов; схему контроля и индикации состояния батареи; стабилизатора с выдачей сигнала исправности во внешнюю цепь сигнализации. Напряжение питания блока от сети переменного тока 50 Гц, В 187 – 242 Выходное напряжение пост. тока Макс. емкость батарей, подключаемых к блоку, Ач БРП-12-01Л (12Вх2) / БРП-24-01Л (12Вх2) 24 / 12 Габаритные размеры, мм 350х330х105 Масса без аккумуляторов, кг 6 Диапазон рабочих температур, °С 0 … +40	4748,32 (без аккумуляторов)
	Выходное напряжение постоянного тока при наличии напряжения питания, В: - от сети переменного тока: БРП-12-01Л – 12 БРП-24-01Л – 24 - от аккумуляторной батареи: БРП-12-01Л – 12 БРП-24-01Л – 21 – 26 Максимальный ток нагрузки, А: БРП-12-01Л – 3,0 БРП-24-01Л – 1,5 Максимальный ток нагрузки (порог защиты), при котором происходит отключение стабилизатора от выхода, А: БРП-12-01Л – 3,8 БРП-24-01Л – 2,3 Максимальное время заряда аккумуляторов, ч: до напряжения 13,0 В для БРП-12-01Л – 30 до напряжения 26,0 В для БРП-24-01Л – 30 Мощность, потребляемая от сети перем. тока при максимальном токе: нагрузки, Вт 75 заряда аккумуляторных батарей, Вт: БРП-12-01Л – 15 БРП-24-01Л – 30.					
5.	**Малогабаритные источники питания**	**МИП-Р МИП-Р-1**	БФЮК.436 531.001ТУ	**АО «РИЭЛТА», г.Санкт-Петербург**	Предназначены для электропитания средств охранно-пожарной сигнализации с номинальным напряжением питания 12 В постоянного тока. Макс. мощность потребляемая от сети переменного тока при максимальном токе нагрузки, ВА: МИП-Р 12 МИП-Р-1 15 Ток нагрузки, А: МИП-Р 0 … 0,05 МИП-Р-1 0 …0,16 **Выходное напряжение при работе от сети переменного тока и изменении напряжения от 187 до 242 В и тока нагрузки от 0 до 0,05 А (для МИП-Р-1 от 0 до 0,16 А), В** 12±0,6 Величина пульсации выходного напряжения, не более: - эффективное значение, мВ 5 - амплитудное значение от пика до пика, мВ 20	205,00 (МИП-Р-1)
	Сертификаты соответствия № РОСС.RU.ОС03.В00125. пожарной безопасности .ССПС.ОП021.В.00123 – МИП-Р-1.					

№ п/п	Наименование оборудования изделия	Тип, марка. Код ОКП	ГОСТ или ТУ	Завод-изготовитель	Технические характеристики	Цена, руб. с НДС
6.	**Резервированный источник питания**	**РИП-12 (исп.01)**		**НВП «Болид», г.Королев**	***Сертификаты: соответствия № РОСС.RU.ББ02.Н01375; пожарной безопасности ССПБ.RU.УП001.В02588*** *действуют до 02.07.2005.* Резервированный источник питания с микропроцессорным управлением, 12 В, 3 А (10 мин-4 А, 2 мин-8 А), световая и звуковая индикация режимов, возможность установки аккумулятора 17 А ч и внешних до 34 А ч, защита от перезарядки Крышка под замком.	1728,00
	Габариты / масса – 255х310х85 мм / 4 кг					
7.	**Бокс**	**2х17Ач-12В**		**То же**	Бокс для установки двух аккумуляторов 17 Ач с элементами защиты для подключения к резервированному источнику питания РИП-12 (исп.01).	691,20
	Габариты / масса – 222х356х96 мм / 14 кг					
8.	**Резервированный источник питания**	**РИП-12 (исп.02)**		«	***Сертификаты: соответствия № РОСС.RU.ББ02.Н02047; пожарной безопасности ССПБ.RU.УП001.В03636*** *действуют до 21.11.2006.* Резервированный источник питания с микропроцессорным управлением, 12 В, 2 А (10 мин-3 А, 2 мин-5 А), световая и звуковая индикация режимов, емкость 7 А ч (без аккумулятора), защита от перезарядки. Крышка под замком.	1520,64
	Габариты / масса – 255х310х85 мм / 2,5 кг					
9.	То же	**РИП-12 (исп.04)**		«	***Сертификаты: соответствия № РОСС.RU.ББ02.Н02047; пожарной безопасности ССПБ.RU.УП001.В03636*** *действуют до 21.11.2006.* Резервированный источник питания с микропроцессорным управлением, 12 В, 2 А, световая и звуковая индикация режимов, емкость 7 А ч (без аккумулятора), защита от перезарядки. Крышка под винт.	1313,28
	Габариты / масса – 200х220х80 мм / 2,5 кг					
10.	«	**РИП-12В-1А-1,2Ач**		«	***Сертификаты: соответствия № РОСС.RU.ББ02.Н02047; пожарной безопасности ССПБ.RU.УП001.В03636*** *действуют до 21.11.2006.* Резервированный источник питания 12 В, 1 А (5 мин – 1,5 А), емкость 1,2 А ч (без аккумулятора).	414,72
	Габариты / масса – 120х220х65 мм / 2 кг					
11.	«	**РИП-12В-1А-1,2Ач Protection**		«	***Сертификаты: соответствия № РОСС.RU.ББ02.Н02047; пожарной безопасности .ССПБ.RU.УП001.В03636*** *действуют до 21.11.2006.* Резервированный источник питания 12 В, 1 А (5 мин – 1,5 А), емкость 1,2 А ч (без аккумулятора). Защита от переразряда аккумулятора.	483,84
	Габариты / масса – 120х220х65 мм / 2 кг					
12.	«	**РИП-12В-1А-7Ач Protection**		«	***Сертификаты: соответствия № РОСС.RU.ББ02.Н02047; пожарной безопасности .ССПБ.RU.УП001.В03636*** *действуют до 21.11.2006.* Резервированный источник питания 12 В, 1 А (5 мин – 1,5 А), емкость7 А ч (без аккумулятора). Защита от переразряда аккумулятора.	615,04
	Габариты / масса – 200х220х80 мм / 2,5 кг					
13.	«	**РИП-24 (исп.01)**		«	***Сертификаты: соответствия № РОСС.RU.ББ02.Н01358; пожарной безопасности .ССПБ.RU.УП001.В02558*** *действуют до 16.06.2005.* Резервированный источник питания с микропроцессорным управлением, 24 В, 2,5 А (10 мин-4 А, 2 мин-6 А), световая и звуковая индикация режимов, емкость 2х7 А ч (без аккумуляторов), возможность подключения внешних аккумуляторов 2х17 Ач, защита от перезарядки. Крышка под замком.	1935,36
	Габариты / масса – 340х270х95 мм / 6 кг					
14.	**Бокс**	**2х17Ач-24В**		«	Бокс для установки двух аккумуляторов 17 Ач с элементами защиты для подключения к резервированному источнику питания РИП-12 (исп.01).	691,20
	Габариты / масса – 222х356х96 мм / 14 кг					

№ п/п	Наименование оборудования изделия	Тип, марка. Код ОКП	ГОСТ или ТУ	Завод-изготовитель	Технические характеристики	Цена, руб. с НДС
15.	**Резервированный источник питания**	**РИП-24 (исп.02)**		**НВП «Болид», г.Королев**	***Сертификаты: соответствия № РОСС.RU.ББ02.Н02048; пожарной безопасности .ССПБ.RU.УП001.В03637 действуют до 21.11.2006.*** Резервированный источник питания с микропроцессорным управлением, 24 В, 1 А (10 мин-1,5 А, 2 мин-3 А), световая и звуковая индикация режимов, емкость 2х7 А ч (без аккумуляторов), защита от перезарядки. Крышка под замком.	1589,76
	Габариты / масса – 340х270х95 мм / 6 кг					
16.	То же	**РИП-24 (исп.04)**		**то же**	***Сертификаты: соответствия № РОСС.RU.ББ02.Н02048; пожарной безопасности .ССПБ.RU.УП001.В03637 действуют до 21.11.2006.*** Резервированный источник питания с микропроцессорным управлением, 24 В, 1 А. Световая и звуковая сигнализация режимов. Возможность установки двух аккумуляторов по 4 Ач. Обеспечивает защиту от перезарядки аккумуляторных батарей. Крышка под винт.	1451,52
	Габариты / масса –200х220х80 мм / 2,5 кг					
17.	«	**РИП-24В-0,8А-4Ач Protection**		«	***Сертификаты: соответствия № РОСС.RU.ББ02.Н02048; пожарной безопасности .ССПБ.RU.УП001.В03637 действуют до 21.11.2006.*** Резервированный источник питания 24 В, 0,8 А, возможность установки двух аккумуляторов по 4 Ач. . Обеспечивает защиту от перезарядки аккумуляторных батарей.	656,64
	Габариты / масса – 200х220х80 мм / 2,5 кг					
18.	**Модуль преобразователя напряжения**	**МП 24/12 В**		«	***Сертификаты: соответствия № РОСС.RU.ББ02.Н00905; пожарной безопасности .ССПБ.RU.УП001.В01707 действуют до 07.12.2003.*** Предназначен для питания устройств с номинальным напряжением 12 В при совместной работе с источниками «РИП-24» или им подобными. Модуль устанавливается внутри корпуса источника или питаемого устройства на «липучке». Диапазон входного напряжения от 20 до 30 В. Номинальное выходное напряжение 13,6±0,6 В. Максимальный ток нагрузки – 0,5 А Пульсация выходного напряжения не более 20 мВ. Габаритные размеры – 65х45х30 мм. Масса не более 0,1 кг.	311,04
19.	**Устройство коммутационное**	**«УК-ВК»**	АЦДР.425 412.002 ТУ	**ОАО «РАДИЙ», г.Касли**	Устройство коммутационное имеет три исполнения: **«УК-ВК/01»** - АЦДР.425412.002-01; **«УК-ВК/02»** - АЦДР.425412.002-02; **«УК-ВК/03»** - АЦДР.425412.002-03. Применяется в системах охранно-пожарной сигнализации и предназначено для управления подключением и отключением приборов, входящих в состав систем охранно-пожарной сигнализации, и коммутации исполнительных устройств (ламп, сирен, видеокамер, систем пожаротушения и т.д.) к сети переменного тока номинальным напряжением 220 В или источнику постоянного тока до 30 В путем замыкания и размыкания контактов реле. Устройство обеспечивает ♦ возможность дистанционно управлять одним или двумя реле, каждое из которых имеет, в зависимости от исполнения, одну группу нормально разомкнутых или переключающих контактов	Масса, кг – 0,3

Характеристики управляемых исполнительных реле

Исполнение устройства	Количество исполнительных реле	Характеристики контакта реле
«УК-ВК»	2	Нормально разомкнутый, на замыкание
«УК-ВК/01»	1	Нормально разомкнутый, на замыкание
«УК-ВК/02»	2	Нормально разомкнутый, на переключение
«УК-ВК/03»	1	Нормально разомкнутый, на переключение
«УК-ВК/04»	2	Нормально разомкнутый, на переключение
«УК-ВК/05»	1	Нормально разомкнутый, на переключение

Количество каналов коммутации:
2 – для исполнения АЦДР.425412 002, АЦДР.425412.002-02, АЦДР.425412.002-04;
1 – для исполнения АЦДР.425412 002-01, АЦДР.425412.002-03, АЦДР.425412.002-05.

Исполнение устройства	Макс. коммутируемое напряжение каждого реле, В		Макс. коммутируемый ток каждого реле, А	
	перем. напряж.	пост. напряж.	перем. ток	пост. ток
«УК-ВК»	245	30	0,8	2
«УК-ВК/01»	245	30	0,8	2
«УК-ВК/02»	220	30	10	10
«УК-ВК/03»	220	30	10	10
«УК-ВК/04»	220	30	10	10
«УК-ВК/05»	220	30	10	10

Характеристики управляющего сигнала

Исполнение устройства	Входное напряжение, В		Входной ток, А		Цена с НДС, руб.
	от	до	от	до	
«УК-ВК»	9	13,2	0,030	0,044	186
«УК-ВК/01»	9	13,2	0,030	0,044	130
«УК-ВК/02»	9	13,2	0,040	0,073	185
«УК-ВК/03»	9	13,2	0,040	0,073	130
«УК-ВК/04»	21,6	26,4	0,022	0,033	189
«УК-ВК/05»	21,6	26,4	0,022	0,033	126

Схема электрическая соединений устройства

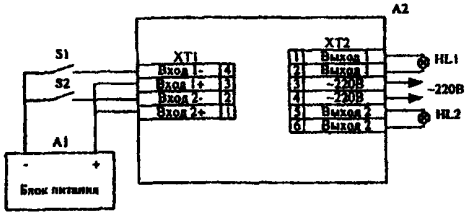

A1-блок питания 12В, 0,5А, например, Б5-70;
A2-устройство коммутационное "УК-ВК";
S1, S2-переключатель, например, ПКн61 Н2-1-2-15-2;
HL1, HL2 - лампа накаливания Б200-60
Исполнение "УК-ВК"

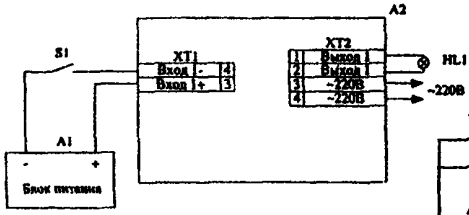

A1-блок питания 12В, 0,5А, например, Б5-70;
A2-устройство коммутационное "УК-ВК/01";
S1-переключатель, например, ПКн61 Н2-1-2-15-2;
HL1 - лампа накаливания Б200-60
Исполнение "УК-ВК/01"

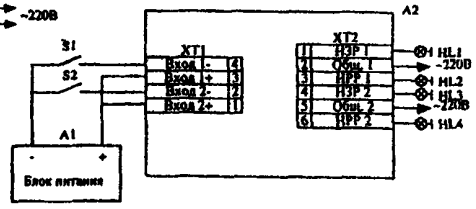

A1-блок питания 12В, 0,5А для "УК-ВК/03"; 24 В, 0,5 А для "УК-ВК/05"
A2-устройство коммутационное "УК-ВК/02" или "УК-ВК/04";
S1, S2-переключатель, например, ПКн61 Н2-1-2-15-2;
HL1, HL2, HL3, HL4 - лампа накаливания Б200-60
Исполнения "УК-ВК/02", "УК-ВК/04"

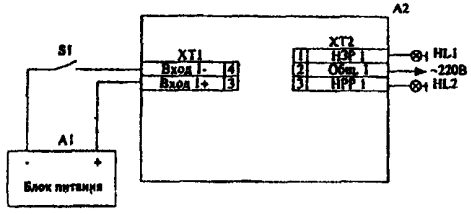

A1-блок питания 12В, 0,5А для "УК-ВК/03"; 24 В, 0,5 А для "УК-ВК/05";
A2-устройство коммутационное "УК-ВК/03" или "УК-ВК/05";
S1-переключатель, например, ПКн61 Н2-1-2-15-2;
HL1, HL2 - лампа накаливания Б200-60
Исполнения "УК-ВК/03" "УК ВК/05"

8. ПРИБОРЫ ВРЕМЕНИ

№ п/п	Наименование оборудования изделия	Тип, марка. Код ОКП	ГОСТ или ТУ	Завод-изготовитель	Технические характеристики	Цена, руб. с НДС
1.	Часы первичные электрические показывающие	ПЧК-3-2-БР-Р24-ХХ; ПЧК-3-2-бр-ХХ-24		ЗАО «СТС», г.Санкт-Петербург	Предназначены для сеть вторичных часов с минутным и секундным отсчетом. Применяются в стационарных системах единого времени общего назначения. Питание от сети переменного тока напряжением 187 – 240 в, частотой 50 гц или источника постоянного тока напряжением 27 В. предусмотрено автоматическое резервирование основного питания при помощи встроенного аккумулятора. Габаритные размеры – 264 х 222 х 161 мм. Масса не более 6,5 кг.	5310,00
2.	Часы управляемые стрелочные	ЧУС-203К; ЧУС-204К; ЧУС-205К; ЧУС-206К		то же	Часы электрические вторичные стрелочные для помещений работают от управляющих часов ПЧК-3. Часы выпускаются в металлическом корпусе различных модификаций в зависимости от габаритных размеров:	1593,00 1888,00 2950,00 3599,00
					ЧУС-203К / ЧУС-204К / ЧУС-205К / ЧУС-206К Наружный размер, мм: 300х300 / 430х430 / 550х550 / 660х660 Толщина, мм: 75 / 75 / 75 / 80	
					Емкость шкалы – 12 часов. Цена деления шкалы – 1 минута. Вид входного сигнала – разнополярные импульсы. Амплитуда напряжения – 24 В. длительность импульса – 1,6 сек. Период следования – 1 мин.	
3.	Часы вторичные уличные	ЧЭВУ-1с; ЧЭВУ-2с		«	Выпускаются в 2-х модификациях: односторонние (толщина 180 мм) – ЧЭВУ-1с; двухсторонние (толщина 220 мм) – ЧЭВУ-2с. Часы работают от главных управляющих часов ПЧК-3. Размер циферблата 800 х 800 мм. Характеристики аналогичны часам ЧУС.	20650,00 30503,00
4.	Часы уличные	УЧ-С-0-3-352/357		ОАО «Приборостроительный завод», г.Владикавказ	Размер циферблата – 800х800 / 600х600 мм. Корпус – легкосплавной профиль. Стекло – силикатное. Циферблат – органическое стекло. Кол-во ламп подсветки – 4 шт. Часы подключаются непосредственно к управляющим часам по двухпроводной линии. **Исполнение**: одностороннее / двухстороннее	12000 15000
5.	Часы управляемые для помещения	УЧ-0-3-345		то же	Размер циферблата – 400 х 400 мм. Часы подключаются непосредственно к управляющим часам по двухпроводной линии. Корпус – ДСП, инкрустированная ценными породами древесины. Стекло – отсутствует.	750,00
6.	то же	УЧ-0-3-346/348		«	Размер циферблата – 200 х 200 мм. Часы подключаются непосредственно к управляющим часам по двухпроводной линии. Корпус – полистирол цветной, белый, черный Стекло – силикатное. Циферблат – полистирол белый (в 348 – совмещен с корпусом без стекла)	1000 / 1200

№ п/п	Наименование оборудования изделия	Тип, марка. Код ОКП	ГОСТ или ТУ	Завод-изготовитель	Технические характеристики	Цена, руб. с НДС
7.	**Часы управляемые для помещения**	**УЧ-0-3-342/344/347**		**ОАО «Приборостроительный завод», г.Владикавказ**	Диаметр циферблата – 400 / 300 / 300 мм. Часы подключаются непосредственно к управляющим часам по двухпроводной линии. Корпус – полистирол цветной, белый, черный. Стекло – силикатное. Циферблат – полистирол белый (в 347 – совмещен с корпусом без стекла).	1200 / 2400 / 750
8.	**Часы уличные вторичные**	**«Стрела»**		**то же**	Часы представляют собой двухсторонний световой короб, облицованный декоративным профилем, внутри которого установлен часовой механизм и блок первичных часов с устройством автоматической зарядки встроенного аккумулятора. Внутренняя подсветка осуществляется люминесцентными лампами. Специальное поле в нижней части часов предназначено для размещения небольшой рекламы. При установке часов на стене здания первичные часы могут устанавливаться внутри помещения. Конструкция часов позволяет изготавливать также односторонние часы для установки их на фасаде здания, а также без дополнительного рекламного поля. Размер циферблата – 800 x 800 (900 x 900) мм. Диапазон рабочих температур от – 35 до +70°С. Кол-во ламп подсветки циферблата – 4 (2) шт. Питание часов – переменный ток 220 В. Резервное питание – постоянный ток 12 В. время работы без напряжения сети при +20°С – 72 ч. **Модификации часов:** односторонние двухсторонние односторонние со спутниковой коррекцией времени двухсторонние со спутниковой коррекцией времени	 32500 38200 43900 49700
	Исполнение часов – вторичные - автономные Часы «Стрела» обеспечивают коррекцию запуска и ускоренного подгона стрелок: по сигналам точного времени принимаемым со спутника; по радиосигналу (6 точек); ручном режиме.					
9.	**Часы цифровые электронные, уличные**			**«Рефлектор», г.Саратов**	Предназначены для воспроизведения информации о текущем времени в часах и минутах и дополнительно температуре /атмосферном давлении/ радиационном фоне. Часы выполнены на сверхярких светодиодах, оснащены удобным пультом дистанционного управления. Имеют резервный источник питания.	

Тип часов	Размер формируемого символа, мм	Яркость mod не менее	Дальность считывания до м	Потребляемая мощность, ВА	Габаритные размеры, мм	
В330С-4	330 x 180	2200	150	40	1270x560x130	31000
		4700	250	70		34500
В630С-4	630 x 380	2200	350	150	25000x860x180	74000
		4700	500	250		86000
В1000С-4	1000 x 630	2200	650	290	5200x1270x180	120000
		4700	800	450		135000
В1350С-4	1350 x 780	2200	950	420	6480x1635x180	165000
		4700	1250	700		180000

№ п/п	Наименование оборудования изделия	Тип, марка. Код ОКП	ГОСТ или ТУ	Завод-изготовитель	Технические характеристики	Цена, руб. с НДС
10.	**Часы цифровые электронные, настенные**			**«Рефлектор», г.Саратов**	Часы используются в офисах, банках, на предприятиях, в магазинах, на вокзалах и других местах общественного пользования. Предназначены для воспроизведения информации о текущем времени в часах и минутах и дополнительно температуре /атмосферном давлении/ радиационном фоне. Часы выполнены на светодиодных матрицах краного или зеленого свечения, оснащены удобным пультом дистанционного управления. Имеют резервный источник питания.	
					Тип часов: **В76СМ-4** — Кол-во разрядов: 4 — Высота цифр: 76 — Потребляемая мощность, ВА: 10 — Габаритные размеры, мм: 360 x 140 x 52	3800
					Тип часов: **В126СМ-4** — Кол-во разрядов: 4 — Высота цифр: 126 — Потребляемая мощность, ВА: 20 — Габаритные размеры, мм: 570 x 270 x 52	5800
					Тип часов: **В176СМ-4** — Кол-во разрядов: 4 — Высота цифр: 176 — Потребляемая мощность, ВА: 35 — Габаритные размеры, мм: 630 x 270 x 52	7800
11.	**Часы офисные**	**ETALON-100**		**ОАО «Завод ЭТАЛОН» г.Воронеж**	Вариант исполнения: **автономные ETALON-100/A** **вторичные ETALON-100/B** Габаритные размеры, мм: 500 x 200 x 30 Размер цифр, мм: 100 x 45 Питание: от сети 220 В, 50 Гц Управление: от ПЧЦ – 3 Элемент свечения: семисегментная светодиодная матрица Цвет свечения: красный, зеленый	7 434 7 139
12.	**Часы – термометр** с круговой индикацией	**ETALON-205**		**то же**	Вариант исполнения табло: одностороннее двухстороннее Габаритные размеры, мм: 1250 x 1000 Размер цифр, мм: время / температура: 205 x 130 / 100 x 65 Диапазон измерения температур, °С: - 45 … +50 Питание: от сети 220 В, 50 Гц Управление: от ПЧЦ – 3 Элемент свечения: светодиоды	57 820 87 910
13.	**то же**	**ETALON-350**		**«**	Вариант исполнения табло: одностороннее двухстороннее Габаритные размеры, мм: 2200 x 2000 Размер цифр, мм: время / температура: 350 x 235 / 270 x 170 Диапазон измерения температур, °С: -45 … +50 Питание: от сети 220 В, 50 Гц Управление: от ПЧЦ – 3 Элемент свечения: светодиоды	153 400 285 324

№ п/п	Наименование оборудования изделия	Тип, марка. Код ОКП	ГОСТ или ТУ	Завод-изготовитель	Технические характеристики		Цена, руб. с НДС
14.	**Часы –термометр** наружной установки автономные	**ETALON-280**		**ОАО «Завод ЭТАЛОН» г.Воронеж**	Габаритные размеры, мм Размер цифр, мм Диапазон измерения температур, °С Питание Режим отображения: время / температура Элемент свечения	500 x 200 x 30 280 x 180 -45 … +50 от сети 220 В, 50 Гц 10-15 сек. / 5 сек. светодиоды d=10 мм	35 872
15.	**Часы –термометр** наружной установки	**ETALON-348**		**то же**	Вариант исполнения: **автономные ETALON-348/A** **вторичные ETALON-348/B** Габаритные размеры, мм Размер цифр, мм Диапазон измерения температур, °С Питание Управление Режим отображения: время / температура Элемент свечения	 1650 x 600 x 110 348 x 238 -45 … +50 от сети 220 В, 50 Гц от ПЧЦ – 3 10-15 сек. / 5 сек. светодиоды d=20 мм	50 150 48 380
16.	**Часы –термометр** наружной установки вторичные	**ETALON-545**		**«**	Габаритные размеры, мм Размер цифр, мм Диапазон измерения температур, °С Питание Управление Режим отображения: время / температура Элемент свечения	2300 x 750 x 115 545 x 370 -45 … +50 от сети 220 В, 50 Гц от ПЧЦ – 3 10-15 сек. / 5 сек. светодиоды d=20 мм	105 256
17.	**Первичные часы цифровые**	**ПЧЦ-3**		**«**	Часы автоматически корректируются по сигналам точного времени напряжением 30 В, передаваемым по радиотрансляционной сети, а также в ручную кнопками управления. Сохраняют информацию о времени и дате при аварийном отключении питающей сети 30 суток. Габаритные размеры, мм Питание Потребляемая мощность Подключение к станции: до 30 шт. вторичных часов ETALON-545; ETALON-348/B. Диапазон измерения температур, °С Масса, кг Max. значение абсолютной погрешности измерения t – не более +/-2°С.	 210 x 290 x 70 от сети 220 В, 50 Гц не более 10 ВА -45 … +50 2 	9 086
18.	**Часы универсальные**	**ETALON-0498**		**«**	Часы универсальные с индикацией температуры и радиационного фона. Габаритные размеры, мм 2800 x 880 x 150		120 360

№ п/п	Наименование оборудования изделия	Тип, марка. Код ОКП	ГОСТ или ТУ	Завод-изготовитель	Технические характеристики	Цена, руб. с НДС
19.	**Часы судовые**	**5ЧМ** 42 8214	**ТУ 25-07-1326-77**	**ОАО «Восток» г.Чистополь**	Корпус из алюминиевого сплава, брызгозащищенный. Продолжительность полного завода пружины – 8 суток. Диапазон рабочих температур от –25 до +50°С. Габаритные размеры – Ø 210 х 74 мм. Масса – 2,8 кг (без основания).	1210,00
	Сертификат РОСС RU.ИП02.НО0146 от 19.07.2002.					
20.	**Секундомер**	**СОПпр-2а-3-000** 42 8261	**ТУ 25-1894.003-90**	**Часовой завод, г.Златоуст**	Секундомер однострелочный простого действия механизма управления стрелками с непрерываемой работой часового механизма, 3 класса точности. Продолжительность работы механизма от одной полной заводки не менее 17 часов. Емкость шкалы: секундной – 60 с, минутной – 30 мин. Цена деления шкалы: секундной – 0,2 с; минутной – 60 с. Габаритные размеры / масса: металлический корпус – Ø 50 х 18 х 70 / 0,09 пластмассовый корпус – Ø 54 х 20,5 х 72 / 0,07	313,64 (мет. корпус)
	*** 4282\001000** – металлический корпус; **4282\025007** – пластмассовый корпус. *Изделие сертифицировано.*					
21.	**Секундомер**	**СОСпр-2б-2-000 4295В\061018** 42 8261	**ТУ 25-1894.003-90**	**Часовой завод, г.Златоуст**	Секундомер однострелочный суммирующего действия механизма управления стрелками с прерываемой работой часового механизма. Продолжительность работы механизма от одной полной заводки не менее 18 часов. Емкость шкалы: секундной – 60 с, минутной – 30 мин. Цена деления шкалы: секундной – 0,2 с; минутной – 60 с. Корпус металлический хромированный. Габаритные размеры / масса – Ø 55 х 19 х 76 \ 0,12	361,79 (мет. корпус)
	Изделие сертифицировано.					
22.	**Секундомер**	**СОПпр-2а-2-010 4282Н\001000** 42 8261	**ТУ 25-1894.003-90**	**Часовой завод, г.Златоуст**	Секундомер механический однострелочный простого действия механизма управления стрелками с прерываемой работой часового механизма, 2 класса точности с противоударным устройством баланса.. Срок энергетической автономности секундомера не менее 18 часов. Емкость шкалы: секундной – 60 с, минутной – 30 мин. Цена деления шкалы: секундной – 0,2 с; минутной – 60 с. Корпус металлический хромированный. Габаритные размеры / масса – 50 х 18 х 70 \ 0,09	373,94 (мет. корпус)
	Изделие сертифицировано.					
23.	**То же**	**СОСпр-2б-2-010 426о8\061018** 42 8261	**ТУ 25-1894.003-90**	**то же**	Секундомер механический однострелочный суммирующего действия механизма управления стрелками с прерываемой работой часового механизма, 2 класса точности с противоударным устройством баланса. Срок энергетической автономности секундомера не менее 18 часов. Емкость шкалы: секундной – 60 с, минутной – 60 мин. Цена деления шкалы: секундной – 0,2 с; минутной – 60 с. Корпус металлический хромированный. Габаритные размеры / масса – 55 х 19 х 76 \ 0,12	422,09 (мет. корпус)
	Изделие сертифицировано.					

9. АЛФАВИТНЫЙ УКАЗАТЕЛЬ.

Марка изделия	Стр.	Марка изделия	Стр.	Марка изделия	Стр	Марка изделия	Стр.	Марка изделия	Стр.
5ЧМ	147	В630С-4	144	«ДЮНА»	109	ИП 103-3-А2-1М	9	Корбу	131
Аврора	16	В76СМ-4	145	«ДЮНА-1»	109	ИП 103-4/1 А2 «МАК-1» исп.01 (011)	6	Корбу-2М	131
Аврора-01 ИП 212-81	17	Вектор-СПЭК-150	52	«Заря»	119			«Кордон»	102
Аврора-2П	17	Вектор-СПЭК-75	51	ЗАРЯД	56	ИП103-4/1 А2 «МАК-1»ИБ	7	Корунд 16-СИ	67
Аврора-ДАА/ТАА/ДТАА	16	ВЕРЕСК	56	ИДТ-2 исп. ИП 212/101-18 R1	9	ИП 105-1	11	Корунд 2/4-СИ	70
АККОРД	76	Витрина	49			ИП 105-1-D «Сауна»	10	Корунд 20-СИ	70
АККОРД-512	79	ВОЛНА-5 ИО 307-2	21	ИДТ-2 исп. ИП 212/101-18 А3	8	ИП 115-1	11	Корунд-1ИМ	68
Акустический модуль	128	ВУОС	4			ИП 212-31/1	17	«Ладога»	110
АЛМАЗ-01; -02	57	«Гавот-М»	51	ИДТ-2 исп. ИП 212/101-18 А3R1	9	ИП 212-3СМ	14	Ладога-V6	122
Алмаз-03	58	Газон-2	55			ИП 212-3СР; -3СУ	13	«Ладога-А»	111
«Амулет-М»	50	Газон-21	55	ИДТ-2 исп. ИП 212-СИ	8	ИП212-4С; -4СБ	14	Лимонник-Т	28
«Арго» ИП 114-01-А1	17	Газон-3	55	ИКАР-1	22	ИП 212-40УБ	10	«Линар» ИО 207-7	26
АРГУС-2 ИО407-5/4	21	«Гефест»	53	ИКАР-2	23	ИП 212-45А	16	ЛУЧ	84
АРГУС-3 ИО407-12	22	«Глория»	53	ИКАР-3	23	ИП212-55С; ИП212-55СУ	13	МБП-12	138
«АРФА» ИО329-3	25	Годограф-СМ-В-1Б	56	ИО 102-2; ИО102-4; ИО 102-16/2	33	ИП212-5М1 «ДИП-3М1»	3	МВК	123
АТЛАС-3Т	112	Годограф-СМ-В-1С	55			ИП212-5М3 «ДИП-3М3»	3	МИП-Р, МИП-Р-1	139
АТЛАС-20	113	Годограф-СМ-С1	56	ИО 102-21	34	ИП212-5СВ «ДИП-3СВ»	3	МП 24/12 В	141
«Багульник»	28	«Грот»	53	ИО 102-26 «Аякс»	35	ИП212-5СУ «ДИП-3СУ»	3	НОТА	72
БАРС	58	Гюрза-027П	60	ИО 102-26/В «Аякс»	36	ИП 212-7 (ИДПЛ-1)	18	НОТА-2	74
«Бия-С»	130	Гюрза-035П	60	ИО 102-28	34	ИП 212-83СМ	15	НОТА-4	74
БЛ-20; -40	64	Гюрза-038П	61	ИО 102-29 «Эстет»	29	ИПА-1	5	НПСО	62
БЛИК-3С-12; -24	136	Гюрза-048П	61	ИО 102-30 «Бульдог»	37	ИПР	4	О12-2	130
БЛИК-РП	136	Гюрза-050П	62	ИО 102-5; ИО 102-15/1	32	ИПР-3С; ИПР-3СУ	18	О12-4 «Искра»	133
БЛИК-С-12; -24	136	Дельфин-М	49	ИО 102-6; ИО 102-6П	33	ИПР 513-2 «АГАТ»	19	О-29 «Свирель-2»	129
БП-12/0,74; БП-12/2	138	Дельфин-МП	50	ИО 303-3 (Окно-4)	37	ИПР 514-2 «Культ»	19	О-29/1 «Свирель-2» исп.01	129
БРП-12 (24)-01Л	139	ДИМК; ДИМК/В	28	ИО 303-4 (Окно-5)	37	ИПР 514-2/В «Культ»	20	О-29/3 «Свирель-2» исп.03	129
БРП-24-03Л	138	ДИП-34А «С2000-ИП»	12	ИО 329-7 «Хрусталь»	30	ИПР 513-3А	20	О3-12 «Гром»	133
В1000С-4	144	ДПМ-1	29	ИП 101-30-А3 «Феникс»	11	КВАРТЕТ-8	58	О3-24 «Гром 2»	133
В126СМ-4	145	ДПМ-2; ДПМ-3	30	ИП 101-18 А2R1«МАК-ДМ»	7	КЕДР	107	«Окно-6» ИО 303-6	31
В1350С-4	144	«Дрозд»	50	ИП101-18 А2R1 «МАК-ДМ» исп.01 ИБ	8	КОНТУР	58	ООПК-1	133
В176СМ	145	ДУЗ-13	58			Коралл-ДСМ	57	ООПК-1(СЗУ)	132
В330С-4	144	«Дуэт»	75	ИП101-20/1 А2 «МАК-Т»	7	Коралл-СМ-У	54	ОПК-12	134

АЛФАВИТНЫЙ УКАЗАТЕЛЬ.

Марка изделия	Стр.	Марка изделия	Стр.	Марка изделия	Стр.	Марка изделия	Стр.
ОПОП 0124-2/1	134	Радиан-14	51	«Сигнал-ВКА», «Сигнал-ВКА» исп.01	99	УЧ-С-0-3-352/357	143
ОПОП 0124-2/3	134	Радиан-14П	57			«Фобос»	116
ОПОП-15-1/1-15-1/1М	135	РАДУГА	85	«Сигнал-ВКП»	98	«Фобос-3»	117
ОПОП-15-1/1-15-1/2М	135	РАДУГА-2А, РАДУГА-4А	90	Скала-1М	59	«Фон-3» ИО407-14	26
«Орбита-1» ИО 315-3/1	31	РАДУГА-3	87	СМД-1,СМД-4П1	57	«Фотон-10»	40
«Орбита-1М» ИО 315-3/2	32	РИП-12...; РИП-12В...	140	СОВА-2	24	«Фотон-12»; «Фотон-12-1»	42
«Орлан»	17	РИП-24 исп.01	140	СОВА-3	25	«Фотон-12Б»; «Фотон-12Б-1»	42
«Орлан-Ш»	17	РИП-24	141	СОКОЛ-2	23	«Фотон-15», «Фотон-16»	43
«Орион»	108	РЛД-94	52	СОКОЛ-3	24	«Фотон-6»; «Фотон-8»	38
ОРФЕЙ	127	РЛД-СМ	53	СОПпр-2а-2-010	147	«Фотон-9» ИО 409-8	40
ОС-21	58	РЛД-СМ-Г	54	СОПпр-2а-3-000	147	«Фотон-СК» ИО 409-6	39
ОС-23	58	РЛД-СМ-Крокус-С	54	СОСпр-2б-2-000	147	Фотон-СК-2» ИО 409-7	39
ПИК	49	РЛД-СМ-Крокус-Ф	54	СОСпр-2б-2-010	147	Фотон-Ш»; «Фотон-Ш-1»	41
«Пикет-2» мод.2	102	РЛД-СМ-П	54	СП-1	135	Ц-2000	107
ПИОН-ТМ-1	27	РОМБ-12	58	«СТАРТ-4А»	92	ЦИРКОНИЙ	107
Пирон-1	44	РОСА-1SL	105	«Стекло-2» ИО329-2 «Стекло-3» ИО329-4	46	ЦФКС 425921.000	15
Пирон-3, Пирон-4	44	РОСА-2SL	105			ЦФКС 425921.000-01	15
Пирс-1-1, Пирс-1-2, Пирс-1-3	45	РОСА-2SL-Ex	106	Стрела	144	ЧУС-203К;-204К; -205К; -206К	143
		«Секрет»	102	СТРИЖ	137	ЧЭВУ-1с; ЧЭВУ-2с	143
ППК УП-01Л	66	СЕКТОР	107	ТКЭ	126	Шмель-12, Шмель-12-0Ex	131
ППК-2	63	СЕТЬ	81	ТОН-1С	135	ШМЕЛЬ-16М	107
ППК-2Б	64	Сигнал-2/4-СИ	69	УК-ВК	141	«Шорох-1»; «Шорох-1-1»	48
ППК-2БМ	65	Сигнал-20 серия 02	95	УОО-АВ	118	«Шорох-2»; «Шорох-2-10»	48
ППК-2К	64	Сигнал-2ЛМ	67	УПКОП 135-1-1	104	«Шторм-2» ИО 407-4	27
ППК-2М	65	Сигнал-37А	71	УПКОП 135-1-2	103	Ярус	57
ППКПО019-20/60-2 (ППС-3)	111	Сигнал-51	71	Уран-М	51	Ярус-01	57
ПРИМА	93	«Сигнал-ВК2», «Сигнал-ВК2» исп.01	101	Уран-М1	54	Ярус-02-14	57
ПРИМА-3	94			УСП-01Л «Сигнал-42»	66	Эвридика	107
ПЧК-3-2-БР-Р24-ХХ	143	«Сигнал-ВК4» исп.05	96	УЧ-0-3-342/344/347	144	ETALON-100; -205; - 350	145
ПЧК -3-2-БР-ХХ-24	143	«Сигнал-ВК-4П»	97	УЧ-0-3-345	143	ETALON-280; - 348; 545	146
ПЧЦ-3	146	«Сигнал-ВК6»	100	УЧ-0-3-346/348	143	ETALON-0498	146

10. АДРЕСА ЗАВОДОВ ИЗГОТОВИТЕЛЕЙ.

№ п/п	Наименование завода	Краткое наименование завода	Адрес завод	Код города	Телефон, факс.
1	ЗАО Производственное объединение «Спецавтоматика»	ЗАО ПО «Спецавтоматика»	659316, Алтайский край, г. Бийск, ул.Лесная, 10	3854	23-52-20; 23-21-72;23-52-33 т/факс 24-68-87
			E-mail:gost.e-ecolog.ru gost.e-ecolog.ru		
2	ОАО «Владикавказский приборостроительный завод	ОАО «ВПЗ»	362008, РСО-Алания, г.Владикавказ, ул. Бр. Газдановых, 64, ГСП-8	8672	Тел./факс 75-10-01; 52-83-20; 52-83-55
			E-mail:gost.e-ecolog.ru gost.e-ecolog.ru		
3	ОАО «Завод ЭТАЛОН»		394086, г.Воронеж, ул.Пешестрелецкая, 88	0732	63-71-48; 39-12-56 тел./факс.63-36-34
			E-mail:gost.e-ecolog.ru gost.e-ecolog.ru		
4	Научно-производственная фирма ООО «СТД»	НПФ ООО «СТД»	141981, Московская обл., г.Дубна-1, а/я 14	09621 из Москвы - 211	т/ф. 452-14; 2-62-91
			E-mail:gost.e-ecolog.ru		
5	ГУП «Дедал» Дочернее предприятие ФГУП «СНПО «Элерон»		141980, Московская обл., г.Дубна-1, ул.Жолио-Кюри, 13/3, ГУС, а/я 159	09621 из Москвы - 211	2-81-50; 6-21-20 факс. 2-81-60; 4-04-69
			E-mail:gost.e-ecolog.ru gost.e-ecolog.ru		
6	ФГУП «Екатеринбургский завод «Спецавтоматика»		6200082, г.Екатеринбург, ул.Чистая, 32	343	261-81-28; 261-81-25 факс. 261-81-40
			E-mail:gost.e-ecolog.ru gost.e-ecolog.ru		
7	ФГУП «НАУЧНО-ИССЛЕДОВАТЕЛЬСКИЙ И КОНСТРУКТОРСКИЙ ИНСТИТУТ РАДИОЭЛЕКТРОННОЙ ТЕХНИКИ»	ФГУП «НИКИРЭТ»	442965, г.Заречный, Пензенской обл., пр-т Мира, корп.1	8412	58-48-02; 58-48-85 факс. 55-25-28
			E-mail: gost.e-ecolog.ru gost.e-ecolog.ru gost.e-ecolog.ru		
8	Часовой завод		456200, г.Златоуст, Челябинская обл., ул.Ленина, 2	351-36	7-06-15, 7-03-75 тел./факс. 7-06-16, 7-06-07
			E-mail: zlclock@chel surnet.ru gost.e-ecolog.ru		
9	ОАО «РАДИЙ»		456830, Челябинская обл., г. Касли, ул.Советская, 28	351-49	2-22-70; 2-22-79 факс. 2-27-82; 2-21-32
			E-mail: gost.e-ecolog.ru gost.e-ecolog.ru gost.e-ecolog.ru		
10	НВП «Болид»		141070, Московская обл., г.Королев, ул.Пионерская, 4	095	Т/ф. 777-40-20 (многоканальный); 516-93-72
			Отделение в Москве: Ботанический пер., 12	095	Т/ф. 280-09-01; 280-05-30
			E-mail:gost.e-ecolog.ru gost.e-ecolog.ru		
11	ОАО «Красногорский завод «Электродвигатель»	Завод «Электродвигатель»	425040, Республика Марий Эл, п.г.т. Красногорский, ул.Машиностроителей, 1	83645	6-93-57 факс. 6-96-83
			E-mail: motor@mari-el.ru		

АДРЕСА ЗАВОДОВ ИЗГОТОВИТЕЛЕЙ.

№ п/п	Наименование завода	Краткое наименование завода	Адрес завод	Код города	Телефон, факс.
12	ОАО «Курганприбор-А»		640007, г. Курган, ул. Ястржембского, 41	3522	54-74-90 Т/ф. 53-15-31; 57-49-15
			E-mail:pribor@infocentr.ru		
13	ОАО «Московский завод электроизмерительных приборов»	ОАО «МЗЭП»	113191, г.Москва, ул.Малая Тульская, 2/1, корп.8	095	Тел 788-39-91; 954-44-94 Факс. 954-36-26
			E-mail:gost.e-ecolog.ru gost.e-ecolog.ru		
14	НПП «Специнформатика СИ»		115230, г.Москва, Каширское шоссе, д.1, корп.2	095	Тел/факс. 111-15-86 111-50-85
			E-mail:gost.e-ecolog.ru gost.e-ecolog.ru		
15	ФГУП ГП «СНПО «Элерон»		115563, г.Москва, ул. Генерала Белова, 14	095	тел./факс. 393-9072, 393-9163
			E-mail:gost.e-ecolog.ru		
16	ООО «БайтЭрг»		107082, г.Москва, ул. Большая почтовая, д.34, строение12	095	267-04-60; 263-16-66 факс.263-28-49
			E-mail:gost.e-ecolog.ru gost.e-ecolog.ru		
17	ООО ПКФ «Волна-Сервис»		173001, г.Новгород, ул. Б. Санкт-Петербургская, 39	8162	Тел/факс: 118924; 118939
18	ОАО Приборный завод «Сигнал»	ОАО ПЗ «Сигнал»	249035, г.Обнинск, Калужская обл., пр.Ленина, 121	08439	7-91-67; 7-90-70 тел./факс. 7-95-13
			E-mail: gost.e-ecolog.ru gost.e-ecolog.ru		
19	ЗАО Ростовский завод «Спецавтоматика»		344090, г. Ростов-на-Дону, ул. пер.Машиностроительный, 3 в	8632	24-47-78; 22-05-57 факс. 24-44-78, 24-45-87
			E-mail:Spec buhg@aaanet.ru; gost.e-ecolog.ru		
20	ООО Научно-производственное предприятие «Магнито-контакт»	ООО НПП «Магнито-контакт»	390027, г.Рязань, ул.Новая, 55	0912	45-16-94 т/факс. 210-215; 45-37-88
			E-mail:gost.e-ecolog.ru ; www. m-kontakt.ryazan.ru		
21	ЗАО «Аргус-Спектр»		197342, г.Санкт-Петербург, ул.Сердобольская, 65	812	тел./факс. 103-7505
			Представительство в г.Москва: г.Москва, М.Кисельный пер., 1/9; тел./факс. (095) 928-8588		
			E-mail:gost.e-ecolog.ru gost.e-ecolog.ru		
23	ЗАО «ИФ «ИРСЭТ-Центр»		194156, г.Санкт-Петербург, а/я 41	812	103-04-18; факс. 103-05-97;
			По вопросам приобретения обращаться в отдел сбыта (194156, г.Санкт-Петербург, Светлановский пр , д.2, тел/факс. (812) 103-13-90я; 103-13-91)		
			E-mail:gost.e-ecolog.ru gost.e-ecolog.ru		

№ п/п	Наименование завода	Краткое наименование завода	Адрес завод	Код города	Телефон, факс.
24	ЗАО «РИЭЛТА»		197046, г.Санкт-Петербург, ул.Чапаева, 17	812	Тел./факс 233-03-02; 103-13-60
			E-mail:gost.e-ecolog.ru gost.e-ecolog.ru сбыта) gost.e-ecolog.ru		
25	ЗАО «Завод специальные технические системы»	ЗАО «СТС»	191119, г. Санкт-Петербург, ул.Достоевского, 44	812	Факс. 113-27-02; 315-09-59; Сбыт 113-27-07; 315-07-54
			E-mail:gost.e-ecolog.ru gost.e-ecolog.ru gost.e-ecolog.ru		
26	ООО «Торговый дом «Рефлектор»		410033, г. Саратов, пр. 50 лет Октября, д.101	845-2	тел./факс. 674769; 674522
			E-mail:vesta gost.e-ecolog.ru gost.e-ecolog.ru		
27	ООО «Фракталь-СБ»		142205, г. Серпухов, ул. Физкультурная, д.6	0967	35-53-30; 75-97-42 тел./факс. 79-02-13;
			E-mail:gost.e-ecolog.ru gost.e-ecolog.ru http://gost.e-ecolog.ru		
28	ФГУП «СПО «Аналитприбор»		214031, г.Смоленск, ул. Бабушкина, 3	0812	51-30-77; 51-06-78; факс. 59-07-48
			E-mail:gost.e-ecolog.ru		
29	ОАО «Тульский завод «Аресенал»	Завод «Арсенал»	300002, г. Тула, ул.Комсомольская, 47	0872	77-03-20; 77-86-27 факс. 77-85-63; 77-37-41
			E-mail:z gost.e-ecolog.ru		
30	ОАО часовой завод «Восток»	ОАО «Восток»	422981, Татарстан, г.Чистополь, ул.Энгельса, 127	84342	4-40-20; 9-51-16 факс. 4-40-29
			E-mail:gost.e-ecolog.ru gost.e-ecolog.ru		

ПЕРЕЧЕНЬ КАТАЛОГОВ ОБОРУДОВАНИЯ, изданных с 2001 по 2004 г.

Шифр	Наименование издания	Цена
ПО-02.03.11-04	Контакторы и пускатели	**580**
КПО-05.03.11-04	Кабели, провода и шнуры различного назначения	**560**
ПО-02.06.11-04	Трансформаторы, автотрансформаторы, стабилизаторы, установки конденсаторные низкого напряжения	**580**
КО-07.01.01.13-04	Насосы. Том 1	**620**
КПО-07.01.02.02-04	Насосы. Том 2	**600**
ПО-06.06.13-04	Водонагреватели, водоподогреватели, котлы электрические	**580**
КПО-06.04.09-04	Фильтры	**560**
КСИ-07.02-04	Каталог по светотехническому оборудованию и изделиям Том 2	**600**
КПО-02.01.10-04	Выключатели автоматические. Рубильники. Предохранители.	**580**
КПО-04.02.11-04	Приборы для измерения давления, перепада давления, разрежения	**580**
КПО-09.16.01.08-04	Краны мостовые, подвесные и тали.	**600**
ПО-02.03.11-04	Контакторы и пускатели	**580**
КО-06.01.12-03	Вентиляторы.	**552**
КПО-09.01.10-03	Оборудование пожарное.	**528**
КПО-09.13.11-03	Оборудование металлообрабатывающее, деревообрабатывающее и сварочное.	**420**
КО-01.01.09-03	Калориферы. Агрегаты отопительно-вентиляционные. Приборы отопительные.	**552**
КО-06.08.09-03	Арматура запорно-регулирующая. Клапаны специальные для систем вентиляции.	**420**
П0-05.01.11-03	Кабели, провода и шнуры силовые.	**420**
КПО-02.04.10-03	Комплектные устройства управления, распределения электрической энергии и защиты на напряжение до 1000В.	**528**
ПО-04.01.12-03	Приборы для измерения и регулирования температуры.	**480**
КСИ-07-03	Каталог по светотехническому оборудованию и изделиям.	**552**
КПО-09.06.09-03	Оборудование для предприятий торговли, общественного питания, прачечных.	**480**
ПО-09.07.09-03	Оборудование медицинское.	**480**

Шифр	Наименование издания	Цена
КО-06.02.09-02	Кондиционеры.	**450**
КПО-09.02.07-02	Средства пожарной, охранной сигнализации, приборы времени.	**480**
КПО-09.16.02.08-02	Краны козловые, краны-штабелеры, лифты, редукторы, напольно- безрельсовый транспорт.	**450**
КО-01.01.09-02	Компрессоры. Газодувки.	**450**
КО-07.03.08-02	Оборудование вспомогательное систем водоснабжения и водоотведения.	**480**
КО-07.04.07-02	Оборудование санитарно-техническое.	**450**
ПО-09.19.08-02	Оборудование для гаражных и ремонтных мастерских.	**420**
ПО-04.03.12-02	Приборы для измерения и регулирования расхода, количества, уровня и состава веществ.	**450**
ПО-05.02.10-02	Кабели, провода и шнуры связи.	**420**
КПО-01.03.10-02	Электроагрегаты и электростанции. Установки гарантированного питания. Преобразователи.	**420**
ПО-09.04.01-02	Машины и оборудование для коммунального хозяйства.	**450**
ПО-03.01.15-01	Трансформаторы, комплектные трансформаторные подстанции и распределительные устройства, аппараты высокого напряжения.	**450**
ПО-02.06.10-01	Трансформаторы (автотрансформаторы), стабилизаторы, установки конденсаторные низкого напряжения.	**420**
ПО-09.17.06-01	Машины, механизмы, оборудование для строительных, монтажных и отделочных работ.	**420**
КО-01.04.13-01	Котлы.	**420**
ПО-01.05.11-01	Оборудование котельно-вспомогательное.	**450**
ПО-06.06.12-01	Водонагреватели, электрические водонагреватели, котлы электрические.	**420**
ПО-02.02.08-01	Выключатели (переключатели) неавтоматические, кнопки управления, счетчики электрической энергии.	**450**
ПО-12.01.08-01	Аккумуляторы и аккумуляторные батареи, устройства выпрямительные.	**420**
ПО-02.05.08-01	Соединители и разъемы штепсельные, зажимы, коробки.	**420**
КО-09.16.01.08-01	Краны мостовые, подвесные и тали.	**420**
КО-07.03.01-01	Насосы, том 3.	**450**

Стоимость электронного варианта печатных каталогов оборудования (на 8-CD) с 2000-2004 гг. - 9600 руб.

СПИСОК КАТАЛОГОВ-ПЕРЕЧНЕЙ ОБОРУДОВАНИЯ И ИЗДЕЛИЙ, ПЛАНИРУЕМЫХ К ИЗДАНИЮ В 2005 г. (взамен изданий 2001 г.)

Наименование издания, шифр	Краткое содержание	Цена
Трансформаторы, комплектные трансформаторные подстанции и распределительные устройства, реакторы, аппараты высокого напряжения ***КПО-03.01.16-05***	Трансформаторы, КТП, КРУ, реакторы, выключатели (масляные, вакуумные, элегазовые), выкатные элементы с выключателями выключатели нагрузки, разъединители, заземлители, и приводы к ним. Предохранители, разрядники и ограничители перенапряжений, опоры шинные, изоляторы, установки конденсаторные.	**600**
Машины, механизмы, оборудование для строительных, монтажных и отделочных работ ***КПО-09.17.07-05***	Экскаваторы и стреловые краны, краны башенные, подъемники, лебедки (ручные, электрические), конвейеры и элеваторы, молоты и копры, оборудование для бетонных работ, машины и оборудование: ручные, дорожные, для строительно-отделочных и кровельных работ; вибраторы.	**550**
Котлы ***КПО-01.04.14-05***	Котлы: водогрейные стальные, паровые, пароводогрейные, бытовые (чугунные и стальные); котельные передвижные, аппараты отопительные.	**650**
Оборудование котельно-вспомогательное Том 1 ***КПО-01.05.12-05***	Топочные устройства. Оборудование: тяго-дутьевого тракта, топливоподачи и шлакозо-лоудаления, котельно-вспомогательное (экономайзеры, воздухоподогреватели), общекотельное (деаэраторы, охладители, подогреватели, сепараторы, грязевики и т.п.).	**600**
Оборудование котельно-вспомогательное Том 2 ***КПО-01.05.12-05***	Оборудование водоподготовки (фильтры, солерастворители, осветители, декарбонизаторы, баки). Оборудование мазутного хозяйства (резервуарное оборудование, клапаны, краны, фильтры, люки ...). Газооборудование (заслонки, клапаны, устройства газогорелочные, фильтры, регуляторы давления газа, шкафы газорегуляторные ...).	**600**
Машины холодильные ***КПО-01.02.09-05***	Машины холодильные малой, средней и большой холодопроизводительности. Машины турбокомпрессорные специального назначения, пароводяные эжекторные.	**500**
Аккумуляторы, батареи аккумуляторные, устройства выпрямительные ***КПО-12.01.09-05***	Аккумуляторы и АБ (свинцовые, никель-кадмиевые (железные), серебряно-цинковые (кадмиевые), никель-цинковые и др.). агрегаты бесперебойного питания (АБП), выпрямители и агрегаты выпрямительные, устройства зарядно-коммутационные, инверторы, конверторы, станции и преобразователи катодной защиты.	**560**
Выключатели (переключатели) неавтоматические, кнопки управления, счетчики электрической энергии ***КПО-02.02.09-05***	Выключатели путевые (конечные), микровыключатели, тумблеры; Кнопки (посты) управления; реостаты; резисторы; счетчики электрической энергии (активной и реактивной).	**550**
Средства пожарной, охранной сигнализации, приборы времени ***КПО-09.02.08-05***	Извещатели: пожарные, охранные и охранно-пожарные; приборы приемно-контрольные охранные и охранно-пожарные; системы передачи извещений; телевизионные системы наблюдения; оповещатели световые и звуковые, блоки питания и вспомогательные устройства, приборы времени.	**650**
овые, краны-штабелеры, лифты, редукторы, напольно-безрельсовый транспорт ***КПО-09.16.02.09-05***	Краны козловые (полукозловые), контейнерные, специальные, консольные; краны-штабелеры; лифты: пассажирские, грузовые (выжимные, с монорельсом, с гидроприводом); редукторы (мотор-редукторы); тележки ручные (электротележки); электропогрузчики.	**620**

gost.e-ecolog.ru