СОДЕРЖАНИЕ

1. ОБОРУДОВАНИЕ КОМПРЕССОРНОЕ..... 3
1.1. Компрессоры низкого и среднего давления..... 4
1.1.1. Пневмоагрегаты подготовки воздуха..... 8
1.1.2. Установки компрессорные электроприводные переносные типа ЭПКУ..... 10
1.1.3. Электрокомпрессоры типа ЭКВО и установка компрессорная типа ЭПКУ-0,05/6с..... 12
1.1.4. Компрессоры типа ПК1,75А, ПК3,5А, ПК5,25А..... 13
1.1.5. Установки компрессорные типа КУ..... 14
1.1.6. Компрессоры типа КТ6, КТ7, КТ6Эл..... 15
1.1.7. Автоматизированные компрессоры типа 1ЭКПВ и 1ЭКВ..... 16
1.1.8. Компрессорные агрегаты типа АВШ..... 17
1.1.9. Стационарные поршневые воздушные компрессорные установки с водяным охлаждением..... 19
1.1.10. Воздушные компрессоры общепромышленного назначения 21
1.1.11. Центробежные компрессорные установки..... 24
1.1.12. Компрессоры воздушные 26
1.2. Воздушные компрессоры специального назначения..... 27
1.3. Газовые компрессоры..... 33
1.3.1. Стационарные поршневые газовые компрессорные установки без смазки цилиндров и сальников с воздушным охлаждением..... 36
1.4. Компрессоры высокого давления..... 38
1.5. Агрегаты компрессорные мембранные..... 42
1.6. Установки винтовые компрессорные..... 44
1.6.1. Установки компрессорные винтовые стандартные типа ВВУ..... 53
1.6.2. Винтовые воздушные компрессоры типа «Шторм»..... 54
1.7. Компрессоры ротационные..... 56
1.8. Компрессоры водокольцевые типа ВК..... 57
1.9. Компрессоры шестеренчатые серии ВФ..... 59
1.10. Компрессоры шестеренчатые серии ЗАФ..... 60
1.11. Компрессоры ручные типа КРС-30, КРС-30Э и компрессор бытовой типа БК..... 61
1.12. Установки компрессорные углекислотные типа 1УВЖС..... 62
1.13. Компрессоры углекислотные типа 2УМ и 2УП..... 62

2. СТАНЦИИ КОМПРЕССОРНЫЕ..... 63
2.1. Станции компрессорные типа ПКС, ПКСД, ВВП..... 63
2.2. Модульная компрессорная станция типа “КС-5”..... 65
2.3. Станции компрессорные передвижные для сжатия воздуха типа СД и НД... 66
2.4. Станции компрессорные передвижные для получения и сжатия азотной смеси типа СДА и НДА..... 67
2.5. Винтовые компрессорные станции типа «ЗИФ»..... 69
2.6. Передвижные компрессорные станции..... 71
2.7. Станции электрокомпрессорные автоматизированные типа ЭКСА 7,5..... 76

3. ТУРБОКОМПРЕССОРЫ ЦЕНТРОБЕЖНЫЕ ТИПА ТВ и ТГ..... 79
3.1. Турбокомпрессорные агрегаты типа ТКА..... 82

4. ГАЗОДУВКИ РОТАЦИОННЫЕ ИСПОЛНЕНИЯ 1Г И ГАЗОДУВКИ РОТАЦИОННЫЕ ИСПОЛНЕНИЯ Е 21..... 83

5. ВАКУУМ-НАСОСЫ ВОДОКОЛЬЦЕВЫЕ ТИПА ВВН И ЖВН..... 85

6. ВОЗДУХОСБОРНИКИ ТИПА В..... 87
6.1. Воздухосборники для воздушных стационарных компрессоров общего назначения типа В..... 88

7. БЛОКИ ОСУШКИ И ОЧИСТКИ СЖАТОГО ВОЗДУХА..... 90

8. УСТАНОВКИ МАСЛООЧИСТИТЕЛЬНЫЕ..... 92

9. АДРЕСА И ТЕЛЕФОНЫ ЗАВОДОВ-ИЗГОТОВИТЕЛЕЙ..... 93

Цена заводов указана по заказу ООО «Координационный центр по ценообразованию и сметному нормированию в строительстве»

С замечаниями и предложениями, а также по вопросам получения каталога, просьба обращаться в наш адрес: 119121, г. Москва, Г-121, ФГУП «31 ГПИСС МО РФ « или по телефону: (095) 241-39-40

С выпуском данного каталога одноименный каталог КО-01.01.08-98 считать утратившим силу

gost.e-ecolog.ru

Настоящий раздел Каталога включает в себя, рекомендуемые к применению компрессоры воздушные общего назначения, специальные компрессорные установки, водокольцевые компрессоры и станции компрессорные передвижные. Эти установки предназначены для сжатия воздуха до требуемого давления и подачи его потребителю.

КОМПРЕССОРЫ ПОРШНЕВЫЕ *это машины, которые посредством поршневого действия сжимают воздух до более высокого давления. Общим признаком компрессоров поршневых является то, что сжатие и нагнетание воздуха у них осуществляется путем периодически повторяемых сокращений объема рабочей полости цилиндра.*

К классу поршневых компрессоров, помимо собственно поршневых компрессоров, у которых поршень совершает внутри цилиндра возвратно-поступательного движения, относятся также все разновидности ротационных компрессоров.

Производительность машин указана при условии всасывания.

Привод компрессоров осуществляется от синхронных электродвигателей или от газовых двигателей внутреннего сгорания.

Система автоматического управления и контроля процесса сжатия которой оснащены компрессоры, состоит из щита управления и сигнализации, монтируемых на выносных щитах.

СПЕЦИАЛЬНЫЕ КОМПРЕССОРНЫЕ УСТАНОВКИ *предназначены для сжатия специальных* технологических газов **водорода, гелия, кислорода.** В силу своих особых физических и химических свойств, таких как повышенная текучесть, повышенная активность в нормальных условиях, взрывоопасность и т. д. Делает невозможным процесс их сжатия при наличии обычных компрессорных агрегатов общего назначения, поэтому сжатие таких газов осуществляется компрессорами специальной конструкции.

Производительность машин указана при условии всасывания.

Компрессоры снабжены защитной автоматикой и имеют концевое оборудование (концевой холодильник, отделители, обратные клапаны, вентили и др.)

Привод компрессоров осуществляется от синхронных электродвигателей.

КОМПРЕССОРЫ ВОДОКОЛЬЦЕВЫЕ *предназначены для создания избыточного давления в закрытых аппаратах. Применяются в химической, пищевой, текстильной, нефтяной и других отраслях промышленности.*

Компрессоры могут работать на воздухе, инертных газах, парах, не требуют тщательной очистки поступающего в них газа; допускают попадание в компрессор жидкостей вместе с всасываемым газом. Компрессор – водокольцевая компрессорная машина простого действия с осевым всасыванием и нагнетанием, укомплектованная газосборником с приводом от электродвигателя, смонтированного на одной плите. Уплотнение вала – сальниковое. Смазка подшипника – консистентная.

СТАНЦИИ КОМПРЕССОРНЫЕ ПЕРЕДВИЖНЫЕ *предназначены для снабжения потребителя сжатым воздухом в тех случаях, когда либо установка стационарных компрессоров не возможна, либо не целесообразна.* Передвижные компрессорные станции представляет собой компрессорные установки, смонтированные на шасси автомобиля, либо монтаж агрегатов и узлов осуществлен на двухосной тележке с пневматическими шинами. *Применяемость таких станций широка, но в настоящем разделе наши отражение станции, предназначенные для снабжения сжатым воздухом различных пневмоинструментов и пневмооборудования, на строительно-монтажных работах, а также могут быть использованы в условиях угольных шахт и освоении нефтяных скважин.*

Управление и контроль за работой основного оборудования станции сосредоточен на пульте управления и осуществляется с земли.

Станция выполняется либо с воздушным охлаждением, либо с водяным охлаждением.

Привод компрессора может осуществляться либо от основного, либо от автомобильного двигателя.

Производительность машин указана при условии всасывания.

ЗАВОД-ИЗГОТОВИТЕЛЬ: ОАО»АВТОСПЕЦОБОРУДОВАНИЕ», г. БЕЖЕЦК

КОМПРЕССОРНЫЕ УСТАНОВКИ ПРОИЗВОДИТЕЛЬНОСТЬЮ ДО 250 л/мин используются в бытовых и промышленных условиях как источник воздуха для пневмоинструмента, окрасочных работ, опрессовки водяных и газовых труб, КСУ и т.п.

Компрессорные установки на базе двухцилиндровой одноступенчатой компрессорной головки С 412М

Показатели	С 412М	КМ 1	К 29	К 1	КВ 7	К 11	К 12	К 23
Тип компрессора	Передвижной				стацион.	передвижной		
Пневматика /РЕЛЕ/	нет	нет	есть	есть	есть	есть	есть	есть
Производительность, нагнетания/всасывания, $м^3$/мин	0.16/0.28	0,16/0.28	0.16/0.28	0.16/0.28	0.16/0.28	0,16/0,28	0,16/0.28	0.25/0.41
Максимальное рабочее давление, МПа	1.0	1,0	0.8	1.0	1.0	1.0	0.8	0,6
Емкость ресивера, л ($м^3$)	10(0.01)	18(0.018)	22(0.022)	100(0.11)	110(0.11)	60(0.06)	60(0,06)	60(0.06)
Тип электродвигателя	АИР80В2	АИР80В2	АИР80В2	АИР80В2	АИР80В2	АИР80В2	АИР80В2	АИР90L2
Мощность эл.двигателя, кВт/Напряжение, В	2.2/380	2.2/380	2.2/220	2.2/380	2.2/380	2,2/380	2.2/220	3.0/380
Габаритные размеры, см	75x40x50	75x40x62	78x45x62	100x62x97	62x70x126	100x47x80	100x47x80	100x47x83
Масса без упаковки, кг	72	65	75	110	110	95	95	105
Номер ТУ	ТУ200-РСФСР-1/8-225-91	ТУ4577-002 03082926-96	ТУ4577-006 03082926-97	ТУ4577-001 03082926-94	ТУ4577-001 03082926-94	ТУ4577-006 03082926-97	ТУ4577-004 03082926-97	ТУ4577-006-03082926-97
Код по ОКП	457734	457730	457734	457734	457730	457730	457730	457734
Номер сертификата соответствия	РОСС RU. МТ13. В00119	РОСС RU. МТ24. В00025	-	РОСС RU. МТ13. В00120	РОСС RU. МТ13. В00094	РОСС RU. МТ13. В00092		
Цена с НДС, руб /на 1.01.2002 г./	6300	6700	9100	8500	8900	8000	9500	10000

КОМПРЕССОРЫ НА БАЗЕ ГОЛОВОК ФИРМЫ Fini (ИТАЛИЯ) применяются для обеспечения сжатым воздухом различных мастерских и небольших предприятий, обслуживания личного автотранспорта.

Показатели	МК 3(бытовой)	К 14(бытовой)	К 26	КВ 18
Тип компрессора	передвижной			стационарный
Производительность, нагнетания/всасывания, $м^3$/мин	0.100/0.2	0.200/0.4	0.600/0.86	0.600/0.86
Максимальное рабочее давление, МПа	0.8	0.8	1.0	1.0
Емкость ресивера, л ($м^3$)	18(0.018)	50(0.06)	120(0.12)	210(0.21)
Мощность электродвигателя, кВт/Напряжение, В	1.1/220	1.1x2/220	5.5/380	5.5/380
Базовая головка	МК-212	МК-212	ВК-19	ВК-19
Габаритные размеры, см/Масса, кг	66x40x60/40	90x45x75/70	115x54x110/125	80x67x170/205
Номер ТУ	ТУ4577-004-03082926-97			
Код по ОКП	457730			
Номер сертификата соответствия	РОСС RU. МТ24. В00026	-	-	-
Цена с НДС, руб /на 1.01.2002 г./	6000	12000	22000	

ЗАВОД-ИЗГОТОВИТЕЛЬ: ОАО»АВТОСПЕЦОБОРУДОВАНИЕ», г. БЕЖЕЦК

КОМПРЕССОРНЫЕ УСТАНОВКИ ПРОИЗВОДИТЕЛЬНОСТЬЮ ДО 600 л/мин применяются при строительно-отделочных работах. Являются российскими аналогами широко известных строительных компрессоров.

Компрессорные установки на базе двухцилиндровой одноступенчатой компрессорной головки К 24

Показатели	К 24	К 25
Тип компрессора	Передвижной	
Производительность, нагнетания/всасывания, м³/мин	0,55/0,83	0,55/0,83
Максимальное рабочее давление, МПа	0,6	0,6
Емкость ресивера, л (м³)	70(0,07)	120(0,12)
Тип и мощность электродвигателя, кВт/Напряжение, В	АИР100S2 4,0/380	
Пневматика /РЕЛЕ/	нет	есть
Габаритные размеры, см/Масса, кг	115x52x98/130	130x62x115/150
Номер ТУ	ТУ4577-007-03082926-97	
Код по ОКП	457730	
Номер сертификата соответствия	РОСС RU. МТ13. В00120	
Цена с НДС, руб /на 1.01.2002 г./	11600	14000

КОМПРЕССОРНЫЕ УСТАНОВКИ ПРОИЗВОДИТЕЛЬНОСТЬЮ ДО 1000 л/мин применяются в гаражах, строительных, дорожных и промышленных предприятиях, а модели К20, К22 на линиях по производству пластиковых бутылок.

Компрессорные установки на базе двухцилиндровой двухступенчатой компрессорной головки С 415М

Показатели	С 415М	С 415М1	К 5	К 2	КВ 15	К 30	К 22	К 20
Тип компрессора	Стационарный		Передвижной		Стационарный.			
Пневматика /РЕЛЕ/	есть	есть	нет	есть	есть	есть	есть	есть
Производительность, нагнетания/всасывания, м³/мин	0,63/0,9	0,63/0,9	0,63/0,9	0,63/0,9	0,63/0,9	1,23/1,8	0,5/0,9	1,0/1,8
Максимальное рабочее давление, МПа	1,0	1,0	1,0	1,0	1,0	1,0	1,6	1,6
Емкость ресивера, л (м³)	250(0,25)	500(0,5)	70(0,07)	150(0,15)	250(0,25)	500(0,5)	250(0,25)	500(0,5)
Тип электродвигателя	АИР100L2	АИР100L2	АИР100L2	АИР100L2	АИР100L2	АИР100L2	АИР112М2	АИР112М2
Мощность эл.двигателя, кВт/Напряжение, В	5,5/380	5,5/380	5,5/380	5,5/380	5,5/380	5,5x2/380	7,5/380	7,5x2/380
Габаритные размеры, см	175x60x135	210x70x140	110x66x100	130x62x125	100x90x185	210x76x145	205x60x135	210x70x145
Масса без упаковки, кг	330	380	220	270	350	600	350	620
Номер ТУ	ТУ200-РСФСР-1/8-225-91	ТУ200-РСФСР-1/8-225-91	ТУ4577-003 03082926-96	ТУ4577-001 03082926-94			ТУ4577-008 03082926-98	ТУ4577-008-03082926-98
Код по ОКП	457734	457734	457734	457734	457734	457734	457730	457730
Номер сертификата соответствия	РОСС RU. МТ13. В00119	-	РОСС RU. МТ24. В00025	РОСС RU. МТ13. В00120			РОСС RU. МТ24. В00010	РОСС RU. МТ24. В00009
Цена с НДС, руб /на 1.01.2002 г./	15600	19200	15600	17000	19200	33200	23000	46000

ЗАВОД-ИЗГОТОВИТЕЛЬ: ОАО»АВТОСПЕЦОБОРУДОВАНИЕ», г. БЕЖЕЦК

КОМПРЕССОРНЫЕ УСТАНОВКИ ПРОИЗВОДИТЕЛЬНОСТЬЮ ДО 2000 л/мин применяются в гаражах, строительных, дорожных и промышленных предприятиях.

Компрессорные установки на базе четырехцилиндровой двухступенчатой компрессорной головки С 416М

Показатели	С 416М	К 6	К 31	К 3
Тип компрессора	стационарный	передвижной	передвижной	стационарный
Производительность, нагнетания/всасывания, м³/мин	1,0/1,5	1,0/1,5	1,0/1,5	2,0/3,0
Максимальное рабочее давление, МПа	1,0	1,0	1,0	1,0
Емкость ресивера, л (м³)	500(0,5)	70(0,07)	190(0,19)	500(0,5)
Тип электродвигателя	АИР 132М2	АИР 132М2	АИР 132М2	АИР 132М2
Мощность электродвигателя, кВт/Напряжение, В	11/380	11/380	11/380	11х1/380
Пневматика /РЕЛЕ/	есть	нет	есть	есть
Габаритные размеры, см/Масса, кг	210х70х148/480	125х68х114/220	150х75х130/360	230х76х150/730
Номер ТУ	ТУ200-РСФСР-1/8-225-91	ТУ4577-003-03082926-96	ТУ4577-001-03082926-94	ТУ4577-001-03082926-94
Код по ОКП	457734	457730	457734	457734
Номер сертификата соответствия	РОСС RU. МТ13. В00119	РОСС RU. МТ24. В00025		РОСС RU. МТ13. В00120
Цена с НДС, руб /на 1 01.2002 г./	24400	24400	26500	46200

КОМПРЕССОРНЫЕ УСТАНОВКИ КТ 16 (КТ16Э) применяются в коммунальных и дорожных службах для обеспечения аварийных работ, ямочного ремонта дорог . КТ 16 имеет привод от вала отбора мощности трактора (Т 40, Т 150, МТЗ 80, МТЗ 82) и может быть использована в местах отсутствия электроэнергии. Компрессорная установка смонтирована на одноосном шасси с легкой подвеской. Максимальная скорость передвижения – 20 км/час.

Показатели	КТ 16	КТ 16Э
Тип компрессора	передвижной	
Производительность, нагнетания/всасывания, м³/мин	1,0…1.5/1.5…2,3	1,0/1,5
Максимальное рабочее давление, МПа	1,0	1,0
Емкость ресивера, л (м³)	150х2(0,15х2)	150х2(0,15х2)
Тип электродвигателя	Вал отбора мощности	АИР132М2
Мощность электродвигателя, кВт/Напряжение, В	-	11/380
Пневматика /РЕЛЕ/	нет	есть
Габаритные размеры, см/Масса, кг	315х215х175/980	315х215х175/980
Номер ТУ	ТУ4577-009-03082926-94	
Код по ОКП	457730	
Номер сертификата соответствия	РОСС RU. МТ24. В0012	РОСС RU. МТ24. В0011
Цена с НДС, руб /на 1.01 2002 г./	50000	51200

КОМПРЕССОРЫ НИЗКОГО И СРЕДНЕГО ДАВЛЕНИЯ

Воздушные поршневые компрессоры предназначены для получения сжатого воздуха на технические нужды в различных отраслях хозяйственной деятельности: ***промышленном строительстве, строительстве, дорожно-ремонтных работах, судостроении, добывающих отраслях*** *промышленности, коммунальном хозяйстве, техническом обслуживании транспортных средств, трубопроводов, кабельных трасс и т.д*

При укомплектовании соответствующими устройствами по очистке воздуха компрессоры могут применяться в медицине и в пищевой промышленности

Отличительной особенностью компрессоров ОАО »Автоспецоборудование», г. Бежецк являются: *наличие ресиверов; низкие значения удельных энергозатрат для получения сжатого воздуха; простота устройства и эксплуатации; высокая ремонтопригодность, т.к. компрессоры изготовлены на базе шатунно-поршневых групп автомобильных двигателей.*

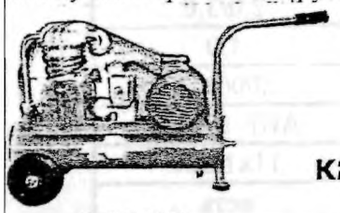
С412М


К29

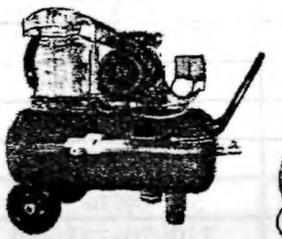
К11 К12 К23


КВ7

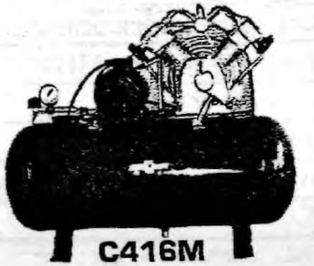
С416М


К6

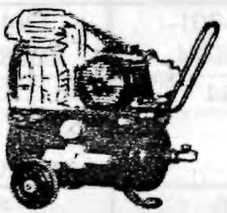
КМ1


К1

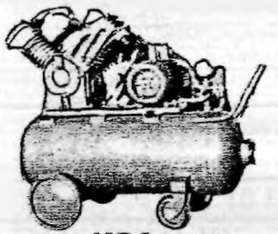
К31

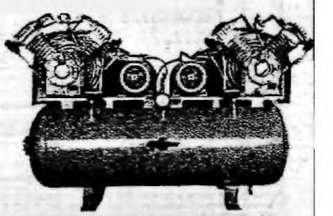
К3

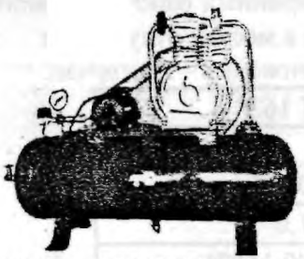
С415 С415М1 К22

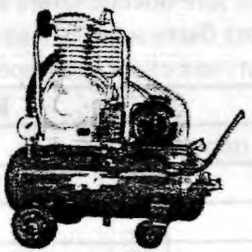
К5

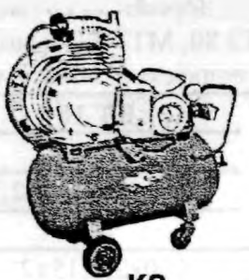
К2

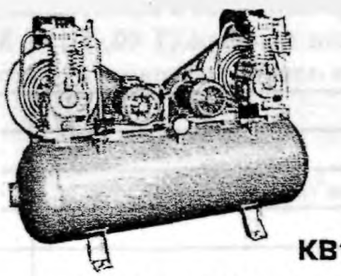
К20 К30


КВ15

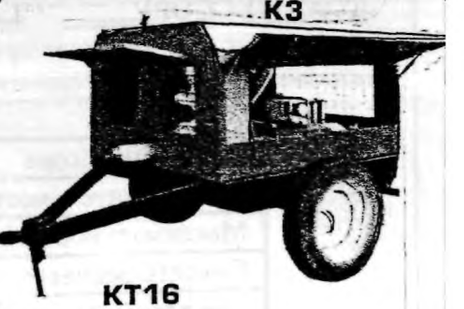
КТ16
КТ163

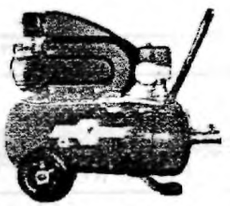
МК3

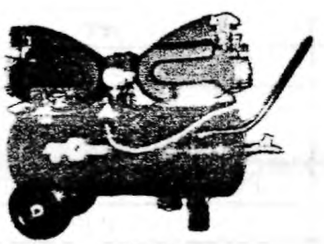
К14


К26

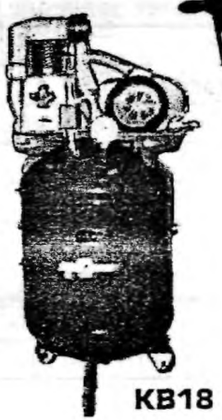
КВ18


К24 К25

ЗАВОД-ИЗГОТОВИТЕЛЬ: ЗАО «БЕСКОМ», с. БЕССОНОВКА

ТЕХНИЧЕСКИЕ ХАРАКТЕРИСТИКИ

Показатели	1ВТ0,5-0,2/64 (32)М	1ВТ0,5-0,2/64 (32)	2ВУ0,5-0,4/64 (32)М	2ВУ0,5-0,4/64 (32)	2ВУ0,5-1,12/8 КО	2ВУ0,5-1,4/5 КО	1ВТ0,5-0,25/5 гаражный	2ВУ0,5-0,8/13	2ВУ1,5-2,5/9	2ВУ1,5-2,5/13
Производительность, приведенная к условиям всасывания, $м^3$/мин	0,17		0,34		1,1	1,32	0,25	0,76	2,5	
Давление всасывания, $кгс/см^2$	АТМОСФЕРНОЕ									
Давление нагнетания, $кгс/см^2$	64				8	5		13	9	13
Охлаждение воздуха	ВОДЯНОЕ					ВОЗДУШНОЕ				ВОДЯНОЕ
Тип электродвигателя	АИР112МВ6		АИР132М4				АИР 100L6	АИР 132S4	АИР200М6	
Мощность электродвигателя, кВт	4,0		11,0				2,2	7,5	22,0	
Частота вращения, об/мин	1000		1500				1000	1500	1000	
Габариты, мм (LxBxH)	780x490x760		1100x825x900		960x730x850		800x480 680	1000x 800x800	1700x 1000x 1150	1700x 960x 1100
Масса, кг	152		290		240	230	120	218	860	900
ТУ	ТУ40-37487-92		ТУ4151-003-05749284-94		ТУ26-12-667-83	ТУ63-004-05749286-93	ТУ36-006-05749284-93	ТУ36-002-1198724-92	ТУ41-009-1198724 5-97	ТУ4151-008 05749286 -96
Код по ОКП	318430		415183					364312		
Цена с НДС, без эл/двигателя, руб (01.01.2002)	-	-	-	32 280	28 440	-	12 240	44 880	73 680	-
Цена с НДС, с общепром. эл/двигателем, руб (01.01.2002)	38 640	24 120	47 040	41 760	33 240	33 240	17 280	51 480	73 680	118 440
Гарантийный срок службы, мес.	18									
Срок службы, лет	10									
Тип системы управления	-	УСУ-2	-	УСУ-8	УСУ-6		-	СУС-2	СУС-10	УСУ-2
Габаритные размеры пульта (ДхВхН), мм	-	360x393 x200	-	360x393x200			-	360x393x200		
Масса пульта, кг	-	12,5	-	12,5			-	12,5		
Цена с НДС, с общепромышленным, эл/двигателем и с системой управления УСУ, руб.	-	46 320	-	63 960	54600	51 480	-	69 240	110 160	140 040

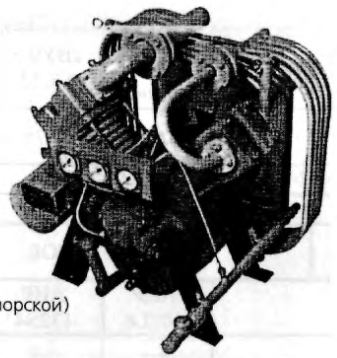

ВУ0,6/13М1
(2ВУ0,25-0,6/16,
ВУ0,6/16,
2ВУ0,5-0,4/64(32),
2ВУ0,5-0,4/64(32) морской)

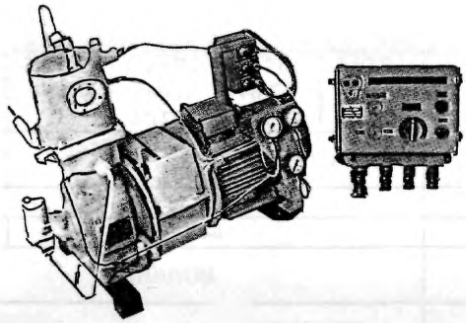

1ВТ0,5-0,2/64(32).

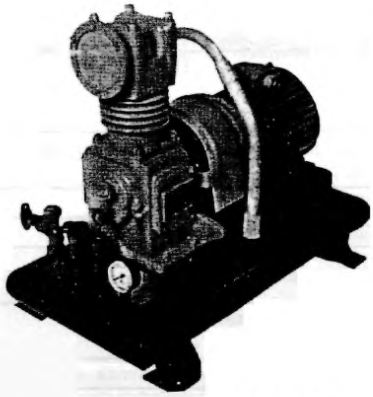

1ВТ0,5-0,25/5

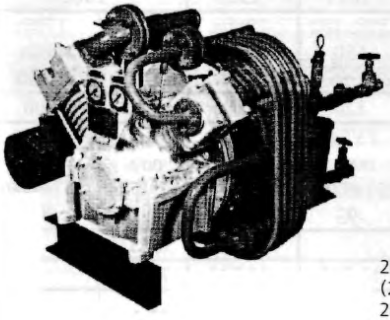

2ВУ0,5-0,8/13
(2ВУ0,5-1,12/8,
2ВУ0,5-1,4/5)

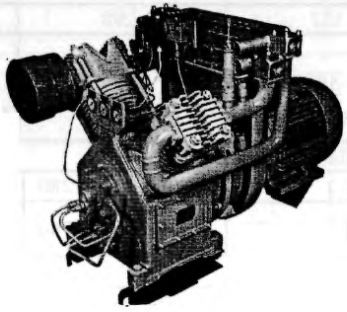

2ВУ1,5-2,5/9
(2ВУ1,5-2,5/13)

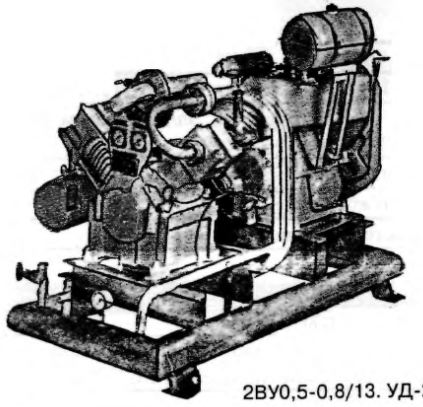

2ВУ0,5-0,8/13. УД-2М.

УСТАНОВКИ КОМПРЕССОРНЫЕ ЭЛЕКТРОПРИВОДНЫЕ ПЕРЕНОСНЫЕ ТИПА ЭПКУ предназначены для выработки сжатого воздуха и снабжения им различных пневматических инструментов, механизмов и других потребителей сжатого воздуха.

Модели, отмеченные знаком (**), укомплектованы концевыми охладителями.

ЗАВОД-ИЗГОТОВИТЕЛЬ: ОАО «ПОЛТАВСКИЙ ТУРБОМЕХАНИЧЕСКИЙ ЗАВОД», г. ПОЛТАВА

ТЕХНИЧЕСКИЕ ХАРАКТЕРИСТИКИ

Показатели	ЭПКУ 0,5/6-02	ЭПКУ 0,8/6-02	ЭПКУ 0,5/6-03	ЭПКУ 0,8/6-03	ЭПКУ 0,8/10-02	ЭПКУ 0,8/10-03	ЭПКУ 1/10-01	ЭПКУ 1,7/10-01	ЭПКУ 1/10-02	ЭПКУ 1,7/10-02	ЭПКУ 3,7/7	ЭПКУ 5,25/7
Тип установки	Переносная											
Производительность по всасыванию, $м^3$/мин	0,5	0,8	0,5	0,8	0,8	0,8	1,1	1,7	1,1	1,7	3,5	5,25
Давление нагнетания, $кгс/см^2$	6,0				10,0						7,0	
Режим работы	Непрерывный											
Объем воздухосборника, $м^3$	0,5		0,8		0,5	0,8	0,5		0,8			
Регулирование производительности	Пуск-стоп											
Охлаждение	Воздушное											
Потребляемая мощность, кВт	4,48	6,18	4,48	6,18	11,0		16,0	11,0	16,0		28,8	53,5
Напряжение питающей сети, В	380											
Частота тока, Гц	50											
Габаритные размеры, мм – длина	1852		2837		1960	2855	1885	2865			2835	
- ширина	725				700		830	830				
- высота	1116				1130		1505	1505			1535	
Масса (без масла, ЗИП и топлива), кг	332	357	408	430	385	450	495	570			760	865

ЗАВОД-ИЗГОТОВИТЕЛЬ: ОАО «ПОЛТАВСКИЙ ТУРБОМЕХАНИЧЕСКИЙ ЗАВОД», г. ПОЛТАВА

ТЕХНИЧЕСКИЕ ХАРАКТЕРИСТИКИ

Показатели	ЭПКУ-3,5/7-01	ЭПКУ-5,25/7-01	ЭПКУ-0,5/6-05**	ЭПКУ-0,8/6-05**	ЭПКУ-0,8/10-04**	ЭПКУ-1/10-03**	ЭПКУ-1,7/10-03**	ЭПКУ-3,5/7-02**	ЭПКУ-5,25/7-02**
Тип установки	переносная								
Производительность по всасыванию, $м^3$/мин	3,5	5,25	0,5	0,8	0,8	1,1	1,7	3,5	5,25
Давление нагнетания, $кгс/см^2$	7		6		10			7	
Режим работы	Непрерывный								
Объем воздухосборника, $м^3$	0,5		0,8						
Регулирование производительности	Пуск-стоп								
Охлаждение	Воздушное								
Потребляемая мощность, кВт	28,8	35,5	5,23	6,93	11,75		16,75	29,6	36,3
Напряжение питающей сети, В	380								
Частота тока, Гц	50								
Габаритные размеры, мм – длина	1935		2837		2855	2865		2835	
- ширина	830		758	785	700	830		890	
- высота	1535		1276		1130	1505		1695	
Масса (без масла, ЗИП и топлива), кг	683	788	456	478	500	640		808	913

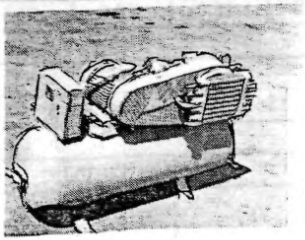

ЭПКУ-0,8/10-02
ЭПКУ-0,8/10-03
** ЭПКУ-0,8/10-04

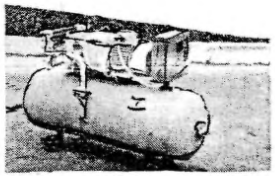

ЭПКУ-0,5/6-02
ЭПКУ-0,8/6-02
ЭПКУ-0,5/6-03
ЭПКУ-0,8/6-03
** ЭПКУ-0,5/6-05
** ЭПКУ-0,8/6-05

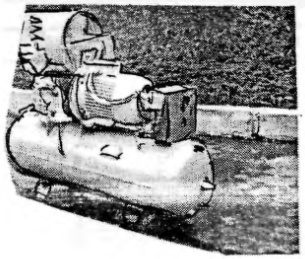

ЭПКУ-1/10-01
ЭПКУ-1,7/10-01
ЭПКУ-1/10-02
ЭПКУ-1,7/10-02
**ЭПКУ-1/10-03
** ЭПКУ-1,7/10-03
ЭПКУ-3,5/7
ЭПКУ-5,25/7
ЭПКУ-3,5/7-01
ЭПКУ-5,25/7-01
** ЭПКУ-3,5/7-02
** ЭПКУ-5,25/7-02

ЭЛЕКТРОКОМПРЕССОРЫ ТИПА ЭКВО-0,3/8-13, ЭКВО-0,8/9 предназначены для выработки сжатого воздуха и снабжения им троллейбусов, электропоездов или дизельных поездов.

ЗАВОД-ИЗГОТОВИТЕЛЬ: ОАО «ПОЛТАВСКИЙ ТУРБОМЕХАНИЧЕСКИЙ ЗАВОД», г. ПОЛТАВА

ТЕХНИЧЕСКИЕ ХАРАКТЕРИСТИКИ **КОД по ОКП 364312**

Показатели	ЭКВО-3,0/8-13	ЭКВО-0,8/9
Производительность по всасыванию, $м^3$/мин	0,3	0,8
Давление нагнетания, $кгс/см^2$	8,0	9,0
Потребляемая мощность, кВт	2,7	7,5
Режим работы ПВ, %	50	50
Компрессор	ВО-0,3/8-13	ВО-0,8/9
Тип электродвигателя	ДК-410Б	АИР 132М4
Ток	постоянный	Переменный
Мощность электродвигетеля, кВт	3,5	11,0
Напряжение, В	550	380
Частота вращения, об/мин		50
Габаритные размеры, мм (L x B x H)	1040x680x400	1000x725x400
Масса (без масла и ЗИП), кг	236	190

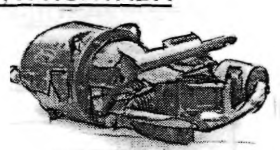

ЭКВО-0,3/8-13

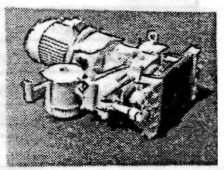

ЭКВО-0,8/9

УСТАНОВКА КОМПРЕССОРНАЯ ТИПА ЭПКУ-0,05/6С предназначена для выработки сжатого воздуха и снабжения им пневмосистемы подъема токоприемника электропоезда и т.д. Компрессор не требует смазки в процессе эксплуатации.

ЗАВОД-ИЗГОТОВИТЕЛЬ: ОАО «ПОЛТАВСКИЙ ТУРБОМЕХАНИЧЕСКИЙ ЗАВОД», г. ПОЛТАВА

ТЕХНИЧЕСКИЕ ХАРАКТЕРИСТИКИ **КОД по ОКП 364321**

Показатели	
Производительность по всасыванию, $м^3$/мин	0,05
Давление нагнетания, $кгс/см^2$	5,0
Потребляемая мощность, кВт	0,4
Режим работы ПВ, %	30
Компрессор	ВО-0,05/6С – поршневой, одноступенчатый с горизонтальным расположением цилиндра
Тип электродвигателя	ДМК-1М/110
Мощность, кВт/ Напряжение постоянного тока, В	0,5/110
Габаритные размеры, мм (L x B x H)	895x466x350
Масса (без масла и ЗИП), кг	92

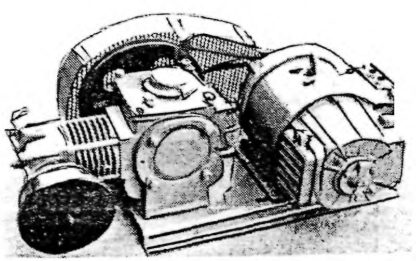

КОМПРЕССОРЫ ТИПА ПК-1,75А, ПК-3,5А и ПК-5,25А предназначены для выработки сжатого воздуха и снабжения им различных пневмоинструментов и механизмов.

ЗАВОД-ИЗГОТОВИТЕЛЬ: ОАО «ПОЛТАВСКИЙ ТУРБОМЕХАНИЧЕСКИЙ ЗАВОД», г. ПОЛТАВА

ТЕХНИЧЕСКИЕ ХАРАКТЕРИСТИКИ

КОД по ОКП 364312

Показатели	ПК 1,75А	ПК 3,5А	ПК 5,25А
Тип компрессора	V – образный, двухступенчатый с воздушным охлаждением, поршневой		
	2^{x} рядный	4^{x} рядный	$6^{ти}$ рядный
Производительность по всасыванию при давлении нагнетания, $м^3$/мин до 7 кгс/$см^2$	1,75	3,5	5,25
до 9 кгс/$см^2$	1,7	3,4	5,1
Давление нагнетания, кгс/$см^2$	От 7 до 9		
Частота вращения коленчатого вала, об/мин	1465	1470	1475
Мощность, потребляемая при давлении нагнетания, кВт - 7 кгс/$см^2$	11,63	22,75	33,0
-9 кгс/$см^2$	14,0	26,5	37,0
Режим работы при давлении нагнетания ПВ, % - 7 кгс/$см^2$	100		
- 9 кгс/$см^2$	50		
Привод	От электродвигателя или ДВС через пластичную муфту		
Направление вращения коленчатого вала (смотреть со стороны привода)	По часовой стрелке (или против часовой стрелки по специальному заказу)		
Габаритные размеры, мм (L x B x H)	495x750x760	650x750x760	835x750x760
Масса (без масла и ЗИП), кг	140	215	320
Цена, в рублях (1.01.2002 г.)	17 500	28 800	39 100

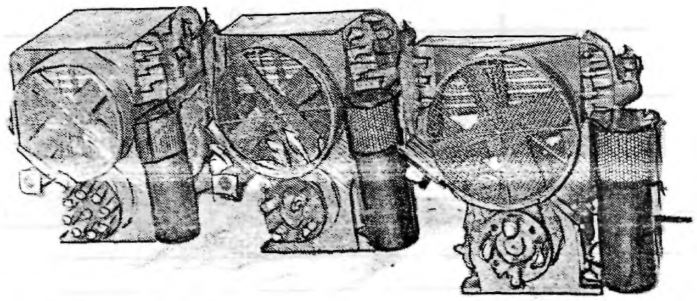

УСТАНОВКИ КОМПРЕССОРНЫЕ ТИПА КУ-2,2 и КУ-2,2М предназначены для выработки сжатого воздуха и использования на пневмонагнетателях при приготовлении и подаче цементно-песчаных растворов и бетона А также, могут быть использованы в качестве стационарного источника воздуха в промышленности.

Установка КУ-2,2М укомплектована шкафом управления.

УСТАНОВКА КОМПРЕССОРНАЯ ТИПА КУ1-4,7/6 предназначена для выработки сжатого воздуха и снабжения им различных пневмоинструментов и механизмов.

ЗАВОД-ИЗГОТОВИТЕЛЬ: ОАО «ПОЛТАВСКИЙ ТУРБОМЕХАНИЧЕСКИЙ ЗАВОД», г. ПОЛТАВА

КОД по ОКП 364321

ТЕХНИЧЕСКИЕ ХАРАКТЕРИСТИКИ

Показатели	КУ-2,2	КУ-2,2М	КУ1-4,7/6
Производительность по всасыванию, $м^3$/мин	2,2		4,7
Давление нагнетания, кгс/$см^2$	7,0		6,0
Потребляемая мощность, кВт	15.8		37
Режим работы ПВ, %	Непрерывный		
Охлаждение	Воздушное		
Компрессор	ПК-3,5А-поршневой, двухступенчатый с V-образным расположением цилиндров		КТ 6-поршневой, двухступенчатый с W-образным расположением цилиндров
Привод	Электродвигатель		
Тип электродвигателя	АИР180М6		АИР250S8
Мощность электродвигателя, кВт	18,5		37
Напряжение, В	220/380		380
Частота , гЦ	50		
Габаритные размеры, мм – длина	1290		1660
- ширина	840	822	1320
- высота	870		1200
Масса (без масла и ЗИП), кг	490	500	1362

КОМПРЕССОРЫ ТИПА КТ 6, КТ 7 КТ6Эл предназначены для выработки сжатого воздуха и снабжения пневмоинструментов и механизмов на буровых установках, пневмосистем локомотивов железнодорожного транспорта и других потребителей сжатого воздуха.

ЗАВОД-ИЗГОТОВИТЕЛЬ: ОАО «ПОЛТАВСКИЙ ТУРБОМЕХАНИЧЕСКИЙ ЗАВОД», г. ПОЛТАВА

ТУ 34-38-10985-85

ТЕХНИЧЕСКИЕ ХАРАКТЕРИСТИКИ **КОД по ОКП 364312**

Показатели	КТ 6	КТ 7	КТ 6Эл
Тип компрессора	W – образный, поршневой, двухступенчатый, однорядный с воздушным охлаждением. Оборудован устройством для перевода на холостой ход		
Производительность по всасыванию, $м^3$/мин	5,3		
Давление нагнетания, $кгс/см^2$	9		
Частота вращения коленчатого вала, об/мин	850		
Мощность, потребляемая при частоте вращения, кВт – 850 об/мин	44,1		
- 750 об/мин	39,0		
- 440 об/мин	22,8		
Режим работы при давлении нагнетания ПВ, % - 5 $кгс/см^2$	100		
- 9 $кгс/см^2$	50		
Привод	От электродвигателя или ДВС через пластичную муфту		
Направление вращения коленчатого вала (смотреть со стороны привода)	По часовой стрелке		
Габаритные размеры, мм (L x B x H)	760x1320x1050		760x1255x1050
Масса (без масла и ЗИП), кг	610		600
Цена, в рублях (1.01.2002 г.)	64 900		

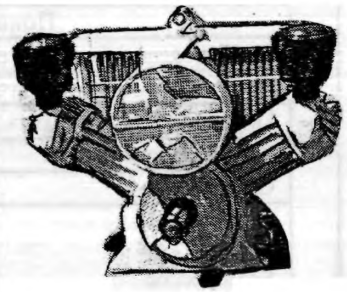

Компрессоры КТ 7 и КТ 6Эл отличаются от компрессора КТ 6:

КТ 7 – противоположным направлением вращения коленчатого вала (против часовой стрелки);
КТ 6Эл – отсутствием разгрузочных устройств в клапанных коробках для перевода компрессора на холостой ход и наличием подогревателя масла в корпусе компрессора.

I.I.7. АВТОМАТИЗИРОВАННЫЕ КОМПРЕССОРЫ ТИПА ІЭКПВ и ІЭКВ

№ п/п	Наименование изделия	Тип, марка, код оборудования	ГОСТ или ТУ	Завод-изготовитель	Производительность, м³/мин	Давление конечное, МПа (кгс/см²)	Электродвигатель: Тип	Мощн., кВт	Частота вращения, об/мин	Напряжение, В	Габариты, /хВхН, мм	Масса, кг	Потребляемая мощность, кВт
I	2	3	4	5	6а	6б	6в	6г	6д	6е	6ж	7	8
I	Автоматизированный компрессор среднего давления	ІЭКПВ 30/32 36 43І2	МЯНИ. 0642І8. 0І6 ТУ	САО "Компрессор" г. Санкт-Петербург	0,5	3,І4 (32)	АИРІ60М80М2	II,0	750	3~50Гц 380/220	І460х850хІІ90	790	I0
2	То же	ІЭКПВ 50/32 36 43І2	То же	То же	0,83	3,І4 (32)	АИРІ80М80М2	І5,0	750	3~50Гц 380/220	І460х850хІІ90	850	I3
3	"	ІЭКПВ 70/32М 36 43І2	"	"	І,І7	3,І4 (32)	АИРІ80М60М2	І8,5	І000	3~50Гц 380/220	І460х850хІІ90	840	І7,5
			Расход охлаждающей воды для компрессоров ІЭКПВ 30/32,(50/32, 70/32М) – 3,6 м³/ч										
4	"	ІЭКПВ І40/32 36 43І2	МЯНИ. 0642І8.004. ТУ	"	2,34	3,І4 (32)	АИР200/60М2	30,0	І000	3~50Гц 380	І520х690хІ230	ІІ30	30,0
5	"	ІЭКПВ 2І0/32 36 43І2	То же	"	3,5	3.І4 (32)	АИР200/40М2	45,0	І500	3~50Гц 380	І520х690хІ230	ІІ50	45,0
			Расход охлаждающей воды для компрессоров ІЭКПВ І40/32 (2І0/32) – 4,8м³/ч										
6	То же, низкого давления	ІЭКВ І80/І0 36 43І2	МЯНИ. 06422І.00І. ТУ	"	3,0	0,98 (І0)	АИР200/60М2	30,0	І000	3~50Гц 380	І520х940хІ420	ІІ30	27,5
			Расход охлаждающей воды – 4,0 м³/час										
7	То же	ІЭКПВ 280/6 36 43І2	МЯНИ. 06422І.003 ТУ	"	4,67	0,58(6,0)	5А200/4У3	37	І500	3~50Гц 380	І520х940хІ420	ІІ30	35,0
			Расход охлаждающей воды – 3,0 м³/час										
8	"	ІЭКПВ 275/9 36 43І2	То же	"	4,60	0,88(9,0)	5А200/4У3	37	І500	3~50Гц 380	І520х940хІ420	ІІ30	37,0
			Расход охлаждающей воды – 3,0 м³/час										

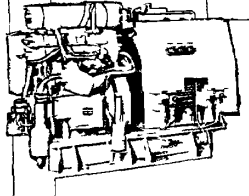

Автоматизированные компрессоры воздуха среднего и низкого давления с водяным охлаждением с приводом от электродвигателя применяются для заполнения сжатым воздухом и поддержания давления в судовых воздухохранителях для запуска дизелей. Применяются в судостроении и других отраслях промышленности.

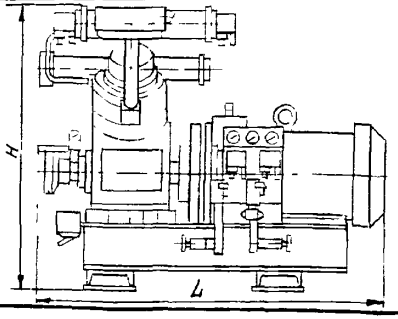

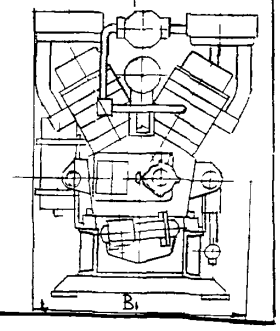

КОМПРЕССОРНЫЙ АГРЕГАТ ТИПА АВШ-3/8 предназначен для сжатия атмосферного воздуха и снабжения различного пневмоинструмента и оборудования. *Состоит из компрессора, электродвигателя, блока холодильников, системы продувки, установленных на раме, а также автоматики обеспечивающей ручное и автоматическое управление агрегатом, визуальный контроль основных параметров, отключение электродвигателя в случае возникновения отклонения от заданного режима. Компрессор 2-х ступенчатый, трехцилиндровый, W-образный, воздушного охлаждения, простого действия. Фильтр-водомаслоотделитель обеспечивает эффективную очистку выдаваемого сжатого воздуха от капельной влаги и масла. Агрегат автоматизирован и не требует постоянного присутствия обслуживающего персонала.*

Агрегат изготавливается в климатических исполнениях УХЛ4.2 и У2. Агрегат исполнения У2 снабжен электропечью мощностью 1,2 кВт для подогрева масла в картере до t 40-60^0 С перед пуском после длительной остановки компрессора, при t ниже 10^0 С.

ЗАВОД-ИЗГОТОВИТЕЛЬ: АООТ «УРАЛЬСКИЙ КОМПРЕССОРНЫЙ ЗАВОД», г. ЕКАТЕРИНБУРГ

Производительность, м^3/мин	3
Давление начальное/давление конечное, МПА	Атмосферное/0,8
Температура воздуха на выходе, ^{0}С	Плюс 65
Температура окружающего воздуха для агрегата для УХЛ4.2, ^{0}С	От +10 до +45
Температура окружающего воздуха для агрегата для У2, ^{0}С	От минус 45 до +45
Потребляемая мощность, кВт	28
Габариты, мм (L x B x H)	1700x1100x1200
Масса, кг (без масла, автоматики, ЗИП)	1000

Стоимость /По состоянию на 1.01.2002 г./ - от 252 960 до 602 160 руб

КОМПРЕССОРНЫЙ АГРЕГАТ ТИПА АВШ-6/10 предназначен для сжатия атмосферного воздуха и снабжения различного пневмоинструмента и оборудования. *Состоит из компрессора, электродвигателя, блока холодильников, системы продувки, установленных на раме, а также микропроцессорной автоматики обеспечивающей ручное и автоматическое управление агрегатом, визуальный контроль основных параметров, отключение электродвигателя в случае возникновения отклонения от заданного режима. Компрессор 2-х ступенчатый, шестицилиндровый, W-образный, воздушного охлаждения, простого действия. Система смазки – комбинирована; механизма движения – принудительная от шестеренчатого маслонасоса, цилиндров – разбрызгиваем. Фильтр-водомаслоотделитель обеспечивает эффективную очистку выдаваемого сжатого воздуха от капельной влаги и масла. Агрегат автоматизирован и не требует постоянного присутствия обслуживающего персонала.*

Агрегат изготавливается в климатическом исполнении У2 для работы при t от минус 45^{0}С до плюс 45^{0}С. Для запуска агрегата при низкой температуре предусмотрен электроподогреватель масла картера. Для работы агрегата при повышенной температуре окружающего воздуха предусмотрена возможность охлаждения масла в масляном холодильнике.

ЗАВОД-ИЗГОТОВИТЕЛЬ: АООТ «УРАЛЬСКИЙ КОМПРЕССОРНЫЙ ЗАВОД», г. ЕКАТЕРИНБУРГ

Производительность, м^3/мин	6
Давление начальное/давление конечное, МПА	Атмосферное/1,0
Температура воздуха на выходе ^{0}С	Плюс 65
Потребляемая мощность, кВт	55
Габариты, мм (L x B x H)	2300x1200x1650
Масса, кг (без масла, автоматики, ЗИП)	1500

Стоимость /По состоянию на 1.01.2002 г./ - от 252 960 до 602 160 руб

№ п/п	Наименование изделия	Тип, марка, код оборудования	ГОСТ или ТУ	Завод-изготовитель	Производительность, $м^3$/мин	Давление, МПа ($кгс/см^2$)		Частота вращения, об/мин	Мощность потребляемая из сети, кВт	Температура воздуха после концевого холодильника, °С	Габариты, ℓхВхН, мм	Масса, кг	Цена в руб. I.0I.2002г.
						Начальное	Конечное						
I	2	3	4	5	6а	6б	6в	6г	6д	6е	6ж	7	8

Компрессорный агрегат АВШ-6/8 предназначен для сжатия до давления 0,8 МПа (8 $кгс/см^2$) и снабжения различного пневмоинструмента и оборудования при геологоразведочных, монтажных, строительных, окрасочных и других работах.

Компрессорный агрегат состоит из компрессора, электродвигателя, блока холодильников, системы продувки, установленных на общей раме, а также микропроцессорной автоматики.

Компрессор 2-х ступенчатый, шестицилиндровый, W - образный, воздушного охлаждения, простого действия. Система смазки - комбинированная : механизма движения - принудительная от шестиренчатого маслонасоса, цилиндров - разбрызгиванием. Благодаря наличию в составе агрегата концевого холодильника и водомаслоотделителя, обеспечивается эффективная очистка выдаваемого воздуха от капельной влаги и масла. Агрегат автоматизирован.

I	Компрессорный агрегат Комплект поставки: I. Компрессорный агрегат; 2. Щит приборов, блок управления; 3. Пускатель магнитный, выключатель автоматический; 4. Комплект ЗИП и монтажных частей; 5. Комплект техдокументации.	АВШ-6/8		АООТ "Уральский компрессорный завод", Екатеринбург	6,0	атмосферное	0,8 (8,0)	I460	50	65(при температуре окружающего воздуха от I0 до 45°С)	2300х I250х I400	I500	602 I60

Монтажная схема

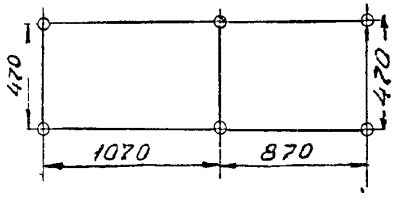

Гарантийная наработка - 3000 час

Гарантийный срок эксплуатации - I8 месяцев

ВОЗДУШНЫЕ КОМПРЕССОРЫ СО СМАЗКОЙ ЦИЛИНДРОВ И САЛЬНИКОВ применяются практически во всех отраслях промышленности, где к сжатому воздуху не предъявляют жестких требований по чистоте. Они предназначены для подачи сжатого воздуха в качестве энергоносителя при строительных работах, добыче угля и руды, прокладке тоннелей, транспортировке сыпучих продуктов, в приводах систем автоматики, пневматических машин и оборудования и т. д.

Все компрессорные установки поставляются ***с электродвигателями, промежуточными холодильниками, системой автоматики, комплектом запасных частей, комплектом принадлежностей и инструмента, комплектом монтажных частей, эксплуатационной документацией.***

ЗАВОД-ИЗГОТОВИТЕЛЬ: ОАО «КОМПРЕССОРНЫЙ ЗАВОД», г. КРАСНОДАР

УСТАНОВКИ КОМПРЕССОРНЫЕ СТАЦИОНАРНЫЕ ПОРШНЕВЫЕ НА ГОРИЗОНТАЛЬНОЙ ОППОЗИТНОЙ БАЗЕ М 2,5

ТУ 3643-002-00217745-96 ОКП 364310 СЕРТИФИКАТ СООТВЕТСТВИЯ РОСС RU.АЯ 45.В01423

Тип	Сжимаемая среда	Производительность, $м^3$/мин	Избыточное давление, $кгс/см^2$	Мощность привода, кВт	Расход охлаждающей воды, $м^3$/ч	Расход масла для смазки, г/час	Габаритные размеры /L x B x H/, м	Масса кг	Цена с НДС 20 % /01.02.02 г./ руб
2ВМ2.5-14/9	Атмосферный воздух	14.0	8.0	90	8.0	40	1,40х2.20х1.75	3000	432 900
2ВМ2.5-8/4	Атмосферный воздух	7,6	3.0	90	8,0	100	1,40х2.05х1.85	2500	346 500
2ВМ2.5-24/4	Атмосферный воздух	24.0	3.0	90	3.2	30	1,40х2.30х2.00	2850	434 700
2ВМ2.5-5/221	Атмосферный воздух	4.7	220.0	90	8.0	50	1.65х2.85х2.20	4250	693 000
2ВМ2.5-6/30	Атмосферный воздух	6.0	30.0	90	8.0	90	1.40х2.70х2.20	3500	533-700
2ВМ2.5-6/101	Атмосферный воздух	6.0	100.0	90	8.0	90	1.40х2.70х2.20	3700	554 700

УСТАНОВКИ КОМПРЕССОРНЫЕ СТАЦИОНАРНЫЕ ПОРШНЕВЫЕ НА УГЛОВОЙ ПРЯМОУГОЛЬНОЙ БАЗЕ

ТУ 3643-001-00217745-96 ОКП 364310 СЕРТИФИКАТ СООТВЕТСТВИЯ РОСС RU.АЯ 45.В01214

Тип	Сжимаемая среда	Производительность, $м^3$/мин	Избыточное давление, $кгс/см^2$	Мощность привода кВт	Расход охлаждающей воды, $м^3$/ч	Расход масла для смазки, г/час	Габаритные размеры /L x B x H/, м	Масса кг	Цена с НДС 20 % /01.02.02 г./ руб
ВП2-10/9М	Атмосферный воздух	12 0	8.0	75	8.0	39.3	1.67х1 26х1.79	2800	367 500
ВП3-20 9	Атмосферный воздух	22 0	8.0	132	12.0	50.0	2.37х1.62х2.23	4700	597 900
7ВП-20/220	Атмосферный воздух	20.0	220.0	315	45.0	205.9	8,63х5.00х3.80	14630	1 785 000 (без электродвигателя)

СТАЦИОНАРНЫЕ ПОРШНЕВЫЕ ВОЗДУШНЫЕ КОМПРЕССОРНЫЕ УСТАНОВКИ С ВОДЯНЫМ ОХЛАЖДЕНИЕМ
(привод электродвигатель)

2ВМ2,5-8/4 и 2ВМ2,5-24/4

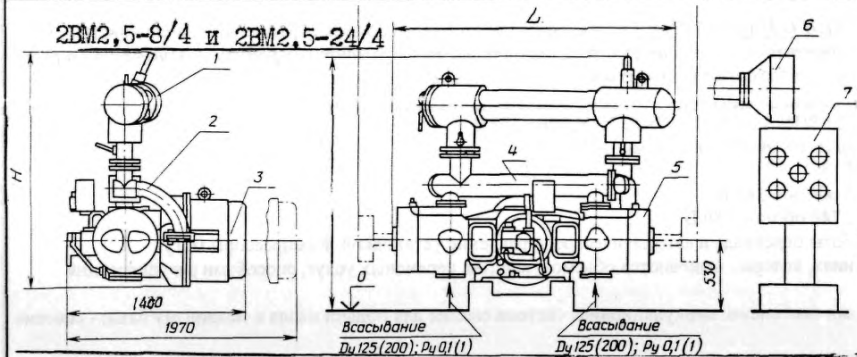

1 – газоохладитель
2 – нагревательный патрубок
3 – электродвигатель
4 – коллектор
5 – компрессор
6 – воздушный фильтр
7 – шкаф управления

/ размеры в скобках – для компрессора 2ВМ2,5-24/4/

ВП2-10/9М

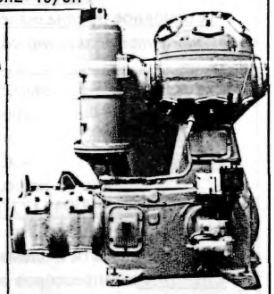

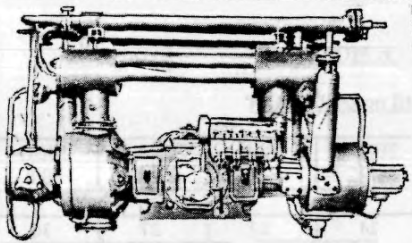

2ВМ2,5-5/221

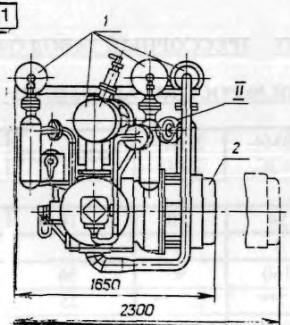

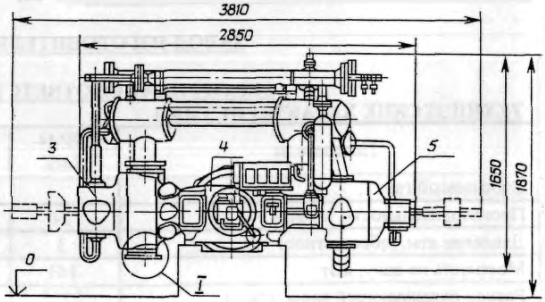

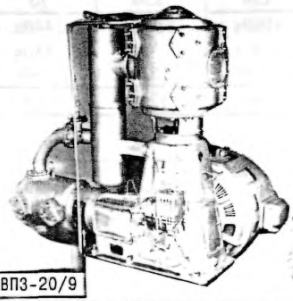

ВП3-20/9

7ВП-20/220

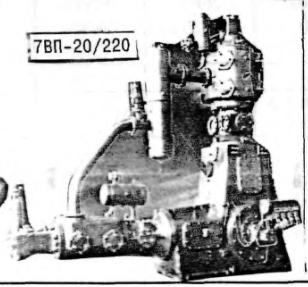

2ВМ2,5-14/9

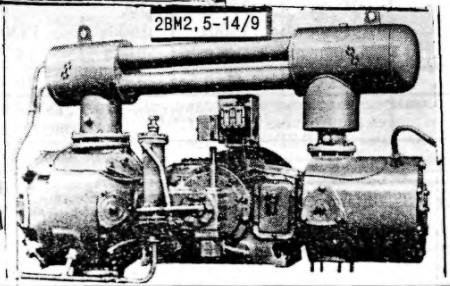

1 – газоохладитель
2 – электродвигатель
3 – цилиндры I и III ступеней
4 – база компрессора
5 – цилиндры II, IУ и У ступеней

ВОЗДУШНЫЕ КОМПРЕССОРЫ ОБЩЕПРОМЫШЛЕННОГО НАЗНАЧЕНИЯ применяются практически во всех отраслях промышленности.

Их основное предназначение – ***подача сжатого воздуха в качестве энергоносителя: при строительстве и ремонтных работах, добыче угля и руды, прокладке туннелей, транспортировке*** сыпучих продуктов, в приводах систем автоматики, пневматических машин и оборудования.

ПРИВОД КОМПРЕССОРА ВОЗДУШНЫЕ КОМПРЕССОРЫ ПРИВОДЯТСЯ ОТ СЛЕДУЮЩИХ ЭЛЕКТРОДВИГАТЕЛЕЙ:

НА БАЗЕ М40-2. - двухскоростного асинхронного А2К 85/24-8/16, 160/75 кВт, 750/375 об/мин, 380 В;
- односкоростного асинхронного АДВ 85/16/10, 90 кВт, 600 об/мин, 380 В;

НА БАЗЕ 5П: - синхронного бесщеточного БСДКМ 15-21-12, 200кВт, 500 об/мин, 380 В

НА БАЗЕ 2П: - асинхронного АВ-101-8, 75 кВт, 735 об/мин, 380 В
- асинхронного электродвигателя 90 кВт, 740 об/мин, 380 В

СИСТЕМА АВТОМАТИКИ обеспечивает безопасность работы персонала и автоматическое управление установкой. Компрессоры могут комплектоваться системами автоматики в различных исполнениях, которые отличаются объемом защиты, сервисных услуг, способами регулирования производительности и элементной базой..

СМАЗКА компрессоров осуществляется двумя независимыми системами: циркуляционная система смазки для подачи масла к механизму базы; - система смазки для подачи масла в цилиндр.

СИСТЕМА ОХЛАЖДЕНИЯ КОМПРЕССОРОВ – **водяная.**

ЗАВОД-ИЗГОТОВИТЕЛЬ: КОМПРЕССОРНЫЙ ЗАВОД ОАО «БОРЕЦ», г. МОСКВА

СЕРТИФИКАТ СООТВЕТСТВИЯ № РОСС RU. АЯ 45.В01143 **КОД по ОКП 364300**

ТЕХНИЧЕСКИЕ ХАРАКТЕРИСТИКИ

Показатели	2ВМ4-54/3	2ВМ4-54/3С	2ВМ4-20/4*	302ВП-10/8	2ВМ4-24/9	2ВМ4-24/9С	2ВМ4-27/9	2ВМ4-27/9С	30ВП-30/8
Сжимаемый газ	Воздух								
Производительность, $м^3$/мин	54	54	20	10	24	24	27	27	30
Давление атм. (абсолютное)	3	3	4	9	9	9	9	9	9
Мощность на валу, кВт	151	160	90	56	128	137	144	152	159
Расход охлаждающей воды, л/мин	27**	27**	27***	25	108	110	130	130	75
Габаритные размеры (L x B x H), мм	2990х 1500х 1070	3565х 1500х 1070	3000х 1500х 1070	1650х 1330х 1625	2685х 1485х 2020	3740х 1485х 2300	3000х 1485х 2100	3500х 1500х 2050	2440х 1880х 2490
Масса, кг	4100	4250	3900	3030	5300	5800	5000	5200	7480
ТУ	ТУ 26-12-804-90			ТУ3643-002-00217780-98	ТУ26-12-804-90		ТУ26-12-783-89		

* - компрессоры с односкоростным электродвигателем.

** - компрессоры поставляются без концевого охладителя.

*** - давление всасывания (абс.), $кгс/см^2$

Вставка «С» в конце марки – компрессор без смазки цилиндров

КОМПРЕССОР 2ВМ4-27/9

1 – база компрессора; 2 – цилиндры; 3 – предохранительный клапан; 4 – водопровод; 5 – холодильники; 6 – насос смазки механизма движения; 7 – электродвигатель

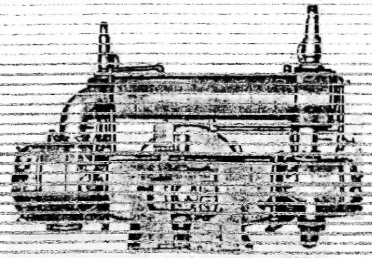

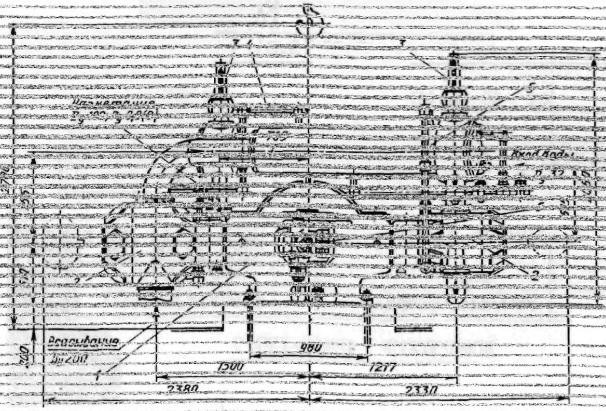

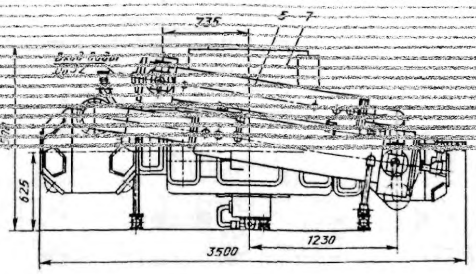

КОМПРЕССОР 2ВМ4-54/3

1 – цилиндры; 2 – холодильник; 3 – предохранительный клапан; 4 – база компрессора; 5 – электродвигатель; 6 – насос смазки механизма движения

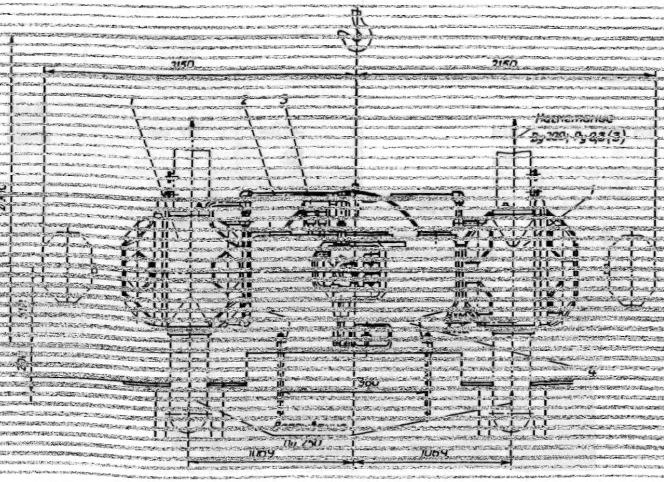

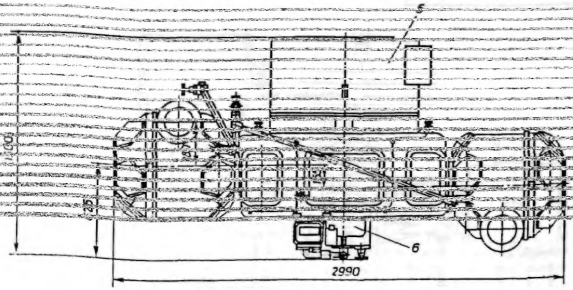

№ п/п	Наименование изделия	Тип, марка, код оборудования	ГОСТ или ТУ	Завод-изготовитель	Технические характеристики	Масса, кг
I	2	3	4	5	6	7
I	Компрессор поршневой воздушный общего назначения	2ВМ10-63/9 3643I3I6I9	ТУ26-I2-540-78	ОАО "Пензкомпрессормаш", г. Пенза	Компрессоры предназначены для сжатия воздуха общего назначения. Охлаждение – водяное, с открытым сливом. Автоматизированная система контроля, управления и защиты обеспечивает дистанционный пуск и остановку компрессора. Изменение производительности – автоматическое ступенчатое (I00, 75, 50 и 0%).	8880
2	То же	4ВМ10-I20/9 3643I3I620	ТУ26-I2-642-82	То же		I7I90

Показатели	2ВМ20-63/9	4ВМ10-I20/9
Тип компрессора	двухрядный, двухступенчатый на оппозитной базе М100-2, с приводом от синхронного эл. двигателя	четырехрядный, двухступенчатый на оппозитной базе М100-4, с приводом от синхронного эл. двигателя
Производительность, $м^3/с$ ($м^3$/мин)	I,05(63)	2,075(I24,5)
Давление, МПа (кгс/$см^2$) начальное	0,I0I33(I,0I3)	0,084-0,I04 (0,86-I,06)
конечное	0,88 (9,0)	
Температура воздуха, °С начальная	от -45 до +20	+20
конечная	I70	I70
Мощность на валу компрессора, кВт	337,05	666
Расход охлаждающей воды, $м^3$/час	8,64	I6,4
Расход масла, г/час	I87	374
Электродвигатель: тип	СДК2-I6-24-I0К	СДК2-I6-44-I0К или СДК2-I7-26-I2К
мощность, кВт	400	800; 630
Габариты, $\angle$ x В x Н, мм	3500x4400x2840	5I80x4430x3000

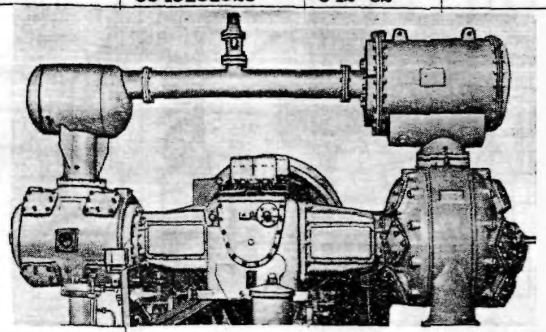

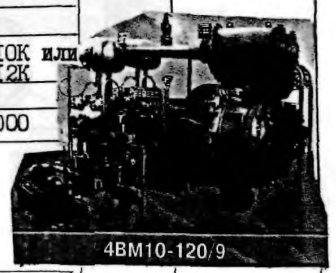

Компрессор 2ВМ10-63/9

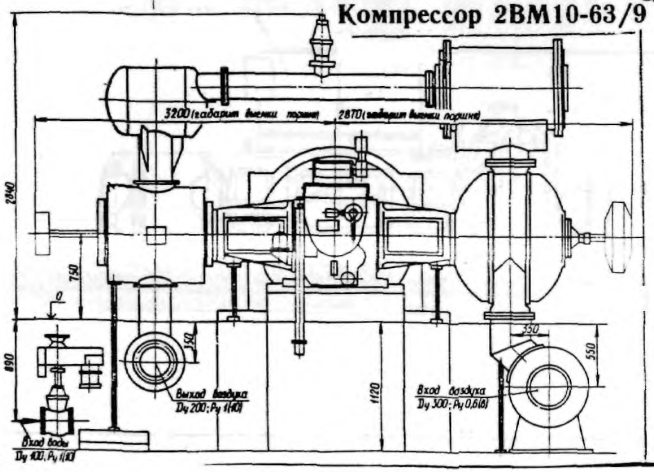

КОМПРЕССОР 4ВМ10-I20/9

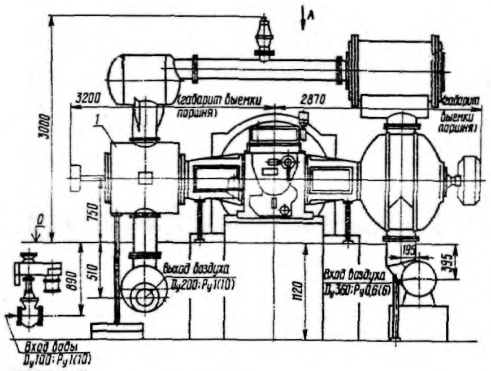

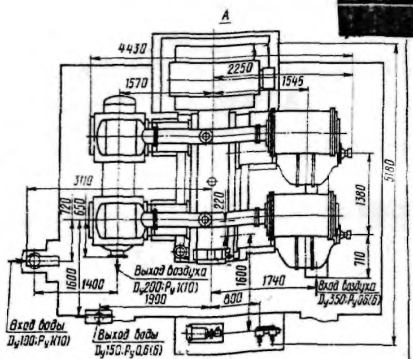

ЦЕНТРОБЕЖНЫЕ КОМПРЕССОРЫЕ УСТАНОВКИ 32ВЦ-100/9 и 43ВЦ-160/9 предназначены для сжатия атмосферного воздуха, используемого для пневмооборудования, пневмоинструмента и технологических процессов в различных отраслях промышленности

Установки выпускаются в различных вариантах исполнения в зависимости от типа приводного электродвигателя

Компрессорные установки представляют собой моноблочную компактную установку со встроенными в корпус компрессора повышающей зубчатой передачей и газоохладителями, корпус компрессора, привод, системы масло-и водоснабжения смонтированы на общей раме (жесткой), являющейся одновременно маслобаком

Компрессор собирают из двух модулей, каждый из которых состоит из ротора, опирающегося на два опорных подшипника скольжения, с консольно насаженными на него двумя рабочими колесами и деталей, образующих проточную часть ступеней (лопаточные диффузоры, улитки, всасывающие камеры, газоохладители, влагоотделители).

Система смазки – циркуляционная, принудительная со свободным сливом масла в бак. Смазочное масло ТП-22с.

КОМПРЕССОРНАЯ УСТАНОВКА 32ВЦ-100/9-

1 - щит автоматики, 2 – компрессорный агрегат, 3 – глушитель шума; 4 – воздушный фильтр

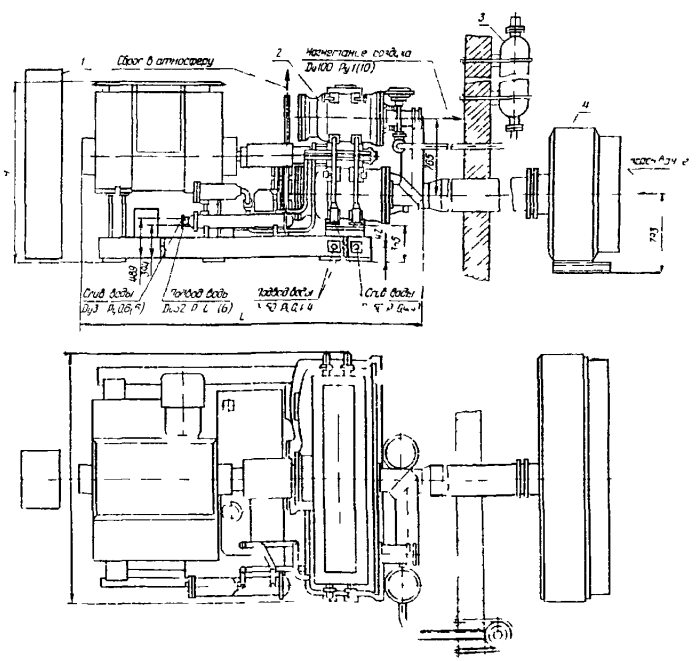

КОМПРЕССОРНАЯ УСТАНОВКА 43ВЦ-160/9-

1 – электродвигатель, 2 – компрессорный агрегат, 3 – воздушный фильтр, 4 – щит автоматики

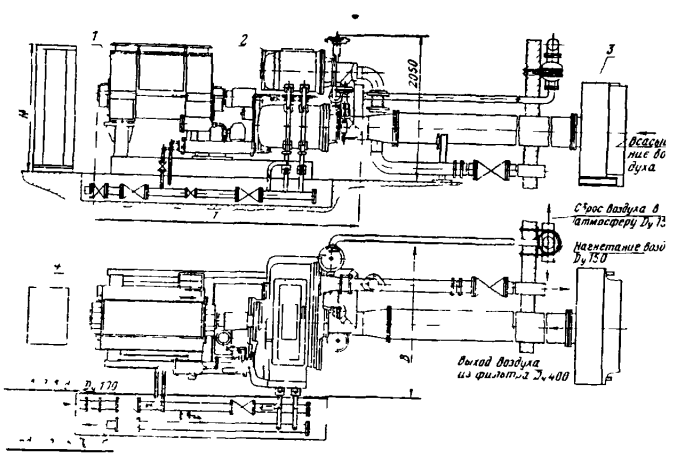

ЗАВОД-ИЗГОТОВИТЕЛЬ: АООТ «КАЗАНЬКОМПРЕССОРМАШ», г. КАЗАНЬ

ТЕХНИЧЕСКИЕ ХАРАКТЕРИСТИКИ **КОД по ОКП 364351**

Тип	Назначение и область применения	ТУ	Производительность м³/ч	Давление, МПа		Частота вращения, об/мин	Эл/двигатель		Габаритные размеры, мм	Масса,кг
				Начальное	Конечное		Тип, Напряжение, В	Мощность кВт		
32ВЦ-100/9; 32ВЦ-100/9М1; 32ВЦ-100/9М2; 32ВЦ-100/9М3	Сжатие воздуха и подача его в системы воздушного силового оборудования и инструмента на промышленных предприятиях.	ТУ26-12-734-85	100	0,098	0,88	30751	4АЗМ-630/6000УХЛ4, 4АЗМ-630/10000УХЛ4 4АРМ-630/6000УХЛ4 4АРМ-630/10000УХЛ4 СТДМ-630-2РУХЛ4 6000 И 10000	630	3600х 1800х 1800	10200
43ВЦ-160/9; 43ВЦ-160/9М1; 43ВЦ-160/9М2; 43ВЦ-160/9М3;	Сжатие воздуха и подача его в системы воздушного силового оборудования и инструмента на промышленных предприятиях.	ТУ26-12-750-86	160	0,098	0,88	25086	4АЗМ-1000/6000УХЛ4, 4АЗМ-1000/10000УХЛ4 4АРМ-1000/6000УХЛ4 4АРМ-1000/10000УХЛ4 СТДМ-1000-2РУХЛ4 6000 И 10000	1000	4000х 3200х 2050	12000

ПРИМЕЧАНИЕ. масса установки дана с учетом массы электродвигателя, ЗИП, автоматики и арматуры.

КОМПРЕССОРЫ ВОЗДУШНЫЕ типа К и ЦТК

предназначены для сжатия и перемещения атмосферного воздуха.

ЗАВОД-ИЗГОТОВИТЕЛЬ: ОАО «ЗАВОД «ДАЛЬЭНЕРГОМАШ», г. ХАБАРОВСК

КОД по ОКП 36 4351

ТЕХНИЧЕСКИЕ ХАРАКТЕРИСТИКИ

Наименование показателя	Значение
Начальное абсолютное давление, кПа (кгс/см^2)	98 (1,0)
Начальная температура , ^{o} С	20
Относительная влажность, %	50
Удельная газовая постоянная , Дж/(кг.К)	288 3
Показатель адиабаты	1.4
Температура охлаждающей воды на входе в воздухоохладители компрессора , ^{o} С	20

Тип и обозначение документа	Q , м^3/мин	Рк max, кгс/см^2	N, кВт	n, 1/мин	l, м	b, м	h, м	m*, т	Тип двигателя	Nд, кВт	U, В	mд, т	Qв, м^3/ч
К 250-61-5 ТУ 108 0886-79	145-255	9 0	1000-1445	10935	8 2	6 3	4 3	15,5	СТДМ-1600-2ЗУХЛ4	1600	6000 10000	7 0	178
ЦТК 275/9 ТУ 431 0831-92	165-275	9 0	1135 1535	11172	8 2	7 6	4 3	14,5	СТДМ-1600-2ЗУХЛ4	1600	6000 10000	7 0	168

Примечания 1 Компрессоры комплектуются дроссельной заслонкой

2 Наибольшие значения Q и N в диапазонах являются номинальным режимом работы компрессора

ВОЗДУШНЫЕ КОМПРЕССОРЫ СПЕЦИАЛЬНОГО НАЗНАЧЕНИЯ

Специальное назначение компрессора, как правило, обусловлено либо необходимостью в более высоком давлении свыше 10 атм . - либо особыми свойствами сжимаемого газа. Для таких целей существуют уникальные компрессоры с давлением до 400 атм., применяемые в специальных технологических процессах.

ПРИВОД КОМПРЕССОРА ВОЗДУШНЫЕ КОМПРЕССОРЫ ПРИВОДЯТСЯ ОТ СЛЕДУЮЩИХ ЭЛЕКТРОДВИГАТЕЛЕЙ:

НА БАЗЕ М40-2 - двухскоростного асинхронного А2К 85/24-8/16, 160/75 кВт, 750/375 об/мин, 380 В;
- односкоростного асинхронного АДВ 85/16/10, 90 кВт, 600 об/мин, 380 В;

НА БАЗЕ 5П: - синхронного бесщеточного БСДКМ 15-21-12, 200кВт, 500 об/мин, 380 В

НА БАЗЕ 2П: - асинхронного АВ-101-8, 75 кВт. 735 об/мин, 380 В
- асинхронного электродвигателя 90 кВт, 740 об/мин, 380 В

СИСТЕМА АВТОМАТИКИ обеспечивает безопасность работы персонала и автоматическое управление установкой. Компрессоры могут комплектоваться системами автоматики в различных исполнениях, которые отличаются объемом защиты, сервисных услуг, способами регулирования производительности и элементной базой..

СМАЗКА компрессоров осуществляется двумя независимыми системами: циркуляционная система смазки для подачи масла к механизму базы; - система смазки для подачи масла в цилиндр.

СИСТЕМА ОХЛАЖДЕНИЯ КОМПРЕССОРОВ – **водяная.**

ЗАВОД-ИЗГОТОВИТЕЛЬ: КОМПРЕССОРНЫЙ ЗАВОД ОАО «БОРЕЦ», г. МОСКВА

СЕРТИФИКАТ СООТВЕТСТВИЯ № РОСС RU. АЯ 45.В01143 **КОД по ОКП 364300**

ТЕХНИЧЕСКИЕ ХАРАКТЕРИСТИКИ

Показатели	2ВМ4-15/25М2	2ВМ4-15/25СМ1	2ВМ4-13/36	2ВМ4-13/36С	2ВМ4-12/65М1	2ВМ4-13/71	2ВМ4-13/71С	305ВП-16/70*	2ВМ4-9,6/161	402ВП-4/220*	2ВМ4-8/401
Сжимаемый газ	Воздух										
Производительность, $м^3$/мин	15	15	13	13	12	13	13	16	9,6	4	8
Давление атм. (абсолютное)	25	25	36	36	65	71	71	71	161	68	140
Мощность на валу, кВт	133	140	148	155	140	160	160	190	142	68	140
Расход охлаждающей воды, л/мин	90	68	115	115	100	120	120	110	100	50	116
Габаритные размеры (L x B x H), мм	2975х 1485х 2220	4200х 1670х 2480	3170х 1485х 190	3730х 1485х 1900	3175х 1975х 2420	3477х 2275х 1900	4039х 2275х 1900	3725х 2170х 2740	3330х 1500х 2160	3180х 1855х 2280	3845х 1500х 2230
Масса, кг	4830	5250	5200	5300	5050	4950	5140	6860	5775	2900	6200
ТУ	ТУ26-12-806-91		ТУ3643-001-00217780-96		ТУ26-12-806-91	ТУ3643-001-00217780-96		ТУ3643-002-00217780-98	ТУ26-12-751-87	ТУ3643-002-00217780-98	ТУ26-12-751-87

* - компрессоры с односкоростным электродвигателем.
Вставка «С» в конце марки – компрессор без смазки цилиндров

КОМПРЕССОР 2ВМ4-13/36

1 – цилиндры, 2 – блок смазки механизма движения, 3 – газоохладитель,
4 – многоплунжерный насос 5 – база компрессора 6 – электродвигатель

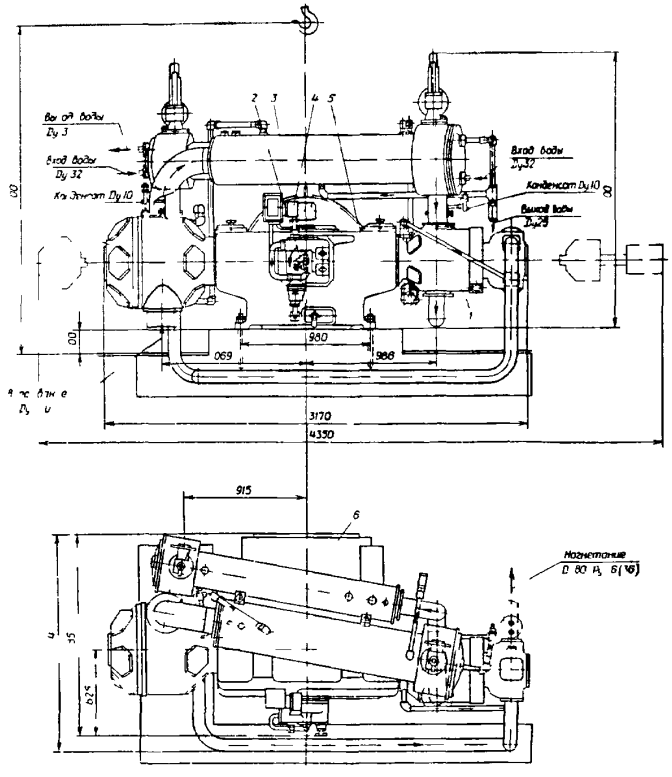

КОМПРЕССОР 2ВМ4-9,6/161

1 – цилиндры 2 – газоохладитель 3 – база компрессора,
4 – электродвигатель, 5 – многоплунжерный насос,
6 – насос смазки механизма движения, 7 - водопровод

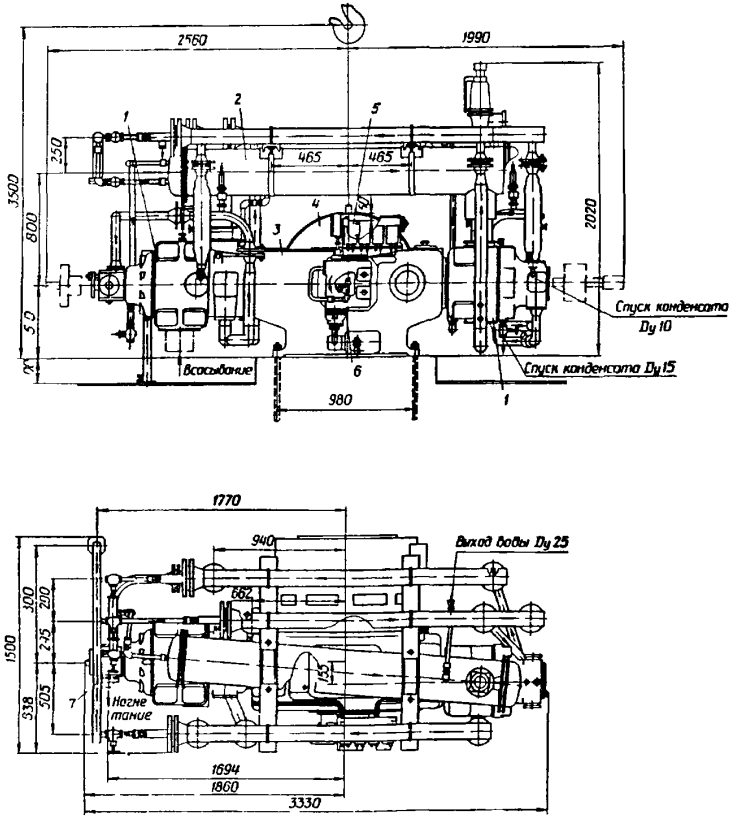

КОМПРЕССОР 2ВМ4-8/401

1 – база компрессора; 2 – цилиндры;
3 – водопровод; 4 – газоохладитель; 5 - электродвигатель;
6 - многоплунжерный насос;
7 – насос смазки механизма движения

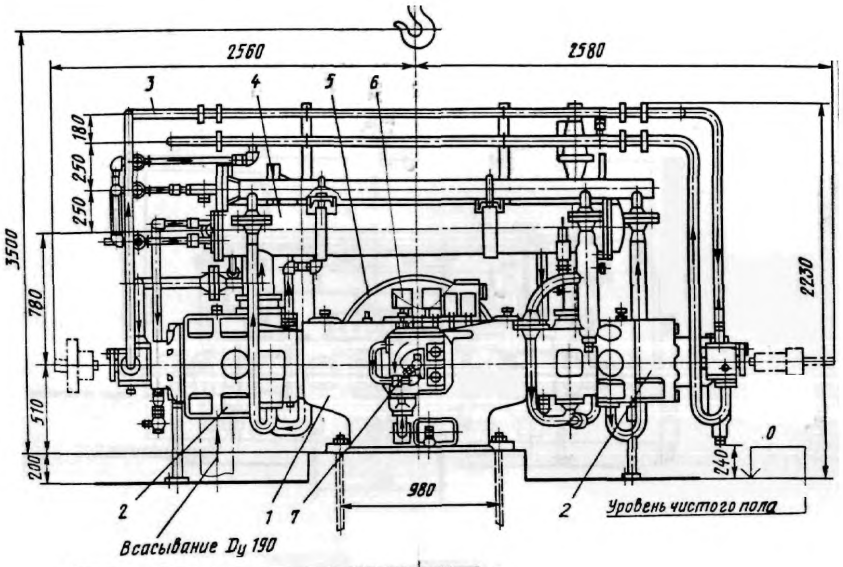

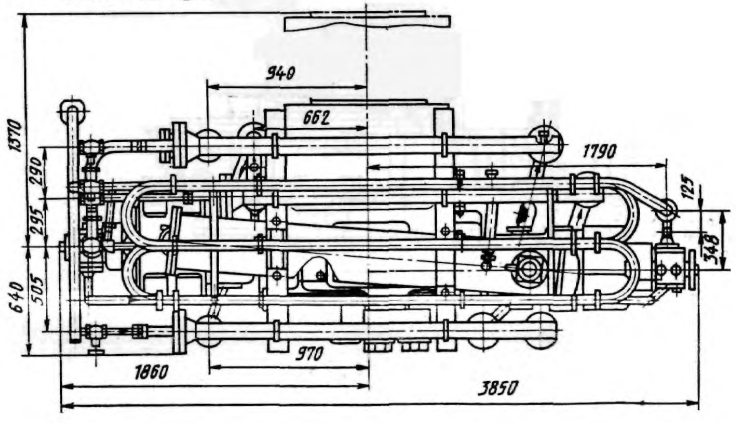

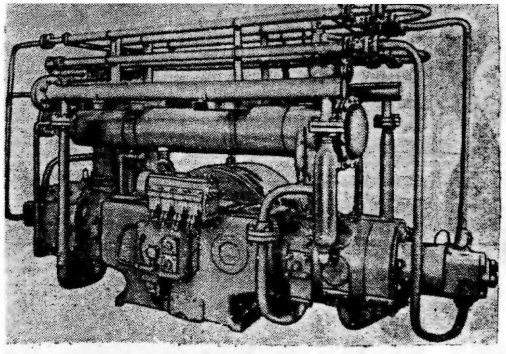

КОМПРЕССОРЫ ПОРШНЕВЫЕ применяются во всех отраслях народного хозяйства, где необходим сжатый воздух т.е. наполнение сжатым воздухом пусковых баллонов судовых дизельных установок, баллонов стационарных дизелей, локальное обеспечение сжатым воздухом технологического оборудования, обеспечение сжатым воздухом буровых установок.

КВД-Г – компрессор вертикальный однорядный простого действия, двухступенчатый – предназначен для наполнения воздухом пусковых баллонов стационарных дизелей. Компрессор и электродвигатель смонтированы на горизонтальной плите в виде агрегата с применением клиноременной передачи.

КВД-М – компрессор в морском исполнении предназначен для наполнения сжатым воздухом пусковых баллонов судовых дизельных установок. Компрессор и электродвигатель поставляются раздельно, компоновку их осуществляет потребитель. Компрессор оборудован автоматикой защиты.

ЗАВОД-ИЗГОТОВИТЕЛЬ: ЗАО «БЕСКОМ», с. БЕССОНОВКА

ТЕХНИЧЕСКИЕ ХАРАКТЕРИСТИКИ | **КОД по ОКП 364312**

Показатели	КВД-М	КВД-Г	ВУ-0,6/13М1	2ВУ0,25-0,6/16	ВУ-0,6/16
Производительность, приведенная к условиям всасывания, $м^3$/мин	0,166	0,166	0,6	0,56	0,56
Давление всасывания, кгс/$см^2$	Атмосферное				
Давление нагнетания, кгс/$см^2$	61	61	13	16	16
Охлаждение воздуха	Водяное		Воздушное		
Тип электродвигателя	АМ51-4	АИР100L4	АИР112М4	БЕЗ ПРИВОДА	АИР132S4
Мощность электродвигателя, кВт	4,5	4,0	5,5	-	7,5
Частота вращения, об/мин	1500	1500	1500	-	1500
Габариты, мм (LxBxH)	370x340x720	770x430x780	900x760x590	580x630x650	1000x630x650
Масса, кг	155	175	210	110	190
ТУ	ТУ26-12-17-80		ТУ26-12-667-83	ТУ26-21-5-89	-
Сертификат соответствия	РОСС RU.АЯ45.В01321		РОСС RU.АЯ45.В01321	-	-
Цена с НДС, без эл/двигателя, руб (01 01.2002)	18 00	16 680	44 040	42 360	-
Цена с НДС, с общепром. эл/двигателем, руб (01 01.2002)	30 720	21 240	50 520	-	57 720
Гарантийный срок службы, мес.	24	24	24	12	12
Срок службы, лет					
Тип системы управления			УСУ-4		
Габаритные размеры пульта (ДхВхН), мм			360x393x200		
Масса пульта, кг			12,5		
Цена с НДС, с общепромышленным эл/двигателем и с системой управления УСУ, руб			69 240		

КВД-Г	Расход масла - 30 г/час
	Расход охлаждающей воды – 0.8 $м^3$/час

2ВУ0,25-0,6/I6

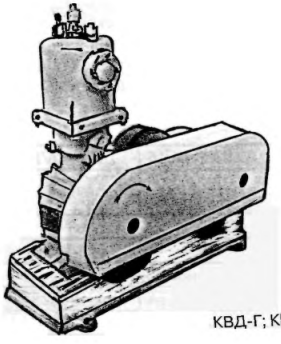

КВД-Г; КВД-М.

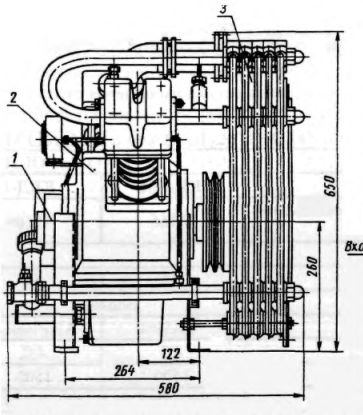

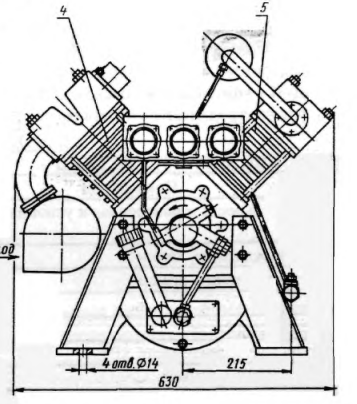

I- маслонасос; 2-блок картера; 3-холодильник;
4-цилиндр I^{ОЙ} ступени; 5-цилиндр II^{ОЙ} ступени

ВУ-0,6/I3МI

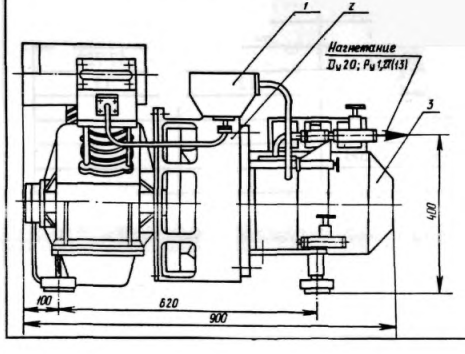

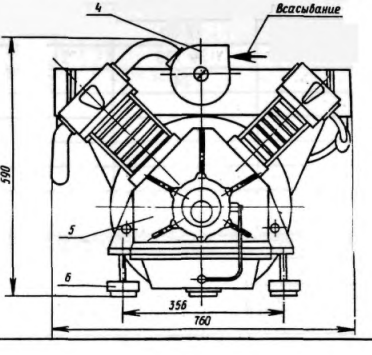

I – блок холодильника;
2 – соединительный корпус;
3 – электродвигатель;
4 – всасывающий фильтр;
5 – компрессор;
6 – виброизолирующая опора

№ п/п	Наименование изделия	Тип, марка, код оборудования	ГОСТ или ТУ	Завод-изготовитель	Технические характеристики	Масса, кг	
I	2	3	4	5	6		8
I	Компрессор воздушный специальный	4ВМ10-200/2,2М 3643I32600	ТУ26-I2-582-80	ОАО "Пензкомпрессормаш", г. Пенза	Компрессор 4ВМ10-200/22М предназначен для сжатия воздуха общего назначения. Компрессор 4ВМ10-50/7I предназначен для сжатия атмосферного воздуха в воздухоразделительных установках. Охлаждение – водяное, с открытым сливом. Система автоматизации обеспечивает управление компрессором с местного щита, контроль основных параметров, предупредительную и аварийную сигнализацию, а также блокировку приводного электродвигателя – для 4ВМ10-50/7I. Автоматизированная система контроля, управления и защиты обеспечивает дистанционный программный пуск и останов компрессора – 4ВМ10-200/2,2М.	I5650	
2	То же	4ВМ10-50/7I 3643I32602	ТУ26-I2-773-88	То же		2I435	

Показатели	4ВМ10-200/2,2М	4ВМ10-50/7I
Тип компрессора	четырехрядный, четырехступенчатый на оппозитной базе М100-4, с приводом от синхронного эл. двигателя	
Производительность, $м^3/с$ ($м^3$/мин)	3,33(200)	0,846(50,8)
Давление, МПа (кгс/$см^2$): начальное	0,098(I,0)	0,I0I3(I,0I3)
конечное	0,3I3(3,2)	7(7I)
Температура воздуха, °С начальная	от -45 до +40	20
конечная	I70	40
Мощность на валу компрессора, кВт	586	56I
Расход охлаждающей воды, $м^3$/час	9	42
Расход масла, г/час	300	330
Электродвигатель: тип	СДК2-I7-26-I2К или ДС-I7-26-I2К	ДС-I7-26-I2К
мощность, кВт	630	630
Габариты, $\angle$ х В х Н, мм	32I5x4200x2530	8700x8000x2500

КОМПРЕССОР 4ВМ10-50/7I

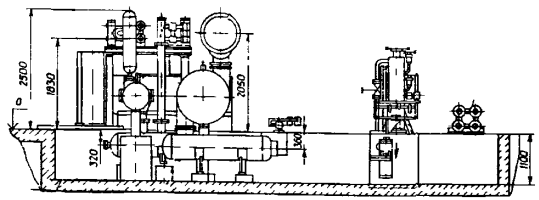

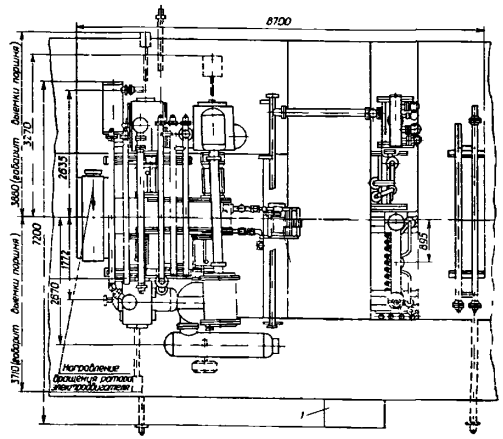

Компрессор 4ВМ10-200/2,2М

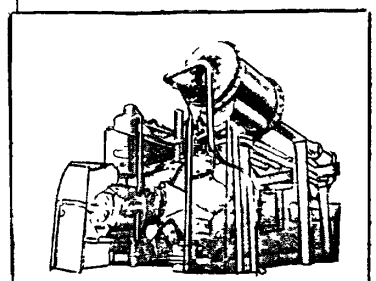

4ВМ10-50/71

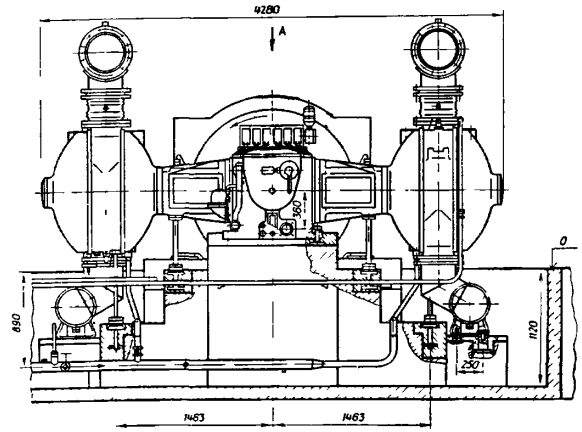

ГАЗОВЫЕ КОМПРЕССОРЫ применяются в технологических процессах, где требуется сжатие различных газов: агрессивных, ядовитых, взрывоопасных, инертных, токсичных и т.п

ПРИВОД КОМПРЕССОРА ***ГАЗОВЫЕ КОМПРЕССОРЫ КОМПЛЕКТУЮТСЯ ТАКИМИ ЖЕ ЭЛЕКТРОДВИГАТЕЛЯМИ ВО ВЗРЫВОЗАЩИЩЕННОМ ПРОДУВАЕМОМ ИСПОЛНЕНИИ «2Exp-IITS»***

НА БАЗЕ М40-2: - двухскоростного асинхронного А2К 85/24-8/16, 160/75 кВт, 750/375 об/мин, 380 В;
- односкоростного асинхронного АДВ 85/16/10, 90 кВт, 600 об/мин, 380 В;

НА БАЗЕ 5П: - синхронного бесщеточного БСДКМ 15-21-12, 200кВт, 500 об/мин, 380 В

НА БАЗЕ 2П: - асинхронного АВ-101-8, 75 кВт, 735 об/мин, 380 В
- асинхронного электродвигателя 90 кВт, 740 об/мин, 380 В

СИСТЕМА АВТОМАТИКИ обеспечивает безопасность работы персонала и автоматическое управление установкой. Компрессоры могут комплектоваться системами автоматики в различных исполнениях, которые отличаются объемом защиты, сервисных услуг, способами регулирования производительности и элементной базой..

СМАЗКА компрессоров осуществляется двумя независимыми системами: циркуляционная система смазки для подачи масла к механизму базы; - система смазки для подачи масла в цилиндр.

СИСТЕМА ОХЛАЖДЕНИЯ КОМПРЕССОРОВ – **водяная.**

ЗАВОД-ИЗГОТОВИТЕЛЬ: КОМПРЕССОРНЫЙ ЗАВОД ОАО «БОРЕЦ», г. МОСКВА

СЕРТИФИКАТ СООТВЕТСТВИЯ № РОСС RU. АЯ 45.В01143 **КОД по ОКП 364300**

ТЕХНИЧЕСКИЕ ХАРАКТЕРИСТИКИ

ГАЗОВЫЕ КОМПРЕССОРЫ С ДАВЛЕНИЕМ до 9 атм.

Показатели	2ГМ4-54/3	2ГМ4-54/3С	2НМ4-11/9С	2ГМ4-24/9	2ГМ4-24/9С	2СНМ4-24/9С	2ГМ4-27/9	2ГМ4-27/9С
Сжимаемый газ	водород		Азот	Водород		Сухой азот	Водород	
Производительность, $м^3$/мин	54	54	11	24	24	26	27	27
Давление атм, (абсолютное)	3	3	9	9	9	9	9	9
Мощность на валу, кВт	146	153	85	122	128	139	137	144
Расход охлаждающей воды, л/мин	27**	27**	55	110	98	108	130	130
Габаритные размеры (L x B x H), мм	3000x 1680x 1155	3565x 1680x 1155	3500x 1500x 2200	2685x 1675x 2130	3740x 1675x 2300	3740x 1485x 2300	3000x 1680x 2100	3500x 1680x 2100
Масса, кг	4200	4400	3900	5000	5600	5150	5150	4850
ТУ	ТУ26-12-804-90			ТУ26-12-804-90				

Каждый указанный газовый компрессор может использоваться для сжигания различных газов, отличающихся от указанных в номенклатуре (при согласовании с заводом-изготовителем).

* - компрессоры с односкоростным электродвигателем.

** - компрессоры поставляются без концевого охладителя.

Вставка «С» в конце марки – компрессор без смазки цилиндров.

Вставка «С» в начале марки - компрессор сжимает «сухой» агент.

ЗАВОД-ИЗГОТОВИТЕЛЬ: КОМПРЕССОРНЫЙ ЗАВОД ОАО «БОРЕЦ», г. МОСКВА

ГАЗОВЫЕ КОМПРЕССОРЫ С ДАВЛЕНИЕМ от 36 до 220атм.

Показатели	2ГМ4-15/25М2	2ГМ4-15/25СМ2	2СГМ4-15/25М1	2ГМ4-13/36	2ГМ4-13/36С	2ГМ4-12/65М1	2ГМ4-13/71	2ГМ4-13/71С	2СНМ4-13/71С	2ГМ4-9,6/161
Сжимаемый газ	Водород		Фекальный газ	Водород					Сухой азот	Водород
Производительность, $м^3$/мин	15	15	14	13	13	12	13	13	13	9,6
Давление атм. (абсолютное)	25	25	25	36	36	65	71	71	71	161
Мощность на валу, кВт	128	135	126	140	146	132	150	155	160	128
Расход охлаждающей воды, л/мин	62	90	95	115	115	100	120	120	120	100
Габаритные размеры (L x B x H), мм	2975х 1675х 2220	4200х 1869х 2480	3048х 1750х 2320	3170х 1675х 1900	3730х 1675х 1900	3175х 1975х 2420	3477х 2275х 1900	4039х 2275х 1900	4039х 2275х 1900	3330х 1685х 2160
Масса, кг	5580	6020	5400	5720	5820	5250	5110	5450	5140	6075
ТУ	ТУ26-12-806-91			ТУ3643-001-00217780-96		ТУ26-12-806-91	ТУ3643-001-00217780-96			ТУ26-12-751-87

ГАЗОВЫЙ КОМПРЕССОР 2ГМ4-9,6/161 1- цилиндр; 2 – водопровод; 3, 8, 9 и 10 – газоохладители, 4 – база компрессора, 5 – электродвигатель; 6 – многоплунжерный насос; 7 – блок смазки механизма движения

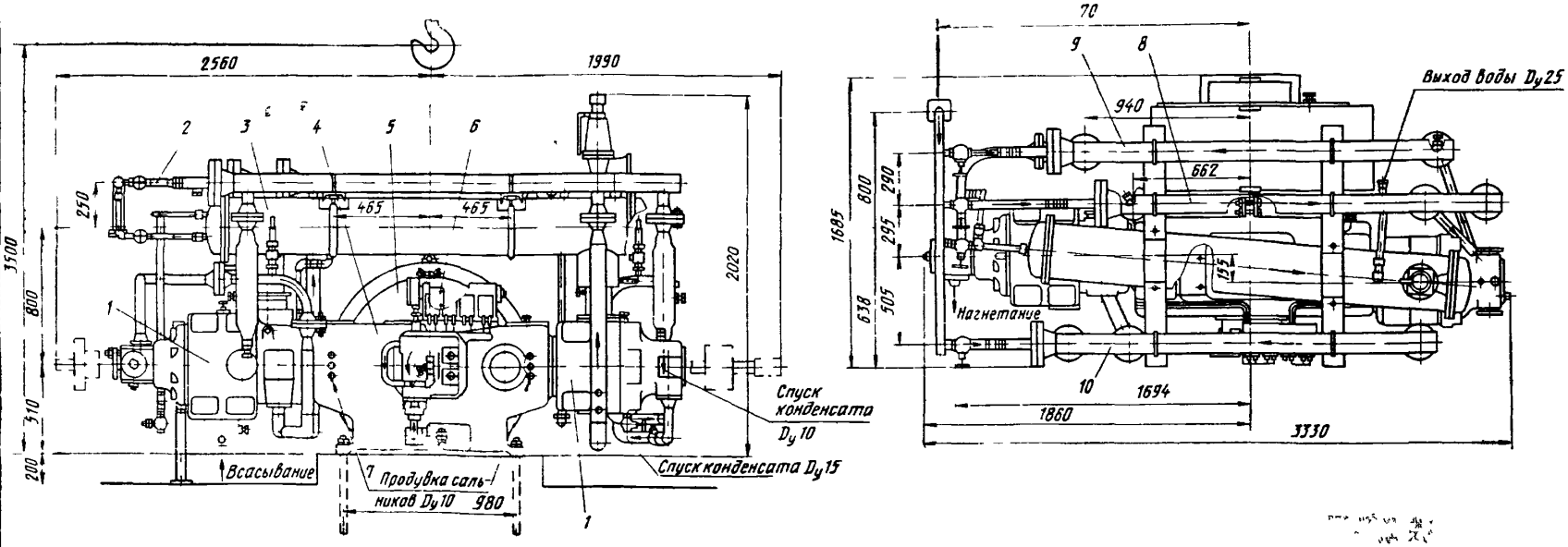

№ п/п	Наименование изделия	Тип, марка, код оборудования	ГОСТ или ТУ	Завод-изготовитель	Технические характеристики	Масса, кг	
1	2	3	4	5	6		8

Компрессор 4ГМ10-20/61М предназначен для сжатия влажного и сухого кислорода, используемого в химической промышленности. Охлаждение - водяное, с открытым сливом .

Компрессор - четырехрядный, четырехступенчатый, на оппозитной базе М100-4, с приводом от синхронного элетродвигателя. Смазка механизма движения - циркуляционная под давлением от шестиренного насоса.

Сиситема автоматизации обеспечивает управление компрессором с местного щита, контроль основных параметров, предупредительную и аварийную сигнализацию, а также блокировку приводного электродвигателя.

№ п/п	Наименование изделия	Тип, марка, код оборудования	ГОСТ или ТУ	Завод-изготовитель	Масса, кг
I	Компрессор поршневой газовый специальный	4ГМ10-20/61М 3643123700	ТУ26-12-367-73	ОАО "Пензкомпрессормаш", г. Пенза	36000

Показатели	4ГМ10-20/61М
Производительность, $м^3/с$ ($м^3/мин$)	0,303(20)
Давление, МПа ($кгс/см^2$)	
начальное	0,095(0,97)
конечное	5,96 (61)
Температура воздуха, °С	
начальная	+ 30
конечная	+ 35
Мощность на валу компрессора, кВт	390
Электродвигатель: тип	ДС-17-26-16К
мощность, кВт	500
частота вращения, об/мин	375
Габариты, $\angle$ x В x Н, мм	7840x10000x4100

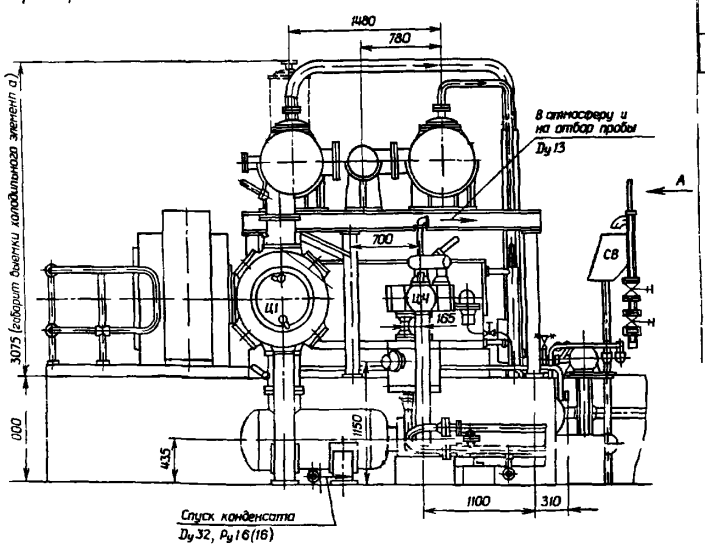

ГАЗОВЫЕ КОМПРЕССОРЫ БЕЗ СМАЗКИ ЦИЛИНДРОВ И САЛЬНИКОВ применяются в нефтяной, химической промышленности, на нефтеперерабатывающих заводах, а также других отраслях промышленности, где требуется сжатие различных газов, в том числе агрессивных, ядовитых, взрывоопасных, инертных, токсичных и где для технологических процессов необходим чистый сжатый газ без примесей масла.

Все компрессорные установки поставляются ***с электродвигателями, промежуточными холодильниками, системой автоматики, комплектом запасных частей, комплектом принадлежностей и инструмента, комплектом монтажных частей, эксплуатационной документацией.***

ЗАВОД-ИЗГОТОВИТЕЛЬ: ОАО «КОМПРЕССОРНЫЙ ЗАВОД», г. КРАСНОДАР

УСТАНОВКИ КОМПРЕССОРНЫЕ СТАЦИОНАРНЫЕ ПОРШНЕВЫЕ НА ГОРИЗОНТАЛЬНОЙ ОППОЗИТНОЙ БАЗЕ

ТУ 3643-002-00217745-96 ОКП 364310 СЕРТИФИКАТ СООТВЕТСТВИЯ РОСС RU.АЯ 45.В01423

Тип	Сжимаемая среда	Производительность, $м^3$/мин	Избыточное давление, $кгс/см^2$	Мощность привода, кВт	Расход охлаждающей воды, $м^3$/ч	Габаритные размеры, /L x B x H/, м	Масса, кг	Цена с НДС 20 % /01.02.02 г./
2ГМ2,5-5/200С	Азот, аргон, кислород	4,2	200	90	8,1	1,40x3,70x2,20	4800	1024 800
2ГМ2,5-14/9С	Азот, сухой воздух	14,0	8,0	90	8,0	1,40x3,20x1,75	3400	762 900
2ГМ2,5-4/5С	Азот, аргон	4,5	5,0	90	4,0	1,40x2,30x1,75	3400	571 800

УСТАНОВКИ КОМПРЕССОРНЫЕ СТАЦИОНАРНЫЕ ПОРШНЕВЫЕ НА УГЛОВОЙ ПРЯМОУГОЛЬНОЙ БАЗЕ

ТУ 3643-001-00217745-96 ОКП 364310 СЕРТИФИКАТ СООТВЕТСТВИЯ РОСС RU.АЯ 45.В01214

Тип	Сжимаемая среда	Производительность, $м^3$/мин	Избыточное давление, $кгс/см^2$	Мощность привода, кВт	Расход охлаждающей воды, $м^3$/ч	Габаритные размеры /L x B x H/, м	Масса, кг	Цена с НДС 20 % /01.02.02 г./
3ГП-20/8	Азот, кислород, сухой воздух	20,0	8,0	132	12,0	2,65x1,62x2,65	5600	957 600
3ГП-12/35	Азот, кислород, сухой воздух	12,0	35,0	132	15,0	3,06x1,62x2,65	6000	1002 000
3ГП-5/220	Азот, аргон, кислород,	5,0	220,0	132	10,0	3,18x1,62x2,94	7600	1176 000
2ГП-2/220М	Азот, аргон, кислород,	2,0	220,0	75	5,0	2,50x1,15x2,50	4900	1080 000
2ГП-6/18	Азот, кислород, сухой воздух	6,0	18,0	75	7,0	2,30x1,26x2,10	3300	856 800
2ГП-4/5	Азот, кислород, сухой воздух	4,0	5,0	37	2,2	2,10x1,90x2,10	3200	742 500

СТАЦИОНАРНЫЕ ПОРШНЕВЫЕ ВОЗДУШНЫЕ КОМПРЕССОРНЫЕ УСТАНОВКИ С ВОДЯНЫМ ОХЛАЖДЕНИЕМ
(привод электродвигатель)

2ГМ2,5-I4/9С

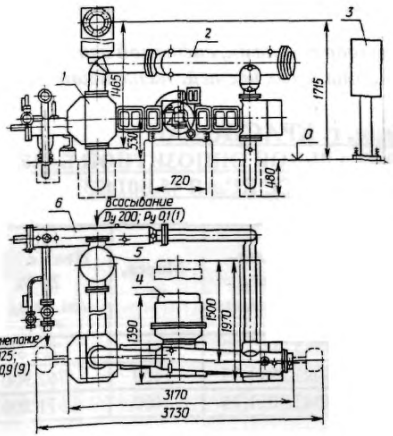

I – компрессор;
2 – промежуточный газоохладитель;
3 – шкаф управления;
4 – электродвигатель;
5 – газовый фильтр;
6 – концевой газоохладитель

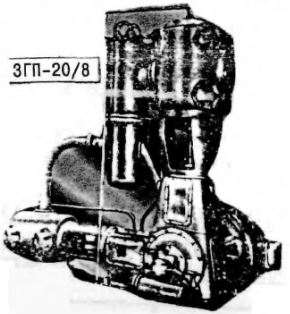





2ГМ2,5-5/200С

I, 2 и 3 – водомаслоохладители; 4, 5, 6 и 7 – газоохладители;
8 – электродвигатель; 9 – компрессор

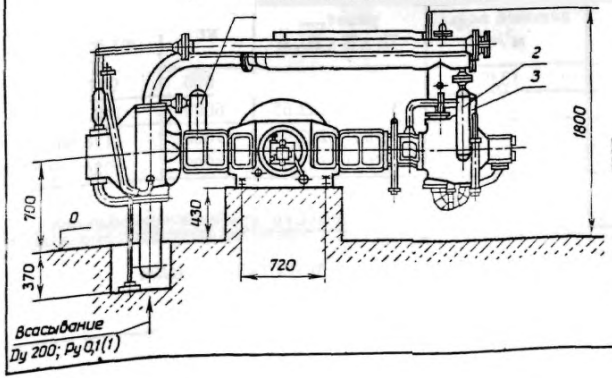

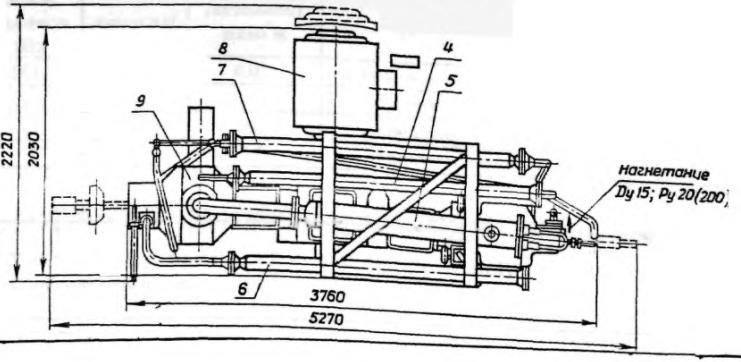

№ п/п	Наименование изделия	Тип, марка, код оборудования	ГОСТ или ТУ	Завод-изготовитель	Производительность, $м^3$/мин	Давление, МПа ($кгс/см^2$) начальное	Давление, МПа ($кгс/см^2$) конечное	Потребляемая мощность, кВт	Частота вращения коленвала, об/мин	Габариты, ∠ х В х Н, мм	Масса, кг	Цена в руб I.01.2002г.
I	2	3	4	5	6а	6б	6в	6г	6д	6е	7	8
	Компрессорный агрегат	ВШВ-3/100	ТУ304-42-004-93	АООТ"Уральский компрессорный завод" Екатеринбург	3,0	атмосферное	10(100)	50	1460	2400х1250х1490	1520	772 560

Компрессорный агрегат ВШВ-3/100 предназначен для сжатия воздуха давлением 10МПа. Применяется для обеспечения сжатым воздухом воздушных выключателей в составе распределительных устройств электростанций и подстанций. Агрегат может использоваться как для комплектации строящихся компрессорных станций, так и для замены компрессоров типа ВШ-3/40 в действующих компрессорных станциях с сохранением существующих фундаментов и коммуникаций. Агрегат состоит из 5-ступенчатого W-образного поршневого компрессора воздушного охлаждения, приводного электродвигателя, блока межступенчатых холодильников, системы продувки водомаслоотделителй, системы воздухопроводов, смонтированных на общей раме.

Система автоматики обеспечивает как ручное, так и дистанционное автоматическое управление агрегатом визуальный контроль основных парметров работы, аварийную сигнализацию (световую и звуковую) с автоматическим отключением электродвигателя в случае возникновения аварийных режимов работы.

Охлаждение сжимаемого воздуха - воздушное

Температура воздуха конечная на выходе концевого холодильника -+65°С.

КОМПЛЕКТ ПОСТАВКИ: Компрессорный агрегат; система автоматики; комплект приборов технологического контроля; комплект монтажных частей ЗИП; эксплуатационная документация; водомаслоотделитель линейный; клапан предохранительный Ду=50мм, Рн=40 $кгс/см^2$; клапан предохранительный Ду=50 мм, Рн=20 $кгс/см^2$ - ВАРИАНТ I для поставки на компрессорные станции.

2	Установка компрессорная воздушная	ВШ-4,2/200		То же	4,2	атмосферное	20(200)	85	1450	2300х1550х1600	2000	641 400

Установка компрессорная воздушная ВШ-4,2/200 предназначена для получения сжатого воздуха давлением 20 МПа и используется в составе стационарных воздухоразделительных установках и для общепромышленных целей.

Установка состоит из 5-ти ступенчатого W-образного шестицилиндрового компрессора моноблочного исполнения с водяным охлаждением и электродвигателем на общей раме. Установка оборудована системой автоматического управления и аварийной защиты. Автоматическое управление обеспечивает продувку компрессора от конденсата по заданной программе. Автоматическая защита установки отключает двигатель агрегата в случае аварийных режимов работы.

Расход охлаждающей воды - 0,1 $м^3$/мин

КОМПЛЕКТ ПОСТАВКИ: установка компрессорная воздушная; комплект запасных частей, инструмента и принадлежностей; техническая документация.

Установка отличается простотой обслуживания, надежностью и долговечностью в работе.

№ п/п	Наименование изделия	Тип, марка, код оборудования	ГОСТ или ТУ	Завод-изготовитель	Производительность, $м^3$/мин	Давление, МПа ($кгс/см^2$) Начальное	Давление, МПа ($кгс/см^2$) Конечное	Мощность на валу компрессора, кВт	Электродвигатель Тип	Электродвигатель Мощн., кВт	Габариты, ∠ хВ х Н, мм	Масса, кг	Цена в руб. I.0I.2002г.
I	2	3	4	5	6а	6б	6в	6г	6д	6е	6ж	7	8

Компрессорный агрегат предназначен для снабжения сжатым воздухом высоковольтных выключателей электростанций энергосистем, а также для общепромышленных целей - снабжение воздухом, сжатым до 230 $кгс/см^2$, различных пневмосистем.

Компрессорный агрегат состоит их поршневого W- образного пятиступенчатого шестицилиндрового компрессора простого действия с воздушным охлаждением, блока холодильников, системы продувки, элетродвигателя, установки баллонов и системы автоматики.

В конструкции агрегата ВШВ-2,3/230М использован ряд новых технических решений и усовершенствований по сравнению с базовым агрегатом ВШВ-2,3/230:

1. Применение на всех ступенях компрессора трубчатых секционных холодильников.
2. Размещение крыльчатки вентилятора непосредственно на коленчатом валу.
3. Применение в нижней головке шатунов биметаллических вкладышей, вместо баббитовой заливки.
4. Применение закрепленных с помощью шпонок поршневых пальцев, что позволило исключить быстроизнашивающиеся бронзовые втулки поршней и крейцкопфов.

3	Компрессорный агрегат Вариант поставки I	ВШВ-2,3/230М^{I} 3643I22202		АООТ"Уральский компрессорный завод" Екатеринбург								8260	от 236 400 до 559 080
4	То же, Вариант поставки II	ВШВ-2,3/230М^{II} 3643I22203		То же	2,6	атмосферное	23 (230)	46		55	2400xI300xI500	82I0	То же
5	То же, Вариант поставки III	ВШВ-2,3/230М^{III} 3643I22204		"								I950	То же

КОМПЛЕКТНОСТЬ ПОСТАВКИ:

Наименование	ВАРИАНТ ПОСТАВКИ I	II	III
Компрессорный агрегат	I	I	I
Установка баллонов	I	I	-
Клапан перепускной с эл.магнитным приводом Ду 25мм, Ру -250 $кгс/см^2$	I	I	-
Шкаф управления компрессором	I	I	I
Шкаф автоматики управления общий	I	-	-
Комплект приборов технологич.контроля	I	I	I
Щитки для установки приборов техконтроля	5	5	4
Щиток автоматич. управления компрессором	-	-	I
К-т трубопроводов и армат. внешней коммуникации	I	I	-
К-т ЗИП и эксплуатац. документации	I	I	I

УСТАНОВКА БАЛЛОНОВ

Количество баллонов	- 6 шт.
Вместимость одного баллона	- 500 л
Максимальное рабочее давление	- 23 МПа
Габаритные размеры баллонов ,мм	5200x2480x 2650

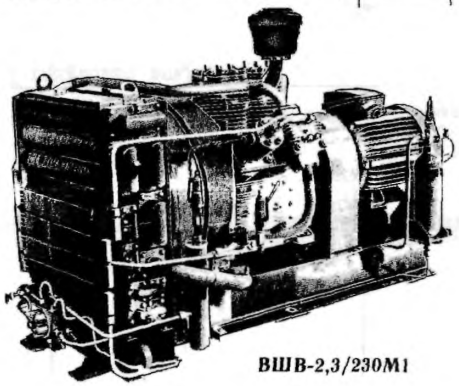

ВШВ-2,3/230М1

№ п/п	Наименование изделия	Тип, марка, код оборудования	ГОСТ или ТУ	Завод-изготовитель	Производительность, $м^3$/мин	Давление конечное, МПа ($кгс/см^2$)	Электродигатель: Тип	Электродигатель: Мощн., кВт	Электродигатель: Частота вращения, об/мин	Напряжение, В	Габариты, ∠ x В x Н, мм	Масса, кг	Примечание
I	2	3	4	5	6а	6б	6в	6г	6д	6е	6ж	7	8
					Автоматизированные компрессоры воздуха высокого давления с приводом от электродвигателя предназначены для снабжения сжатым воздухом потребителей. Применяются в судостроении и других отраслях промышленности.								
6	Компрессор	ЭК-09В 36 43I2	НЯИД. 064I22. 00I ТУ	ОАО "Компрессор" г. Санкт-Петербург	0,2	I9,6 (200)	4ДМШ2К 200В2 ОМ5	7,5	3000	3∿50Гц 380	II64x786x730	683	
7	То же	ЭК 3Р 36 43I2	НЯИД. 064I25. 002 ТУ (ТУ5.477-I7629-85)	То же	0,54	I4,7-I9,6 (I50-200)	2ДМШ200М6 ОМ5	I5,0	970	3∿ 50Гц 380	I485x895xI230	II75	
8	"	ЭК3-I 36 43I2	МЯНИ. 064I25. 0II ТУ	"	0,54	6,28(64) I4,7(I50) I9,6(200) 22,5(230)	АИРI60М6 ОМ2	I5,0	I000	3∿50Гц 380/220	I400x800x900	800	
9	"	ЭК7,5-3 36 43I2	НЯИД. 064I25. 004 ТУ (ТУ5.477-I76I6-80)	"	2,3	I9,6-39,2 (200-400)	АНI02-6-ОМ5	65	975	3∿50Гц 380	I940xII50xI350	2273	
IO	"	ЭКIO-3 36 43I2	НЯИД. 064I25. 00I ТУ (ТУ5.477-I76I2-79)	"	3,I	I9,6-39,2 (200-400)	ЭП39,5/25-ОМ5	85	I450	постоянного тока I90-320 В	2000xI000xI350	2590	
II	"	ЭК30А-2 36 43I2	НЯИД. 064I33. 00I ТУ (ТУ5.477-I7633-85)	"	I0,0	I9,6-39,2 (200-400)	МА9I-7I/6-ОМ5	250	980	3∿50Гц 380	2445xI580xI455	3800	

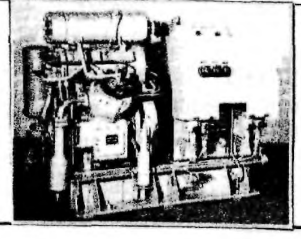

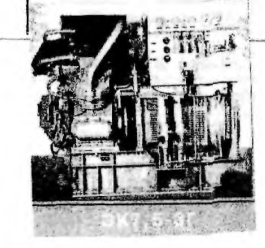

№ п/п	Наименование изделия	Тип, марка, код оборудования	ГОСТ или ТУ	Завод-изготовитель	Производительность, $м^3/с$ ($м^3/ч$)	Давление, МПа (кгс/$см^2$)		Мощность, кВт		Электродвигатель, мощность, частота вращения, тип эл. магнитного пуск.	Система охлаждения	Масса, кг	Габариты, ДхВхН, мм
						Начальное	Конечное	на валу компрессора	потребляемая из сети				
I	2	3	4	5	6а	6б	6в	6г	6д	6е	6ж	7	8
	Электрокомпрессор воздушный ЭК3-I предназначен для сжатия атмосферного воздуха и подачи его в различные пневматические установки, системы и воздухохранители, а также для использования и подачи пускового воздуха в двигатели внутреннего сгорания. Вид климатического исполнения УХЛ, категория размещения 3 по ГОСТ I5I50. Электрокомпрессор изготавливается в 24 вариантах.												
I	Электрокомпрессор	ЭК3-I исп. I 36 4312	МЯНИ.064125 011 ТУ	ОАО "Компрессор" г. Санкт-Петербург	Объемная производительность воздуха по всасыванию при начальных параметрах воздуха: давление 0,1МПа; температура +20°С; температура охлаждающей воды на входе в компрессор + 20°С; температура воздуха на выходе из компрессора +30°С; частота вращения вала компрессора 970 об/мин и заполнение баллона от 0 до конечного давления, не менее 8,4·I0⁻³ (30,3)	атмосферное	6,27 (64)	8,25	9,5	АИР I60S6 У3, II кВт, 970 об/мин, IMA3252M У3Б	двухконтурная	740* / 760**	I380 х 770 х I045
2		ЭК3-I исп. 2									одноконтурная с насосом		
3		ЭК3-I исп. 3									одноконтурная без насоса		
4		ЭК3-I исп. 4									двухконтурная	730* / 750**	I350 х 770 х I030
5		ЭК3-I исп. 5									одноконтурная с насосом		
6		ЭК3-I исп. 6									одноконтурная без насоса		
7		ЭК3-I исп. 7					I4,7 (I50)	9,93	II,5	АИР I60M6 У3, I5 кВт, 970 об/мин, IMA3252M У3Б	двухконтурная	765* / 785**	I380 х 770 х I045
8		ЭК3-I исп. 8									одноконтурная с насосом		
9		ЭК3-I исп. 9									одноконтурная без насоса		
I0		ЭК3-I исп. I0									двухконтурная	755* / 775**	I380 х 770 х I030
II		ЭК3-I исп. II									одноконтурное с насосом		
I2		ЭК3-I исп. I2									одноконтурное без насоса		
I3		ЭК3-I исп. I3					I9,6 (200)	I0,6	I2,0		двухконтурная	765* / 785**	I380 х 770 х I045
I4		ЭК3-I исп. I4									одноконтурная с насосом		
I5		ЭК3-I исп. I5									одноконтурная без насоса		
I6		ЭК3-I исп. I6									двухконтурная	755* / 775**	I380 х 770 х I030
I7		ЭК3-I исп. I7									одноконтурная с насосом		
I8		ЭК3-I исп. I8									одноконтурная без насоса		
I9		ЭК3-I исп. I9					22,5 (230)	I0,9	I2,5		двухконтурная	765* / 785**	I380 х 770 х I045
20		ЭК3-I исп. 20									одноконтурная с насосом		
2I		ЭК3-I исп. 2I									одноконтурная без насоса		
22		ЭК3-I исп. 22									двухконтурная	755* / 775**	I380 х 770 х I030
23		ЭК3-I исп. 23									одноконтурная с насосом		
24		ЭК3-I исп. 24									одноконтурная без насоса		
	ВИД УПРАВЛЕНИЯ: РУЧНОЕ – (исп.4, 5, 6, I0, II, I2, I6, I7, I8, 22, 23, 24) АВТОМАТИЧЕСКОЕ – (исп.I, 2, 3, 7, 8, 9, I3, I4, I5, I9, 20, 2I)												

* – масса в "сухом" состоянии (без воды и масла), ** масса в рабочем состоянии (с водой и маслом).

Агрегаты компрессорные мембранные предназначены для сжатия различных сухих газов без загрязнения их маслом и продуктами износа трущихся частей.

Агрегаты компрессорные могут использоваться во всех производствах и научных исследованиях, где к чистоте перекачиваемого газа и герметичности компрессора предъявляются жесткие требования.

Агрегаты состоят из компрессора, электродвигателя, вспомогательных систем, смонтированных на общей раме.

Агрегаты комплектуются системой автоматики, обеспечивающей контроль основных параметров работы и защиту агрегата путем отключения электродвигателя при возникновении аварийных режимов работы. Система циркуляционной смазки содержит полнопроточный фильтр тонкой очистки масла.

Агрегаты могут выпускаться следующих модификаций:

МI – общепромышленное исполнение для сжатия неагрессивных, невзрывоопасных газов внутри помещения.

М2 – общепромышленное исполнение для сжатия агрессивных невзрывоопасных газов внутри помещения.

М3 – для сжатия неагрессивных взрывоопасных газов во взрывоопасных зонах внутри помещения класса В-1а (по ПУЭ).

М4 – для сжатия агрессивных взрывоопасных газов во взрывоопасных зонах внутри помещения класса В-1а (по ПУЭ).

СТРУКТУРА УСЛОВНОГО ОБОЗНАЧЕНИЯ:

I,6(4,0) МК – Х(ХХ)/Х(ХХ)–200(400) МI...М4

- модификация
- давление нагнетания, кгс/см^2
- давление всасывания, кгс/см^2
- производительность, м^3/час
- мембранный компрессор
- поршневое усилие базы, тс

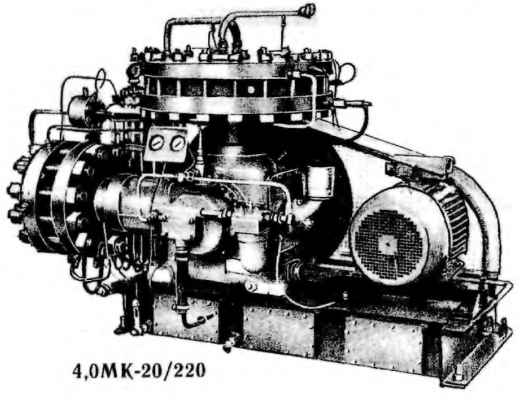

4,0МК-20/220

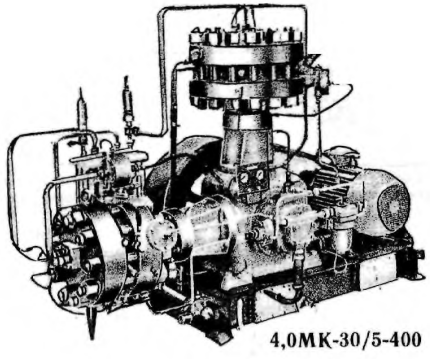

4,0МК-30/5-400

№ п/п	Наименование изделия	Тип, марка, код оборудования	ГОСТ или ТУ	Завод-изготовитель	Производительность, $м^3/ч$	Давление, МПа ($кгс/см^2$)		Потребляемая мощн., кВт	Электродвигатель		Габариты, ∠хВхН, мм	Масса, кг	Расход охлаждающей воды, $м^3/час$
						Начальное	Конечное		Тип	Мощн., кВт п,об/мин			
I	2	3	4	5	6а	6б	6в	6г	6д	6е	6ж	7	8
I	Агрегат компрессорный мембранный	I,6МК-I0/I2,5 МI...М4 3643324002	ТУ26-I2-409-76	АООТ"Уральский компрессорный завод" Екатеринбург	II	0,02 (0,2)	I,25 (I2,5)	2,0	4АI00∠4У3	4,0 I500	I225х700хI050	670	0,25
2	То же	I,6МК-20/I2,5 МI...М4 3643324005	То же	То же	22	0,02 (0,2)	I,25 (I2,5)	4,25	4АII2М4У3	5,5 I500	I500х800хI200	I040	0,4
3	"	I,6МК-I2/64 МI...М4 3643324008	ТУ26-I2-426-76	"	I3,2	0,02 (0,2)	6,4 (64)	4,7	4АI00∠4У3	4,0 I500	I580х800хI250	840	0,25
4	"	I,6МК-8/200 МI...М4 36433240II	То же	"	9,8	0,02 (0,2)	20 (200)	5,4	4АII2М4У3	5,5 I500	I600х800хI250	900	0,4
5	"	I,6МК-I6/I2,5-200 МI...М4 36433240I4	ТУ26-I2-476-76	"	2I	I,25 (I2,5)	20 (200)	6,7	4АI32S4У3	7,5 I500	I700х900хI250	870	0,25
6	"	4,0МК-20/220 МI...М4 3643327009	ТУ26-I2-553-79	"	20	0,02 (0,2)	22 (220)	II,4	4АI60S4У3	I5,0 I500	2I00х960хI360	I830	0,64
7	"	4,0МК-30/5-400 МI...М4 36433270I4	ТУ26-I2-6I3-8I	"	29	0,5 (5,0)	40 (400)	I4,0	4АI60S4У3	I5,0 I500	2I50х950хI5I0	I780	I,22
8	"	4,0МК-80/50-400 МI...М4 36433270I6	То же	"	80	5,0 (50)	40 (400)	23,0	4АI80М4У3	30,0 I500	2I50х950хI6I0	I680	I,56
9	"	4,0МК-70/I5-400 МI...М4 36433270I5	"	"	70	I,5 (I5)	40 (400)	24,0	ВАО 72-4У2-5	30,0 I500	2I50х950хI5I0	I980	I,22
I0	"	4,0МК-60/I2,5-200 МI...М4 36433270I0	"	"	70	I,25	20	I5			2200х900хI600	I780	I,22

Приводы всех типов агрегатов обеспечивают частоту вращения вала компрессора , равную 400 мин(-I)

Цена в рублях (по состоянию на I.0I.2002 г. от 308 760 до 667 200 руб.

I.6. УСТАНОВКИ ВИНТОВЫЕ КОМПРЕССОРЫЕ

ВИНТОВЫЕ КОМПРЕССОРНЫЕ УСТАНОВКИ ВВ-5/7, ВВ-3,5/9, ВВ-4/9 и ВВ-4/7 разработаны специально для производств с небольшим расходом сжатого воздуха, с постоянным и кратковременным режимами работы. Установки позволяют обеспечить сжатым воздухом пневматические системы управления на предприятиях машиностроения, деревообрабатывающей, текстильной, строительной и других отраслях промышленности; дополнить существующую компрессорную станцию, создать новую, установив одну или объединив несколько установок, либо разместив их раздельно по всей технологической линии.

Компрессорные установки незаменимы при механизации, автоматизации производственных процессов, для оснащения литейных и сварочных машин, кузнечно-прессового оборудования, деревообрабатывающих станков, пневмоинструмента, для транспортировки сыпучих материалов, расфасовки, разлива продуктов и материалов, а также в гальванике и покраске.

Винтовые компрессорные установки компактны, выполнены в шумозаглушающем кожухе, не требуют собственного фундамента и специального помещения, имеют небольшие обороты и малую вибрацию; их можно установить в технологических линиях в непосредственной близости от потребителя сжатого воздуха, что обеспечивает минимальные потери и не требует интенсивного сервисного обслуживания системы трубопроводов.

Установки включают в себя смонтированные на общей раме компрессор, электродвигатель, вертикальный 2-х ступенчатый маслоотделитель-маслосборник, воздушный маслоохладитель, фильтры масла и воздуха, концевой газоохладитель, конденсатоотводчик, трубопроводы, запорную и регулирующую арматуру, блок управления, шумозаглушающий кожух.

ВИНТОВЫЕ КОМПРЕССОРНЫЕ УСТАНОВКИ 6ВВ-25/9, 6ВВ-32/7 и 6ВВ-12/9 предназначены для снабжения сжатым воздухом пневматических машин и механизмов, применяемых при проходе вертикальных стволов шахт и горизонтальных горных выработок в угольной и горнорудной отраслях промышленности.

Установки включают в себя: компрессорный агрегат, состоящий из компрессора, электродвигателя, фильтров масла грубой и тонкой очистки, трубопроводов, запорной и регулировочной арматуры, смонтированных на общей раме-маслобаке; блок охлаждения масла с холодильником масла, электродвигателем, вентилятором, арматурой и трубопроводами; дистанционный щит управления.

ВИНТОВАЯ КОМПРЕССОРНАЯ УСТАНОВКА ВВ-25/9 предназначена для снабжения сжатым воздухом пневмосети предприятий, пневмоприводов, пневмоинструментов и т.п.

Установка включает в себя: компрессорный агрегат, состоящий из компрессора, электродвигателя, вертикального 2-х ступенчатого маслоотделителя-маслосборника, воздушного маслоохладителя, фильтров масла грубой и тонкой очистки, трубопроводов, запорной и регулировочной арматуры, смонтированных на общей раме; дистанционный щит управления.

ВИНТОВАЯ КОМПРЕССОРНАЯ УСТАНОВКА 7ВКА-50/8 предназначена для сжатия атмосферного воздуха и подачи его в пневмосистемы буровых станков, к пневматическим инструментам, а также другим потребителям сжатого воздуха.

Установка - автоматизированная, включает в себя следующие блоки: компрессорный агрегат, в который входят: компрессор, электродвигатель, фильтры масла и воздуха, запорные и регулирующие клапаны, местный щит контроля и управления, все узлы смонтированы на общей раме; блок маслоотделителя, в который входят: пусковой маслонасос, предохранительный, регулирующий и запорный клапаны; блок маслоохладителя, состоит из 2-х одинаковых параллельно функционирующих воздушных холодильников масла. Для водяного охлаждения масла установлен водяной маслоохладитель; выносной щит управления.

ВИНТОВАЯ КОМПРЕССОРНАЯ ГАЗОВАЯ УСТАНОВКА ГВ-20/4-32УХЛ4 предназначена для дожимания газа метана в промышленной сети.

Применение системы автоматики для всех винтовых компрессорных установок позволяет исключить постоянное присутствие обслуживающего персонала обеспечить управление установками, контроль основных параметров защиту от аварийных состояний.

ЗАВОД-ИЗГОТОВИТЕЛЬ: АООТ «КАЗАНЬКОМПРЕССОРМАШ», г. КАЗАНЬ

ТЕХНИЧЕСКИЕ ХАРАКТЕРИСТИКИ | **КОД по ОКП 364334**

Тип	Назначение и область применения	ТУ	Производительность м³/ч	Давление, МПа		Частота вращения, об/мин	Эл/двигатель		Габаритные размеры, мм	Масса,кг
				Начальное	Конечное		Тип, Напряжение, В	Мощность кВт		
ВВ-1.5/9УХЛ4	Снабжение сжатым воздухом, соответствующего 10классу частоты по ГОСТ 17433, стационарных потребителей в различных отраслях промышленности, кроме медицинской и пищевой, где возможен непосредственный контакт сжатого воздуха с продуктами.	ТУ3643-016-00218288-97	1,5	0,1013	0,9	6010	АИС160МВ2 380 и 660	15	1020х 900х 1190	430
ВВ-1.5/9МУХЛ4										
ВВ-1,5/9У4										
ВВ-1.5/9МУ4										
ВВ-2/9УХЛ4		ТУ3643-013-00218288-97	2,0	0,1013	0,88	3000	АИР180S4У2 380 и 660	22	1160х900 х1190	620
ВВ-2/9МУХЛ4										
ВВ-3,5/9УХЛ4 Воздушное охл.	Сжатие воздуха и подача его в силовые системы пневмоприводов и пневмоинструментов	3643-001-05785566-96ТУ	3,7	0,1013	0,88	5969	5А200М2У3 220 и 380	37	2100х 900х 1115	950
ВВ-4/9УХЛ4 Воздушное охл.			4,2			6860	5А200L2У3 220 и 380	45		970
ВВ-4/7УХЛ4 Воздушное охл.			4,3		0.69		5А200М2У3 220 и 380	37		950
ВВ-5/7УХЛ4 Воздушное охл.	Сжатие воздуха и подача его в системы силовые силового оборудования пневматических машин и механизмов.	3643-001-05785566-96ТУ	4,9	0,1013	0,69	7560	5А200L2У3 220 и 380	45	2100х900 х1115	970
6ВВ-12/9УХЛ4 воздушное охл.	Сжатие воздуха и подача его в пневмосистемы стационарных потребителей в различных отраслях промышленности, кроме медицинской и пищевой, где возможен непосредственный контакт сжатого воздуха с продуктами.	По протоколу	12	0,101	0,88	1470	АО2-92-4 380 и 660	100	3350х1125 х2000	2640
6ВВ-12/9УХЛ4 водяное охл.									2465х1170 х2000	2400
6ВВ-12/9У3 воздушное охл.									3300х1112 х2000	2690
6ВВ-25/9У2 воздушное охл.	Сжатие воздуха и подача его в силовые приводы пневмомашин и механизмов, в угольной промышленности (установка на поверхности шахт),а также в других отраслях, кроме медицинской и пищевой, где возможен непосредственный контакт сжатого воздуха с продуктами.	ТУ26-12-162-87	26	0.101	0.88	2925	5АМ280В2У3 с МНР-М	200	3300х1125 2000	2950
6ВВ-25/9УХЛ4 водяное охл.							4АН315М2СУ2 380 и 660	200	2465х1170 х2000	2560
6ВВ-25/9У3 воздушное охл.							5АН315А2СУ2 380 и 660	200	3300х1125 х2000	2950

ЗАВОД-ИЗГОТОВИТЕЛЬ: АООТ «КАЗАНЬКОМПРЕССОРМАШ», г. КАЗАНЬ

ТЕХНИЧЕСКИЕ ХАРАКТЕРИСТИКИ | **КОД по ОКП 364334**

Тип	Назначение и область применения	ТУ	Производительность м /ч	Давление, МПа		Частота вращения, об/мин	Эл/двигатель		Габаритные размеры, мм	Масса,кг
				Начальное	Конечное		Тип, Напряжение, В	Мощность кВт		
6ВВ-32/7У3 воздушное охл.	Сжатие воздуха и подача его в силовые приводы станков шарошечного бурения, работающих на открытых горных выработках	ТУ26-12-168-90	30,5	0,101	0,68	2925	5АН315А2СУ2 380 и 660	200	3300х1125 х2000	3000
6ВВ-32/7УХЛ4 водяное охл.							4АН315М2СУ2 380 и 660	200	2525х1170 х2000	2630
6ВВ-32/7Т3 воздушное охл.							4АН315М2СТ2 380 и 660	200	3300х1125 х2000	2940
7ВКМ-50/8У2 воздушное охл	Сжатие воздуха и подача его в пневмосистемы буровых станков и пневмоинструментов.	По установочному чертежу 1.260.001	52	0.1013	0,78	3000	А30-450LB-2У1 6000	400	5680х 2535х 2085	8517
7ВКМ-50/8УХЛ4 водяное охл.										7697
ГВ-20/4-32УХЛ4	Дожатие газа метана в промышленной сети	3246-92Т3	20	0,4	3,1	3000	2АЗМВ1-630/6000У5	630	4600х2500 х3100	20000
ТАКАТ-10.03-17УХЛ1 Блочно-контейнерное исполнение	Сжатие природного газа	1.260.053ТУ	10	0,3	1,69	3000	ВАО3-280L2	200	7800х 2760х 3840	13500
ТАКАТ-18.06-17 Блочно-контейнерное исполнение	Траспортировка нефтяного газа	2728-88Т3	18	0,56	1.69	2967	ВАО2-450LB2У2 6000	400	8500х 3000х 4000	20000
ТАКАТ-50.07М1 Блочно-контейнерное исполнение	Сжатие фекального газа.	1.280.031ТУ	50	0.09	0,69	3000	ВАО2-450LB2У2 6000	400	8215х 2760х 3840	19210
ТАКАТ-55 03-17УХЛ1 Блочно-контейнерное исполнение	Сжатие природного газа	1.280.052ТУ	55	0,3	1.69		4АЗМВ-1250/10000 10000	1250	11900х 3080х 3940	30000

ВИНТОВЫЕ КОМПРЕССОРНЫЕ УСТАНОВКИ
ВВ-5/7; ВВ-3,5/9; ВВ-4/9; ВВ-4/7

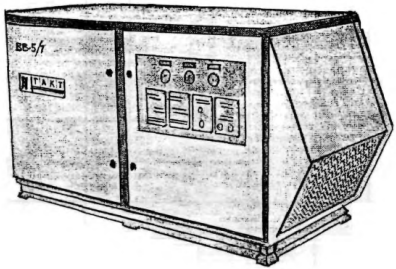

ВИНТОВЫЕ КОМПРЕССОРНЫЕ УСТАНОВКИ
6ВВ-25/9, 6ВВ-32/7, 6ВВ-12/9

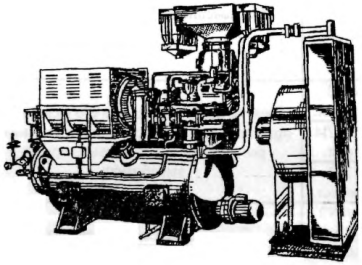

ВИНТОВАЯ КОМПРЕССОРНАЯ УСТАНОВКА ВВ-25/9

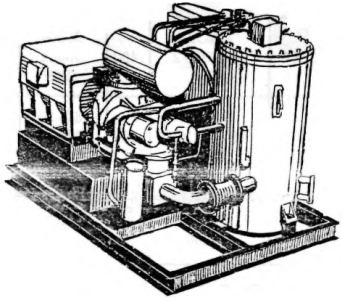

Компрессорная установка 7ВКМ-50/8

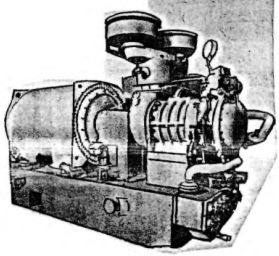

№ п/п	Наименование изделия	Тип, марка, код оборудования	ГОСТ или ТУ	Завод-изготовитель	Производительность, $м^3$/мин	Давление нагнетания, кгс/$см^2$	Расход воды, $м^3$/ч	Содержание масла в сжат. возд., мг/$м^3$	Расход масла на унос г/ч	Частота вращения эл.двигателя об/мин	Мощность эл.двигателя, кВт	Температура воздуха на всасывании ^oC	Масса, кг	Охлаждение масла
I	2	3	4	5	6а	6б	6в	6г	6д	6е	6ж	6з	6и	6к
		Компрессорные агрегаты предназначены для обеспечения сжатым воздухом пневмосистем предприятий. Поставляются комплектно. Устанавливаются в помещении с температурой не ниже +I0^oC. Представляют собой одноступенчатые винтовые компрессорные машины маслозаполненного типа. Масло подается в полость сжатия компрессора, при этом охлаждает сжимаемый воздух и уплотняет зазоры между рабочими органами компрессора. Система регулирования производительности позволяет в автоматическом режиме плавно снижать производительность агрегата до I0% от номинала, в зависимости от потребности сжатого воздуха, что позволяет экономично использовать компрессоры при более низкой производительности. Температура воздуха конечная на расчетном номинальном режиме – 55 ^oC. Мощность потребляемая компрессорами на номинальном режиме ниже мощности электродвигателя на 5...I5%.												
I	Винтовая компрессорная воздушная установка	ВВ-6/7 3643349000		ОАО "Пензкомпрессормаш", г. Пенза	6	6	4,7	5	20	3000	45	от минус I0 до плюс 35 из помещения	I750	водяное
2	То же	ВВ-6/9 3643349000		То же	6	8	4,7	5	20	3000	55		I800	водяное
3	"	6ВВ-9/9 3643349000		"	9	8	6,8	I2	30	I500	75		2500	возд/водян.
4	"	6ВВ-20/9 3643349000		"	20	8	I,8	8	50	3000	I60	от минус 40 до плюс 40	3530	водяное
5	"	7ВВ-40/9 3643349000		"	38	8	20,4	I0	II0	3000	3I5		5500	водяное

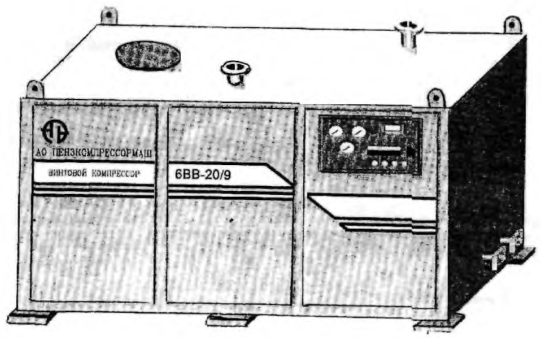

Равномерная подача сжатого воздуха исключает потреоность в воздухососорниках. Полная уравновешенность роторов исключает необходимость сооружения специальных фундаментов. Компрессор устанавливается на площадке, воспринимающей нагрузки только от собственного веса.

Имеется встроенный компактный концевой холодильник.

Гараинтийный срок составляет I8 месяцев со дня ввода компрессора в эксплуатацию.

Применяемые марки масел: ТП-22с ТУ-38.101821; ТП-30 ГОСТ 9972 ; КПВС ТУ 38.101543 (используется с антипенной присадкой ПМС-200 ОСТ 6-02-20)

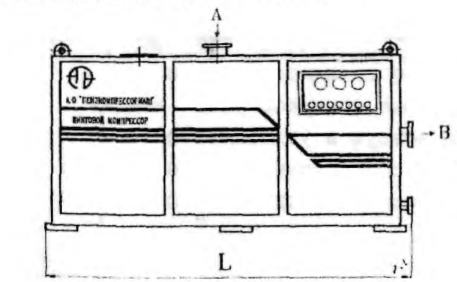

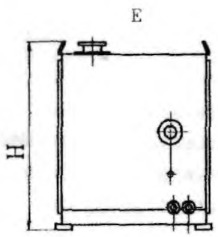

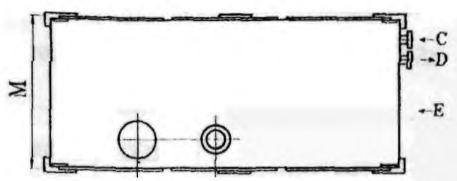

Тип компрес-сора	Габаритные размеры агрегата, мм		
	Длина (L)	Ширина (M)	Высота (H)
ВВ-6/7	1730	1200	1425
ВВ-6/9	1730	1200	1425
6ВВ-9/9	2440	1250	1600
6ВВ-20/9	3070	1500	1900
7ВВ-40/9	3860	1750	2240

Тип компрес-сора	A	B	C	D
	Всасывание	Нагнетание	Вход воды	Выход воды
ВВ-6/7	Ду100	Ду50	Ду25	Ду25
ВВ-6/9	Ду100	Ду50	Ду25	Ду25
6ВВ-9/9	Ду125	Ду50	Ду32	Ду32
6ВВ-20/9	Ду200	Ду80	Ду40	Ду40
7ВВ-40/9	Ду250	Ду100	Ду65	Ду65

Принципиальная схема работы

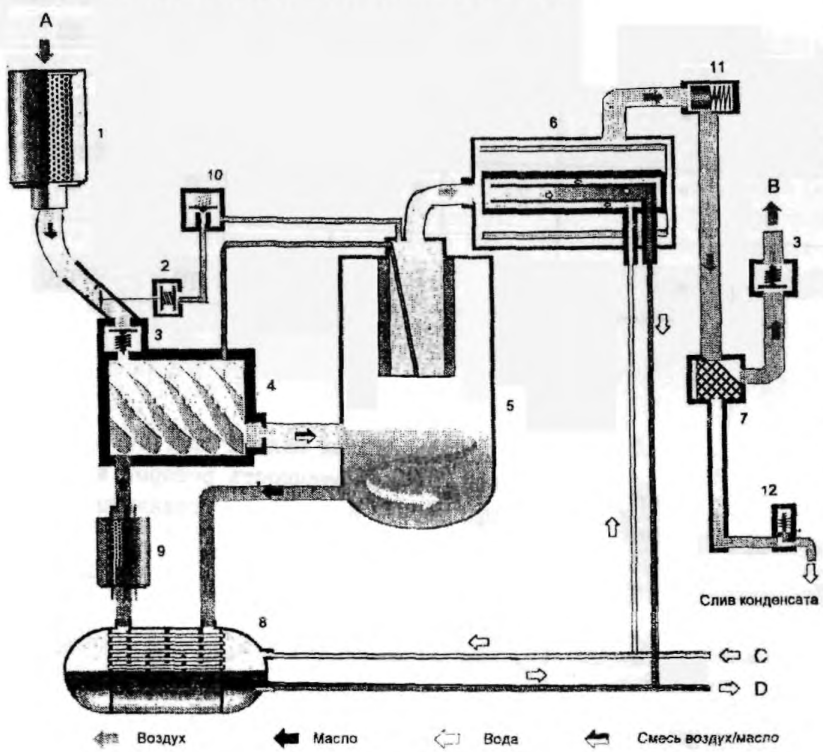

1 Входной воздушный фильтр
2 Заслонка регулирующая с пневмоприводом
3 Клапан обратный
4 Ротационно-винтовая система сжатия
5 Маслоотделитель
6 Газоохладитель
7 Конденсатоотводчик
8 Маслоохладитель
9 Фильтр масла
10 Регулятор производительности
11 Клапан поддержания давления
12 Вентиль мембранный с электромагнитным приводом

№ п/п	Наименование изделия	Тип, марка, код оборудования	ГОСТ или ТУ	Завод-изготовитель	Технические характеристики	Масса, кг	
I	2				6	7	8

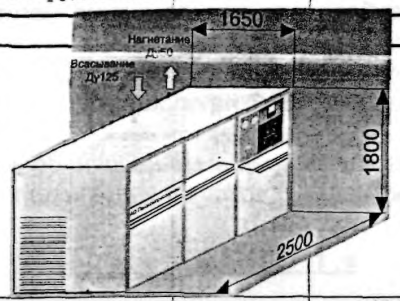

Компрессор воздушный с воздушным охлаждением 6ВВ-9/9М1 предназначен для обеспечения сжатым воздухом пневмосистем предприятий. Поставляется комплектно. Устанавливается в помещении с температурой воздуха не ниже +10°С. Представляет собой одноступенчатую винтовую компрессорную машину маслозаполненного типа. Масло подается в полость сжатия компрессора, при этом охлаждает сжимаемый воздух и уплотняет зазоры между рабочими органами компрессора.

Охлаждение воздуха и масла – воздушное, таким образом не требуется сложной системы водопроводов и градирен.

6	Компрессор воздушный винтовой с воздушным охлаждением	6ВВ-9/9М1		ОАО "Пензкомпрессормаш", г. Пенза		2500	

Диапазон регулирования производительности, %	10...100
Температура воздуха на всасывании, °С	10... 35
Номинальная производительность, $м^3$/мин	9,0
Давление нагнетания(избыточное), $кгс/см^2$	8,0
Температура воздуха конечная на расчетном режиме, °С	45
Охлаждение масла и воздуха	воздушное
Количество тепла выделяемого блоком охлаждения, ккал/час	48
Содержание масла в сжатом воздухе, $мг/м^3$	12
Расход масла на унос, г/час	30
Частота вращения асинхронного эл.двигателя, об/мин	1500
Номинальная мощность эл.двигателя, кВт	75
Напряжение, В	380

Принципиальная схема работы

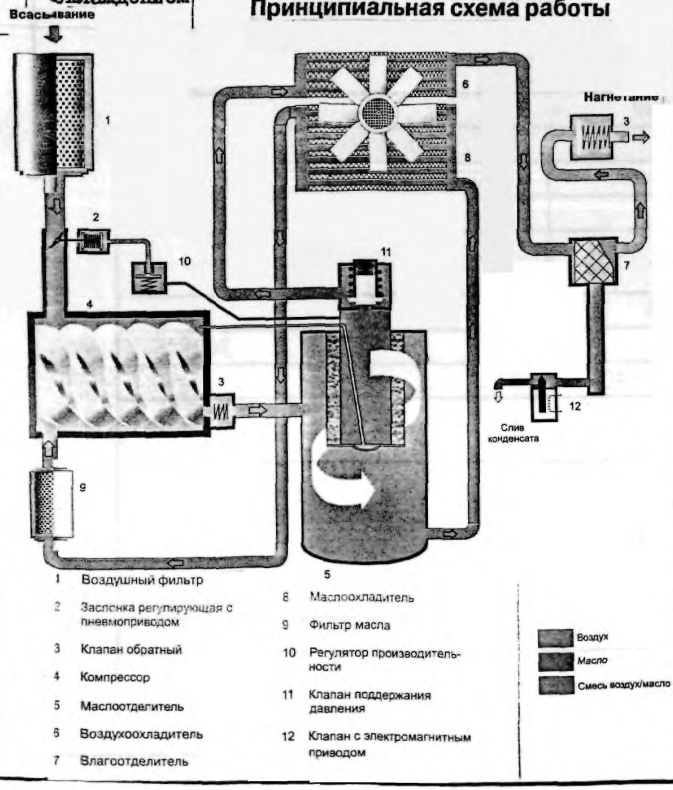

Боковые дверцы и открытая схема расположения компонентов агрегата обеспечивает прямой доступ к двигателю, компрессору и др. частям.

Равномерная подача сжатого воздуха исключает потребность в воздухосборниках. Полная уравновешенность роторов исключает необходимость сооружения специальных фундаментов. Компрессор устанавливается на площадке, воспринимающей нагрузки только от собственного веса.

Имеется встроенный компактный концевой холодильник.

Имеется возможность использования отводимой теплоты для отапливания помещений.

Мощность потребляемая компрессором на номинальном режиме ниже мощности электродвигателя на 5...15%.

ВИНТОВЫЕ ВОЗДУШНЫЕ КОМПРЕСОРНЫЕ УСТАНОВКИ ТИПА ВВ ***/новое поколение винтовых воздушных компрессорных установок/*** предназначены для сжатия атмосферного воздуха.

Выпускаются моноблоком полностью готовым к работе после подключения к электросети и трубопроводам всасывания, нагнетания, слива конденсата, подвода и отвода воды и вентиляции. Поставляются комплектно, включая силовой щит с блоком разгруженного пуска, обеспечивающего надежную работу электродвигателя и уменьшающего нагрузку на силовую сеть предприятия в момент пуска.

Устанавливаются без крепления в помещении с температурой окружающего воздуха не ниже плюс 10^0 С на площадке, воспринимающей нагрузку только от собственного веса.

Включает в себя одновинтовой компрессор с новым профилем роторов, позволившим снизить затраты мощности до уровня лучших зарубежных образцов. Масло подается в полость сжатия компрессора, при этом охлаждает сжимаемый воздух и уплотняет зазоры между рабочими органами.

ЗАВОД-ИЗГОТОВИТЕЛЬ: ОАО «ПЕНЗКОМПРЕССОРМАШ», г. ПЕНЗА

ТЕХНИЧЕСКИЕ ХАРАКТЕРИСТИКИ

Показатели	1ВВ-14/9* 21ВВ-14/9**	1ВВ-14/9М* 21ВВ-14/9М**	1ВВ-20/9* 21ВВ-20/9**	1ВВ-20/9М* 21ВВ-20/9М**	1ВВ-30/9
Климатическое исполнение	УХЛ				
Номинальная производительность, $м^3$/мин	14		20		30
Диапазон рабочего давления, кг с/$см^2$	5 - 8				8
Мощность электродвигателя, кВт	90		132		200
Напряжение питания электродвигателя, В	380				
Частота вращения электродвигателя, об/мин	1500		3000		
Охлаждение масла и воздуха	водяное	воздушное	водяное	воздушное	водяное
Расход воды при t на входе $+28^0$С, $м^3$/час	10	-	15	-	17,7
Количество тепла выделяемого блоком воздушного охлаждения, кВт	-	80	-	118	-
Содержание масла в сжатом воздухе, мг/$м^3$	5				
Расход масла на унос, г/ч	15		20		30
Температура воздуха на всасывании, ^{0}С	-40…+40				
Температура воздуха конечная (после воздухоохладителя), ^{0}С	55				
Точка росы приведенная к нормальным условиям (р=1,03 кг с/$см^2$, t=20 ^{0}С) рассчитанная при давлении 8 кгс/$см^2$ и t воздуха на выходе из компрессорной установки 45^0 С - без осушителя	+ 8				
с осушителем при t воздуха на улице +5 ^{0}С	Минус 20				-
с осушителем при t воздуха на улице +20^{0}С	Минус 10				-
Масса установки, кг	3500	3300	3700	3500	4960

* - с релейной системой автоматизации (СА); ** - с микропроцессорной СА

1ВВ-14/9, 21ВВ-14/9, 1ВВ-14/9М1, 21ВВ-14/9М1, 1ВВ-20/9, 21ВВ-20/9, 1ВВ-20/9М1, 21ВВ-20/9М1

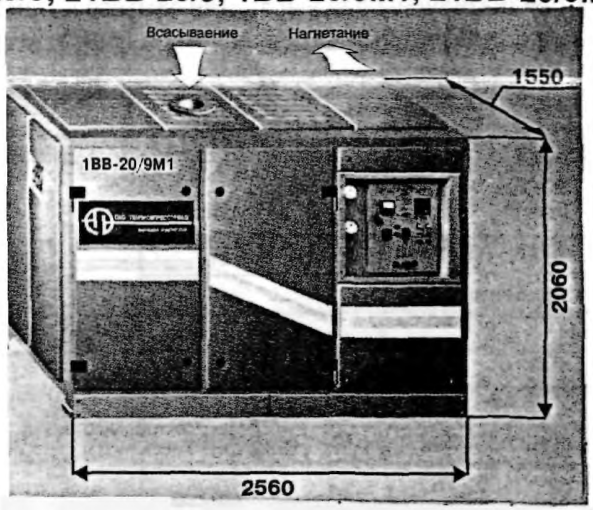

1ВВ-30/9

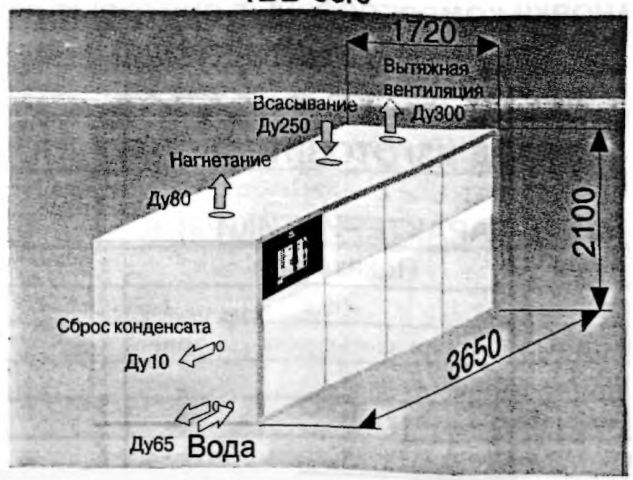

Принципиальная схема работы

С воздушным охлаждением

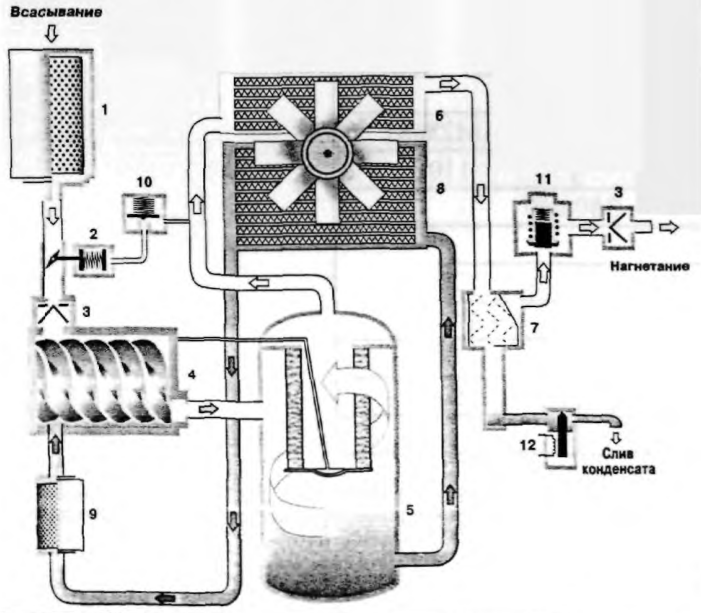

С водяным охлаждением

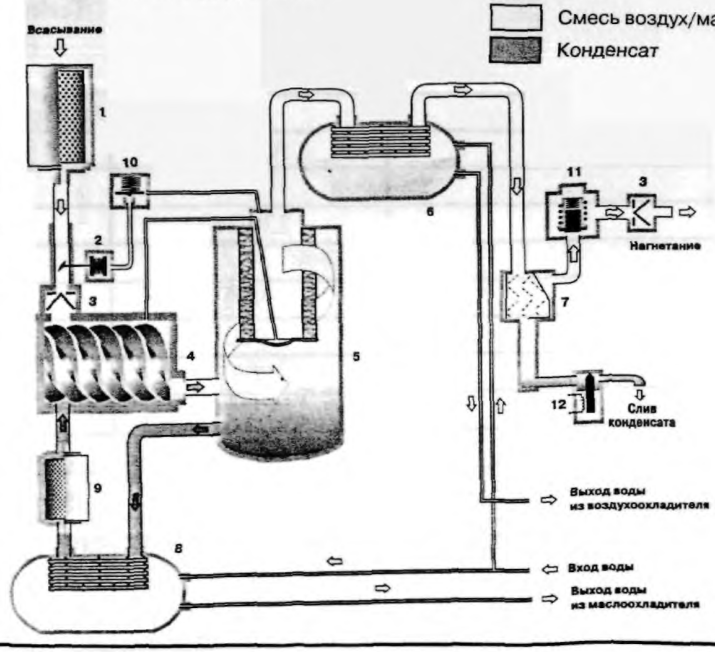

- Воздух
- Масло
- Вода
- Смесь воздух/масло
- Конденсат

1 Воздушный фильтр
2 Заслонка регулирующая с пневмоприводом
3 Клапан обратный
4 Компрессор
5 Маслоотделитель
6 Воздухоохладитель
7 Влагоотделитель
8 Маслоохладитель
9 Фильтр масла
10 Регулятор производительности
11 Клапан поддержания давления
12 Клапан с электромагнитным приводом

УСТАНОВКИ КОМПРЕССОРНЫЕ ВИНТОВЫЕ СТАЦИОНАРНЫЕ ТИПА ВВУ предназначены для выработки сжатого воздуха и снабжения им пневматических систем управления на предприятиях машиностроения деревообрабатывающих, текстильных, строительных и других отраслях промышленности.

ЗАВОД-ИЗГОТОВИТЕЛЬ: ОАО «ПОЛТАВСКИЙ ТУРБОМЕХАНИЧЕСКИЙ ЗАВОД», г. ПОЛТАВА

ТЕХНИЧЕСКИЕ ХАРАКТЕРИСТИКИ

Показатели	ВВУ-5/7	ВВУ-10/7	ВВУ-15/7
Тип установки	Стационарные		
Производительность по всасыванию, $м^3$/мин	5	10	15
Давление нагнетания, кгс/$см^2$	7,0		
Потребляемая мощность, кВт	35	70	98
Регулирование производительности	Автоматическое с переходом компрессора на холостой ход		
Режим работы ПВ, %	Непрерывный		
Охлаждение	Воздушное		
Компрессор	Винтовой, маслозаполненный		
	SCA-10 Д Ter-momeccanica (Италия)	SCA-14 Д Ter-momeccanica (Италия)	B-260 Rotorcompver dichter (Германия)
Привод	Электродвигатель		
Тип электродвигателя	A200S2	5A250S2	5AM280S2
Мощность электродвигателя, кВт	37	75	110
Напряжение, В	220/380	380/660	
Частота , гЦ	50		
Габаритные размеры, мм – длина	950	1830	2210
- ширина	900	1030	1465
- высота	1695	1755	1845
Масса (без масла и ЗИП), кг	760	1600	2500
Цена в рублях, (1 01.2002 г.)	180 000	309 000	

ВИНТОВЫЕ ВОЗДУШНЫЕ КОМПРЕССОРЫ ТИПА «ШТОРМ производительностью от 0,5 до 40,0 м^3/мин отвечают современным мировым стандартам. Высокая надежность, простота в обслуживании и удобство в эксплуатации позволяют использовать компрессоры «Шторм» для длительной непрерывной работы во всех отраслях промышленности, где используется сжатый воздух.

Компрессоры работают в автоматическом режиме. При отсутствии потребности в сжатом воздухе компрессор переключается в режим охлаждения с отключением электродвигателя, что позволяет сэкономить электроэнергию. Отличительные особенности компрессора позволяют устанавливать его непосредственно на месте потребления сжатого воздуха.

Управление компрессором осуществляется микропроцессорным контроллером, позволяющим регулировать **давление нагнетания с шагом 0,1 атм** Контролер отображает всю техническую информацию о работе компрессора.

Благодаря удобному доступу ко всем компонентам компрессора, сокращается время для проведения технического обслуживания, что снижает простой оборудования. Для удаления влаги и очистки воздуха от примесей компрессоры комплектуются дополнительными системами подготовки воздуха.

ТЕХНИЧЕСКИЕ ХАРАКТЕРИСТИКИ

Показатели	ШТОРМ 0050	ШТОРМ 0070	ШТОРМ 0100	ШТОРМ 0150	ШТОРМ 0250	ШТОРМ 0300	ШТОРМ 0350	ШТОРМ 0400	ШТОРМ 0500	ШТОРМ 0600	ШТОРМ 0700	ШТОРМ 0850	ШТОРМ 1000	ШТОРМ 1100	ШТОРМ 2150
Сжимаемый газ	Воздух														
Производительность, м^3/мин	0,45-0,51	0.66-0.73	0,9-1.04	1,1-1,71	1,61-2,46	2,13-2,91	2,52-3,09	2,65-3,98	3,75-4,91	4,48-6,04	5,12-7,16	5,66-8,35	7,2-9,89	8,46-11,4	16,7-21.6
Давление нач./давление кон., МПа	1.0 / 0.5-1.0			1,0 / 0.5-1.3											
Установленная мощность, кВт	4,0	5.5	7,5	11	15	18.5	22	22	30	37	37	45	55	75	132
Исполнение эл/двигателя	IP 54														
Частота вращения электродвигателя, об/мин	3000														
Расход охлаждающего воздуха, м^3/мин	15		20	40				90	106	120		140		250	
Питание установки	3 х 380 х 50 Гц														
Масса установки, кг	140	150	160	230	250	270	295	765	825	850	1165	1260	1370	1280	2850
Габаритные размеры, ДхВхН, мм	580x520x950			720x720x1130				1500x1100x1410			1800x1200x1650				2074x 1600x 1904
Темпер. всасываемого воздуха, ^{0}C	+ 1...+ 40														
Температура воздуха на выходе., (пр Т нач.= 20^{0}C), ^{0}C	+ 30...+ 32														
Марка масла	Teresso 46(32), DIN 51506														
Объем масла	3,5			8,0				25			40				110
Остаточное содержание масла в сжатом воздухе, мг/м^3	3.0														
Присоединительный размер на выходе из компрессора	1 2			1				Ду 40			Ду 50				Ду80

ЗАВОД-ИЗГОТОВИТЕЛЬ: КОМПРЕССОРНЫЙ ЗАВОД ОАО «БОРЕЦ», г. МОСКВА



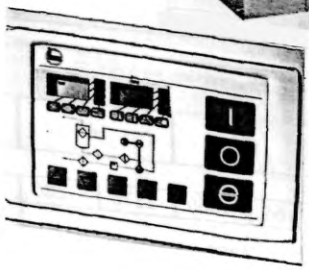

Контроллер:

- контроль и управление основными рабочими параметрами компрессора
- защитные функции
- энергосберегающий алгоритм работы
- часы наработки компрессора

Отличительные особенности:

- воздушное охлаждение
- высокая надежность
- удобство в эксплуатации
- низкий уровень шума
- отсутствие вибрации
- простота в обслуживании
- удобный доступ ко всем компонентам компрессора
- малые габариты
- не требует фундамента
- высокое качество сжатого воздуха
- любое климатическое исполнение

№ п/п	Наименование изделия	Тип, марка, код оборудования	ГОСТ или ТУ	Завод-изготовитель	Производительность, $м^3$/мин	Избыточное давление, МПа(кгс/$см^2$)	Потребляемая мощность, кВт	Объем масляной камеры, $м^3$(л)	Габариты, $\angle$ x В x Н, мм	Масса, кг	Цена, руб с НДС I.01.2002г.
I	2	3	4	5	6а	6б	6в	6г	6д	7	8
				Компрессор – одноступенчатая роторная пластинчатая машина с воздушным охлаждением, с приводом от валораздаточной коробки автоцементовоза через клиноременную передачу. На корпусе компрессора имеются ребра для улучшения теплоотдачи и лапы для крепления. Компрессор работает в двух режимах: компрессора и вакуум-насоса. Предусмотренные конструкцией предохранительные клапаны ограничивают начальное давление при работе в режиме вакуум-насоса. Компрессор предназначен для пневморазгрузки и вакуумной самозагрузки автоцементовозов, а также могут быть использованы для других целей.					
I	Компрессор ротационный правого вращения	ВР-7/60%-2,2М2 364335	ТУ26-I2-757-87	ОАО"Машзавод", г. Чита	8,2	0,I2(I,2)	I8	0,0025 (2,5)	820x750x550	I95	23 760
2	Компрессор ротационный левого вращения	ВР-7/60%-2,2М3 364335	То же	То же	8,2	0,I2(I,2)	I8	0,0025 (2,5)	820x750x550	I95	23 760

Работа в режиме вакуум-насос: давление начальное, МПа(кгс/$см^2$)- 0,04(0,4)

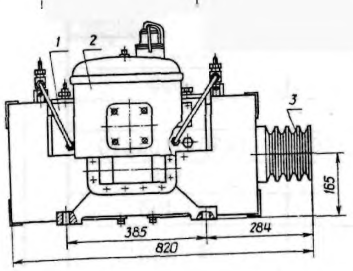

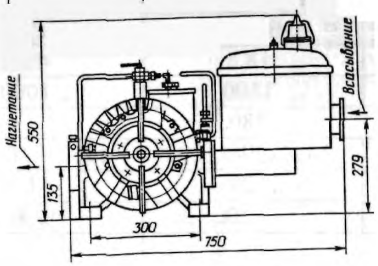

I – компрессор; 2 – масляный бак; 3 – шкив

УСЛОВНОЕ ОБОЗНАЧЕНИЕ КОМПРЕССОРА

ВР – 7/60% – 2,2М2(М3)

- вакуумный
- роторный
- производительность, $м^3$/мин
- разрежение во всасывающем патрубке при работе в режиме вакуум-насоса
- конечное давление при работе в режиме компрессора, кгс/$см^2$
- номер модификации

Температура начальная – от минус 40 до плюс 40°С

Температура конечная – плюс 22°С

КОМПРЕССОРЫ ВОДОКОЛЬЦЕВЫЕ ТИПА ВК простого действия, горизонтальные с осевым направлением газа через нагнетательное и всасывающие окна. Компрессоры применяются для создания небольшого давления в закрытых аппаратах, работают на газообразных средах не агрессивных к серому чугуну.

Компрессоры используются в химической, нефтяной, газоперерабатывающей и пищевой промышленности, на очистных сооружениях, котельных установках, в системах пневмотранспорта и т.д.

Компрессоры снабжены водоотделителем с регулятором уровня воды поплавкового типа.

Компрессор ВК-1,5М1 представляет собой агрегат, в котором компрессор смонтирован непосредственно на фланце и валу электродвигателя. Электродвигатель установлен на фундаментной плите. Работает на воздухе, инертных газах, парах, воде. Компрессоры ВК-3М1, ВК-6М1, ВК-12М1 и ВК-15 представляют собой агрегат, состоящий из компрессора и электродвигателя установленных на фундаментной плите, соединенных упругой муфтой. Работают компрессоры ВК-3М1 и ВК-6М1 на воздухе, инертных газах и воде, а компрессоры ВК-12М1 и ВК-15 на воздухе и воде.

ЗАВОД-ИЗГОТОВИТЕЛЬ: ЗАО «БЕСКОМ», с. БЕССОНОВКА

ТУ3640-007-05749286-95 СЕРТИФИКАТ СООТВЕТСТВИЯ № РОСС. RU. АЯ45.В01513 КОД ПО ОКП 364335

ТЕХНИЧЕСКИЕ ХАРАКТЕРИСТИКИ

Показатели	ВК-1,5М1	ВК-3М1	ВК-6М1	ВК-12М1	ВК-15
Производительность, приведенная к условиям всасывания, $м^3$/мин	1,5	3,05	6,2	12,0	16,5
Давление абс., $кгс/см^2$ /всасывания/	атмосферное				
Давление абс., $кгс/см^2$ /нагнетания/	1,5				3,0
Охлаждение воздуха (газа)	водяное				
Тип электродвигателя	АИР112М4	АИР132М4	АИР160М4	АИР250S6	
Мощность электродвигателя, кВт	5,5	11,0	18,5	45,0	90,0
Частота вращения, об/мин	1500	1500	1500	1000	1500
Напряжение, В	380				
Габаритные размеры, мм (LxBxH)	695x354x924	1195x385x980	1435x590x1295	1915x710x1450	1950x710x830
Масса, кг	135	330	620	1130	1150
Цена с НДС руб /.2002 г./ - без эл/двигателя	-	11 880	19 200	40 800	41 400
Цена с НДС руб /.2002 г./ - с общепромышленным эл/двигателем	11 280	16 920	26 520	77 400	83 400
Цена с НДС руб /.2002 г./ - с взрывозащищенным эл/двигателем	16 800	27 960	42 480	96 840	

Компрессор водокольцевой типа ВК-15 без газосборника.

Компрессоры водокольцевые ВК-6М2 и ВК-3М2 с замкнутым жидкостным контуром спроектированы специально для замены пластинчатых компрессоров на вакуумных машинах для сбора жидких отходов, илососах, автопоездах-муковозах, цементовозах и других аналогичных изделиях. Отличаются высокой надежностью, долговечностью, с их применением производительность повышается в 2 раза.

ЗАВОД-ИЗГОТОВИТЕЛЬ: ЗАО «БЕСКОМ», с. БЕССОНОВКА

ТЕХНИЧЕСКИЕ ХАРАКТЕРИСТИКИ

Показатели	ВК-3М2В	ВК-3М2С	ВК-6М2Д	ВК-6М2Ц	ВК-6М2М
Назначение	Для вакуумных машин	Для стационарных условий	Для доильных установок	Для цементовозов	Для муковозов
Производительность, приведенная к условиям всасывания, $м^3$/мин	2,2	0,5 / 3,0	4,0	4,5 / 3,5	2,5
Давление абс., $кгс/см^2$ /всасывания/	0,4	Атм. / Атм.	0,4	Атм. / Атм.	Атм.
Давление абс., $кгс/см^2$ /нагнетания/	Атм.	2,5 / 1,5	Атм.	1,5 / 2,0	2,5
Охлаждение воздуха (газа)	Воздушное (масла)				
Мощность электродвигателя, кВт	7,5	11,0	15,0	22,0	
Частота вращения, об/мин	1500				
Габаритные размеры, мм (LxBxH)	560x710x1080	1150x710x1020	1325x845x1710	810x900x1640	1390x845x1240
Масса, кг	145	260	410	302	530

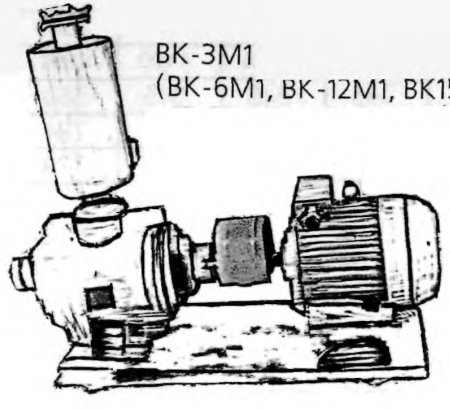

ВК-3М1
(ВК-6М1, ВК-12М1, ВК15)

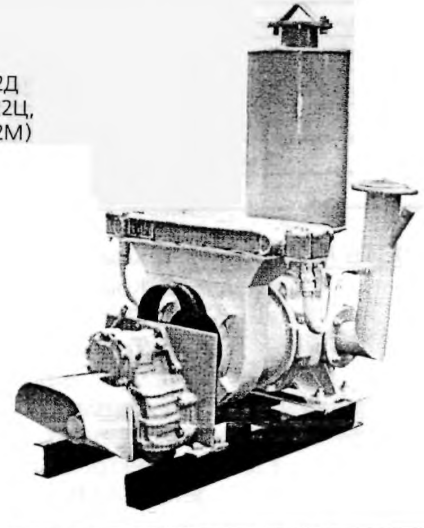

ВК-6М2Д
(ВК-6М2Ц,
ВК-6М2М)

КОМПРЕССОРЫ ШЕСТЕРЕНЧАТЫЕ СЕРИИ ВФ предназначены для транспортирования воздуха и газа, неагрессивных к серому чугуну, конструкционной стали и минеральному маслу, взрывобезопасных в условиях проточной части и не содержащих капельной жидкости и механических примесей

Компрессоры предназначены для эксплуатации в стационарных условиях при температуре окружающего воздуха в пределах от минус 10 до плюс 35^0 С с разностью давлений до 80 кПа и до плюс 45^0 С с разностью давлений до 50 кПа.

Изготовитель поставляет компрессоры с горизонтальной подачей Конструкция компрессоров обеспечивает возможность установки их потребителем для вертикального направления потока без изменения номенклатуры составных частей.

ЗАВОД-ИЗГОТОВИТЕЛЬ: ОАО «МЕЛКОМ», г. МЕЛИТОПОЛЬ

ТУ24-0509-007-91 **Код по ОКП 36 4336**

ТЕХНИЧЕСКИЕ ХАРАКТЕРИСТИКИ

Показатели	12ВФ-0,4/1,5 СМ2У3	12ВФ-1,5/1,8 СМ2У3	12ВФ-1,7/1,5 СМ2У3	22ВФ-2,5/1,5 СМ2У3	22ВФ-5,7/1,8 СМ2У3	22ВФ-6,3/1,5 СМ2У3	23ВФ-4,7/1,3 СМ2У3	23ВФ-10/1,5С М2У3	23ВФ-11/1,3С М2У3	32ВФ-21/1,8С М2У3	32ВФ-23/1,5С М2У3	34ВФ-37/158 СМ4У3
Максимальная разность давлений, кПа напорный режим	50	80	50	50	80	50	30	45	30	80	50	50
вакуумный режим	40	45	40	40	45	40	30	40	30	45	40	40
Производительность по воздуху, $м^3$/мин	0,4	1,5	1,7	2,5	5,7	6,3	4,7	10,6	11,0	21,0	22,8	37,0
Тип электродвигателя	АИР90 L4У3	АИР 100S2 У3	АИР90 L2У3	АИР 100L4 У3	АИР 132М2 У3	АИР 112М2 У3	АИР 100L4 У3	АИР 132М2 У3	АИР 112М2 У3	АИР 200L4 У3	АИР 180М4 У3	АИУ 225М4 У3
Мощность электродвигателя, кВт	2,2	4,0	3,0	4,0	11,0	7,5	4,0	11,0	7,5	45,0	30,0	45,0
Частота вращения, об/мин	1500	3000	3000	1500	3000	3000	1500	3000	3000	1500	1500	15004
Габаритные размеры, мм: длина	735	760	760	895	1000	1000	990	1100	1100	1671	1536	1890
ширина	260	260	260	345	345	345	345	345	345	550	550	600
высота	345	345	345	475	475	475	475	475	475	794	794	810
Масса, кг	84	92	92	142	192	192	162	216	217	779	699	959

КОМПЛЕКТНОСТЬ ПОСТАВКИ: 1. Компрессор
2. Комплект запасных частей.
3. Паспорт.
4 Техническое описание и инструкция по эксплуатации.
5 Пусковая аппаратура к электродвигателю

/По желанию заказчика допускается уменьшить объем поставки/.

Допускается применение других электродвигателей, в том числе импортных, соответствующих по исполнению и параметрам
Напряжение элекетродвигателей - 380 В.

КОМПРЕССОРЫ ШЕСТЕРЕНЧАТЫЕ СЕРИИ ЗАФ предназначены для подачи воздуха, не содержащего капельной жидкости и механических примесей в систему пневмотранспорта зерна и продуктов его размола и других сыпучих веществ, при невысокой разности давлений до 50 кПа

Компрессоры предназначены для эксплуатации в стационарных условиях при температуре окружающего воздуха в пределах от минус 10 до плюс 35^0 С.

ЗАВОД-ИЗГОТОВИТЕЛЬ: ОАО «МЕЛКОМ», г. МЕЛИТОПОЛЬ

ТУ26-12-616-82 **Код по ОКП 36 4336**

ТЕХНИЧЕСКИЕ ХАРАКТЕРИСТИКИ

Показатели	ЗАФ 49К 52С	ЗАФ 49К 52Ш	ЗАФ 49Ю 52Я	ЗАФ 53К 52Т	ЗАФ 53К 52Х	ЗАФ 53Ю 52Я	ЗАФ 57К 51М	ЗАФ 57К 52Н	ЗАФ 57Ю 52Я	ЗАФ 59К 52Р	ЗАФ 59Ю 52Я
Разность давлений (допустимый напор), кПа	40	50	50	50	50	50	30	40	50	50	50
Производительность по воздуху, м^3/мин	1 54	3,72	4,14	4,92	6,60	10,7	13,7	17,5	23,7	28,7	40,2
Тип электродвигателя	АИР/ 90L4 У3	АИР 100L2 У3	-	АИРМ 132S4 У3	АИРУ 112М2 У3	-	АИР 160S6 УПУ3	АИР 180М6 УПУ3	-	АИР 200М4 УПУ3	-
Мощность электродвигателя, кВт	2,2	5,5	-	7,5	7,5	-	11,0	18,5	-	37	-
Частота вращения, об/мин	1500	3000	-	1500	3000	-	1000	1000	-	1500	-
Габаритные размеры, мм: длина	1360	1720	440	1720	1720	590	2480	2480	850	3220	1010
ширина	450	560	330	680	590	330	860	860	600	1105	600
высота	780	1005	344	980	980	980	1370	1370	605	1510	605
Масса, кг	254	389	92	454	424	424	1085	1125	426	1650	548

КОМПЛЕКТНОСТЬ ПОСТАВКИ: 1. Компрессор
2. Комплект запасных частей.
3. Паспорт.
4 Техническое описание и инструкция по эксплуатации

/По желанию заказчика допускается уменьшить объем поставки/.

Допускается применение других электродвигателей, в том числе импортных, соответствующих по исполнению и параметрам.

Напряжение элекетродвигателей - 380 В.

КОМПРЕССОРЫ РУЧНЫЕ ТИПА КРС-30 и КРС-30Э – горизонтальные, двухступенчатые, бескрейцкопфные с двумя противоположно расположенными цилиндрами простого действия. Предназначены компрессоры ручные для установки в качестве вспомогательного оборудования (механизма) и служат для заполнения баллонов сжатым воздухом.

ЗАВОД-ИЗГОТОВИТЕЛЬ: ЗАО «БЕСКОМ», с. БЕССОНОВКА

ТУ 26- 12-301-71 КОД по ОКП 364312

ТЕХНИЧЕСКИЕ ХАРАКТЕРИСТИКИ

Показатели	КРС-30	КРС-30Э
Производительность, $м^3$/мин	0,025	
Давление всасывания, кгс/$см^2$	атмосферное	
Давление нагнетания, кгс/$см^2$	31	
Охлаждение воздуха	Воздушное	
Тип электродвигателя	Не комплектуется. Усилие на рукоятку –16 кг с Частота вращения вала – 60 об/мин	АИР80В6
Мощность электродвигателя, кВт		1,1
Частота вращения, об/мин		1000
Расход масла, г/час	300	300
Габаритные размеры, мм (LxBxH)	625x485x565	700x450x565
Масса, кг	56	70
Цена с НДС (2002г.)	5 760	10 680

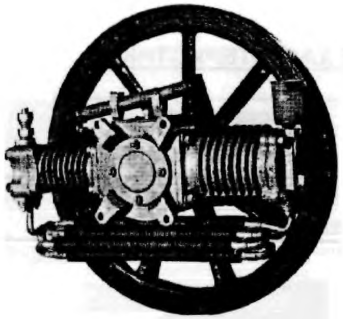

КРС-30
(КРС-30Э)

КОМПРЕССОР БЫТОВОЙ ТИПА БК предназначен для сжатия воздуха.

ЗАВОД-ИЗГОТОВИТЕЛЬ: ОАО «КОМПРЕССОРНЫЙ ЗАВОД», г. КРАСНОДАР

ТУ 3643-004-00217745-97 КОД по ОКП 364300

ТЕХНИЧЕСКИЕ ХАРАКТЕРИСТИКИ

Показатели	БК-0,2/10
Производительность, л/мин	200
Давление максимальное (избыточное), кгс/$см^2$	10
Объем ресивера, $л^2$	50
Сжимаемая среда	Атмосферный воздух
Тип электродвигателя	АИР80В6
Мощность электродвигателя, кВт	1,1
Габаритные размеры, мм (LxBxH)	1100x400x800
Масса, кг	50
Цена с НДС (2002г.)	11 400

УСТАНОВКИ КОМПРЕССОРЫЕ УГЛЕКИСЛОТНЫЕ ТИПА 1УВЖС (ПРИВОД – ЭЛЕКТРОДВИГАТЕЛЬ) предназначены для сжатия газообразной двуокиси углерода и получения сухого льда.

Установки изготавливаются заводом в виде комплекта оборудования (***компрессор, сосуды и аппараты по вариантам поставки***), которое монтируется в стационарных условиях на основании проекта специализированной проектной организаций в соответствии с принципиальной схемой.

ЗАВОД-ИЗГОТОВИТЕЛЬ: ОАО «КОМПРЕССОРНЫЙ ЗАВОД», г. КРАСНОДАР

УСТАНОВКИ КОМПРЕССОРНЫЕ УГЛЕКИСЛОТНЫЕ ТИПА 1УВЖС

ТУ 364456-001-00217745-2000 ОКП 364456

ТЕХНИЧЕСКИЕ ХАРАКТЕРИСТИКИ

Показатели	1УВЖС-1	1УВЖС-2	1УВЖС-3
Производительность, кг/ч /жидкой углекислоты/	250	-	250
Производительность, кг/ч /сухого льда/	68	68	-
Давление газа (избыточное), кгс/см^2	75	75	75
Мощность электродвигателя, кВт	90	90	90
Масса, кг	8400	8250	5630
Комплект поставки	Компрессор 2УМ, шкаф автоматики, углекислотные аппараты		
Цена	договорная		

КОМПРЕССОРЫ УГЛЕКИСЛОТНЫЕ ТИПА 2УМ и 2УП (ПРИВОД – ЭЛЕКТРОДВИГАТЕЛЬ) предназначены для сжатия двуокиси углерода. Компрессоры используются в составе установок для сжатия двуокиси углерода.

ЗАВОД-ИЗГОТОВИТЕЛЬ: ОАО «КОМПРЕССОРНЫЙ ЗАВОД», г. КРАСНОДАР

КОМПРЕССОРЫ УГЛЕКИСЛОТНЫЕ ТИПА 2УМ и 2УП

ТУ 364456-001-00217745-2000 ОКП 364456

ТЕХНИЧЕСКИЕ ХАРАКТЕРИСТИКИ

Показатели	2УП	2УМ
Производительность, кг/ч /жидкой углекислоты/	220	250
Производительность, кг/ч /сухого льда/	60	68
Давление газа (избыточное), кгс/см^2	75	75
Мощность электродвигателя, кВт	75	90
Масса, кг	2074	2000
Габаритные размеры, м /длина (вдоль вала) х ширина х высота/	1,040x2.13x1.70	1,40x2,40x1,00
Цена с НДС 20%, руб. /01.02.2002 г./	327 000	346 800
Охлаждение	водяное	

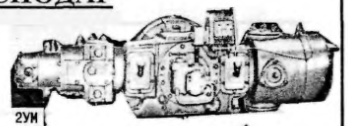

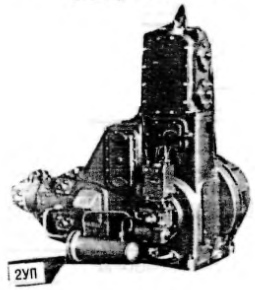

СТАНЦИИ КОМПРЕССОРНЫЕ ТИПА ПКС, ПКСД, ВВП предназначены для выработки сжатого воздуха и снабжения им пневматических инструментов и механизмов в промышленности, а также при проведении строительно-монтажных и ремонтных дорожных работах

ЗАВОД-ИЗГОТОВИТЕЛЬ: ОАО «ПОЛТАВСКИЙ ТУРБОМЕХАНИЧЕСКИЙ ЗАВОД», г. ПОЛТАВА

ТЕХНИЧЕСКИЕ ХАРАКТЕРИСТИКИ

КОД по ОКП 364321

Показатели	ПКС 3,5А	ПКС 5,25А	ПКСД 1,75	ПКСД 3,5	ПКСД 5,25Д	ВВП 9/7	ПКС 1,75	ПКС 3,5А	ПКС 5,25А	ПКС 7АМ	ПКС 10,5АМ
Тип станции	Передвижные						Переносные				
Производительность по всасыванию, $м^3$/мин	3,5	5,25	1,75	3,5	5,25	9	1,75	3,5	5,25	7,0	10,5
Давление нагнетания, кгс/$см^2$	7,0										
Потребляемая мощность, кВт	22,75	33,0	11,63	22,75	33,0	60	11,63	22,75	33,0	45,5	66,0
Объем воздухосборника, $м^3$	0,045				0,045 0,15*	-	0,045			0,09	
Регулирование производительности	Автоматическое, переводом компрессора на холостой ход									или пуск-стоп	
Охлаждение компрессора	Воздушное										
Компрессор	Поршневой, двухступенчатый V-образным расположением цилиндров					Винтовой маслозаполненный	Поршневой, двухступенчатый V-образным расположением цилиндров				
	ПК-3.5А	ПК-5.25А	ПК-1.75А	ПК-3.5А	ПК-5.25А	5ВВ-1,35	ПК-1.75А	ПК-3,5А	ПК-5,25А	ПК-3,5А 2 ШТ	ПК-5,25А 2 ШТ.
Привода	электродвигатель		дизель				электродвигатель				
	АИР 180М4	4АМН 180М4	Д-120	Д144-80	Д 242	Д-245	5А160S4	АИР 180М4	4АМН 180М4	АИР180 М4(2)	5А200М4 (2 ШТ.)
			воздуш охлаждение		Водяное охлаждение						
Мощность электродвигателя, кВт	30	37	-	-	-	-	15	30	37	30	37
Напряжение, В; частота, Гц	220/380; 50		-	-	-	-	220/380; 50				
Расход топлива, кг/час	-	-	3,2	6,3	8,2	14,6	-	-	-	-	-
Габаритные размеры, мм - длина	2880	3310	3000	3300	3630	3610	1240	1610	1845	1870	2105
- ширина	1860	1860	1860	1860	1860	1900	890	890	890	1650	1760
- высота (с глушителем)	1470	1470	2160	2160	2220	2020	1070	1070	1070	1070	1070
Масса (без масла, ЗИП и топлива), кг	860	1115	1015	1300	1690	1800	470	600	750	1100	1450
Цена, в рублях (1.01.2002 г.)	56600	61800	64900	71000	79300	278000	39100	48400	53600	83400	94700
Режим работы	Непрерывный										

* для компрессорных станций с рамой - воздухосбрником

Передвижные компрессорные станции ПКС-3,5А; ПКС-5,25А; ПКСД-1,75; ПКСД-3,5; ПКСД-5,25Д; ВВП-9/7) выпускаются:

- с тормозной системой и световой сигнализацией и в этом случае являются транспортными средствами;
- без тормозной системы и световой сигнализации

ЗАВОД-ИЗГОТОВИТЕЛЬ: ОАО «ПОЛТАВСКИЙ ТУРБОМЕХАНИЧЕСКИЙ ЗАВОД», г. ПОЛТАВА

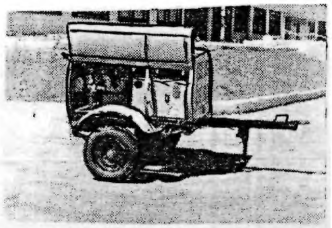

ПКС-3,5А, ПКС-5,25А

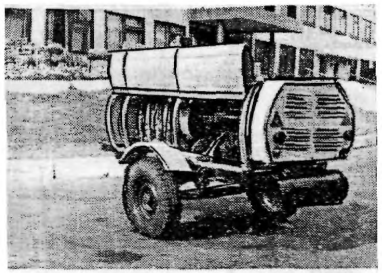

ПКСД-1,75, ПКСД-3,5, ПКСД-5,25Д, ВВП-9/ 7

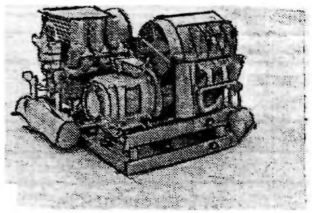

ПКС-7АМ, ПКС-10,5АМ

2.2. МОДУЛЬНАЯ КОМПРЕССОРНАЯ СТАНЦИЯ ТИПА «КС-5/9»

Модульная компрессорная станция типа «КС-5/9» разработана на основе винтовых компрессорных установок типа «Шторм» Предназначена для подачи воздуха потребителю Северных климатических районов и приравненных к ним, с температурой воздуха от минус 50^0 С до $+50^0$ С. При монтаже станции не требуется фундаментов.

Работа компрессоров производится в автоматическом режиме, присутствие обслуживающего персонала не требуется..

Установка компрессора на станцию производится с помощью рам фундаментов.

На станции предусмотрен сквозной технологический проход.

Станция состоит ***из двух компрессорных агрегатов, системы автоматического управления, парового регистра, силового и осветительного электрооборудования, смонтированного в 20 - ти тонном контейнере типа 1СС, что позволяет осуществлять ее перевозку любым видом транспорта.***

ЗАВОД-ИЗГОТОВИТЕЛЬ: КОМПРЕССОРНЫЙ ЗАВОД ОАО «БОРЕЦ», г. МОСКВА

ТЕХНИЧЕСКИЕ ХАРАКТЕРИСТИКИ

Производительность по условиям всасывания, $м^3$/мин одного компрессора (двух)	5 (10)
Давление выдаваемого воздуха абс., МПа (кгс/$см^2$)	0,9 (9,0)
Охлаждение	Воздушное
Мощность, потребляемая компрессором от сети одним (двумя), кВт	30 (60)
Внутренний объем станции, м	30
Отопление станции	Паровое
Габаритные размеры станции, мм длина	6060
ширина	2440
Высота	2590
Габаритные размеры дверного проема, мм ширина	2300
высота	2280
Масса, кг	Не более 4800

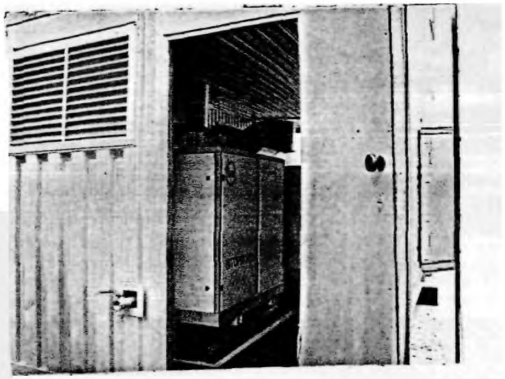

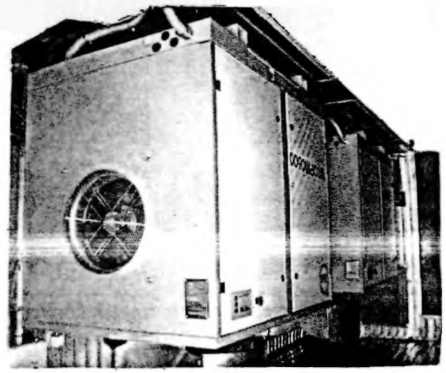

КОМПЛЕКТ ПОСТАВКИ:

Компрессорная станция; запасные части, инструмент и принадлежности, Эксплуатационная документация

СТАНЦИИ КОМПРЕССОРНЫЕ ПЕРЕДВИЖНЫЕ ДЛЯ СЖАТИЯ ВОЗДУХА ТИПА СД и НД (привод – дизель) предназначены для подачи сжатого воздуха при бурении, освоении и ремонте скважин, вскрытии продуктивных пластов, а также при испытании и очистке трубопроводов и других инженерно-строительных работах

Станции типа СД – на шасси КрАЗ, Урал, КамАЗ; станции типа НД без шасси на салазках.

Все оборудование станции смонтировано на общей раме, которая установлена на шасси автомобиля(СД) или салазках (НД), и защищено от воздействия атмосферных осадков съемным капотом.

В качестве машины для сжатия воздуха на станции применен поршневой, оппозитный, двухрядный компрессор, имеющий две независимые системы смазки: механизма движения и цилиндров.

Привод компрессора осуществляется от 12-цилиндрового V-образного дизеля через фрикционную муфту и эластичную муфту с резинокордной оболочкой.

Компрессор и дизель оснащены всеми системами, необходимыми для нормальной работы станции.

Система автоматики обеспечивает:

- управление пуском и остановкой дизеля и компрессора;

- визуальный контроль и автоматическую защиту основных параметров станции;

- автоматическую остановку компрессора.

Системы охлаждения дизеля и компрессора раздельные, замкнутые жидкостные Блок ***охлаждения охлаждает масло дизеля и охлаждающую жидкость систем*** *охлаждения дизеля и компрессора .*

Для удобства осмотра и обслуживания в капоте по бокам и спереди установлены двери.

Станция комплектуется трубопроводом подсоединения к скважине, оборудована знаками безопасности дорожного движения

Максимальная скорость передвижения станции не более 40 км/час

Предпусковой подогрев дизеля и компрессора при температуре окружающей среды ниже +5 °С осуществляется подогревателем ***и выхлопными*** *газами двигателя автомобиля*

ЗАВОД-ИЗГОТОВИТЕЛЬ: ОАО «КОМПРЕССОРНЫЙ ЗАВОД», г. КРАСНОДАР

ТУ 3643-003-00217745-97 ОКП 364320 СЕРТИФИКАТ СООТВЕТСТВИЯ № РОСС RU. АЯ 45.В01633

ТЕХНИЧЕСКИЕ ХАРАКТЕРИСТИКИ

Показатели	СД-9/101М	СД-9/220	СД-19/8	НД-9/101	НД-9/220	НД-19/8
Производительность, $м^3/ч$	9,0	9,0	19,0	9,0	9,0	19,0
Давление избыточное, $кгс/см^2$	100	220	8	100	220	8
Тип дизеля.	2Д12БС2					
Мощность дизеля, л.с.	300					
Габаритные размеры (L х В х Н), м	10.00х2,50х 3,60	10.00х3,07х 3,60	10.00х2,50х 3,60	6.00х2,80х 2,90	6,00х,3,37 2,90	6,00х2,80х 2,90
Масса полная, кг	20000	21000	19600	12000	13000	11800
Сжимаемая среда	Воздух					
Цена с НДС 20% /01.02.2002 г. , руб	3 596 400	3 920 400	2 772 000	2 786 400	3 110 400	1 914 000

САМОХОДНЫЕ И НОСИМЫЕ КОМПРЕССОРНЫЕ СИАНЦИИ ТИПА СДА и НДА (привод – дизель)предназначены для получения из атмосферного воздуха инертной газовой смеси на основе азота и подачи его под давлением в различные объекты для пожаро- и взрывобезопасного выполнения технологических операций при бурении, освоении и ремонте скважин, вскрытии продуктивных пластов, ремонте и испытаниях нефте- и газопроводов, резервуаров и оборудования, эксплуатирующихся со взрывоопасными средами, и других целей в различных областях промышленности.

Станции типа СДА – на шасси КрАЗ., КамАЗ; станции типа НДА без шасси на салазках.

Все оборудование станции смонтировано на общей раме, которая установлена на шасси автомобиля(СД) или салазках (НД), и защищено от воздействия атмосферных осадков съемным капотом.

Компрессорная станция включает в себя 2 блока – компрессорный блок и газораспределительный блок. Компрессорный блок предназначен для сжатия воздуха и газовой смеси и подачи инертной газовой смеси под давлением потребителю. Компрессорный блок состоит из компрессора высокого давления, приводного дизеля, блока охлаждения масла дизеля и охлаждающей жидкости компрессора и дизеля, заправочных емкостей для масла и топлива.

В качестве машины для сжатия воздуха и газовой смеси на станции применен поршневой, оппозитный, двухрядный компрессор, имеющий две независимые системы смазки: механизма движения и цилиндров. Привод компрессора осуществляется от 12-цилиндрового V-образного дизеля через фрикционную муфту и эластичную муфту с резинокордной оболочкой.

Газораспределительный блок предназначен для получения азотной газовой смеси из воздуха, поступающего из компрессора. И включает в себя фильтры, адсорбер, газораспределительные аппараты, блок управления и приборы контроля концентрации кислорода в выдаваемой газовой смеси. При прохождении воздуха через газораспределительный блок происходит его осушка и обеднение по кислороду. Газовая смесь поступает для дальнейшего сжатия, а воздух, обогащенный кислородом отводится в атмосферу./Содержание кислорода в азотной газовой смеси не более 12%/.

Система автоматики обеспечивает:

-управление пуском и остановкой дизеля и компрессора; -визуальный контроль и автоматическую защиту основных параметров станции; -автоматическую остановку компрессора.

Станция комплектуется газораспределительными блоками. АК-1032 /работающим по коротко цикловой адсорбции/); МВа-0.3 /работающим по методу мембранного разделения воздуха ; трубопроводом подсоединения к скважине. Станция оборудована знаками безопасности дорожного движения. Максимальная скорость передвижения станции не более 40 км/час

Предпусковой подогрев дизеля и компрессора при температуре окружающей среды ниже +5 ^{0}С осуществляется подогревателем и выхлопными газами двигателя автомобиля.

ЗАВОД-ИЗГОТОВИТЕЛЬ: ОАО «КОМПРЕССОРНЫЙ ЗАВОД», г. КРАСНОДАР

ТУ 3643-003-00217745-97 ОКП 364320 СЕРТИФИКАТ СООТВЕТСТВИЯ № РОСС RU. АЯ 45.В01633

ТЕХНИЧЕСКИЕ ХАРАКТЕРИСТИКИ

Показатели	СДА-5/101	СДА-5/220	НДА-5/101	НДА-5/220
Производительность, м^3/ч	5.0	5.0	5.0	5.0
Давление избыточное, кгс/см^2	100	220	100	220
Тип дизеля.	2Д12БС2			
Мощность дизеля, л.с.	300			
Габаритные размеры (L x B x H), м	10.70x2.50x3.60	10.70x3.07x3.60	7.00x2.80x2.90	7.00x3.37x2.90
Масса полная, кг	23000	24000	15000	16000
Цена с НДС 20% /01.02.2002 г. , руб	4 460 400	4 785 000	3 650 400	3 975 000

Станция СД

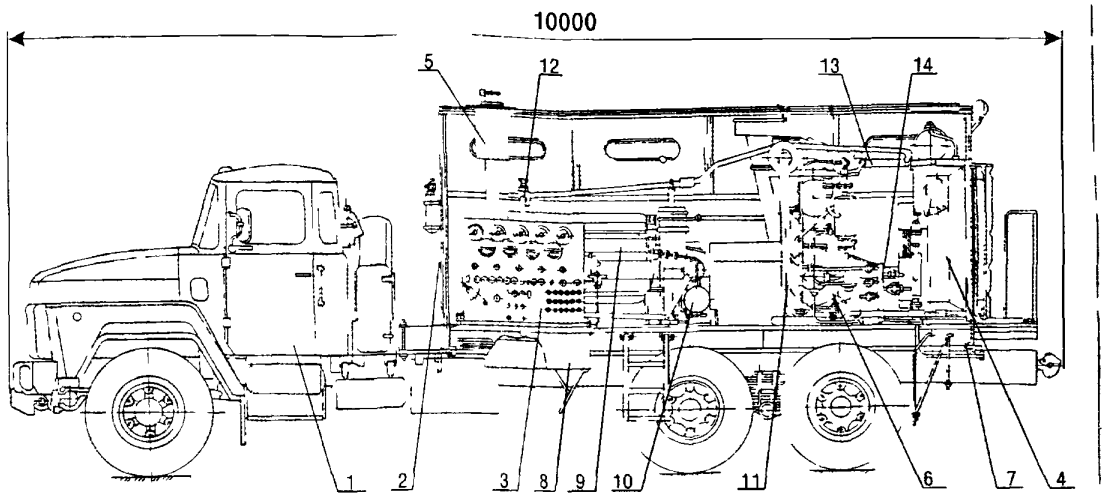

1 - шасси автомобильное,
2 - капот,
3 - пульт управления,
4 - блок охлаждения,
5 - глушители,
6 - компрессор,
7 - рама станции,
8 - ящик аккумуляторный,
9 - установка двигателя,
10 - система подогрева,
11 - воздухопровод,
12 - система охлаждения дизеля,
13 - система охлаждения компрессора,
14 - система продувок.

Станция СДА

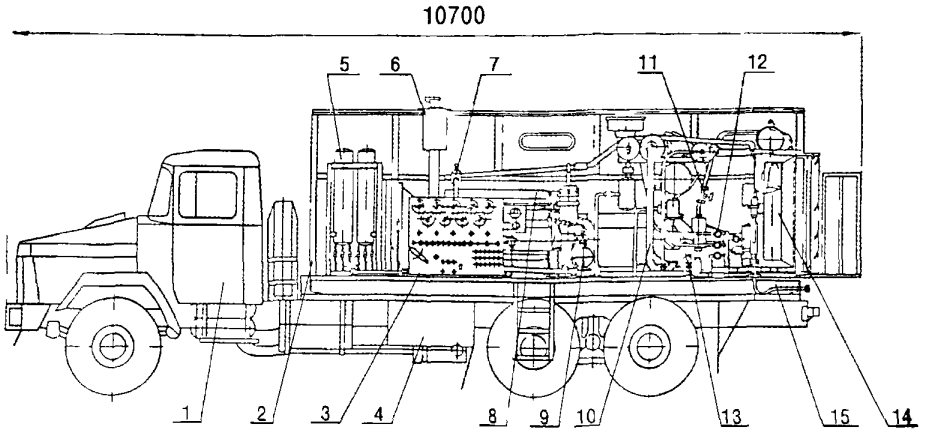

1 - шасси автомобильное,
2 - капот,
3 - пульт управления,
4 - аккумуляторный ящик,
5 - газораспределительный блок
6 - глушители,
7 - система охлаждения дизеля,
8 - установка двигателя,
9 - система подогрева,
10 - воздухопровод,
11 - система охлаждения компрессора,
12 - система продувок,
13 - компрессор,
14 - блок охлаждения,
15 - рама станции

ВИНТОВЫЕ КОМПРЕССОРНЫЕ СТАНЦИИ типа «ЗИФ» - это передвижные и переносные установки с винтовым маслозаполненным компрессором для производства сжатого воздуха, приспособленные для работы в широком диапазоне температур.

Маневренная, приспособленная для работы в самых тяжелых климатических условиях, компрессорная станция ЗИФ-ПВ-5М предназначена для обеспечения сжатым воздухом дорожных, строительных и ремонтных работ.

ЗАВОД-ИЗГОТОВИТЕЛЬ: ОАО «МАШИНОСТРОИТЕЛЬНЫЙ ЗАВОД «АРСЕНАЛ», г. САНКТ-ПЕТЕРБУРГ

ТУ26-12694-83 **Код по ОКП 36 4321**

ТЕХНИЧЕСКИЕ ХАРАКТЕРИСТИКИ:

Показатели	ЗИФ-ПВ-5М На колесах	ЗИФ-ПВ-5М На салазках	ЗИФ-ПВ-5/0,7М На колесах
Производительность, $м^3$/мин	5,4		5,6
Номинальное рабочее давление, избыточное, атм	7,0		
Моторесурс винтовой пары, моточасов	16000		
Диапазон температур окружающего воздуха, ^{0}C	Минус 35…плюс 40		
Тип двигателя	Дизель воздушное охлаждение – Д144-60		Дизель водяное охлаждение – Д243-166
Мощность двигателя, кВт	45		60
Частота оборотов, $мин^{-1}$	2000		2200
Габаритные размеры, мм (ДхНхВ)	3850x1725x1830	2715x1127x1810	3850x1725x2050
Масса сухой станции, кг	1410	1295	1500
Расход топлива, кг/час	10,5		5,6
Количество заливаемого масла, л	34		
Система охлаждения	Масляная		
Гарантийный срок службы, лет	1,5		

Сжатие воздуха с минимальным износом подвижных деталей осуществляется винтовой парой высокой точности, обеспечивающей наибольшую **эффективность компрессии**.

В небольшом по объему маслоотделителе с оригинальным фильтром из синтетических материалов воздух проходит **две ступени очистки: - динамическую очистку и фильтрацию.**

Для охлаждения масла используется пластинчатый холодильник, изготавливаемый методом вакуумной пайки, который обладает **высокой эффективностью теплообмена** при небольших габаритах и весе.

Система автоматической аварийной защиты контролирует важнейшие параметры компрессорной станции и производит остановку в случае отступления от нормы

Переносные винтовые компрессорные станции ЗИФ-СВЭ-5,5/0,7 и ЗИФ-СВЭ-5/0,7 предназначены для снабжения сжатым воздухом пневматических инструментов и приводов механизмов в закрытых помещениях или на площадках под навесом

На передвижной компрессорной станции ЗИФ-ШВ-5М поставлен взрывобезопасный электродвигатель, что позволяет применять ее как в шахтах, так и в качестве стационарного источника сжатого воздуха. Скаты приспособлены для перемещения по узкоколейной железной дороге с шириной колеи 900 или 600 мм.

ЗАВОД-ИЗГОТОВИТЕЛЬ: ОАО «МАШИНОСТРОИТЕЛЬНЫЙ ЗАВОД «АРСЕНАЛ», г. САНКТ-ПЕТЕРБУРГ
ТУ92-802-83- для ЗИФ-ШВ-5М Код по ОКП 36 4321

ТЕХНИЧЕСКИЕ ХАРАКТЕРИСТИКИ:

Показатели	ЗИФ-СВЭ-5,5/0,7 Стационарная	ЗИФ-СВЭ-5/0,7 Стационарная	ЗИФ-ШВ-5М На колесах
Производительность, $м^3$/мин	5,5	5,0	6,0
Номинальное рабочее давление, избыточное, атм	7,0		6,0
Моторесурс винтовой пары, моточасов	60000		16000
Диапазон температур окружающего воздуха, ^{0}С	Минус 35…плюс 40		Минус 5 .плюс 35
Тип двигателя	Электродвигатель трехфазный, 380 В 5А200М2У3		Электродвигатель трехфазный, 380/660В ВРП200М4Р
Мощность двигателя, кВт	37		37
Частота оборотов, $мин^{-1}$	3000		1500
Габаритные размеры мм (ДхНхВ)	1350х1400х1200	1400х800х1000	25801050х1500
Масса сухой станции, кг	800	600	1140
Количество заливаемого масла, л	34		50
Система охлаждения	Масляная		
Гарантийный срок службы, лет	1,5		

ПЕРЕДВИЖНЫЕ КОМПРЕССОРНЫЕ СТАНЦИИ типа НПД-2,5/9У1 и СКП-2,5/9-8019 находят наибольшее применение в строительстве, там где отсутствуют инженерные сети (электроэнергия, холодная вода) – дорожное строительство, строительство трубопроводов и др.

ЗАВОД-ИЗГОТОВИТЕЛЬ: ЗАО «БЕСКОМ», с. БЕССОНОВКА

КОД по ОКП 364321

ТЕХНИЧЕСКИЕ ХАРАКТЕРИСТИКИ

Показатели	ППД-2,5/9У1 на салазках	СКП-2,5/9-8019 на шасси
Производительность, приведенная к условиям всасывания, $м^3$/мин	2,5	
Давление всасывания, $кгс/см^2$	Атмосферное	
Давление нагнетания, $кгс/см^2$	9,0	
Охлаждение воздуха	Воздушное	
Модель дизельного двигателя	Д120	
Мощность дизельного двигателя, л.с.	30	
Скорость на валу компрессора, об/мин	1000	
Габаритные размеры, мм длина	3000	4000
ширина	1800	2020
высота	1700	2570
Масса, кг	975	2000
Гарантийный срок службы, мес.	18	12
Срок службы, лет	10	
Цена с НДС, руб (дизель) 01.01.2002 г.	153 960	192 000
ТУ	ТУ3643-011-05749286-99	
Начало выпуска	Июль 1999 г.	Ноябрь 2000 г.



СКП-2,5/9-8019 (НПД-2,5/9)

№ п/п	Наименование изделия	Тип, марка, код оборудования	ГОСТ или ТУ	Завод-изготовитель	Технические характеристики	Масса, кг	
I	2	3	4	5	6	7	8
3	Компрессорная станция переносная	НВЭ-6/8		ОАО"Пензкомпрессормаш", г. Пенза			

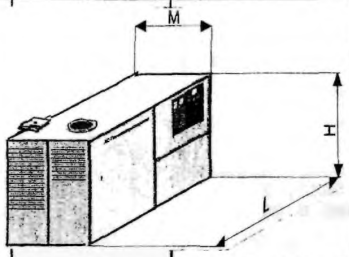

Компрессорная станция переносная с винтовым компрессором, с воздушным охлаждением НВЭ-6/8 предназначена для обеспечения сжатым воздухом пневмосистем предприятия и небольших потребителей. Поставляется комплектно, включая силовой щит прямого пуска.

Система регулирования производительности позволяет в автоматическом режиме регулировать производительность агрегата по давлению нагнетания от 100% до 10% в зависимости от потребности сжатого воздуха, что позволяет экономично использовать компрессоры при более низкой производительности.

НВЭ-6/8

ТЕХНИЧЕСКИЕ ДАННЫЕ

НОМИНАЛЬНАЯ ПРОИЗВОДИТЕЛЬНОСТЬ, $м^3$/мин	6,0
ДАВЛЕНИЕ НАГНЕТАНИЯ ИЗБЫТОЧНОЕ, $кгс/см^2$	8,0
НОМИНАЛЬНАЯ МОЩНОСТЬ ЭЛЕКТРОДИГАТЕЛЯ, кВт	55
ЧАСТОТА ВРАЩЕНИЯ АСИНХРОННОГО ЭЛЕКТРОДВИГАТЕЛЯ, об/мин	3000
НАПРЯЖЕНИЕ, В	380
ОХЛАЖДЕНИЕ МАСЛА И ВОЗДУХА	воздушное
КОЛИЧЕСТВО ТЕПЛА ВЫДЕЛЯЕМОГО БЛОКОМ ОХЛАЖДЕНИЯ, ккал/час	48,0
СОДЕРЖАНИЕ МАСЛА В СЖАТОМ ВОЗДУХЕ, $мг/м^3$	5,0
РАСХОД МАСЛА НА УНОС, г/час	20,0
ТЕМПЕРАТУРА ВОЗДУХА КОНЕЧНАЯ НА РАСЧЕТНОМ НОМИНАЛЬНОМ РЕЖИМЕ, °С	45
ДИАПАЗОН РЕГУЛИРОВАНИЯ ПРОИЗВОДИТЕЛЬНОСТИ, %	10- 100

Принципиальная схема работы

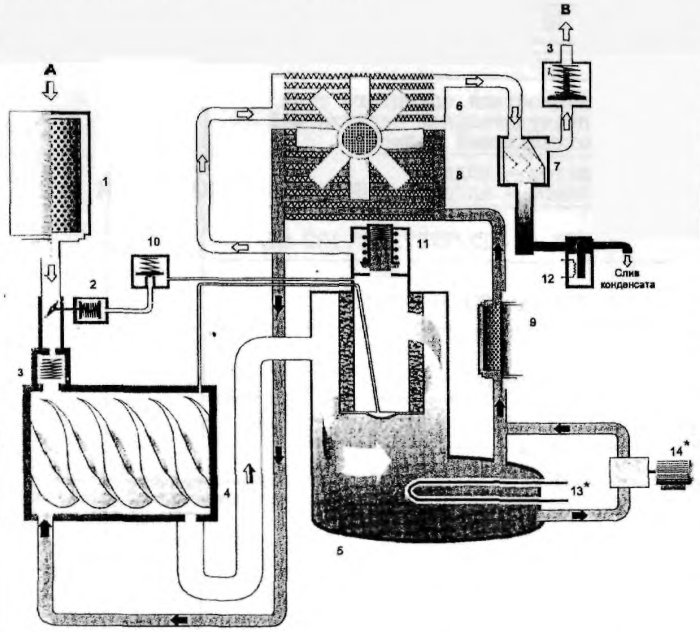

Мощность потребляемая компрессорами на номинальном режиме ниже мощности электродвигателя на 5 ... 15%.

КЛИМАТИЧЕСКОЕ ИСПОЛНЕНИЕ	ГАБАРИТНЫЕ РАЗМЕРЫ, мм			МАССА, КГ	ТЕМПЕРАТУРА ВОЗДУХА НА ВСАСЫВАНИИ, °С
	длина (L)	Ширина(M)	Высота(H)		
У3	2400	1370	1670	1850	-35... +35
УХЛ4	2080	1370	1670	1730	+10... +35

I - входной воздушный фильтр; 2 - заслонка регулирующая с пневмоприводом; 3 - клапан обратный; 4 - винтовой компрессор; 5 - маслоотделитель; 6 - газоохладитель; 7 -конденсатоотводчик; 8 - маслоохладитель; 9 - фильтр масла; 10 - регулятор производительности; 11 - клапан поддерживания давления; 12 - вентиль мембранный с элетромагнитным приводом; 13 - электронагреватель; 14 - агрегат электронасосный. /Для варианта в климатическом исполнении У3/

Тип компрессора	A(всасывание)	B(нагнетание)
НВЭ - 6/8	Ду=100 мм	Ду=50 мм

№ п/п	Наименование изделия	Тип, марка, код оборудования	ГОСТ или ТУ	Завод-изготовитель	ТЕХНИЧЕСКИЕ ХАРАКТЕРИСТИКИ	Масса, кг	Цена, руб. I.0I.2002г.
I	2	3	4	5	6	7	8
4	Передвижная компрессорная станция	ПКС-7/I00 УХЛI		АООТ"Уральский компрессорный завод" Екатеринбург	Станция предназначена для производства работ по ремонту и освоению нефтяных скважин, а также наполнения в полевых условиях воздухом балонов до давления I00 кгс/см^2, очистки, продувки, опрессовки трубопроводов. Станция представляет собой автономную компрессорную установку, смонтированную на шасси автомобиля УРАЛ-5557-I0. В состав станции входят 4-х ступенчатый поршневой компрессор, приводной двигатель ЯМЗ-238М2 аналогичный тяговому двигателю автомобиля, холодильники, воздухопривод, система охлаждения, система управления и защиты, комплект ЗИП, комплект эксплуатационной документации. Все оборудование станции закрыто металлическим кузовом. Температура окружающего воздуха от минус 45 до плюс 40°С.		I37 200

Т Е Х Н И Ч Е С К И Е Д А Н Н Ы Е

СЖИМАЕМЫЙ ГАЗ	воздух
ПРОИЗВОДИТЕЛЬНОСТЬ, м^3/мин (приведенная к начальным условиям всасывания)	7,0 ± 0,35
ДАВЛЕНИЕ НАЧАЛЬНОЕ	атмосферное
ДАВЛЕНИЕ КОНЕЧНОЕ, МПа, (кгс/см^2)	I0 (I00)
ПОТРЕБЛЯЕМАЯ МОЩНОСТЬ, кВт	I30
СИСТЕМА ОХЛАЖДЕНИЯ	жидкостная, закрытого типа с принудительной циркуляцией охлаждающей жидкости
ОХЛАЖДАЮЩАЯ ЖИДКОСТЬ	летом - вода; зимой - антифриз ОЖ-40, ОЖ-65 /ГОСТ 28084 /
ПРЕДПУСКОВОЙ ПОДОГРЕВ ДВИГАТЕЛЯ И КОМПРЕССОРА	ПЖД-44-ЛЮ/ТУ37.00I.I32-85/
ГАБАРИТНЫЕ РАЗМЕРЫ СТАНЦИИ, мм (Д х В х Н) /высота по кабине/	7640 х 2500 х 2650
МАССА СТАНЦИИ В ПОХОДНОМ ПОЛОЖЕНИИ (включая горючее и охлаждающую жидкость, смазку, ЗИП и 2-х человек), кг	I5000
ГАРАНТИЙНЫЙ СРОК ЭКСПЛУАТАЦИИ, мес.	24

САННЫЙ ВАРИАНТ: Габариты станции, мм : 5500 х 2500 х 2460

Масса , кг 7000

№ п/п	Наименование изделия	Тип, марка, код оборудования	ГОСТ или ТУ	Завод-изготовитель	Производительность, $м^3$/мин	Род газа	Номинальное давление, МПа	Тип привода мощность, кВт, частота вращ. вала двиг., об/мин	Потребляемая мощность, кВт	Габариты, ∠хВхН, мм	Масса, кг	Цена, руб с НДС I.0I.2002г.
I	2	3	4	5	6а	6б	6в	6г	6д	6е	7	8

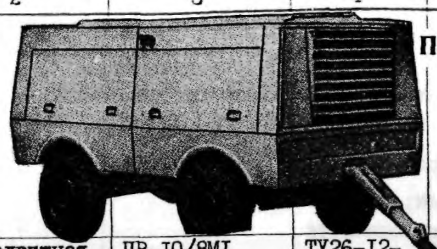

ПВ-10/8М1

Компрессорные станции ПВ-I0/8МI, НВ-I0/8М2 и НВ-I0Э предназначены для сжатия атмосферного воздуха и снабжения сжатым воздухом различных пневматических инструментов и оборудования на строительных, дорожных, буро-взрывных и горных работах при температуре окружающего воздуха от минус 40 до плюс 40°С и атмосферным давлении не ниже 650 мм.рт.ст.

Винтовой компрессор с двигателем, муфтой сцепления и со вспомогательным оборудованием смонтированы на подрессорной тележке (ПВ-I0/8МI) или раме. Салазках (НВ-I0/8М2, НВ-I0Э).

Дизельные станции закрыты кузовом с откидывающимися щитами.

5	Передвижная компрессорная станция на тележке или раме прицепная с винтовым маслозаполненным компрессором	ПВ-I0/8МI 364321I505	ТУ26-I2-3ДI-520-79	ОАО"Машзавод" г. Чита	II,2	воздух	0,69	ЯМЗ-236М2- дизельный двигатель; I32,4 ; п =I650	73,92	3395хI730х I870	3080	345 I20
6	Передвижная компрессорая станция на салазках с винтовым маслозаполненным компрессором	НВ-I0/8М2 364321I5I5	ТУ26-I2-7I0-84	То же	II,2	воздух	0,69	ЯМЗ-236М2-дизельный двигатель; I32,4 ; п=I650	73,92	3240хI7I0хI550	2730	285 000
7	То же	НВ-I0Э 364321I440	ТУ26-I2-370-73	"	I0	воздух	0,69	4АМР250S4У2 эл. двигатель; 75 ; I475	66	3060хI430хI460	I850	266 I60

НВ-10/8М2

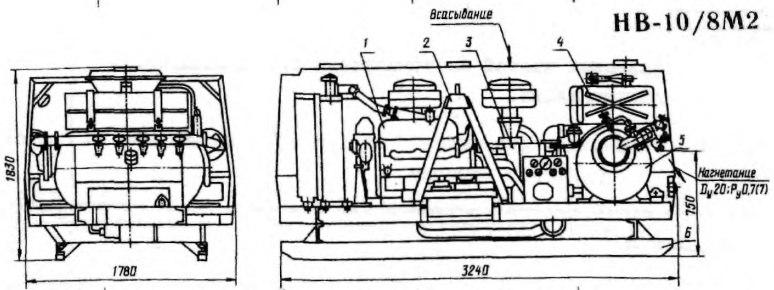

I – двигатель; 2 – рым-устройство; 3 – компрессор; 4 – топливный бак; 5 – маслосборник с маслоотделителем; 6 – рама-салазки

СТАНЦИЯ НВ-10Э

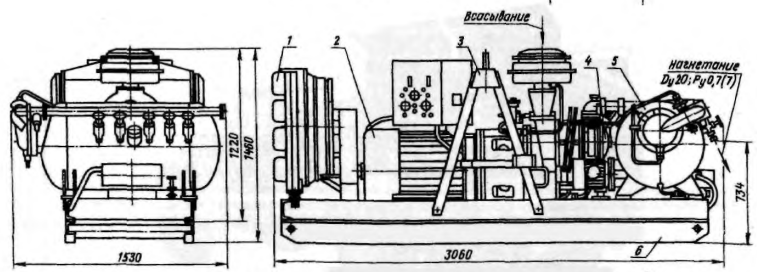

I – масляный холодильник; 2 – электродвигатель; 3 – рым-устройство; 4 – компрессор; 5 – маслосборник; 6 – салазки

№ п/п	Наименование изделия	Тип, марка, код оборудования	ГОСТ или ТУ	Завод-изготовитель	Технические характеристики	Масса, кг	Цена, руб I.0I.2002г.
I	2	3	4	5	6	7	8
					Унифицированные компрессорные станции УКС-400ВП-4М и УКС-400-I3I предназначены для наполнения в полевых условиях емкостей сухим, очищенным от масла и механических частиц воздухом до давления 40 МПа. Станции представляют собой автономные установки, смонтированные: УКС - 400ВП-4М на двухосном автомобильном прицепе 2ПН-4М; УКС - 400В-I3I на базе автомобиля ЗИЛ-I3IН повышенной проходимости. Станции закрыты металлическими кузовами и состоят из пятиступенчатого поршевого компрессора ВШ-2,3/400 с приводом от дизеля ЯМЗ-236М, межступенчатых холодильников, водомаслоотделителей, приборов пуска и управления, контрольно-измерительных приборов, электрооборудования.		
8	Унифицированная компрессорная станция	УКС-400ВП-4М		АООТ"Уральский компрессорный завод", Екатеринбург		6000	I 76I 60О
9	То же	УКС-400В-I3I		То же		9900	2 487 20О

Показатели	УКС-400ВП-4М	УКС-400-I3I
Подача воздуха по условиям всасывания: при работе без регенерации, $м^3$/час	I40	I40
при работе с регенерацией, $м^3$/час	II5	II5
Давление всасываемого воздуха, МПа	I5;23;40	I5;23;35;40
Охлаждение сжимаемого воздуха	воздушное	
Влажность выдаваемого воздуха по точке росы, К(°С)	2I8(-55)	2I3(-60)
Тонкость фильтрации выдаваемого воздуха, мкм не более	I0	I0
Габаритные размеры, мм(/хВхН)	62I0x2350x2300	6900x2400x2475

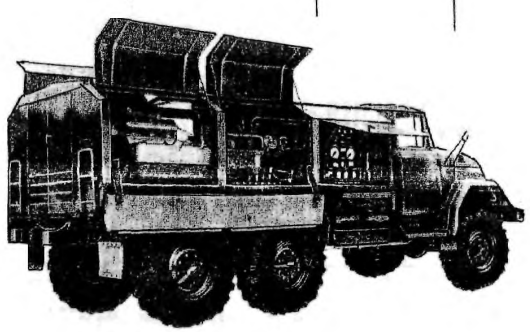

УКС-400В-131

Станции имеют комплект запасных частей инструмента и принадлежностей, комплект эксплуатационной документации.

Конструкция станций обеспечивает возможность их транспортировки как по дорогам с твердым покрытием, так и по грунтовым дорогам.

Надежный запуск и автономная работа гарантируются при тепературе окружающего воздуха от минус 50 до плюс 50°С.

№ п/п	Код оборудования	Наименование и краткая техническая характеристика	Тип, марка оборудования	ГОСТ, нормаль, ТУ или каталог	Завод-изготовитель. Код по ОКПО	Основные параметры и размеры: Производительность, $м^3$/час (л/мин)	Давление: Начальное, ГПа	Давление: Конечное, МПа (кгс/$см^2$)	Мощность станции, кВт	Электродвигатель, мощность, кВт	Габариты, ДхВхН, мм	Масса единицы оборудования, кг	Цена единицы оборудования, руб.	Гарант. срок службы, год	Примечание
I	2	3	4	5	6	7а	7б	7в	7г	7д	7е	8	9	I0	II
		Автоматизированная электрокомпрессорная станция предназначена для получения сжатого воздуха давлением до I9,6МПа(200 кгс/$см^2$) или 39,2 МПа(400 кгс/$см^2$),осушенного и очищенного до заданных параметров и подачи его в систему воздуха высокого давления. Станция поставляется в климатическом исполнении "О.М",категории размещения 4,но предназначена для эксплуатации при температуре окружающего воздуха от 278 до 313К(от 5 до 40°С) - длительно и до 323К (до 50°С)-кратковременно в течение 2-х часов. и атмосферном давлении от 920 до I330 гПа(от 690 до I000 ммрт.ст). Охлаждение компрессорной станции- одноконтурное или двухконтурное. При одноконтурном охлаждении- охлаждение компрессора пресной водой от судовой магистрали (для вариантов исполнения: I4,I5,I8,20,25,26,29,30). При двухконтурном охлаждении станции-внутренний контур-охлаждение компрессора пресной водой; наружный контур-охлаждение воды внутреннего контура в водяном холодильнике пресной или морской воды из магистрали объекта (для вариантов исполнения:I6,I7,22,24,27,28,3I,32). Способ осушки воздуха-адсорбционный.Система смазки-смешанная.Станция автоматизирована. Станции вариантов исполнения I4-24 укомплектованы аппаратурой- исполнение Г5I.320.009-0I или Г5I.320.009-02 - 400 Гц. Станции вариантов исполнения 25-32 укомплектованы аппаратурой-исполнение Г5I.320.009-04 - 50 Гц. Система амортизации станции-односкаскадная(для вариантов исполнения:I4,I6,I8,22,25,27,29,3I) -двухкаскадная(для вариантов исполнения:I5,I7,20,24,26,28,30,32). ПРИМЕР ЗАПИСИ СТАНЦИИ с пультом дистанционного управления (ПДУ):"СТАНЦИЯ ЭКСА7,5-3М-I, вариант исполнения..., с ПДУ,НИИД.064I25.003ТУ(ТУ5.477-I7632-86).		

№ п/п	Код оборудования	Наименование и краткая техническая характеристика	Тип, марка оборудования	ГОСТ, нормаль, ТУ или каталог	Завод-изготовитель. Код по ОКПО	Основные параметры и размеры: Производительность, м³/час (л/мин)	Давление: Начальное, МПа	Давление: Конечное, МПа (кгс/см²)	Мощность станции, кВт	Электродвигатель, мощность, кВт	Габариты, ℓхВхН, мм	Масса единицы оборудования, кг	Цена единицы оборудования руб.	Гарант. срок службы, год	Примечание
I	2	3	4	5	6	7а	7б	7в	7г	7д	7е	8	9	I0	II
I.2	36432I2822	Станция электроком-	ЭКСА7,5-3М-			0,42 (7)		39,2	8I,6		I9I5xII50x	3664			
		прессорная автома-тизированная	I исп.I5					(400)			I640	3764			
I.3	36432I2823	То же	ЭКСА7,5-3М-			0,42 (7)		39,2	8I,6		I9I5xII50x	3444			
			I исп.I6					(400)			I440	3594			
I.4	36432I2824	"	ЭКСА7,5-3М-			0,42 (7)		39,2	8I,6		I9I5xII50x	3869			
			I исп.I7					(400)			I640	4019			
I.5	36432I2661	"	ЭКСА7,5-3М-			0,78(I3)		I9,6	75,6		I9I5xII50	3234			
			I исп.I8					(200)			I440	3334			
I.6	36432I2663	"	ЭКСА7,5-3М-			0,78(I3)		I9,6	75,6		I9I5xII50x	3659			
			I исп.20					(200)			I640				
I.7	36432I2665	"	ЭКСА7,5-3М-			0,78(I3)		I9,6	75,6		I9I5xII50x	3439			
			I исп.22					(200)			I440	3589			
I.8	36432I2667	"	ЭКСА7,5-3М-			0,78(I3)		I9,6	75,6		I9I5xII50x	3864			
			I исп.24					(200)			I640	40I4			
I.9	36432I272I	"	ЭКСА7,5-3М-			0,42(7)		39,2	8I,6		I9I5xII50x	3239			
			I исп.25					(200)			I440	3339			
I.I0	36432I2722	"	ЭКСА7,5-3М-			0,42(7)		39,2	8I,6		I9I5xII50x	3664			
			I исп.26					(200)			I640	3764			

№ п/п	Код оборудования	Наименование и краткая техническая характеристика	Тип, марка оборудования	ГОСТ, нормаль, ТУ или каталог	Завод-изготовитель. Код по ОКПО	Основные параметры и размеры						Масса единицы оборудования, кг	Цена единицы оборудования руб.	Гарант. срок службы, год	Примечание
						Производительность, $м^3$/час (л/мин)	Давление		Мощность станции, кВт	Электродвигатель, мощность кВт	Габариты, ∠хВхН, мм				
							Начальное, IIIа	Конечное, МПа (кгс/$см^2$)							
I	2	3	4	5	6	7а	7б	7в	7г	7д	7е	8	9	I0	II
I.II	3643212723	Станция электрокомпрессорная автоматизированная	ЭКСА7,5-3М-I исп.27			0,42(7)		39,2 (400)	8I,6		I9I5xII50x I440	3444 3764			
I.I2	3643212724	То же	ЭКСА7,5-3М-I исп.28			0,42(7)		39,2 (400)	8I,6		I9I5xII50x I640	3869 4019			
I.I3	3643212682	"	ЭКСА7,5-3М-I исп.29			0,78(I3)		I9,6 (200)	75,6		I9I5xII50x I440	3234 3334			
I.I4	3643212683	"	ЭКСА7,5-3М-I исп.30			0,78(I3)		I9,6 (200)	75,6		I9I5xII50x I640	3659 3759			
I.I5	3643212684	"	ЭКСА7,5-3М-I исп.3I			0,78(I3)		I9,6 (200)	75,6		I9I5xII50x I440	3439 3589			
I.I6	3643212685	"	ЭКСА7,5-3М-I исп.32			0,78(I3)		I9,6 (200)	75,6		I9I5xII50x I640	3864 4014			

Примечания: I. В графе 8 в числителе указана масса в сухом состоянии (без воды и масла), в знаменателе в рабочем состоянии. 2. В графе 7ж высота указана без учета амортизатора.

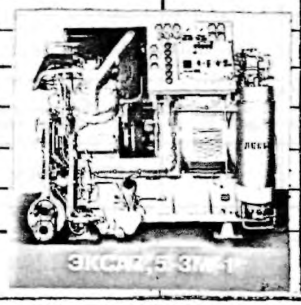

В объем поставки станции входят:

Компрессорная станция, смонтированная на фундаментной раме; промежуточная плита со смонтированной на ней системой подвода воздуха к амортизаторам для вариантов исполнения I5, I7, 20, 24, 26, 28, 30, 32; пульт автоматического управления; станция управления; пульт дистанционного управления (при оговорке в заказе); автоматический фотоэлектронный индикатор влажности; узел подвода сжатого воздуха к индикатору влажности (для вариантов I4–I7, 25–28); переходник к индикатору влажности; расширительный бак (для вариантов I6, I7, 22, 24, 27, 28, 3I, 32); одиночный ЗИП; комплект специнструмента; комплект приспособлений; ведомость эксплуатационных документов; комплект эксплуатационных документов.

ТУРБОКОМПРЕССОРЫ ВОЗДУШНЫЕ типа ТВ и ГАЗОВЫЕ типа ТГ одноступенчатые и многоступенчатые предназначены для сжатия и подачи (отсоса) воздуха или неагрессивных газов в различных отраслях народного хозяйства.

Турбокомпрессоры могут использоваться на химических, металлургических, коксохимических производствах, электростанциях, в системах промышленной вентиляции и устройствах пневмотранспорта, на очистных сооружениях и др.

Турбокомпрессоры многоступенчатые центробежного типа, одноцилиндровые в зависимости от степени повышения давления имеют от 2^x до 6 ступеней сжатия. Всасывающие и нагнетательные патрубки направлены в бок. Турбокомпрессоры изготавливаются в виде блочного агрегата, т.е. – турбокомпрессор и электродвигатель соединены между собой упругой муфтой и смонтированы на общей фундаментной плите (раме). Опорами ротора являются подшипники качения.

ЗАВОД-ИЗГОТОВИТЕЛЬ: АООТ «ЗАВОД УЗБЕКХИММАШ», г. ЧИРЧИК

ТЕХНИЧЕСКИЕ ХАРАКТЕРИСТИКИ

№ п/п	Наименование изделия	Тип, Код по ОКП	ТУ	Производительность, $м^3$/мин	Давление конеч., МПа	Потребляемая мощность кВт	Электродвигатель			Габариты, мм LxBxH	Масса кг
							Тип	Мощ кВт	Напряжение, В		
1	Турбокомпрессор многоступенчатый воздушный	ТВ-42-1,4М1-01 364341	ТУ 26 – 12 – 741 - 86	60	0,14	52	4АМ225М2У3	55	220/380	2450x1450x1480	3650
2	То же	ТВ-50-1,6М1-01 364341		60	0,16	82	4АМН250S2У3	110	380/660	2580x1450x1480	4190
3	«	ТВ-80-1,2М1-01 364341		100	0,12	45	4АМ225М2У3	55	220/380	2050x1450x1480	2625
4	«	ТВ-80-1,4М1-01 364341		100	0,142	85,5	4АМН250S2У3	110	380/660	2640x1450x1480	3825
5	«	ТВ-80-1,8М1-01 364341		100	0,18	150	4АМН280М2У3	200	380/660	3030x1450x1480	5335
6	«	ТВ-80-1,6М1-01 364341		100	0,163	128	4АМН280S2У3	160	380/660	2810x1450x1480	4675
7	«	ТВ-175-1,6М1-В2 364341		167	0,163	202	ВАО2-450М2У3	250	6000	3215x1590x1580	6290
8	«	ТВ-175-1,6М1-01 364341		167	0,163	202	4АМН315М2У3	250	380/660	2980x1590x1580	5240
9	«	ТВ-200-1,4М1-01 364341		200	0,14	165	4АМН280М2У3	200	380/660	2665x1590x1565	4210
10	«	ТВ-300-1,6М1-В2 364341		300	0,16	337	ВАО2-450L2У3	400	6000	3870x1790x1740	8680

ТЕХНИЧЕСКИЕ ХАРАКТЕРИСТИКИ

№ п/п	Наименование изделия	Тип, Код по ОКП	ТУ	Производительность, $м^3$/мин	Давление конеч., МПа	Потребляемая мощность кВт	Электродвигатель			Габариты, мм LxBxH	Масса кг
							Тип	Мощ кВт	Напряжение, В		
11	Турбокомпрессор многоступенчатый газовый	2ТГ-80-1,4М1-В1 364342	ТУ 26 – 12 – 741 - 86	100	0,142	86	2В280S2У2	110	380/660	2645x1450x1510	3595
12	То же	2ТГ-80-1,6М1-В1 364342		100	0,163	128	ВАО2-280S2У2	132	380/660	2960x1450x1480	5075
13	«	ТГ-80-1,8М1-01 364342		100	0,18	150	4АМН280М2У2	200	380/660	3030x1450x1530	5410
14	«	2ТГ-80-1,8М1-В1 364342		100	0,18	150	ВАО2-280L2У2	200	380/660	3195x1450x1520	5355
15	«	ТГ-170-1,7М1-В1* 364342		167	0,163	202	ВАО2-280L2У2	200	380/660	3100x1590x1580	5220
16	«	ТГ-200-1,4М1-01 364342		200	0,148	165	4АМН315М2У2	250	380/660	2715x1590x1565	4310
17	«	ТГ-300-1,6М1-В2 364342		300	0,158	367	ВАО2-450L2У2	315	6000	3740x1790x1740	8475

УСЛОВНО ОБОЗНАЧЕНИЕ ТУРБОКОМПРЕССОРОВ МНОГОСТУПЕНЧАТЫХ

ТВ ТГ 42-300 1,2-1,8 М1 01 В1 02 В2 где:

ТВ – турбокомпрессор воздушный;

ТГ – турбокомпрессор газовый;

42-300 – условное обозначение производительности, $м^3$/мин;

1,2-1,8 - условное обозначение давления, $кгс/см^2$;

М1 – модернизированный;

01 – исполнение комплектующего электродвигателя по степени защиты, напряжению и частоте тока, защищенное или закрытое оборудование до 660В, 50 Гц;

В1 – то же, но взрывоопасное исп. до 660 В, 50Гц;

02 – исполнение комплектующего электродвигателя по степени защиты, напряжению и частоте тока, защищенное или закрытое оборудование 6000 В, 50Гц;

В2 – то же, но взрывоопасное исп. 6000В, 50 Гц;

2ТГ-80-1,4М1-В1	Ферросплавный газ	Температура плюс 65 ^{0} С
2ТГ-80-1,6М1-В1	Ферросплавный газ	Температура плюс 65 ^{0} С
ТГ-80-1,8М1-01	Сатурационный газ	Температура плюс 95 ^{0} С
2ТГ-80-1,8М1-В1	Азот	Температура плюс 95 ^{0} С
ТГ-170-1,7М1-В1	Ферросплавный газ	Температура плюс 85 ^{0} С
ТГ-200-1,4М1-01	Азот	Температура плюс 65 ^{0} С
ТГ-300-1,6М1-В1	Ферросплавный газ	Температура плюс 85 ^{0} С

Частота вращения – 3000 об/мин.

*** колеса из титанового сплава ВТ1-0 (ТГ-170-1,7)**

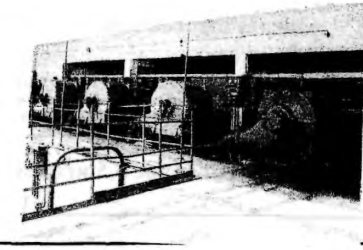

ТУРБОКОМПРЕССОРЫ ЦЕНТРОБЕЖНЫЕ ТИПА ТВ и ТГ

№ п/п	Наименование изделия	Тип, Код по ОКП	ТУ	Производительность, $м^3$/мин	Давление конеч., МПа	Потребляемая мощность кВт	Электродвигатель			Габариты, мм LxBxH	Масса кг
							Тип	Мощ кВт	Напряжение, В		
18	Турбокомпрессор одноступенчатый воздушный	ТВ-100-1,12М1-01 364341	ТУ 26 – 12 – 742 - 86	100	0,112	27	4АМ200М2У2	37	220/380	1810x1290x1470	1255
19	То же	ТВ-200-1,12М1-01 364341		200	0,114	56,6	4АМ250SO2У2	75	380/660	2060x1430x1520	1870
20	«	ТВ-125-5,5** 364341		125	0,55	145			220/380	2140x1390x1505	145
21	«	ТВ-350-1,06М1-01 364341		350	0,106	47	4АМ225М2У2	55	220/380	2060x1560x1580	1870
22	«	ТВ-500-1,08М1-В1 364341		500	0,108	109	ВАО2-280S2У2	132	380/660	2500x1740x1580	2400
23	Турбокомпрессор одноступенчатый газовый	ТГ-65-1,06М1-В1 364342		67	0,113	21	В180М2У2 или АИМ180М2У2	30	380/660	1840x1260x1530	1090
24	«	ТГ-150-1,12М1-В1 364342		200	0,112	57	2В-250S2У2	75	380/660	2160x1420x1650	1540
25	«	ТГ-150-1,14М1-В1 364342		200	0,115	57	2В-250S2У2	75	380/660	2120x1430x1520	2105
26	«	ТГ-350-1,06М1-В1 364342		350	0,106	47	ВАО-82-2	55	380/660	2110x1560x1620	2040

УСЛОВНО ОБОЗНАЧЕНИЕ ТУРБОКОМПРЕССОРОВ ОДНОСТУПЕНЧАТЫХ

ТВ ТГ 65-500 1,06-1,14 М1 01 В1 где:

ТВ – турбокомпрессор воздушный;

ТГ – турбокомпрессор газовый

65-500 – условное обозначение производительности, $м^3$/мин

1,06-1,14 - условное обозначение давления, $кгс/см^2$;

М1 – модернизированный;

01 – исполнение комплектующего электродвигателя по степени защиты, напряжению и частоте тока, защищенное или закрытое оборудование до 660В, 50 Гц;

В1 – то же, но взрывоопасное исп. до 660 В, 50Гц;

ТГ-65-1,06М1-В1	Ретортный газ	Т +38^{0}С
ТГ-150-1,12М1-В1	Ретортный газ	Т +38^{0}С
ТГ-150-1,14М1-В1	Вагроночный газ	Т +38^{0}С
ТГ-350-1,06М1-В1	Генераторный газ	Т +29^{0}С

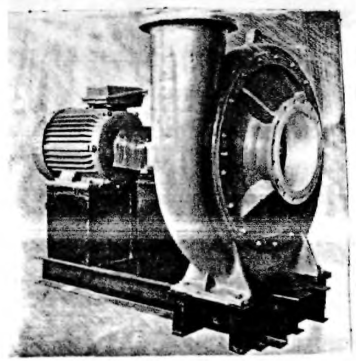

**** Давление конечное 5,5 $кгс/см^2$ при давлении начальном 5,0 $кгс/см^2$.**

ТУРБОКОМПРЕССОРНЫЕ АГРЕГАТЫ ТИПА ТКА предназначены для сжатия и перемещения атмосферного воздуха.

Турбокомпрессорные агрегаты типа ТКА являются центробежными компрессорными машинами (ЦКМ) нового поколения. Многовальная схема и другие современные конструктивные решения обеспечивают их высокую эффективность и компактность. Установка ТКА не требует возведения громоздкого рамного фундамента, она осуществляется на бетонной площадке с постаментом под приводной двигатель. Все узлы и устройства агрегатов, кроме приводного двигателя, собираются на заводе в один блок – ГКА 80/9 и ТКА 130/9, и два блока – на ТКА 250/9. Входные регулирующие аппараты (ВРА), установленные в агрегатах, обеспечивают высокое значение КПД во всем рабочем диапазоне характеристик.

ЗАВОД-ИЗГОТОВИТЕЛЬ: ОАО «ЗАВОД «ДАЛЬЭНЕРГОМАШ», г. ХАБАРОВСК

КОД по ОКП 36 4351

ТЕХНИЧЕСКИЕ ХАРАКТЕРИСТИКИ

Наименование показателя	Значение
Начальное абсолютное давление , кПа (кгс/см^2)	98 (1,0)
Начальная температура , ^{o} С	20
Удельная газовая постоянная , Дж/(кг.К)	288,3
Показатель адиабаты	1,4
Температура охлаждающей воды на входе в воздухоохладители компрессора , ^{o} С	20

ТУРБОКОМПРЕССОРНЫЕ АГРЕГАТЫ

Тип и обозначение документа	Q , м^3/мин	Рк max, кгс/см^2	N, кВт	n_1 , 1/мин	n_2 , 1/мин	l, м	b, м	h, м	m*, т	Тип двигателя	Nд, кВт	U, В	mд, т	Qв, м^3/ч
ТКА 80/9 ТУ3643-0882-05764475-01	58-80 - 86	9,0	380-500-530	16815	24409	4,6	2,5	2,0	5,98	4АЗМ-630-УХЛ4	630	6000, 10000	2,8	104
ТКА 130/9 ТУ3643-0788-05764475-96	95-130-140	9,0	560-745-780	16933	24581	5,8	3,1	2,1	7,87	СТДМ-800-2ЗУХЛ4	800	6000, 10000	4.6	126
	95-130-140	9,0	560-745-780	16815	24409	5,1	3,1	2,3	7,87	4АЗМ-800-УХЛ4	800	6000, 10000	3,0	104
ТКА 250/9 -0705 ТЗ	170-260-276	9,0	880-1450-1430	17283	24844	7,7	4,1	2,3	12,0	СТДМ-1600-2ЗУХЛ4	1600	6000, 10000	7,0	178

Примечания: 1. Агрегаты имеют встроенные ВРА.

2. Средние значения Q и N в диапазонах являются номинальным режимом работы агрегата.

ГАЗОДУВКИ РОТАЦИОННЫЕ ИСПОЛНЕНИЯ 1Г предназначены для транспортирования воздуха, ядовитых и агрессивных к маслу газов, неагрессивных к серому чугуну и конструкционной стали взрывоопасных в условиях проточной части и не содержащих капельной жидкости и механических примесей.

Газодувки предназначены для эксплуатации в стационарных условиях при температуре окружающего воздуха в пределах от минус 10 до плюс 35^{0}С.

ЗАВОД-ИЗГОТОВИТЕЛЬ: ОАО «МЕЛКОМ», г. МЕЛИТОПОЛЬ

ТУ26-12-379-73 **Код по ОКП 36 4336**

ТЕХНИЧЕСКИЕ ХАРАКТЕРИСТИКИ

Показатели	1Г21-50-4В (А)*	1Г21-80-2В (А)*	1Г22-50-4В (А)*	1Г22-80-2В (А)*	1Г24-50-4В (А)*	1Г24-60-2В (А)*	1Г32-50-4В (А)*	1Г32-80-4В (А)*
Максимальная разность давлений, кПа напорный режим	50	80	50	80	50	60	50	80
вакуумный режим	40	45	40	45	40	40	40	45
Производительность по воздуху, л/с	24	63	41	100	70	170	380	350
Угловая скорость, рад/с	152	305	152	305	152	305	152	152
Тип электродвигателя для газодувок (В)	АИММ100 S4У2,5	АИМ112 М2У2,5	АИМ112 М4У2,5	АИМ132 М2У2,5	АИММ132 S4У2,5	АИМ160 S2РУ2,5	АИМ180 М4РУ2,5	АИМ200 L4У2,5
Тип электродвигателя для газодувок (А)	АИР100 S4У2,5	АИР112 М2У2,5	АИР112 М4У2,5	АИР132 М2У2,5	АИР132 S4У2,5	АИР160 S2РУ2,5	АИР180 М4РУ2,5	АИР200 L4У2,5
Мощность электродвигателя, кВт	3 0	7,5	5,5	11,0	7,5	15,0	30,0	45,0
Частота вращения, об/мин	1500	300	1500	3000	1500	3000	1500	1500
Габаритные размеры, мм (L x В x Н)	1050x450x 545	1180x450x 545	1230x450x 545	1290x450x 585	1205x450x 700	1440x515x 630	1890x664x 892	1995x723x 912
Масса, кг	249	288	300	344	369	417	1070	1140

КОМПЛЕКТНОСТЬ ПОСТАВКИ: 1. Газодувка с электродвигателем на общей фундаментной плите.
2 Комплект запасных частей
3 Паспорт.
4 Техническое описание и инструкция по эксплуатации.
5 Пусковая аппаратура к электродвигателю.

/По желанию заказчика допускается уменьшить объем поставки/

*- Газодувки могут быть поставлены с электродвигателями серии АИР и соответствующей пусковой аппаратурой при этом в конце обозначения загодувок буква В меняется на А.

Электродвигатели поставляются на напряжение 220/380 В.

Допустимый вакуум указан при отсутствии сопротивления на выходе

ГАЗОДУВКИ РОТАЦИОННЫЕ ИСПОЛНЕНИЯ Е 21 предназначены для прокачивания воздуха через аппараты очистки газа АЭС Газодувки могут быть применены для транспортирования взрывобезопасных токсичных газов не содержащих капельной жидкости и механических примесей, при температуре окружающего воздуха в пределах от минус 10 до плюс 40°С

ЗАВОД-ИЗГОТОВИТЕЛЬ: ОАО «МЕЛКОМ», г. МЕЛИТОПОЛЬ

Показатели	Е21-50-4А	Е21-60-2А
Производительность по воздуху, л/с	24	60
Перепад давления кПа, не более	50	60
Номинальная угловая скорость, рад/с	152	305
Тип электродвигателя для газодувок (А)	АИР100L4А3	АИР112М2А3
Мощность электродвигателя, кВт	4,0	7,5
Частота вращения, об/мин	1500	3000
Габаритные размеры, мм (L x B x H)	1030х520х510	1085х520х510
Масса, кг	234	250

1 Электрооборудование поставляется на напряжение 380В, 50Гц

2 Допускается применение других электродвигателей, в том числе импортных, соответствующих по исполнению и параметрам

3 По желанию заказчика допускается уменьшить объем поставки

РОТАЦИОННЫЕ УСТАНОВКИ 1Г21, 1Г22, 1Г24

РОТАЦИОННАЯ УСТАНОВКА 1Г32

1 - ГАЗОДУВКА, 2 - МУФТА, 3 - ЭЛЕКТРОДВИГАТЕЛЬ

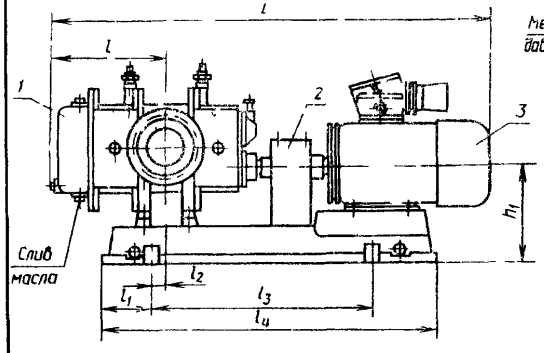

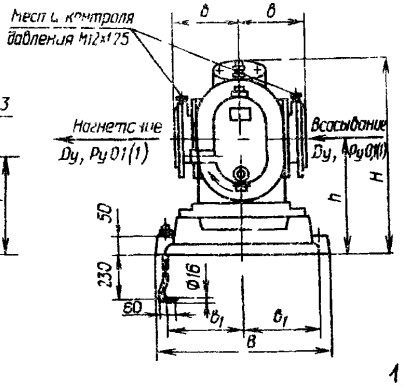

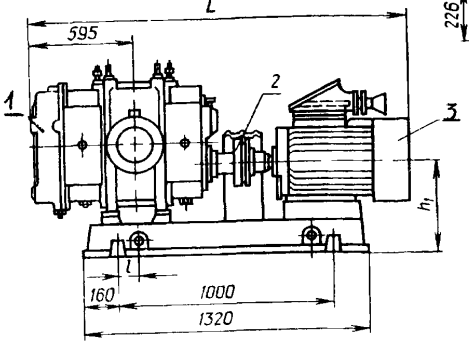

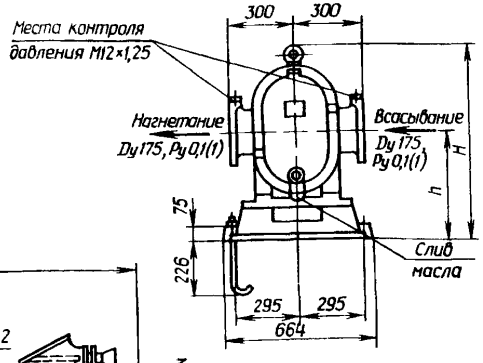

ВАКУУМ- НАСОСЫ ВОДОКОЛЬЦЕВЫЕ ТИПА ВВН и ЖВН простого действия, горизонтальные с осевым направлением газа во всасывающем и нагнетательном окнах применяются для создания вакуума в закрытых аппаратах, работают на газообразных средствах не агрессивных к серому чугуну.

Используются насосы в химической и нефтеперерабатывающей промышленности, производстве бумаги, обработке кожи, для сушки и стерилизации материалов в медицине, производстве медицинских препаратов, парфюмерных изделий и т. д.

Вакуум-насосы типа **ВВН1-3 и ВВН1-6** используются в сельском хозяйстве для создания вакуума в доильных агрегатах всех типов, заменяют универсальную вакуумную установку **УВУ-60/45** и других отраслях.

Вакуум-насосы **ВВН-3Н и ЖВН-12Н** используются для работы на газовых агрессивных средах, детали проточной части этих насосов нвполнены из нержавеющих марок стали 12Х18Н9Т.

ЗАВОД-ИЗГОТОВИТЕЛЬ: ЗАО «БЕСКОМ», с. БЕССОНОВКА

ТУ3640-007-05749286-95 СЕРТИФИКАТ СООТВЕТСТВИЯ № РОСС. RU. АЯ45.Н002241 КОД ПО ОКП 364812 - для ВВН
ТУ26-12-515-77 СЕРТИФИКАТ СООТВЕТСТВИЯ № РОСС. RU. АЯ45.Н002241 КОД ПО ОКП 364812 - для ЖВН

ТЕХНИЧЕСКИЕ ХАРАКТЕРИСТИКИ

Показатели	ВВН1-1,5*	ВВН1-3	ВВН-3Н	ВВН-3Н/М*	ВВН1-6	ВВН1-12	ЖВН-12Н
Производительность, приведенная к условиям всасывания, $м^3/ч$	1,57	3,33	3,2	3,2	6,2	12,2	10,5
Давление абсолютное, $кгс/см^2$ /всасывания/	0,4	0,4	0,4	0,3	0,4	0,4	0,3
Давление абсолютное, $кгс/см^2$ /нагнетания/	Атмосферное						
Мощность электродвигателя, кВт	5.5	7,5	7,5	7,5	15,0	30,0	22,0
Тип электродвигателя	АИР112М4	АИР132S4			АИР160S4	АИР200L6	АИР200 М6
Скорость электродвигателя, об/мин	1500	1500	1500	1500	1500	1000	1000
Габаритные размеры, см	695х354х650	1145х385х 720	1255х515х 800	770х446х 415	1435х590х 980	1840х710х 1120	1820х710 х1520
Масса, кг	134	280	380	450	580	890	1040
Охлаждение воздуха (газа)	Водяное	Водяное	Водяное	Водяное	Водяное	Водяное	Жидкостное
Цена с НДС, руб /на 1.01.2002 г./ с общепромышленный эл/двигателем	11 040	15 360	52 560	60 480	23 280	40 800	164 640
Цена с НДС, руб /на 1.01.2002 г./ с взрывозащищенным эл/двигателем	16 680	25 560	850071	-	38 520	81 960	231 000
Цена с НДС, руб /на 1.01.2002 г./ без эл/двигателя	-	11 160	47 160	-	18 120	33 000	144 360

* - поточная часть из стали 12Х18Н9Т

ВВН-3Н.М – вакуум-насос водокольцевой в морском исполнении.

ВАКУУМ-НАСОСЫ ВОДОКОЛЬЦЕВЫЕ ТИПА ВВН предназначены для отсасывания воздуха или инертных газов нерастворимых в воде. Используются насосы в химической, пищевой, целлюлозно-бумажной, газовой, нефтяной и других отраслях промышленности. Вакуум-насосы водокольцевые изготавливаются в обычном исполнении и нержавеющем исполнении.

ЗАВОД-ИЗГОТОВИТЕЛЬ: АООТ «ЗАВОД УЗБЕКХИММАШ», г. ЧИРЧИК

ТУ 26-12-ЭД1-759-90 **КОД ПО ОКП 364812**

ТЕХНИЧЕСКИЕ ХАРАКТЕРИСТИКИ

Показатели	ВВН1-25	ВВН2-50
Производительность, $м^3/ч$	25	50
Давление начальное, $кгс/см^2$	0,4	0,204
Давление конечное, $кгс/см^2$	1,0	1,0
Потребляемая мощность, кВт	35	68
Частота вращения, об/мин	750	600
Расход воды, $м^3/час$	0,048	0,1
Габаритные размеры, мм (L x B x H)	2390x1080x1490	3200x880x1715
Масса, кг	1725	2650

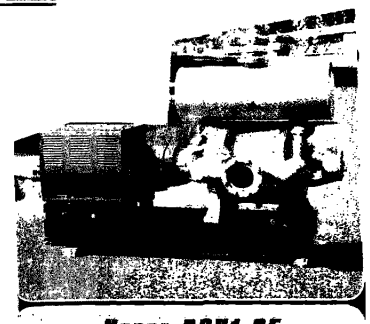

Насос ВВН1-25

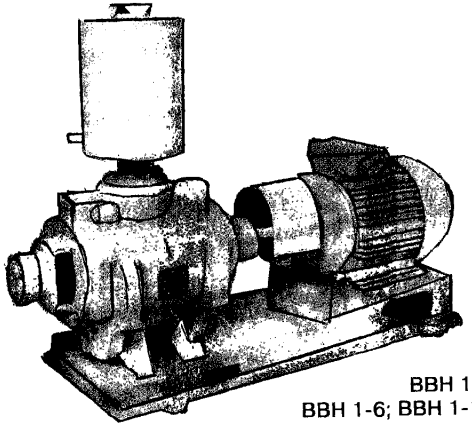

ВВН 1-3;
ВВН 1-6; ВВН 1-12.

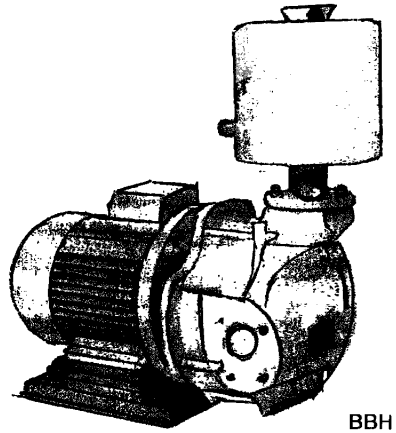

ВВН 1-1,5.

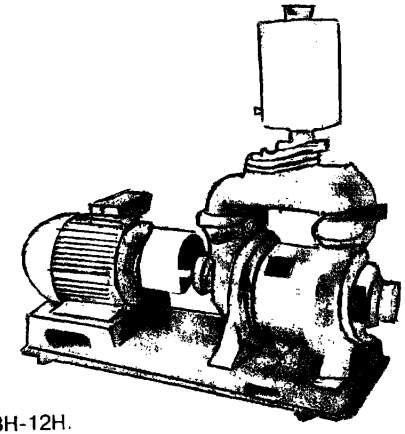

ЖВН-12Н.

ВОЗДУХОСБОРНИКИ типа В применяются для воздушных стационарных компрессоров общего назначения номинальным объемом 1,0, 2,0, 4,0, 6,3, 10 м^3, предназначены для сглаживания пульсаций в воздухопроводах при работе компрессоров общего назначения, а также роторных и создания запаса воздуха.

ЗАВОД-ИЗГОТОВИТЕЛЬ: ОАО «ТИХОРЕЦКИЙ ЗАВОД «КРАСНЫЙ МОЛОТ», г. Тихорецк

ТУ26-01-1073-90

Код по ОКП 36 1511

ТЕХНИЧЕСКИЕ ХАРАКТЕРИСТИКИ

Тип	Объем номинальный, м^3	Рабочее давление, кг с/см^2	Н, мм	Д, мм	Масса, кг
В-1,0	1,0	8,0	3200	800	От 981 до 2065
В-2,0	2,0		3600	1000	
В-4,0	4,0		3900	1200	
В-6,3	6,3		4700	1400	
В-10	10,0		5600	1600	

ВОЗДУХОСБОРНИКИ ИЗГОТАВЛИВАЮТ:

Основной конструкционный материал, сталь	Минимальная температура стенки, ^{0}С	Максимальная температура стенки, ^{0}С
Ст3сп5 по ГОСТ380-94	Минус 20	Не более 180
16ГС по ГОСТ 5520-79	Минус 40	
09Г2С по ГОСТ 5520-79	Минус 50	

Возможна замена материала при условии, что такая замена не противоречит действующей нормативно-технической документации и условиям эксплуатации

ВОЗДУХОСБОРНИКИ типа В применяются для воздушных стационарных компрессоров общего назначения номинальным объемом 0,5; 1,0; 1,6; 2,0; 3,2; 4,0; 5,0; 6,3; 8; 10; 20; 25 м^3, предназначены для сглаживания пульсаций в воздухопроводах при работе компрессоров общего назначения, а также роторных и создания запаса воздуха.

ЗАВОД-ИЗГОТОВИТЕЛЬ: ФГУП «СТАРОРУСХИММАШ РАН», г. Старая Русса

ТУ3615-002-00217314-99

ТЕХНИЧЕСКИЕ ХАРАКТЕРИСТИКИ

Тип	Объем номинальный, м^3	Диаметр внутренний, мм	Рабочее давление, МПа	Н, мм	Н, мм	$Д_2$, мм	$Ду_1$, мм	$Ду_2$, мм	dc	Масса, кг
В-0,5	0,5	600	0,785	2020	1500	520	50	50	25	240
В-1,0	1,0	800		2265	1600	720	65			375
В-1,6	1,6	1000		2313		920	50			550
В-2,0	2,0			2913	2200		100			665
В-3,2	3,2	1200		3258	2400	1100	80			840
В-4,0	4,0			3855	3000	1110	150			1005
В-5,0	5,0	1400		3673	2700	1260		80	40	1130
В-6,3	6,3			4568	3600		200	15		1375
В-8	8,0	1600		4433	3300	1410	150	М20х1,5		1835
В-10	10,0			5528	4400		200			2235
В-16	16,0	2000		5510	4200	1810		50	72	2995
В-20	20,0			6865	5400		250			3870
В-25	25,0	2200		7130	5600	2010	300			5155

ВОЗДУХОСБОРНИКИ ИЗГОТАВЛИВАЮТ:

Основной конструкционный материал, сталь	Минимальная температура стенки, ^{0}С	Максимальная температура стенки, ^{0}С
Ст3сп5 по ГОСТ380-94	Минус 20	Не более 180
16ГС по ГОСТ 5520-79	Минус 40	
09Г2С по ГОСТ 5520-79	Минус 50	

Возможна замена материала при условии, что такая замена не противоречит действующей нормативно-технической документации и условиям эксплуатации.

В воздухосборниках типа В-0,5 - В-5,0 предохранительный клапан устанавливается на резервный штуцер, расположенный на крышке

Возможно изготовление воздухосборников на расчетные давления 10, 12, 16 кгс/см²

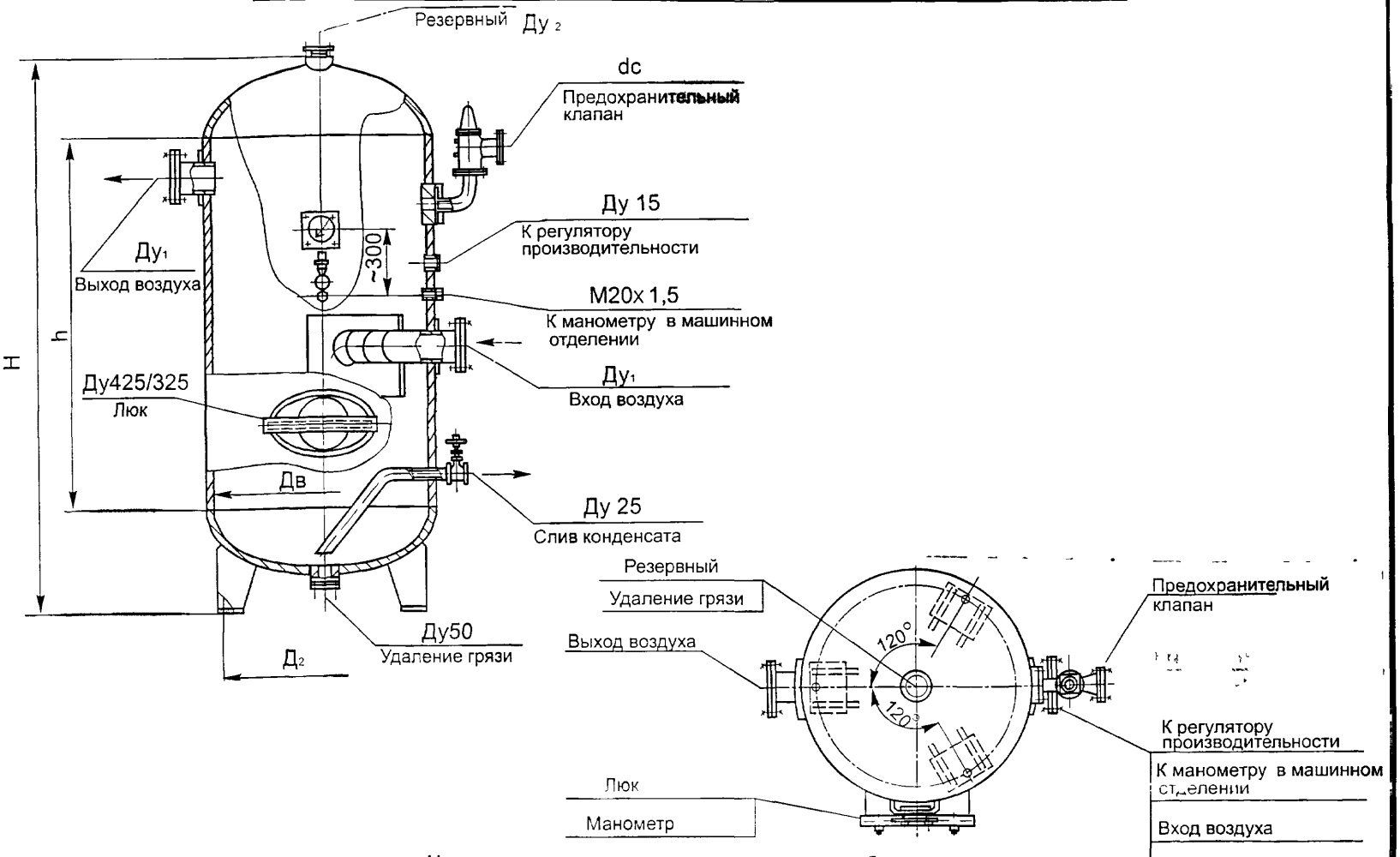

Чертеж не определяет конструкцию воздухосборников

№ п/п	Наименование изделия	Тип, марка, код оборудования	ГОСТ или ТУ	Завод-изготовитель	Пропускная способность, $м^3$/мин	Рабочее давление, МПа (кгс/$см^2$)	Род тока, напряжение, В	Потребляемая мощность, кВт	Габаритные размеры, ДхВхН, мм	Масса, кг	
I	2	3	4	5	6а	6б	6в	6г	6д	7	8
				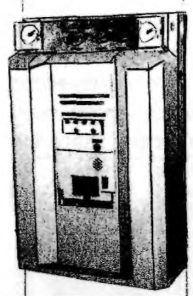	I. Блоки осушки и очистки сжатого воздуха широко применяются на судах различного класса, в технических службах авиации; в технологических линиях по изготовлению пищевой пластиковой тары, комплектующих изделий из пластмассы для обуви; на предприятиях, где к чистоте используемого в технических процессах воздуху предъявляют повышенные требования. II. Для осушки сжатого воздуха и очистки его от паров масла и механических примесей до заданных параметров при совместной работе с компрессором.					
I	Блок осушки и очистки сжатого воздуха	I0 БО-2 64 454I	НЯИД. 067563.004 ТУ(ТУ5.478-I7602-77)	ОАО"Компрессор", г. Санкт-Петербург	I0,0	39,2 (400)	3~50 Гц 380	2,7	II00x470xI5I0	590	
2	То же	24 БО 64 454I	ТУ5.478-0344-74	То же	I,I7	24,5 (250)	3~50 Гц 380	0,6	II20x550xI230	340	
3	"	28 БО 64 454I	НЯИД. 067563.00I ТУ(ТУ5.478 I7606-8I)	"	3,I	I9,6-39,2 (200-400)	I90-320 В или 3~50 Гц 380	3,0	950x525xI330	450	
4	"	29 БО-I 64 454I	НЯИД. 067563.002 ТУ(ТУ5.478 I7627-84)	"	0,5	I4,7-I9,6 (I50-200)	3~50 Гц 380	I,7	I055x505xI350	320	

№ п/п	Наименование изделия	Тип, марка, код оборудования	ГОСТ или ТУ	Завод-изготовитель	Пропускная способность бака осушки $м^3/с$ (л/мин)	Рабочее давление, МПа (кгс/$см^2$)	Температура воздуха поступающего в блок осушки, °С	Потребляемая мощность, кВА	Комплект поставки	Габариты, ∠ x В x Н, мм	Масса, кг	
I	2	3	4	5	6а	6б	6в	6г	6д	6е	7	8
					Блок осушки и очистки сжатого воздуха I9Б0 М3 предназначенн для установки на объектах и служит для сушки сжатого воздуха и очистки его от паров и масла, механических примесей и углекислого газа (CO_2) до заданных параметров при совместной работе с электрокомпрессором ЭК2-I50 или ЭК3 через штатный водомаслоотделитель. При работе блока осушки с другими компрессорами необходимо согласование с предприятием разработчиком.							
I	Блок осушки и очистки сжатого воздуха	I9Б0 М3 исп.I 64454I0074	МЯИД. 067563. 005 ТУ	ОАО "Компрессор" г. Санкт-Петербург					без углекислотного поглотителя		I60* / I65**	
2	То же	I9Б0 М3 исп.II 64454I0075	То же	То же							I60* / I65**	
3	"	I9Б0 М3 исп.У 64454I0078	"	"	$45 \cdot I0^{-6}$ (2,7)	I9,6 (200)			с углекислотным поглотителем		2I5* / 220**	
4	"	I9Б0 М3 исп.УI 64454I0079	"	"							2I5* / 220**	
5	"	I9Б0 М3 исп.УII 64454I0080	"	"							2I5* / 220**	
6	"	I9Б0 М3 исп.УIII 64454I008I	"	"				I,3		580 x 470 x I205	2I5* / 220**	
7	"	I9Б0 М3 исп.IX 64454I0082	"	"					без углекислотного поглотителя		I60* / I65**	
8	"	I9Б0 М3 исп.X 64454I0083	"	"	$6 \cdot I0^{-5}$ (3,6)	I4,7 (I50)					I60* / I65**	
9	"	I9Б0 М3 исп.XII 64454I0086	"	"					с углекислотным поглотителем		I60* / I65**	
I0	"	I9Б0 М3 исп.XIУ 64454I0087									2I5* / 220**	
II	"	I9Б0 М3 исп.XУ 64454I0088	"	"							2I5* / 220**	
I2	"	I9Б0 М3 исп.XУI 64454I0089	"	"							2I5* / 220**	
	Блок осушки в вариантах исполнения без углекислотного поглотителя не предназначен для очистки воздуха от CO_2. * масса в "сухом" состоянии; ** масса в рабочем состоянии.											

№ п/п	Наименование изделия	Тип, марка, код оборудования	ГОСТ или ТУ	Завод-изготовитель	Технические характеристики	Цена, руб I.0I.2002
I	2	3	4	5	6	

Установка маслоочистительная ПСМ2-4 предназначена для очистки и осушки трансформаторных масел и может быть использована для очистки от воды и механических примесей других минеральных масел, имеющих вязкость не более 70сСт при температуре плюс 50°С.

ПСМ2-4 агрегат, в котором на общей раме увязаны сепаратор, электродвигатель с вакуум-баком; вакуум-насос , шестеренчатый маслонасос и шкаф управления.

Установка ПСМ2-4 очищает масло способами: кларификации и пурификации. При кларификации процесс очистки может происходить под вакуумом и при атмосферном давлении, а при пурификации – только при атмосферном давлении. В этом случае вакуум-насос выключается.

№ п/п	Наименование изделия	Тип, марка, код оборудования	ГОСТ или ТУ	Завод-изготовитель	Показатели	ПСМ2-4	СМ2-4	Цена, руб I.0I.2002
I	Установка маслоочистительная	ПСМ2-4 36I73II0II	ТУ34-38-I02I7-8I	АО"Турбомеханический завод", г. Полтава	Номинальная производительность, $м^3$/час при очистке: – от механических примесей(кларификации)	4,0	4,0	93 700
					от воды (пурификации)	2,8	2,8	
					Установленная мощность, кВт	53,75	53,5	
2	Машина маслоочистительная	СМ2-4 36I73II002		То же	Потребляемая мощность, кВт	53,28	53,0	73 I00
					Электродвигатель: тип	АИРII2М4		
					мощность, кВт	7,5		
					Частота вращения барабана, об/мин	6600	6600	
					Максимальное содержание механических примесей в масле после одного цикла очистки его методом кларификации при исходном содержании механических примесей до 0,08% не более массовых, %	0,005	0,005	
					Содержание влаги в масле после одного цикла очистки его методом пурификации при исходном содержании воды до I%, не более массовых, %	0,05	0,05	
					Габаритные размеры, (ДхВхН), мм	I900xII35xI240	I500x II46x I225	
					Масса, кг	879	872	

СЕПАРАТОР ЦЕНТРОБЕЖНЫЙ СМ 2-4

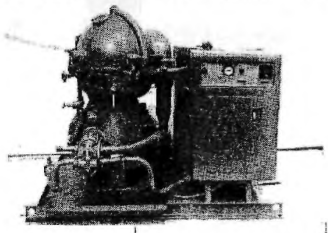

Машина маслоочистительная СМ2-4 служит для очистки от механических примесей и воды минеральных смазочных и электроизоляционных масел, вязкость которых при температуре плюс 50°С не превышает 70сСт.

9. АДРЕСА И ТЕЛЕФОНЫ ЗАВОДОВ-ИЗГОТОВИТЕЛЕЙ

№ п/п	Наименование завода-изготовителя	Адрес завода-изготовителя	Код	Телефон	Факс
1.	ОАО» АВТОСПЕЦОБОРУДОВАНИЕ»	171981, г. Бежецк, Тверская обл., ул. Краснослободская, 1	08231	2-11-36, 2-10-25	2-34-98
2.	ЗАО «БЕСКОМ»	442780, с. Бессоновка, Пензенская обл.	8412	55-20-06, 55-05-41	57-57-52
3.	АООТ »УРАЛЬСКИЙ КОМПРЕССОРНЫЙ ЗАВОД»	620007, г. Екатеринбург, ул. Эстонская, 6	3432	26-92-07	64-34-40, 64-35-30
4.	АООТ «КАЗАНЬКОМПРЕССОРМАШ»	420029, г. Казань, ул. Халитова, 1	8432	76-22-21	75-05-61, 75-02-51
5.	ОАО «КОМПРЕССОРНЫЙ ЗАВОД	350761, г. Краснодар, ГСП, Ростовское шоссе, 9-й км.	8612	54-66-02, 54-63-90	54-06-19
6.	ОАО «МЕЛКОМ»	72308, Украина, г. Мелитополь, ул. Кирова, 210	06192	6-94-26, 2-05-19	6-94-26, 6-95-34
7.	ОАО «БОРЕЦ»	127018, г. Москва, ул. Складочная, 6	095	289-11-92, 973-45-21 доб. 238	289-40-70 доб. 270
8.	ОАО «ПЕНЗКОМПРЕССОРМАШ»	440015, г. Пенза, ул. Аустрина, 63	8412	64-88-43, 64-84-04	57-98-75, 57-96-62
9.	ОАО «ПОЛТАВСКИЙ ГУРБОМЕХАНИЧЕСКИЙ ЗАВОД»	36029, Украина, г. Полтава, ул. Зеньковская, 6	05322	7-30-59, 7-18-65	7-24-66, 2-94-48
10.	ОАО «КОМПРЕССОР»	194044, г. Санкт-Петербург, Б.Сампсониевский пр.,64	812	245-17-90, 245-31-47	596-33-97
11.	ОАО «МАШИНОСТРОИТЕЛЬНЫЙ ЗАВОД «АРСЕНАЛ»	195009, г. Санкт-Петербург, ул. Комсомола, 1/3	812	542-51-22, 542-23-43, 542-64-49	542-64-49, 542-28-43
12.	ФГУП «СТАРОРУСХИММАШ РАН»	175200, г. Старая Русса, Новгородская обл, ул. Клары Цеткин, 22	81652	2-28-04	2-29-18
13.	ОАО «ТИХОРЕЦКИЙ ЗАВОД «КРАСНЫЙ МОЛОТ»	352120, г. Тихорецк, Краснодарский край, ул. Кирова,1	86196	2-97-74, 2-25-30	2-94-13
14.	ОАО «ЗАВОД»ДАЛЬЭНЕРГОМАШ»	680013, г. Хабаровск, ул. Ленинградская, 28	4212	38-10-92, 38-15-91	32-47-78, 78-35-51
15.	АООТ »ЗАВОД УЗБЕКХИММАШ»	702100, Узбекистан, г. Чирчик, ул. Менделеева, 2	37171	6-57-03, 5-35-26	6-44-73, 6-57-96
16.	ОАО »МАШЗАВОД»	672012, г. Чита, ул. Новобульварная, 55	3022	23-54-27, 23-45-18	26-69-25

gost.e-ecolog.ru