ОСТ 92-0744-72

ОТРАСЛЕВОЙ СТАНДАРТ

ГАЙКИ ШЕСТИГРАННЫЕ ПРОРЕЗНЫЕ

Конструкция и размеры

gost.e-ecolog.ru

ОТРАСЛЕВОЙ СТАНДАРТ

ГАЙКИ ШЕСТИГРАННЫЕ ПРОРЕЗНЫЕ

Конструкция и размеры

Дата введения 1973-01-01

1 Область применения

Настоящий стандарт распространяется на прорезные шестигранные гайки (далее – гайки) и устанавливает их конструкцию и размеры.

2 Нормативные ссылки

В настоящем стандарте использована ссылка на следующий стандарт:

ОСТ 92-0748-72 Детали крепежные. Конструкция и размеры.

3 Конструкция и размеры

3.1 Конструкция и размеры гаек должны соответствовать указанным на рисунке 1 и в таблице 1, их теоретическая масса приведена в таблице 1.

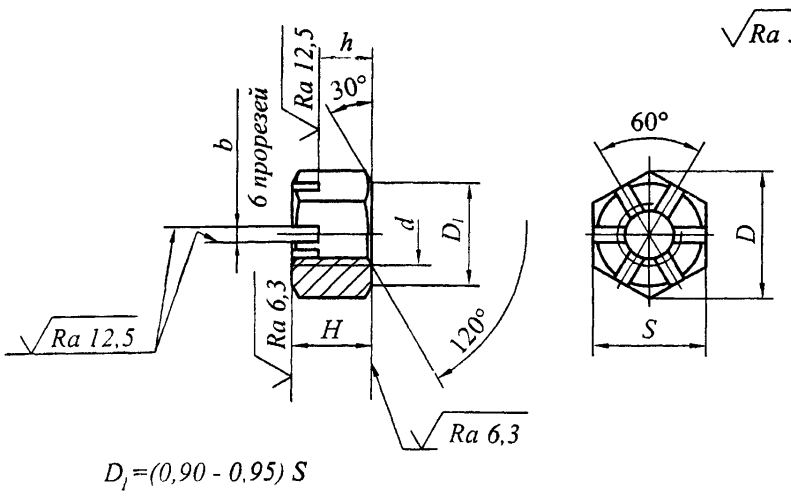

Рисунок 1

Таблица 1

Размеры в миллиметрах

Резьба			D не менее	S h13	H	h	b	Масса 100 шт стальных гаек , кг
d	шаг, P							
	крупный	мелкий						
М8	1,25	–	15,5	14	9	6	2,5	0,663
М10	1,5		18,9	17	12	8	3,0	1,401
М12	–	1,25	24,5	22	15	10		3,170
М14		1,5	26,8	24				3,600
М16			30,2	27	18	12	3,5	5,460
М18			35,8	32	20	16		9,090
М20					22			9,250
М22			40,3	36	25	18		13,210
М24					27	20		13,480

Пример условного обозначения гайки диаметром резьбы d=10 мм, с крупным шагом резьбы и полем допуска 6*H*, из материала с условной маркировкой 66, с покрытием 01 толщиной 6 мкм:

Гайка М10-6Н.66.016 ОСТ 92-0744-72

3.2 Гайки должны быть изготовлены из материалов, указанных в таблице 2.

Таблица 2

Условная маркировка марки материала	Марка материала	Условная маркировка марки материала	Марка материала
66	Сталь 45	22	Сталь 20Х13
43	Сталь 30ХГСА	24	Сталь 10Х11Н23Т3МР
44		26	Сталь 07Х16Н6
88	Сталь 38ХА	50	Сталь 15Х18Н12С4ТЮ
21	Сталь 12Х18Н10Т	35	Сплав ал. Д16ТПП

3.3 * Шероховатость поверхностей гаек из нержавеющих сталей по ОСТ 92-0748.

3.4 Условная маркировка марки материала, покрытия и остальные технические требования по ОСТ 92-0748.

УДК 621.882.3:006.36 Г33

Ключевые слова: прорезная гайка

gost.e-ecolog.ru