ОСТ 92-0734-72

ОТРАСЛЕВОЙ СТАНДАРТ

ВИНТЫ ДЛЯ ЛЮКОВ

Конструкция и размеры

gost.e-ecolog.ru

ОТРАСЛЕВОЙ СТАНДАРТ

ВИНТЫ ДЛЯ ЛЮКОВ

Конструкция и размеры

Дата введения 1973-01-01

1 Область применения

Настоящий стандарт распространяется на винты для люков (далее – винты) и устанавливает их конструкцию и размеры.

2 Нормативные ссылки

В настоящем стандарте использована ссылка на следующий стандарт:

ОСТ 92-0748-72 Детали крепёжные. Технические требования

3 Конструкция и размеры

3.1 Конструкция и размеры винтов должны соответствовать указанным на рисунке 1 и в таблицах 1, 2, их теоретическая масса приведена в таблице 2.

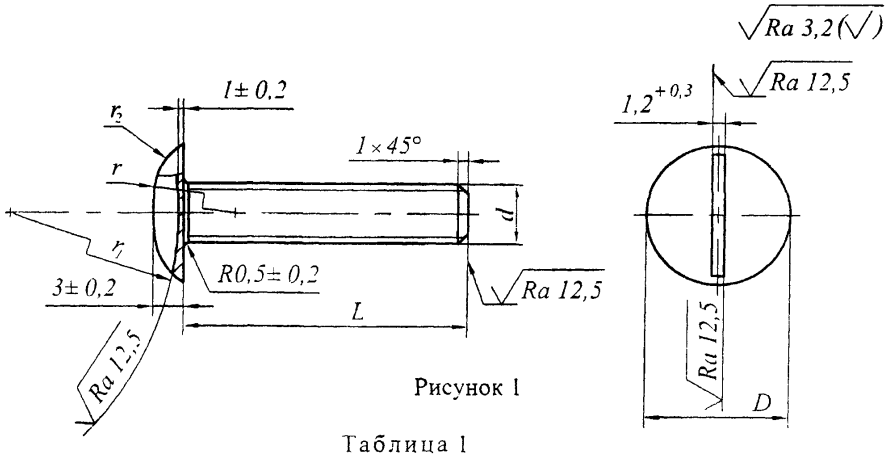

Рисунок 1

Таблица 1

Размеры в миллиметрах

Резьба		D	r	r_1	r_2
d	шаг. Р крупный		≈		
М5	0,8	12	15	40,0	5
М6	1	14	20	31,5	6

Таблица 2

Размеры в миллиметрах

L		Номин.	8	10	12	14	16	18	20	22	24
		Пред. откл.	±0,30		±0,35				±0,40		
d	М5	Масса 100 шт винтов, кг	0,25	0,29	0,32	0,36	0,38	0,40	0,42	0,44	0,46
	М6		0.30	0,32	0,34	0,38	0,42	0,45	0,49	0,54	0,59

Пример условного обозначения винта диаметром резьбы *d*=5 мм, с крупным шагом резьбы и полем допуска 6*e*, длиной *L*=20 мм, из материала с условной маркировкой 66, с покрытием 01 толщиной 9 мкм:

Винт М5-6е×20.66.019 ОСТ 92-0734-72

3.2 Винты должны быть изготовлены из материала, указанного в таблице 3.

Таблица 3

Условная маркировка марки материала	Марка материала
66	Сталь 45

3.3 Условная маркировка марки материала, покрытие и остальные технические требования по ОСТ 92-0748.

УДК 621.882.2:006.36 Г32
Ключевые слова: винт для люка

gost.e-ecolog.ru