ОСТ 92-0731-72

ОТРАСЛЕВОЙ СТАНДАРТ

ВИНТЫ С ПОЛУКРУГЛОЙ ГОЛОВКОЙ, С ПОЛЕМ ДОПУСКА *h*9 И КОРОТКОЙ НАРЕЗНОЙ ЧАСТЬЮ

Конструкция и размеры

gost.e-ecolog.ru

ОТРАСЛЕВОЙ СТАНДАРТ

ВИНТЫ С ПОЛУКРУГЛОЙ ГОЛОВКОЙ, С ПОЛЕМ ДОПУСКА *h*9 И КОРОТКОЙ НАРЕЗНОЙ ЧАСТЬЮ

Конструкция и размеры

Дата введения 1973-01-01

1 Область применения

Настоящий стандарт распространяется на винты с полукруглой головкой, с полем допуска *h*9 и короткой нарезной частью (далее – винты) и устанавливает их конструкцию и размеры.

2 Нормативные ссылки

В настоящем стандарте использована ссылка на следующий стандарт:
ОСТ 92-0748-72 Детали крепёжные. Технические требования.

3 Конструкция и размеры

3.1 Конструкция и размеры винтов должны соответствовать указанным на рисунке 1 и в таблицах 1, 2, их теоретическая масса приведена в таблице 2.

$\sqrt{Ra\ 3{,}2(\sqrt{})}$

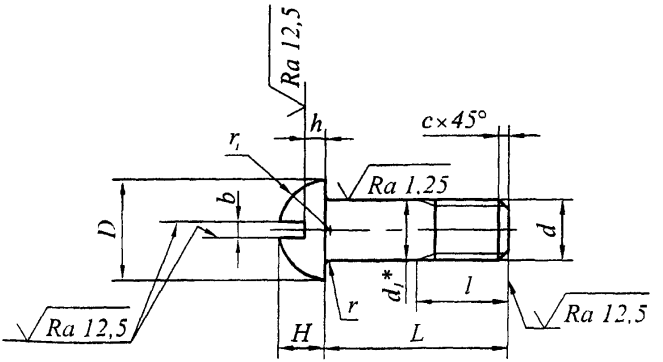

Рисунок 1

Таблица 1

Размеры в миллиметрах

Резьба		d_1	D	H	h	b	r	r_1	c	l	
d	шаг. Р крупный	$h9$					±0,2	≈		Номин	Пред откл
М5	0,8	5	8	3,5	1,5	1,2	0,5	4,0	1,0	8	+0,50 -0,25
М6	1	6	10	4,5	2,0	1,6		5,0		9	
М8	1,25	8	13	6,0	3,0		0,8	6,5	1,6	11	
М10	1,5	10	16	7,0	3,2	2,0		8,0		13	+1,0 -0,5

Таблица 2

Размеры в миллиметрах

d		М5	М6	М8	М10	d		М5	М6	М8	М10
L		Масса 100 шт винтов, кг				L		Масса 100 шт винтов кг			
Номин	Пред. откл					Номин	Пред откл				
12	±0,35	0,227	–	–	–	30	±0,40	–	0,760	1,510	2,28
14		0,258	0,414	–	–	32	±0,50	–	0,805	1,590	2,40
16		0,289	0,453	–	–	34		–	0,849	1,670	2,52
18		0,319	0,493	1,050	–	36		–	0,898	1,750	–
20	±0,40	0,350	0,538	1,095	–	38		–	0,938	1,820	–
22		0,381	0,582	1,140	1,82	40		–	0,982	1,900	–
24		–	0,626	1,232	1,93	42		–	1,026	1,980	–
26		–	0,671	1,326	2,05	44		–	1,070	2,060	–
28		–	0,716	1,418	2,16	–	–	–	–	–	–

Пример условного обозначения винта диаметром резьбы d=8 мм, с крупным шагом резьбы и полем допуска *6e*, длиной L=40 мм, из материала с условной маркировкой 44, с покрытием 02 толщиной 9 мкм:

Винт М8-6е×40.44.029 ОСТ 92-0731-72

3.2 Винты должны быть изготовлены из материала, указанного в таблице 3.

Таблица 3

Условная маркировка марки материала	Марка материала
44	Сталь 30ХГСА

3.3 * Размер после покрытия.

3.4 Условная маркировка марки материала, покрытие и остальные технические требования по ОСТ 92-0748.

УДК 621.882.2:006.36 Г32

Ключевые слова: винт, полукруглая головка, короткая нарезная часть

gost.e-ecolog.ru