ОСТ 92-0730-72

ОТРАСЛЕВОЙ СТАНДАРТ

ВИНТЫ С ПОЛУКРУГЛОЙ ГОЛОВКОЙ

Конструкция и размеры

gost.e-ecolog.ru

ОТРАСЛЕВОЙ СТАНДАРТ

ВИНТЫ С ПОЛУКРУГЛОЙ ГОЛОВКОЙ

Конструкция и размеры

Дата введения 1973-01-01

1 Область применения

Настоящий стандарт распространяется на винты с полукруглой головкой (далее – винты) и устанавливает их конструкцию и размеры.

2 Нормативные ссылки

В настоящем стандарте использована ссылка на следующий стандарт:

ОСТ 92-0748-72 Детали крепёжные. Технические требования.

3 Конструкция и размеры

3.1 Конструкция и размеры винтов должны соответствовать указанным на рисунке 1 и в таблицах 1, 2.

$\sqrt{Ra\ 3{,}2(\sqrt{})}^{*}$

Исполнение 1

Исполнение 2
(Остальное - см. исполнение 1)

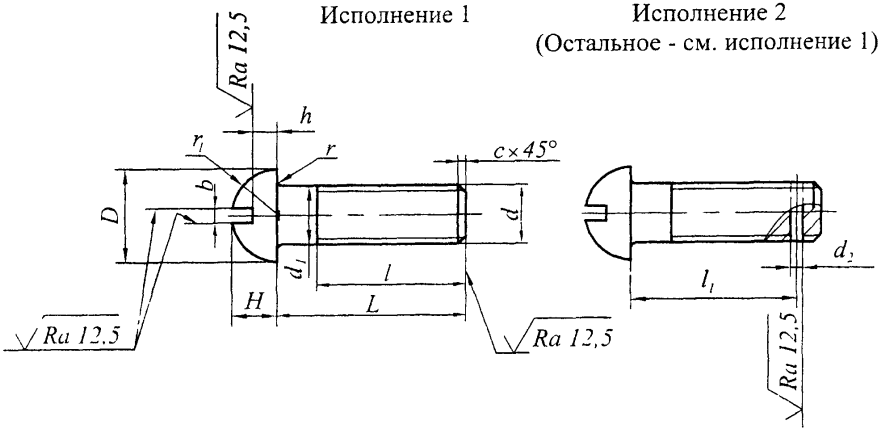

Рисунок 1

Таблица 1

Размеры в миллиметрах

Резьба			d_1	d_2	D	H	h	b	r	r_1	c
d	шаг, P		$h13$						±0.2	≈	
	крупный	мелкий									
M2	0,4	–	2,0	–	3,5	1,4	0,6	0,5	0,2	1,8	0,3
M2,5	0,45		2,5		4,5	1,7	0,7	0,6		2,3	
M3	0,5		3,0		5,0	2,1	0,9	0,8	0,5	2,5	0,5
M4	0,7		4,0		6,5	2,8	1,2	1,0		3,3	
M5	0,8		5,0	1,6	8,0	3,5	1,5	1,2		4,0	1,0
M6	1		6,0		10,0	4,5	2,0	1,6		5,0	
M8	1,25		8,0	2,0	13,0	6,0	3,0		0,8	6,5	1,6
M10	1,5		10,0	2,5	16,0	7,0	3,2	2,0		8,0	
M12	–	1,5	12,0		19,0	9,0	4,8	3,0	1,0	9,5	

Таблица 2

Размеры в миллиметрах

d			M2	M2,5	M3	M4	M5		M6		M8		M10		M12	
L		Пред откл l_1	l	l	l	l	l	l_1	l	l_1	l	l_1	l	l_1	l	l_1
Номин	Пред откл.		+0.8	+0 9	+1.0	−1,4	+1.6		+2.0		+2,5		+3,0		+3.0	
5	±0,25	–	×	×	×	–	–	–	–	–	–	–	–	–	–	–
6			×	×	×	×	–	–	–	–	–	–	–	–	–	–
8	±0,30		×	×	×	×	×	–	–	–	–	–	–	–	–	–
10			×	×	×	×	×	–	×	–	–	–	–	–	–	–
12	±0,35	±0,2	×	×	×	×	×	9,5	×	–	×	–	–	–	–	–
14			10	10	×	×	×	11.5	×	10	×	–	–	–	–	–
16			10	10	12	×	×	13,5	×	12	×	12	×	–	–	–
18			10	10	12	×	×	15,5	×	14	×	14	×	14	–	–
20	±0,40		–	10	12	14	×	17,5	×	16	×	16	×	16	×	15
22			–	10	12	14	16	19,5	×	18	×	18	×	18	×	17
24		±0,3	–	10	12	14	16	21,5	18	20	×	20	×	20	×	19
26			–	–	12	14	16	23,5	18	22	×	22	×	22	×	21
28			–	–	12	14	16	25,5	18	24	×	24	×	24	×	23
30			–	–	12	14	16	27,5	18	26	22	26	×	26	×	25
32	±0,50		–	–	–	14	16	29,5	18	28	22	28	×	28	×	27
34			–	–	–	14	16	31,5	18	30	22	30	26	30	×	29
36			–	–	–	–	16	33,5	18	32	22	32	26	32	×	31
38			–	–	–	–	16	35,5	18	34	22	34	26	34	×	33
40			–	–	–	–	16	37,5	18	36	22	36	26	36	30	35
42			–	–	–	–	–	–	18	38	22	38	26	38	30	37
44			–	–	–	–	–	–	18	40	22	40	26	40	30	39
46			–	–	–	–	–	–	–	–	22	42	26	42	30	41
48			–	–	–	–	–	–	–	–	22	44	26	44	30	43
50			–	–	–	–	–	–	–	–	22	46	26	46	30	45

Примечание – Знаком «×» отмечены винты с резьбой на всей длине стержня.

Пример условного обозначения винта исполнения 1, диаметром резьбы d=8 мм, с крупным шагом резьбы и полем допуска 8g, длиной L=40 мм, из материала с условной маркировкой 32, с покрытием 11:

Винт М8-8g×40.32.11 ОСТ 92-0730-72

То же, исполнения 2:

Винт 2М8-8g×40.32.11 ОСТ 92-0730-72

3.2 Винты должны быть изготовлены из материалов, указанных в таблице 3.

Таблица 3

Условная маркировка марки материала	Марка материала	Условная маркировка марки материала	Марка материала
66	Сталь 45	21	Сталь 12Х18Н10Т
45	Сталь 30ХН2МФА	26	Сталь 07Х16Н6
22	Сталь 20Х13	55	Сталь 09Х16Н4Б
43	Сталь 30ХГСА	24	Сталь 10Х11Н23Т3МР
44		32	Латунь ЛС 59-1

3.3 * Шероховатость поверхностей винтов из нержавеющих сталей по ОСТ 92-0748.

3.4 Условная маркировка марки материала, покрытия и остальные технические требования по ОСТ 92-0748.

3.5 Теоретическая масса винтов приведена в приложении А.

Приложение А

(справочное)

Теоретическая масса винтов

А.1 Теоретическая масса винтов исполнения 1 приведена в таблице А.1.

Таблица А.1

Размеры в миллиметрах

d	М2	М2,5	М3	М4	М5	М6	М8	М10	М12
L	Масса 100 шт. стальных винтов, кг								
5	0,015	0,027	0,040	–	–	–	–	–	–
6	0,017	0,031	0,044	0,086	–	–	–	–	–
8	0,022	0,037	0,053	0,102	0,177	–	–	–	–
10	0,027	0,046	0,063	0,118	0,202	0,338	–	–	–
12	0,032	0,054	0,074	0,134	0,227	0,374	0,855	–	–
14	0,036	0,062	0,086	0,153	0,258	0,414	0,920	–	–
16	0,041	0,071	0,098	0,173	0,289	0,453	0,985	1,52	–
18	0,046	0,080	0,110	0,193	0,319	0,493	1,050	1,62	–
20	–	0,088	0,120	0,213	0,350	0,538	1,095	1,72	2,03
22	–	0,096	0,130	0,233	0,381	0,582	1,140	1,82	2,30
24	–	0,104	0,142	0,253	0,412	0,626	1,232	1,93	2,57
26	–	–	0,155	0,272	0,443	0,671	1,326	2,05	2,84
28	–	–	0,168	0,291	0,474	0,716	1,418	2,16	3,11
30	–	–	0,180	0,311	0,504	0,760	1,510	2,28	3,38
32	–	–	–	0,331	0,535	0,805	1,590	2,40	3,56
34	–	–	–	0,351	0,566	0,849	1,670	2,52	3,74
36	–	–	–	–	0,596	0,893	1,750	2,64	3,92
38	–	–	–	–	0,627	0,938	1,820	2,77	4,10
40	–	–	–	–	0,658	0,982	1,900	2,89	4,27
42	–	–	–	–	–	1,026	1,980	3,02	4,45
44	–	–	–	–	–	1,070	2,060	3,14	4,63
46	–	–	–	–	–	–	2,140	3,26	4,80
48	–	–	–	–	–	–	2,220	3,38	5,00
50	–	–	–	–	–	–	2,300	3,51	5,16

УДК 621.882.2:006.36 I 32
Ключевые слова: винт, полукруглая головка

gost.e-ecolog.ru