ОТРАСЛЕВЫЕ СТАНДАРТЫ

ДЕТАЛИ ТРУБОПРОВОДОВ ИЗ УГЛЕРОДИСТОЙ СТАЛИ СВАРНЫЕ И ГНУТЫЕ $Д_у$ ДО 500 ММ НА $P_у$ ДО 10 МПа (100 КГС/СМ^2)

ОСТ 36 - 41 - 81 — ОСТ 36 - 49 - 81

Издание официальное

gost.e-ecolog.ru

УТВЕРЖДЕНЫ И ВВЕДЕНЫ В ДЕЙСТВИЕ приказом Министерства монтажных и специальных строительных работ СССР от 18 февраля 1981 г. № 45

ИСПОЛНИТЕЛИ к.т.н. Р.И.Тавастшерна (руководитель работы);
к.т.н. А.И.Бесман (руководитель темы);
А.А.Гутовский,
Г.И.Пачкова,
П.В.Рыбаков,
Л.И.Уткина

СОГЛАСОВАНЫ Госгортехнадзором СССР

Редактор Н.В.Шалимова
Технический редактор Н.С.Громова
Корректор Н.М.Кареева

Подписано в печать 11.03.82. Формат 60х84 1/16
Бумага тип. № 1 Печать на ротапринте Усл.печ.л. 3,49
Уч.-изд.л. 3,9 Изд. № 462 Тираж 5000 Зак. №93 Цена 58 к.

© ООП ЦБНТИ Минмонтажспецстроя СССР
117049, Москва, Б-49, ул.Димитрова, 38а

УДК 621.643.063-034.14: [621.791+621.774.6](083.74) Группа Г18

ОТРАСЛЕВОЙ СТАНДАРТ

ДЕТАЛИ ТРУБОПРОВОДОВ ИЗ УГЛЕРОДИСТОЙ СТАЛИ СВАРНЫЕ И ГНУТЫЕ D_y до 500 мм на P_y до 10 МПа (100 кгс/см^2)

ОСТ 36 - 46-81

ТРОЙНИКИ СВАРНЫЕ

Введен впервые

Конструкция и размеры

Приказом Министерства монтажных и специальных строительных работ СССР от 18 февраля 1981 г. № 45 срок введения установлен

с 1 июля 1981 г.

Несоблюдение стандарта преследуется по закону.

1. Настоящий стандарт распространяется на сварные равнопроходные и переходные тройники из углеродистой стали.

2. Тройники должны изготавливаться из бесшовных труб.

3. Конструкция, размеры и условное давление тройников должны соответствовать указанным на чертеже и в табл. 1 и 2. Размеры шаблонов для разметки штуцеров указаны в справочном приложении к настоящему стандарту.

3.1. Тройники с условным проходом штуцера 250 мм и более следует изготавливать с подваркой корня шва.

4. Материал и температурные пределы применения - по ОСТ 36 - 41 - 81.

5. Технические требования - по ОСТ 36 - 49 - 81.

Пример условного обозначения тройников:

равнопроходного D_y 250 мм, S = 20 мм:

Тройник 250х20 ОСТ 36 - 46 - 81;

Издание официальное ГР 8208346 от 05.06.81 Перепечатка воспрещена

Тройник равнопроходный

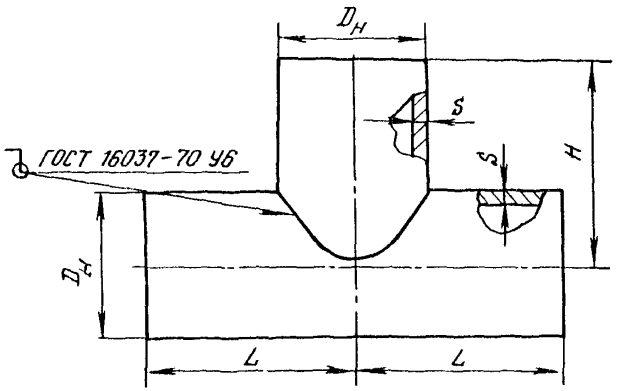

Тройник переходный

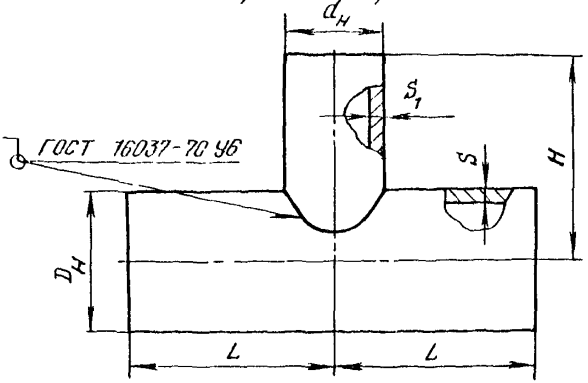

переходного $D_у$ 250 мм; $d_у$ 200 мм, S = 20 мм S_1= I6 мм:

Тройник 250х20 - 200хI6 ОСТ 36 - 46 - 8I.

Таблица I

Размеры, масса и условные давления равнопроходных тройников

Размеры в мм

$D_у$	$D_н$	L=H	S	$P_у$, МПа (кгс/см^2), для веществ		Масса, кг
				неагрессивных	среднеагрессивных	
65	76	I40	6	I0,0(I00)	6,3(63)	3,9
			8	-	I0,0(I00)	5,0
80	89	I50	6	6,3(63)	4,0(40)	4,9
			8	I0,0(I00)	6,3(63)	6,4
			I0	-	I0,0(I00)	7,8
I00	I08	I60	8	I0,0(I00)	6,3(63)	8,2
			I0	-	I0,0(I00)	I0,I
I25	I33	I70	8	6,3(63)	4,0(40)	I0,6
			I0	I0,0(I00)	6,3(63)	I3,I
			I2	-	I0,0(I00)	I5,5
I50	I59	I90	8	6,3(63)	4,0(40)	I4,I
			I2	I0,0(I00)	6,3(63)	20,7
200	2I9	220	I0	6,3(63)	2,5(25)	27,I
			I6	I0,0(I00)	4,0(40)	42,5
250	273	250	I2	4,0(40)	2,5(25)	45,I
			I6	6,3(63)	4,0(40)	59,4
			20	I0,0(I00)	6,3(63)	73,4
300	325	270	I0	4,0(40)	2,5(25)	47,3
			I6	6,3(63)	4,0(40)	74,7
			25	I0,0(I00)	6,3(63)	II4,4

Продолжение табл. I

$D_у$	$D_н$	L=H	S	$P_у$, МПа (кгс/см^2), для веществ		Масса, кг
				неагрессивных	среднеагрессивных	
350	377	300	I2	4,0(40)	2,5(25)	72,I
			I6	6,3(63)	4,0(40)	95,4
			25	I0,0(I00)	6,3(63)	I46,6
400	426	320	I6	4,0(40)	2,5(25)	II3,0
			20	6,3(63)	4,0(40)	I40,4

Таблица 2

Размеры, масса и условные давления переходных тройников

Размеры в мм

$D_у$	$d_у$	$D_н$	$d_н$	L	H	S	S_1	$P_у$, МПа (кгс/см^2), для веществ		Масса, кг
								неагрессивных	среднеагрессивных	
65	40	76	45	I40	I40	6	3	I0,0(I00)	-	3,2
						8	5	-	I0,0(I00)	4,2
	50		57			6	4	I0,0(I00)	-	3,4
						8	5	-	I0,0(I00)	4,4
80	50	89	57	I40	I50	6	4	I0,0(I00)	-	3,9
						8	6	-	I0,0(I00)	5,2
	65		76			6	6	6,3(63)	-	4,3
						8	6	I0,0(I00)	-	5,3
						I0	8	-	I0,0(I00)	6,6
I00	80	I08	89	I50	I60	8	8	I0,0(I00)	6,3(63)	7,5
						I0	I0	-	I0,0(I00)	9,2
I25	80	I33	89	I50	I70	I0	6	I0,0(I00)	6,3(63)	I0,I
						I2	I0	-	I0,0(I00)	I2,5

Продолжение табл. 2

Размеры в мм

$D_у$	$d_у$	$D_н$	$d_н$	L	H	S	S_1	$P_у$, МПа (кгс/см²), для веществ: неагрессивных	$P_у$, МПа (кгс/см²), для веществ: среднеагрессивных	Масса, кг
I25	I00	I33	I08	I60	I70	8	8	6,3(63)	4,0(40)	9,7
						I0	8	I0,0(I00)	6,3(63)	II,4
						I2	I0	–	I0,0(I00)	I3,6
I50	80	I59	89	I50	I90	I2	6	I0,0(I00)	–	I4,0
	I00		I08	I60		8	6	6,3(63)	4,0(40)	I0,8
						I2	8	I0,0(I00)	6,3(63)	I5,8
	I25		I33	I70		8	8	6,3(63)	4,0(40)	I2,5
						I2	I0	I0,0(I00)	6,3(63)	I7,6
200	I25	2I9	I33	I70	220	I6	I0	I0,0(I00)	6,3(63)	29,5
	I50		I59	200		I0	8	6,3(63)	4,0(40)	23,0
						I6	I2	I0,0(I00)	6,3(63)	35,5
250	I25	273	I33	I70	250	20	I0	I0,0(I00)	6,3(63)	44,5
	I50		I59	200		20	I2	I0,0(I00)	6,3(63)	52,9
	200		2I9	220		I2	I0	6,3(63)	2,5(25)	37,8
						I6	I2	6,3(63)	4,0(40)	48,8
						20	I6	I0,0(I00)	6,3(63)	6I,0
300	I50	325	I59	200	270	25	I2	I0,0(I00)	6,3(63)	76,I
	200		2I9	220		I6	I0	6,3(63)	4,0(40)	57,2
						25	I6	I0,0(I00)	6,3(63)	85,6
	250		273	250		I0	8	4,0(40)	2,5(25)	4I,5
						I6	I0	6,3(63)	4,0(40)	62,7
						25	20	I0,0(I00)	6,3(63)	I00,0
350	200	377	219	220	300	I6	I0	6,3(63)	4,0(40)	65,I
						25	I6	I0,0(I00)	6,3(63)	99,9
	250		273	250		I6	I0	6,3(63)	4,0(40)	73,6
						25	20	I0,0(I00)	6,3(63)	II6,3
	300		325	270		I2	I0	4,0(40)	2,5(25)	62,3

Продолжение табл. 2

Размеры в мм

$D_у$	$d_у$	$D_н$	$d_н$	L	H	S	S_1	$P_у$, МПа (кгс/см^2) для веществ		Масса, кг
								неагрессивных	среднеагрессивных	
350	300	377	325	270	300	I6	I0	6,3(63)	4,0(40)	78,I
						25	25	I0,0(I00)	6,3(63)	I3I,3
400	250	426	273	250	320	I6	I0	4,0(40)	2,5(25)	82,5
						20	I2	6,3(63)	4,0(40)	I02,0
	300		325	270		I6	I0	4,0(40)	2,5(25)	88,I
						20	I6	6,3(63)	6,3(63)	II3,3
	350		377	300		I6	I2	4,0(40)	2,5(25)	99,5
						20	20	6,3(63)	4,0(40)	I3I,5

ПРИЛОЖЕНИЕ
Справочное

Шаблон для разметки штуцеров



Размеры шаблона для разметки штуцеров

мм

$D_у$	$d_у$	$D_н$	$d_н$	A	y_1	y_2	y_3	y_4
65	40	76	45	141,3	102	103,9	106,9	109,3
	50		57	179,0	102	105,4	111,3	114,8
	–		–	238,6	102	107,1	121,0	140,0
80	50	89	57	179,0	104,5	106,8	113,0	115,2
	65		76	238,6	104,5	108,8	119,1	125,6
	–		–	279,5	104,5	110,4	127,6	149,0
100	80	108	89	279,5	106	111,0	122,0	129,4
	–			339,1	106	113,2	133,0	160,0
125	80	133	89	279,5	103,5	107,3	115,0	120,6
	100		108	339,1	103,5	108,8	122,7	131,2
	–		–	417,6	103,5	112,4	136,8	170,0
150	80	159	89	279,5	110,5	113,7	120,4	124,8
	100		108	339,1	110,5	115,0	125,4	130,9
	125		133	417,6	110,5	117,6	134,4	147,6
	–		–	499,3	110,5	121,2	150,2	190,0
200	125	219	133	417,6	110,5	115,5	126,8	133,0
	150		159	499,3	110,5	118,3	135,0	144,7
	–		–	687,7	110,5	125,2	165,3	220,0

Продолжение таблицы

мм

$D_у$	$d_у$	$D_н$	$d_н$	A	y_1	y_2	y_3	y_4
250	125	273	133	417,6	113,5	117,6	126,3	130,6
	150		159	499,3	113,5	119,2	132,4	139,5
	200		219	687,7	113,5	124,7	152,0	168,0
	–		–	857,2	113,5	131,8	181,8	250,0
300	150	325	159	499,3	107,5	112,4	122,8	127,8
	200		219	687,7	107,5	116,8	137,6	149,3
	250		273	857,2	107,5	122,0	158,4	183,4
	–		–	1020,5	107,5	129,3	188,8	270,0
350	200	377	219	687,7	111,5	120,7	137,9	147,7
	250		273	857,2	111,5	124,9	153,7	170,3
	300		325	1020,5	111,5	129,6	175,2	205,0
	–		–	1183,8	111,5	136,8	205,8	300,0
400	250	426	273	857,2	107	118,3	142,8	156,4
	300		325	1020,5	107	122,6	159,6	181,8
	350		377	1183,8	107	130,0	182,6	218,6
	–		–	1337,6	107	135,5	213,5	320,0

С О Д Е Р Ж А Н И Е

Обозначение стандарта	Наименование стандарта	Стр.
ОСТ 36 - 41 - 81	Детали трубопроводов из углеродистой стали сварные и гнутые D_y до 500 мм на P_y до 10 МПа (100 кгс/см^2). Типы и основные параметры	1
ОСТ 36 - 42 - 81	Детали трубопроводов из углеродистой стали сварные и гнутые D_y до 500 мм на P_y до 10 МПа (100 кгс/см^2) Отводы гнутые. Конструкция и размеры	14
ОСТ 36 - 43 - 81	Детали трубопроводов из углеродистой стали сварные и гнутые D_y до 500 мм на P_y до 10 МПа (100 кгс/см^2). Отводы сварные. Конструкция и размеры	19
ОСТ 36 - 44 - 81	Детали трубопроводов из углеродистой стали сварные и гнутые D_y до 500 мм на P_y до 10 МПа (100 кгс/см^2). Переходы сварные. Конструкция и размеры	25
ОСТ 36 - 45 - 81	Детали трубопроводов из углеродистой стали сварные и гнутые D_y до 500 мм на P_y до 10 МПа (100 кгс/см^2). Ответвления. Конструкция и размеры	33
ОСТ 36 - 46 - 81	Детали трубопроводов из углеродистой стали сварные и гнутые D_y до 500 мм на P_y до 10 МПа (100 кгс/см^2). Тройники сварные. Конструкция и размеры	39
ОСТ 36 - 47 - 81	Детали трубопроводов из углеродистой стали сварные и гнутые D_y до 500 мм на P_y до 10 МПа (100 кгс/см^2). Заглушки плоские. Конструкция и размеры	47
ОСТ 36 - 48 - 81	Детали трубопроводов из углеродистой стали сварные и гнутые D_y до 500 мм на P_y до 10 МПа (100 кгс/см^2). Заглушки ребристые. Конструкция и размеры	50
ОСТ 36 - 49 - 81	Детали трубопроводов из углеродистой стали сварные и гнутые D_y до 500 мм на P_y до 10 МПа (100 кгс/см^2). Технические условия	52

Лист регистрации изменений ОСТ 36 - 41 - 81 - ОСТ 36 - 49 - 81

Изм.	Номер листов (страниц)				Номер документа	Подпись	Дата	Срок введения документа
	измененных	замененных	новых	аннулированных				

gost.e-ecolog.ru