ОТРАСЛЕВЫЕ СТАНДАРТЫ

ДЕТАЛИ ТРУБОПРОВОДОВ ИЗ УГЛЕРОДИСТОЙ СТАЛИ СВАРНЫЕ И ГНУТЫЕ $Д_у$ ДО 500 ММ НА $P_у$ ДО 10 МПа (100 КГС/СМ^2)

ОСТ 36 - 41 - 81 — ОСТ 36 - 49 - 81

Издание официальное

gost.e-ecolog.ru

УТВЕРЖДЕНЫ И ВВЕДЕНЫ В ДЕЙСТВИЕ приказом Министерства монтажных и специальных строительных работ СССР от 18 февраля 1981 г. № 45

ИСПОЛНИТЕЛИ к.т.н. Р.И.Тавастшерна (руководитель работы);
к.т.н. А.И.Бесман (руководитель темы);
А.А.Гутовский,
Г.И.Пачкова,
П.В.Рыбаков,
Л.И.Уткина

СОГЛАСОВАНЫ Госгортехнадзором СССР

Редактор Н.В.Шалимова
Технический редактор Н.С.Громова
Корректор Н.М.Кареева

Подписано в печать 11.03.82. Формат 60х84 1/16
Бумага тип. № 1 Печать на ротапринте Усл.печ.л. 3,49
Уч.-изд.л. 3,9 Изд. № 462 Тираж 5000 Зак. №93 Цена 58 к.

© ООП ЦБНТИ Минмонтажспецстроя СССР
117049, Москва, Б-49, ул.Димитрова, 38а

УДК 621.643.065-034.14: [621.791+621.774.6] (083.74)

Группа Г18

ОТРАСЛЕВОЙ СТАНДАРТ

ДЕТАЛИ ТРУБОПРОВОДОВ ИЗ УГЛЕРОДИСТОЙ СТАЛИ СВАРНЫЕ И ГНУТЫЕ D_y до 500 мм на P_y до 10 МПа (100 кгс/см^2)

ОСТ 36 - 44 - 81

ПЕРЕХОДЫ СВАРНЫЕ

Введен впервые

Конструкция и размеры

Приказом Министерства монтажных и специальных строительных работ СССР от 18 февраля 1981 г. № 45 срок введения установлен с 1 июля 1981 г.

Несоблюдение стандарта преследуется по закону.

1. Настоящий стандарт распространяется на концентрические вальцованные, лепестковые и формованные переходы из углеродистой стали.

2. Материал, толщина стенки и условия применения - по ОСТ 36 - 41 - 81.

3. Конструкция и размеры переходов должны соответствовать указанным на чертеже и в табл. 1 - 3. Размеры шаблонов для разметки вальцованных и лепестковых переходов указаны в справочном приложении к настоящему стандарту.

3.1. Вальцованные переходы должны иметь не более двух сварных швов вдоль образующей конуса при расстоянии между ними не менее 100 мм.

3.2. Для обеспечения допускаемого по ОСТ 36-49-80 смещения кромок при соединении деталей с трубами торцы переходов можно подрезать.

Издание официальное ГР 8208325 от 05.06.81 Перепечатка воспрещена

Вальцованный переход

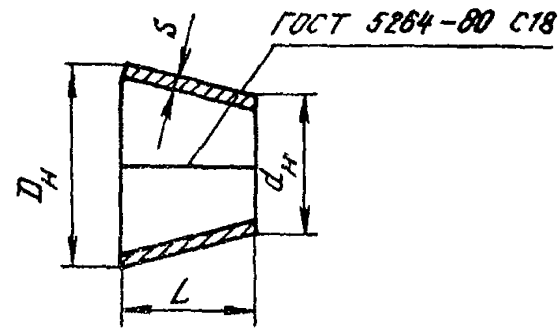

Лепестковый переход

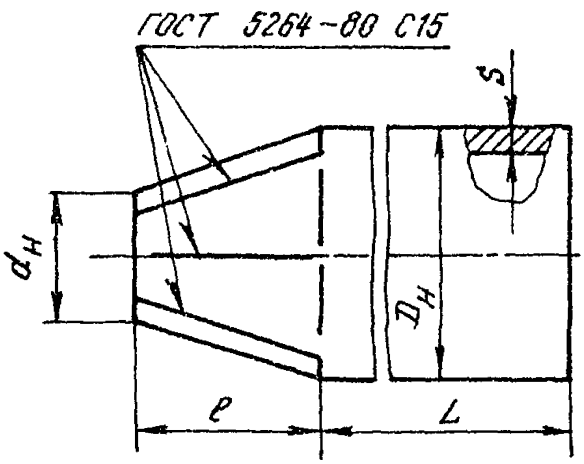

Формованные переходы

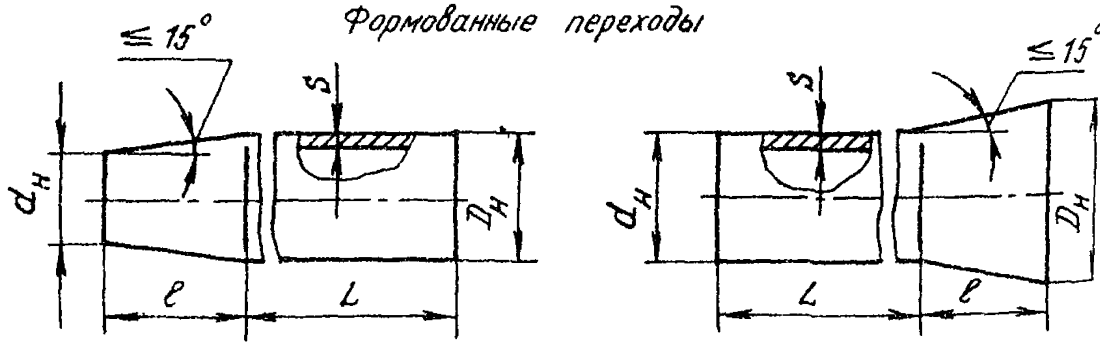

Таблица I

Размеры вальцованных переходов

мм

$D_у$	$d_у$	$D_н$	$d_н$	L
250	200	276	2I7	II0
300	200	329	2I7	2I0
300	250		270	II0
350	200	382	2I7	3I0
350	250		270	2I0
350	300		32I	II5
400	200	43I	2I7	400
400	250		270	300
400	300		32I	205
400	350		373	II0

Примечание. Массу вальцованного перехода (в кг при подстановке размеров в мм) определяют по формуле

$$M = 10^{-6} \cdot 12{,}325\ L\ S(D_н + d_н - 2S).$$

Таблица 2

Размеры лепестковых переходов

мм

$D_у$	$d_у$	$D_н$	$d_н$	ℓ	Число лепестков
I00	65 80	I08(II4)	75 88	I00(II0) 60(75)	4
I25	80 I00	I33	88 I07(II3)	I30 75(60)	4
I50	80 I00 I25 I00	I59	88 I07(II3) I3I I07(II3)	200 I50(I30) 80 320(300)	4

Продолжение табл.2

$D_у$	$d_у$	$D_н$	$d_н$	ℓ	Число лепестков
200	I25 I50	2I9	I3I I57	250 I75	6
250	I50 200	273	I57 2I7	330 I60	6
300	200 250	325	2I7 270	3I0 I60	6
350	200 250 300	377	2I7 270 32I	450 300 I60	6
400	200 250 300 350	426	2I7 270 32I 373	600 450 300 I50	6
500	300 350 400	530	32I 373 42I	600 450 3I0	6

Примечания: I. В скобках указаны размеры для переходов наружным диаметром одного из торцов II4 мм.

2. Массу лепесткового перехода (в кг при подстановке размеров в мм) определяют по формуле

$$M = I0^{-6} \cdot I2{,}325\, \ell\, S (D_н + d_н - 2S) + 0{,}00I\, k\, q\ ,$$

где q – линейная плотность трубы, из которой изготовлен переход, кг/м.

Таблица 3

Размер формованных переходов

мм

$D_у$	$d_у$	$D_н$	$d_н$	ℓ
I5	I0	I8	I4	8
20	I5	25	I8	I4
25	20	32	25	I4

Продолжение табл. 3

$D_у$	$d_у$	$D_н$	$d_н$	l
32	25	38	38	8
40	32	45	38	I4
	25		32	26
50	40	57	45	24
65	50	76	57	38
80	65	89	76	26

Примечание. Массу формованного перехода определяют по формуле, приведенной в примечании к табл. 2 настоящего стандарта.

4. При изготовлении лепестковых переходов из сварных прямошовных труб ось одного из вырезов должна совпадать со сварным швом трубы.

5. Формованные переходы изготавливают методом обжима конца трубы большего диаметра $D_н$ или раздачи конца трубы меньшего диаметра $d_н$.

6. Размер L лепестковых и формованных переходов устанавливается в проектной документации либо принимается изготовителем с учетом условий изготовления, транспортирования и монтажа, но не менее I00 мм.

7. Технические требования - по ОСТ 36 - 49 - 8I.

Примеры условных обозначений:
вальцованного перехода $D_у$ 400 мм, $d_у$ 200 мм и S = I0 мм:

Переход В 400х200хI0 ОСТ 36 - 44 - 8I;
лепесткового перехода $D_у$ 300 мм, $d_у$ 200 мм, S= 6 мм:

Переход Л 300х200х6 ОСТ 36 - 44 - 8I;
формованного перехода $D_у$40 мм, $d_у$ 25 мм, на трубе с толщиной стенки S= 2 мм:
Переход Ф 40х25х2 ОСТ 36 - 44 - 8I.

ПРИЛОЖЕНИЕ
Справочное

Шаблон для разметки вальцованного перехода

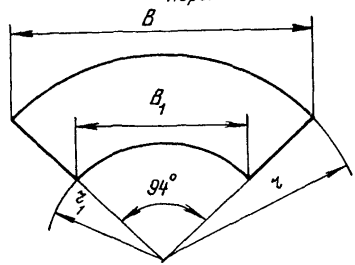

Черт. I

Таблица I

Размеры шаблонов для разметки вальцованных переходов

мм

D_y	d_y	r	r_1	B	B_I
250		533		780	
	200		4I9		6I3
300		636		930	
	250		522		763
	200		4I9		6I3
350	250	738	522	I080	763
	300		620		907
	200		4I9		6I3
400	250	833	522	I2I8	763
	300		620		907
	350		7I9		I05I

Шаблон для разметки лепесткового перехода

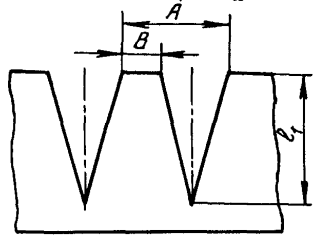

Черт. 2

Таблица 2

Размеры шаблонов для разметки лепестковых переходов

мм

D_y	d_y	A	B	l_1
100	65 80	84,8(89,5)	58,9 69,1	101,5(111,7) 60,9(76,2)
125	80 100	104,4	69,1 84,0(88,7)	132,0 76,2(60,9)
150	80 100 125	124,8	69,1 84,0(88,7) 102,8	203,1 152,3(132,0) 81,2
200	100 125 150	114,6	56,0(59,1) 68,6 82,2	324,9(304,6) 253,9 177,7
250	150 200	142,9	82,2 113,6	335,1 162,5
300	200 250	170,1	113,6 141,3	314,8 162,5

Продолжение табл.2

D_y	d_y	A	B	ℓ_1
350	200	I97,3	II3,6	456,9
	250		I4I,3	304,6
	300		I68,0	I62,5
400	200	222,9	II3,6	609,3
	250		I4I,3	456,9
	300		I68,0	304,6
	350		I95,2	I52,3
500	300	277,3	I68,0	609,3
	350		I95,2	456,9
	400		220,3	3I4,8

Примечание. В скобках указаны размеры шаблонов для переходов наружным диаметром одного из торцов II4 мм.

С О Д Е Р Ж А Н И Е

Обозначение стандарта	Наименование стандарта	Стр.
ОСТ 36 - 41 - 81	Детали трубопроводов из углеродистой стали сварные и гнутые D_y до 500 мм на P_y до 10 МПа (100 кгс/см^2). Типы и основные параметры	1
ОСТ 36 - 42 - 81	Детали трубопроводов из углеродистой стали сварные и гнутые D_y до 500 мм на P_y до 10 МПа (100 кгс/см^2) Отводы гнутые. Конструкция и размеры	14
ОСТ 36 - 43 - 81	Детали трубопроводов из углеродистой стали сварные и гнутые D_y до 500 мм на P_y до 10 МПа (100 кгс/см^2). Отводы сварные. Конструкция и размеры	19
ОСТ 36 - 44 - 81	Детали трубопроводов из углеродистой стали сварные и гнутые D_y до 500 мм на P_y до 10 МПа (100 кгс/см^2). Переходы сварные. Конструкция и размеры	25
ОСТ 36 - 45 - 81	Детали трубопроводов из углеродистой стали сварные и гнутые D_y до 500 мм на P_y до 10 МПа (100 кгс/см^2). Ответвления. Конструкция и размеры	33
ОСТ 36 - 46 - 81	Детали трубопроводов из углеродистой стали сварные и гнутые D_y до 500 мм на P_y до 10 МПа (100 кгс/см^2). Тройники сварные. Конструкция и размеры	39
ОСТ 36 - 47 - 81	Детали трубопроводов из углеродистой стали сварные и гнутые D_y до 500 мм на P_y до 10 МПа (100 кгс/см^2). Заглушки плоские. Конструкция и размеры	47
ОСТ 36 - 48 - 81	Детали трубопроводов из углеродистой стали сварные и гнутые D_y до 500 мм на P_y до 10 МПа (100 кгс/см^2). Заглушки ребристые. Конструкция и размеры	50
ОСТ 36 - 49 - 81	Детали трубопроводов из углеродистой стали сварные и гнутые D_y до 500 мм на P_y до 10 МПа (100 кгс/см^2). Технические условия	52

Лист регистрации изменений ОСТ 36 - 41 - 81 - ОСТ 36 - 49 - 81

Изм.	Номер листов (страниц)				Номер документа	Подпись	Дата	Срок введения документа
	измененных	замененных	новых	аннулированных				

gost.e-ecolog.ru