ОТРАСЛЕВЫЕ СТАНДАРТЫ

ДЕТАЛИ ТРУБОПРОВОДОВ ИЗ УГЛЕРОДИСТОЙ СТАЛИ СВАРНЫЕ И ГНУТЫЕ $Д_у$ ДО 500 ММ НА $P_у$ ДО 10 МПа (100 КГС/СМ^2)

ОСТ 36 - 41 - 81 — ОСТ 36 - 49 - 81

Издание официальное

gost.e-ecolog.ru

УТВЕРЖДЕНЫ И ВВЕДЕНЫ В ДЕЙСТВИЕ приказом Министерства монтажных и специальных строительных работ СССР от 18 февраля 1981 г. № 45

ИСПОЛНИТЕЛИ к.т.н. Р.И.Тавастшерна (руководитель работы);
к.т.н. А.И.Бесман (руководитель темы);
А.А.Гутовский,
Г.И.Пачкова,
П.В.Рыбаков,
Л.И.Уткина

СОГЛАСОВАНЫ Госгортехнадзором СССР

Редактор Н.В.Шалимова
Технический редактор Н.С.Громова
Корректор Н.М.Кареева

Подписано в печать 11.03.82. Формат 60х84 1/16
Бумага тип. № 1 Печать на ротапринте Усл.печ.л. 3,49
Уч.-изд.л. 3,9 Изд. № 462 Тираж 5000 Зак. №93 Цена 58 к.

© ООП ЦБНТИ Минмонтажспецстроя СССР
117049, Москва, Б-49, ул.Димитрова, 38а

УДК 621.643.065-034.14: [621.791+621.774.6] (083.74)

Группа ГІ8

ОТРАСЛЕВОЙ СТАНДАРТ

ДЕТАЛИ ТРУБОПРОВОДОВ ИЗ УГЛЕРОДИСТОЙ СТАЛИ СВАРНЫЕ И ГНУТЫЕ D_y до 500 мм на P_y до 10 МПа (100 кгс/см^2)

ОСТ 36 - 43 - 81

ОТВОДЫ СВАРНЫЕ

Введен впервые

Конструкция и размеры

Приказом Министерства монтажных и специальных строительных работ СССР от 18 февраля 1981 г. № 45 срок введения установлен

с 1 июля 1981 г.

Несоблюдение стандарта преследуется по закону.

1. Настоящий стандарт распространяется на секционные сварные отводы под углом 30, 45, 60 и 90° из углеродистой стали.

2. Конструкция и размеры отводов, а также секторов и полусекторов (детали 1, 2 и 3) должны соответствовать указанным на чертеже и в таблице. Размеры шаблонов для разметки секторов, полусекторов и скошенных концов труб указаны в справочном приложении к настоящему стандарту.

3. Материал, толщина стенки и условия применения - по ОСТ 36 - 41 - 81.

Издание официальное ГР 820831О от 05.06.81 Перепечатка воспрещена

Отвод 90°

ГОСТ 16037-70 С30

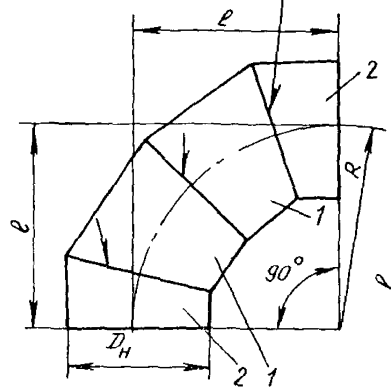

Отвод 60°

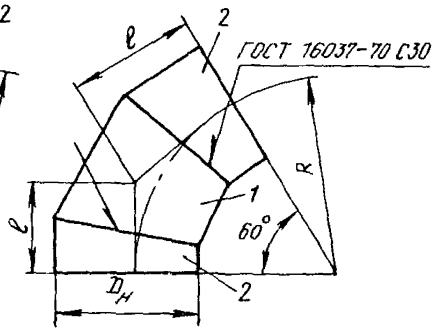

Отвод 45°

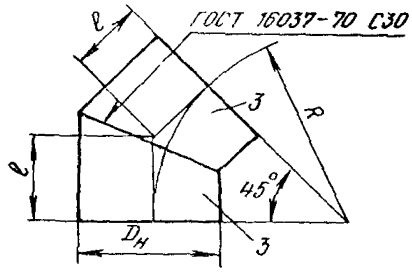

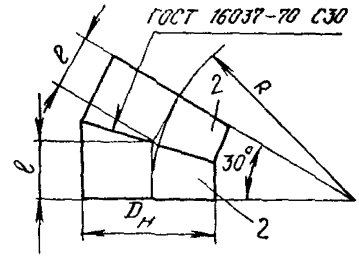

Сектор (деталь 1)

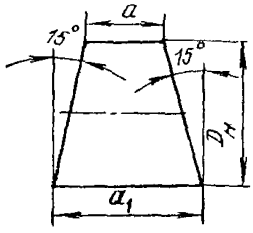

Полусекторы (деталь 2)

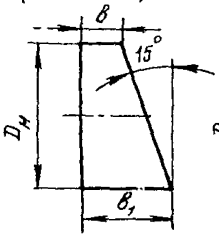

(деталь 3)

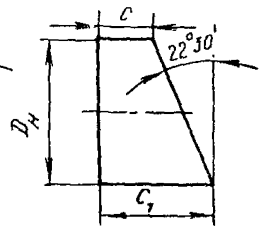

Размеры сварных отводов, секторов и полусекторов

мм

$D_у$	$D_н$	R	Размер ℓ отводов под углом				Размеры секторов и полусекторов					
							Деталь I		Деталь 2		Деталь 3	
			90°	60°	45°	30°	a	a_I	в	$в_I$	с	c_I
I50	I59	300	300	I73	I25	80	II8	204	59	I02	9I	I58
200	2I9	400	400	23I	I65	I07	I56	274	78	I37	I20	2II
250	273	500	500	289	207	I34	I95	342	97	I7I	I5I	264
300	325	600	600	346	249	I60	234	4I0	II7	205	I8I	3I6
350	377	700	700	405	290	I88	274	476	I37	238	2I2	368
400	426	800	800	462	332	2I5	3I5	544	I58	272	243	420

Примечания: I. Размер ℓ для справок.

2. Массу отвода (кг) определяют по формуле

$$M=0,001\,L\,q,$$

где q - линейная плотность трубы-заготовки, кг/м;

L - развернутая длина отвода, мм, определяемая по формулам:

если отводы под углом 90°:

$$L_{90^\circ} = 1,5(a+a_I);$$

если отводы под углом 60°:

$$L_{60^\circ} = (a+a_I);$$

если отводы под углом 45°:

$$L_{45^\circ} = (c+c_I);$$

если отводы под углом 30°:

$$L_{30^\circ} = (в+в_I),$$

4. Допускается изготовление отводов без полусекторов скосом соединяемых труб под углом до 22°30′.

5. При изготовлении секционных отводов из электросварных труб расстояние между продольными сварными швами должно быть не менее I00 мм.

6. Технические требования - по ОСТ 36 - 49 - 81.

Пример условного обозначения отвода под углом 30°, $D_н$ =325 мм, S =I0 мм:

Отвод 30° 325xI0 ОСТ 36 - 43 - 81.

ПРИЛОЖЕНИЕ
Справочное

Шаблон для разметки полусекторов и скошенных концов труб

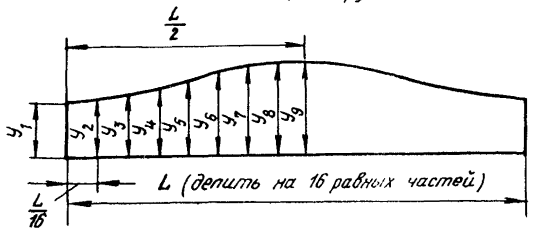

Черт. I

Шаблон для разметки секторов

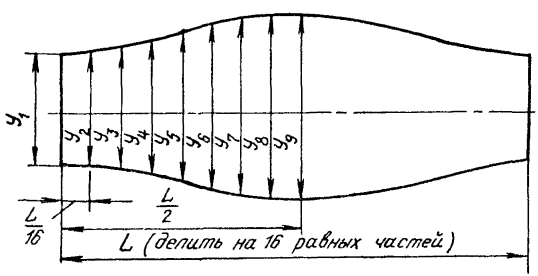

Черт. 2

Таблица I

Размеры шаблона для разметки полусекторов и скошенных концов труб

Размеры в мм

Угол скоса	$D_н$	l	y_1	y_2	y_3	y_4	y_5	y_6	y_7	y_8	y_9
	I59	499,3	59,I	6C,7	65,3	72,2	80,4	88,5	95,4	I00,0	I0I,7
	2I9	687,7	77,9	80,I	86,5	96,0	I07,2	II8,4	I28,0	I34,3	I36,5
	273	857,2	97,4	I00,2	I08,I	I20,0	I34,0	I48,0	I59,8	I67,7	I70,6
I5°	325	I020,5	II7,3	I20,6	I30,0	I44,I	I60,8	I77,4	I9I,5	20I,0	204,4
	377	II83,8	I37,I	I40,9	I5I,9	I68,3	I87,6	207,0	223,3	234,3	238,I
	426	I337,6	I57,3	I6I,7	I74,0	I92,5	2I4,4	236,2	254,8	267,I	27I,5
	I59	499,3	9I,3	93,8	I00,9	III,6	I24,3	I37,0	I47,4	I54,6	I57,2
	2I9	687,7	I20,4	I23,8	I33,7	I48,4	I65,7	I83,0	I97,7	207,6	2II,0
	273	857,2	I50,5	I55,0	I67,7	I85,5	207,4	228,7	247,0	259,2	263,7
22°30′	325	I020,5	I8I,3	I86,4	20I,0	222,7	248,5	274,2	296,0	3I0,7	3I6,0
	377	II83,8	2I2,0	2I7,8	260,I	290,0	290,0	3I9,8	345,I	362,I	368,0
	426	I337,6	243,I	250,0	268,9	297,5	33I,4	365,I	393,8	4I2,8	4I9,6

Таблица 2

Размеры шаблона для разметки секторов

мм

$D_н$	L	y_1	y_2	y_3	y_4	y_5	y_6	y_7	y_8	y_9
I59	499,3	II8,2	I2I,4	I30,6	I44,4	I60,8	I77,0	I90,8	200,0	203,4
2I9	687,7	I55,8	I60,2	I73,0	I92,0	2I4,4	236,8	255,8	268,6	273,0
273	857,2	I94,8	200,4	2I6,2	240,0	268,0	296,0	3I9,6	335,4	34I,2
325	I020,5	234,6	24I,2	260,0	288,2	32I,6	354,8	383,0	402,0	408,8
377	II83,8	274,2	28I,8	303,8	336,6	375,2	4I3,8	446,6	468,6	476,2
426	I337,6	3I4,6	323,4	348,0	385,0	428,8	472,4	509,6	534,2	543,0

С О Д Е Р Ж А Н И Е

Обозначение стандарта	Наименование стандарта	Стр.
ОСТ 36 - 41 - 81	Детали трубопроводов из углеродистой стали сварные и гнутые D_y до 500 мм на P_y до 10 МПа (100 кгс/см^2). Типы и основные параметры	1
ОСТ 36 - 42 - 81	Детали трубопроводов из углеродистой стали сварные и гнутые D_y до 500 мм на P_y до 10 МПа (100 кгс/см^2) Отводы гнутые. Конструкция и размеры	14
ОСТ 36 - 43 - 81	Детали трубопроводов из углеродистой стали сварные и гнутые D_y до 500 мм на P_y до 10 МПа (100 кгс/см^2). Отводы сварные. Конструкция и размеры	19
ОСТ 36 - 44 - 81	Детали трубопроводов из углеродистой стали сварные и гнутые D_y до 500 мм на P_y до 10 МПа (100 кгс/см^2). Переходы сварные. Конструкция и размеры	25
ОСТ 36 - 45 - 81	Детали трубопроводов из углеродистой стали сварные и гнутые D_y до 500 мм на P_y до 10 МПа (100 кгс/см^2). Ответвления. Конструкция и размеры	33
ОСТ 36 - 46 - 81	Детали трубопроводов из углеродистой стали сварные и гнутые D_y до 500 мм на P_y до 10 МПа (100 кгс/см^2). Тройники сварные. Конструкция и размеры	39
ОСТ 36 - 47 - 81	Детали трубопроводов из углеродистой стали сварные и гнутые D_y до 500 мм на P_y до 10 МПа (100 кгс/см^2). Заглушки плоские. Конструкция и размеры	47
ОСТ 36 - 48 - 81	Детали трубопроводов из углеродистой стали сварные и гнутые D_y до 500 мм на P_y до 10 МПа (100 кгс/см^2). Заглушки ребристые. Конструкция и размеры	50
ОСТ 36 - 49 - 81	Детали трубопроводов из углеродистой стали сварные и гнутые D_y до 500 мм на P_y до 10 МПа (100 кгс/см^2). Технические условия	52

Лист регистрации изменений ОСТ 36 - 41 - 81 - ОСТ 36 - 49 - 81

Изм.	Номер листов (страниц)				Номер документа	Подпись	Дата	Срок введения документа
	измененных	замененных	новых	аннулированных				

gost.e-ecolog.ru