ОТРАСЛЕВЫЕ СТАНДАРТЫ

ДЕТАЛИ И СБОРОЧНЫЕ ЕДИНИЦЫ ИЗ УГЛЕРОДИСТЫХ И КРЕМНЕМАРГАНЦОВИСТЫХ СТАЛЕЙ ДЛЯ ТРУБОПРОВОДОВ ПАРА И ГОРЯЧЕЙ ВОДЫ С ДАВЛЕНИЕМ $p_y \geqslant 4{,}0$ МПа ($p_y > 40$ кгс/см^2) ТЕПЛОВЫХ ЭЛЕКТРОСТАНЦИЙ

ТИПЫ, КОНСТРУКЦИЯ, РАЗМЕРЫ И ТЕХНИЧЕСКИЕ ТРЕБОВАНИЯ

ОСТ 108.321.11—82
ОСТ 108.321.12—82
ОСТ 108,321.13—82
ОСТ 108.321.14—82
ОСТ 108.321.15—82
ОСТ 108.321.16—82
ОСТ 108.321.17—82
ОСТ 108.327.01—82
ОСТ 108.318.11—82
ОСТ 108.318.12—82
ОСТ 108.318.13—82
ОСТ 108.318.14—82
ОСТ 108.318.15—82
ОСТ 108.318.16—82
ОСТ 108.318.17—82
ОСТ 108.038.62—82
ОСТ 108.462.01—82
ОСТ 108.462.02—82
ОСТ 108.462.03—82
ОСТ 108.520.02—82
ОСТ 108.313.06—82
ОСТ 108.720.01—82
ОСТ 108.720.02—82
ОСТ 108.104.01—82
ОСТ 108.104.02—82
ОСТ 108.104.03—82
ОСТ 108.104.04—82
ОСТ 108.104.05—82
ОСТ 108.104.06—82
ОСТ 108.104.07—82
ОСТ 108.104.08—82
ОСТ 108.104.09—82
ОСТ 108.104.16—82
ОСТ 108.720.03—82
ОСТ 108.720.04—82
ОСТ 108.839.01—82
ОСТ 108.462.04—82
ОСТ 108.462.05—82
ОСТ 108.839.02—82
ОСТ 108.462.06—82
ОСТ 108.839.03—82
ОСТ 108.839.04—82
ОСТ 108.462.07—82
ОСТ 108.839.05—82
ОСТ 108.504.01—82
ОСТ 108.530.01—82
ОСТ 108.724.01—82

Издание официальное

Срок действия стандартов не ограничен в соответствии с указанием Госстандарта РФ N 1/28-332 от 15.02.94

gost.e-ecolog.ru

УТВЕРЖДЕН И ВВЕДЕН В ДЕЙСТВИЕ указанием Министерства энергетического машиностроения от 04.06.82 № ВВ-002/4628

ИСПОЛНИТЕЛИ НПО ЦКТИ и БЗЭМ

СОГЛАСОВАН с Главным управлением по проектированию и научно-исследовательским работам Министерства энергетики и электрификации СССР

Л. М. ВОРОНИН

ДК 621.643 : 621.186.3 Группа Е26

ОТРАСЛЕВОЙ СТАНДАРТ

ОСТ 108.530.01—82

БОБЫШКИ ДЛЯ ТРУБОПРОВОДОВ ТЭС

КОНСТРУКЦИЯ И РАЗМЕРЫ

ОКП 31 1312

Взамен НО 808—66 в части $p_{ном}$=380 кгс/см², t=280°С;
ОСТ 24.530.02 в части
$p_{ном}$=230 кгс/см², t=230°С;
$p_{ном}$=185 кгс/см², t=215°С;
$p_{ном}$=40 кгс/см², t=440°С;
$p_{ном}$=76 кгс/см², t=145°С;
$p_{ном}$=44 кгс/см², t=340°С

казанием Министерства энергетического машиностроения от 04.06.82 № ВВ-002/4628 срок действия установлен

с 01.01.85

до 01.01.96

Несоблюдение стандарта преследуется по закону

1. Настоящий стандарт распространяется на бобышки для термометров сопротивления, термопреобразователей (термопар) и оправ защитных для технических стеклянных термометров трубопроводов пара и горячей воды тепловых электростанций с абсолютным давлением и температурой среды:

p=37,27 МПа (380 кгс/см²), t=280°С;
p=23,54 МПа (240 кгс/см²), t=250°С;
p=18,14 МПа (185 кгс/см²), t=215°С;
p=3,92 МПа (40 кгс/см²), t=440°С;
p=7,45 МПа (76 кгс/см²), t=145°С;
p=4,31 МПа (44 кгс/см²), t=340°С;
p=3,92 МПа (40 кгс/см²), t=200°С.

2. Конструкция и размеры бобышек должны соответствовать указанным на черт. 1—3 и в табл. 1.

3. Бобышки привариваются к трубам, предусмотренным сортаментом ОСТ 108.030.102 (черт. 4 и табл. 2).

4. Резьба метрическая — по СТ СЭВ, 180 и СТ СЭВ 182 с полем допуска *7Н* по ГОСТ 16093.

5. Выход резьбы, проточки и фаски — по ГОСТ 10549.

6. Сквозное отверстие d_1 сверлится после приварки бобышки.

7. Материал — прокат из стали марки 20 по ГОСТ 1050.

8. Сварочные материалы — по ОСТ 108.940.02.

9. Расстояние между осями двух смежных бобышек, привариваемых к трубопроводу, не должно быть менее 200 мм плюс полусумма их наружных диаметров.

10. Остальные технические требования — по ОСТ 108.030.113 и ОСТ 24.125.60.

11. Пример условного обозначения бобышки исполнения 01 с резьбой М20×1,5:

БОБЫШКА М20×1,5 01 ОСТ 108.530.01.

12. Пример маркировки: 01 ОСТ 108.530.01 | Товарный знак |

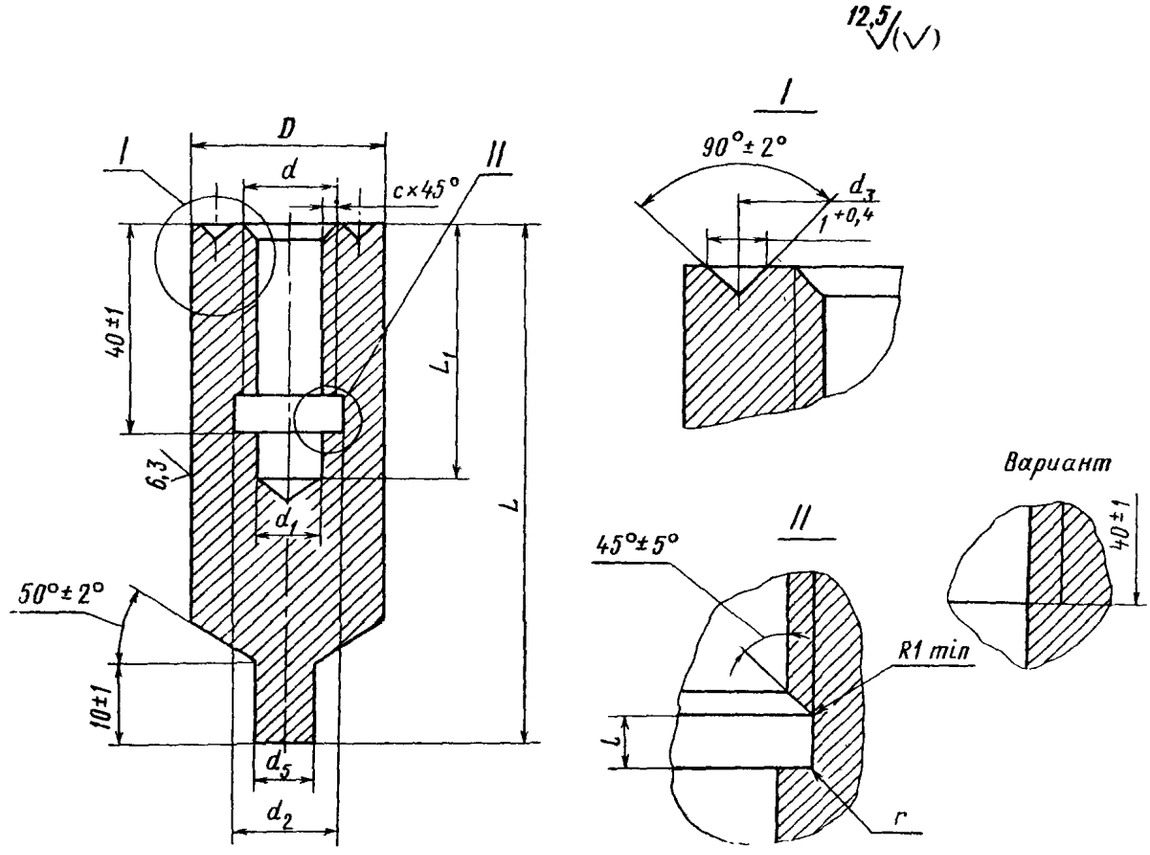

Черт. 1

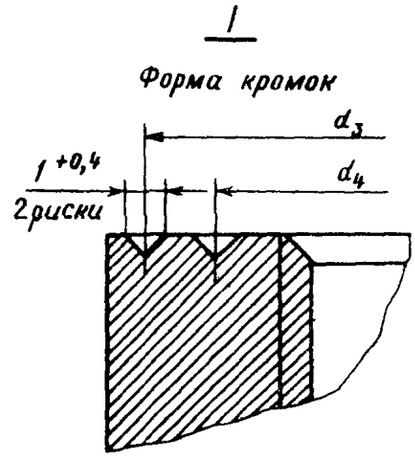

Остальное — см. черт. 1

Черт. 2

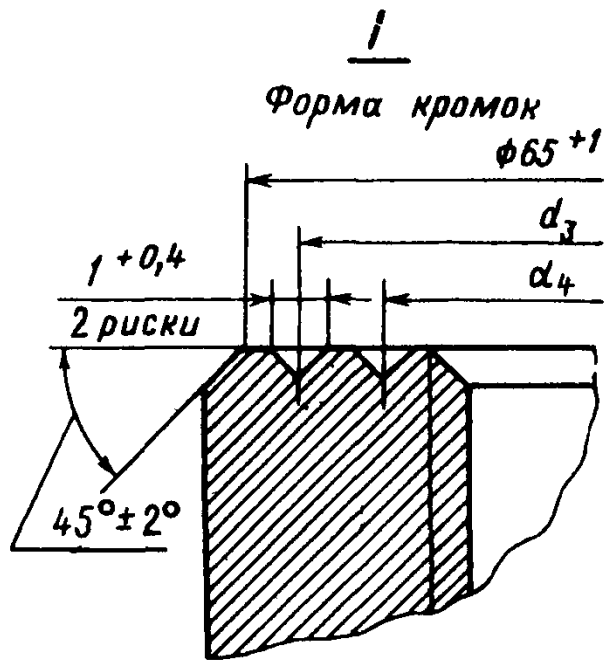

Остальное — см. черт. 1

Черт. 3

Таблица 1

Размеры, мм

Исполнение	Черт.	d	D +2	d_1		d_2		d_3		d_4		d_5 ±0,2
				Номин.	Пред. откл.	Номин.	Пред. откл.	Номин.	Пред. откл.	Номин.	Пред. откл.	
01	1	М20×1,5	36	18,0	+0,52	20,7	+0,84	25	±0,4	—	—	8
02	2	М27×2,0	45	24,0		28,0		39	±0,5	34	±0,5	14
03												
04		М33×2,0	57	30,0		34,0	+1,0	50		45		18
05												
06	3	М39×2,0	76	35,0	+0,62	40,0		56	±0,6	48		25
07												

Продолжение табл. 1

Исполнение	$d_в$		r	l		L		L_1		b	h	c	Масса, кг
	Номин.	Пред. откл.		Номин.	Пред. откл.	Номин.	Пред. откл.	Номин.	Пред. откл.	не менее			
01	8,5	+0,36	1,5	6	+0,48	80	±2	50	+5	14	7	1,6	0,38
02	14,0	+0,52	2,0	8	+0,58	110		70		16	8	2,0	0,42
03													0,79
04	19,0					80		50		18	9		0,90
05						110		70					1,20
06	25,0					80		50		23	12		1,26
07						110		70					1,70

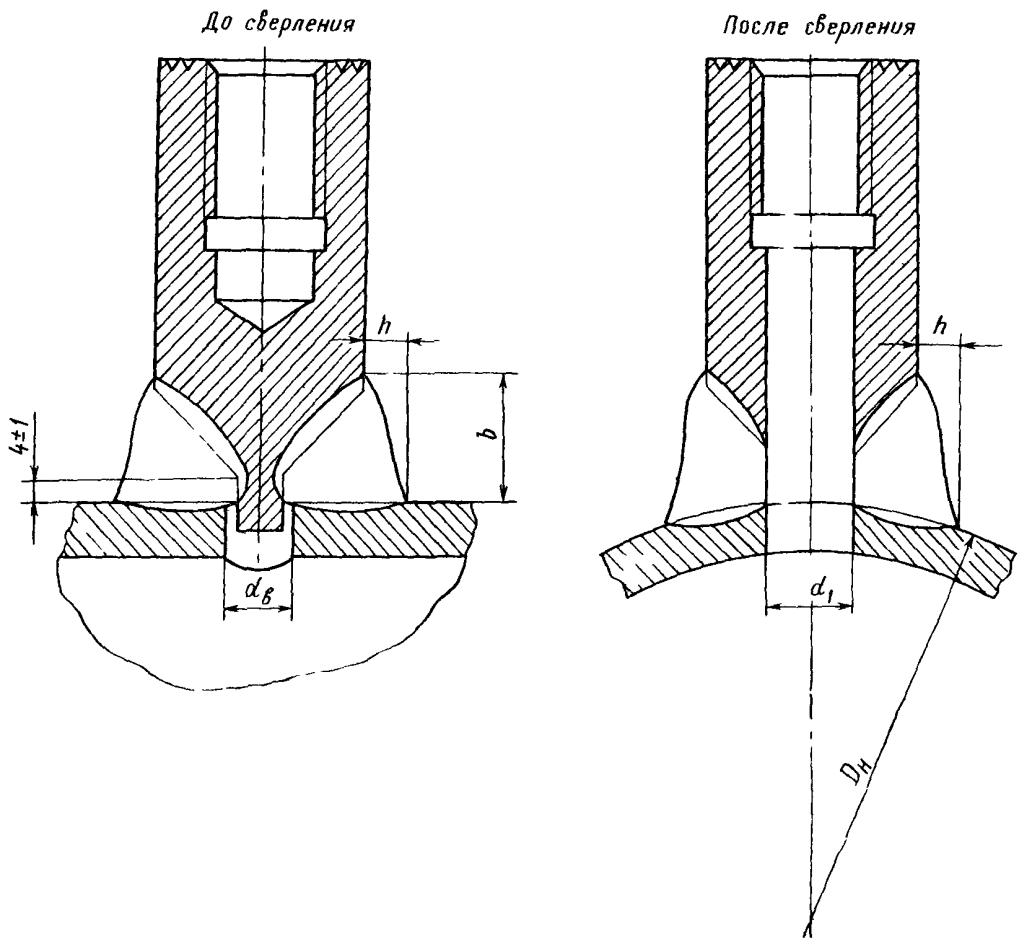

Черт. 4

Таблица 2

мм

Исполнение	d	Диаметр трубопровода $D_н$
p=37,27 МПа (380 кгс/см²), t=280°С		
05 04	М33×2	$D_н \geqslant 194$
06 07	М39×2	
p=23,54 МПа (240 кгс/см²), t=250°С; p=18,14 МПа (185 кгс/см²), t=215°С		
02 03	М27×2	$D_н \geqslant 133$
04 05	М33×2	$D_н \geqslant 325$
p=3,92 МПа (40 кгс/см²), t=440°С; p=7,45 МПа (76 кгс/см²), t=145°С		
01	М20×1,5	$D_н \geqslant 108$
02 03	М27×2	$D_н \geqslant 219$
04 05	М33×2	$D_н \geqslant 273$
p=4,31 МПа (44 кгс/см²), t=340°С; p=3,92 МПа (40 кгс/см²), t=200°С		
01	М20×1,5	$D_н \geqslant 108$
02 03	М27×2	$D_н \geqslant 325$
04 05	М33×2	$D_н \geqslant 426$

ИНФОРМАЦИОННЫЕ ДАННЫЕ

1. **УТВЕРЖДЕН И ВВЕДЕН В ДЕЙСТВИЕ** указанием Министерства энергетического машиностроения от 04.06.82 № ВВ-002/4628

2. **ИСПОЛНИТЕЛИ**

   П. М. Христюк, канд. техн. наук; **Д. Д. Дорофеев**, канд. техн. наук (руководитель темы); **Г. Н. Смирнов** (руководитель темы); **Л. Н. Жылюк**; **В. Н. Шанский**; **Н. В. Москаленко**; **Д. Ф. Фомина**; **Г. А. Мисирьянц**; **В. Ф. Логвиненко**; **Ф. А. Гловач**; **А. З. Гармаш**; **Н. Г. Мазин**; **А. С. Шестернин**

3. **ЗАРЕГИСТРИРОВАН** Государственным комитетом СССР по стандартам за № 8273923 от 26.02.83

4. **ВЗАМЕН** НО 808—66, ОСТ 24.530.02

5. **ССЫЛОЧНЫЕ НОРМАТИВНО-ТЕХНИЧЕСКИЕ ДОКУМЕНТЫ**

Обозначение НТД, на который дана ссылка	Номер пункта, подпункта, перечисления, приложения
ГОСТ 1050—88	7
ГОСТ 10549—80	5
ГОСТ 16093—81	4
ОСТ 24.125.60—89	10
ОСТ 108.030.102—78	3
ОСТ 108.030.113—87	10
ОСТ 108.940 02—82	8
СТ СЭВ 180—75	4
СТ СЭВ 182—75	4

6. **ПЕРЕИЗДАНИЕ** (1992 г.) с Изменениями № 1, 2, 3, 4, 5.

Срок действия продлен до 1996 г. Изменением № 4, утвержденным письмом Минтяжмаша СССР от 27.12.90 № ВА-002-1-12060

СОДЕРЖАНИЕ

ОСТ 108.321.11—82. Отводы гнутые для трубопроводов ТЭС. Конструкция и размеры . . . 1
ОСТ 108.321.12—82. Отводы гнутые для трубопроводов ТЭС. Конструкция и размеры . . . 5
ОСТ 108.321.13—82. Отводы гнутые для трубопроводов ТЭС. Конструкция и размеры . . . 9
ОСТ 108.321.14—82. Отводы гнутые для трубопроводов ТЭС. Конструкция и размеры . . . 14
ОСТ 108.321.15—82. Отводы гнутые для трубопроводов ТЭС. Конструкция и размеры . . . 18
ОСТ 108.321.16—82. Отводы крутоизогнутые для трубопроводов ТЭС. Конструкция и размеры . . . 23
ОСТ 108.321.17—82. Отводы крутоизогнутые для трубопроводов ТЭС. Конструкция и размеры . . . 28
ОСТ 108.327.01—82. Колена штампованные для трубопроводов ТЭС. Конструкция и размеры . . . 33
ОСТ 108.318.11—82. Переходы точеные для трубопроводов ТЭС. Конструкция и размеры . . . 38
ОСТ 108.318.12—82. Переходы для трубопроводов ТЭС. Конструкция и размеры 42
ОСТ 108.318.13—82. Переходы для трубопроводов ТЭС. Конструкция и размеры 47
ОСТ 108.318.14—82. Переходы для трубопроводов ТЭС. Конструкция и размеры 53
ОСТ 108.318.15—82. Переходы для трубопроводов ТЭС. Конструкция и размеры 58
ОСТ 108.318.16—82. Переход штампованный для трубопроводов ТЭС. Конструкция и размеры . . . 63
ОСТ 108.318.17—82. Переход штампованный для трубопроводов ТЭС. Конструкция и размеры . . . 67
ОСТ 108.038.62—82. Ответвления паропроводов ТЭС. Типы . . . 71
ОСТ 108.462.01—82. Штуцеры для трубопроводов ТЭС. Конструкция и размеры 83
ОСТ 108.462.02—82. Штуцеры для трубопроводов ТЭС. Конструкция и размеры 87
ОСТ 108.462.03—82. Штуцеры для трубопроводов ТЭС. Конструкция и размеры 91
ОСТ 108.520.02—82. Кольца подкладные для трубопроводов ТЭС. Конструкция и размеры . . . 96
ОСТ 108.313.06—82. Соединения штуцерные для трубопроводов ТЭС. Конструкция и размеры . . . 99
ОСТ 108.720.01—82. Тройники равнопроходные для трубопроводов ТЭС. Конструкция и размеры . . . 105
ОСТ 108.720.02—82. Тройники переходные для трубопроводов ТЭС. Конструкция и размеры . . . 109
ОСТ 108.104.01—82. Тройники сварные равнопроходные для трубопроводов ТЭС. Конструкция и размеры . . . 113
ОСТ 108.104.02—82. Тройники сварные переходные для трубопроводов ТЭС. Конструкция и размеры . . . 118
ОСТ 108.104.03—82. Тройники сварные переходные для трубопроводов ТЭС. Конструкция и размеры . . . 123
ОСТ 108.104.04—82. Тройники равнопроходные с обжатием для трубопроводов ТЭС. Конструкция и размеры . . . 128
ОСТ 108.104.05—82. Тройники переходные с обжатием для трубопроводов ТЭС. Конструкция и размеры . . . 133
ОСТ 108.104.06—82. Тройники переходные с горловиной для трубопроводов ТЭС. Конструкция и размеры . . . 137
ОСТ 108.104.07—82. Ответвления тройниковые трубопроводов ТЭС. Конструкция и размеры . . . 143
ОСТ 108.104.08—82. Тройники штампованные равнопроходные для трубопроводов ТЭС. Конструкция и размеры . . . 148
ОСТ 108.104.09—82. Тройник штампованный равнопроходный с обжатием для трубопроводов ТЭС. Конструкция и размеры . . . 153
ОСТ 108.104.16—82. Тройники штампованные переходные для трубопроводов ТЭС. Конструкция и размеры . . . 157
ОСТ 108.720.03—82. Тройник равнопроходный кованый для трубопроводов ТЭС. Конструкция и размеры . . . 161
ОСТ 108.720.04—82. Тройник переходный кованый для трубопроводов ТЭС. Конструкция и размеры . . . 164
ОСТ 108.839.01—82. Блоки с диафрагмами для трубопроводов ТЭС. Конструкция и размеры . . . 167
ОСТ 108.462.04—82. Патрубки блоков с диафрагмами для трубопроводов ТЭС. Конструкция и размеры . . . 172

ОСТ 108.462.05—82. Патрубки блоков с диафрагмами для трубопроводов ТЭС. Конструкция и размеры 178
ОСТ 108.839.02—82. Блоки с диафрагмами для трубопроводов ТЭС. Конструкция и размеры 185
ОСТ 108.462.06—82. Патрубки блоков с диафрагмами для трубопроводов ТЭС. Конструкция и размеры 190
ОСТ 108.839.03—82. Блок с соплом для паропроводов ТЭС. Конструкция и размеры 197
ОСТ 108.839.04—82. Блок с диафрагмой для паропроводов ТЭС. Конструкция и размеры 200
ОСТ 108.462.07—82. Патрубки блоков с соплами и диафрагмами для паропроводов ТЭС. Конструкция и размеры 203
ОСТ 108.839.05—82. Диафрагмы блоков для трубопроводов ТЭС. Конструкция и размеры 208
ОСТ 108.504.01—82. Донышки приварные для трубопроводов ТЭС. Конструкция и размеры 212
ОСТ 108.530.01—82. Бобышки для трубопроводов ТЭС. Конструкция и размеры 217
ОСТ 108.724.01—82. Пробки для трубопроводов ТЭС. Конструкция и размеры 223

Редактор *Л. П. Коняева*

Технический редактор *А. Н. Крупенева* Корректор *Л. А. Подрезова*

Сдано в набор 07.02.92. Подписано к печ. 15.04.93. Формат бум. 60×84¹/₈.
Объем 28,5 печ. л. Тираж 1000. Заказ 65.

НПО ЦКТИ. 194021, С.-Петербург, Политехническая ул., д. 24

gost.e-ecolog.ru