УДК

Ут 2 197

Группа Е 26

ОТРАСЛЕВОЙ СТАНДАРТ

ДОНЫШКИ ПРИВАРНЫЕ ДЛЯ ТРУБОПРОВОДОВ ТЭС

Конструкция и размеры

ОКП 3I I3I2

ОСТ I08.504.0I-82

Взамен

НО 8I2-66 в части
Рном.=380 кгс/см^2, t=280°С,
ОСТ 24.504 0I в части
Рном.=230 кгс/см^2, t=230°С,
Рном.=I85 кгс/см^2, t=2I5°С,
Рном.= 40 кгс/см^2, t=440°С,
Рном.= 76 кгс/см^2, t=I45°С,
Рном.= 44 кгс/см^2, t=340°С,
ОСТ 24.504.08 в части
Рном.= 44 кгс/см^2, t=340°С

Изв 1 28/IV
от № 1п 83

Указанием Министерства энергетического машиностроения
от 04 06 82 № ВВ-002/4628 срок введения

с 0I 0I 84

Несоблюдение стандарта преследуется по закону

I. Настоящий стандарт распространяется на приварные донышки для трубопроводов тепловых электростанций с номинальным давлением и температурой среды:

Р=37,27 МПа (380 кгс/см^2), t=280°С ;
Р=23,54 МПа (240 кгс/см^2), t=250°С ;
Р=I8,I4 МПа (I85 кгс/см^2), t=2I5°С ;
Р= 3,92 МПа (40 кгс/см^2), t=440°С ;
Р= 7,45 МПа (76 кгс/см^2), t=I45°С ;
Р= 4,3I МПа (44 кгс/см^2), t=340°С ;
Р= 3,92 МПа (50 кгс/см^2), t=200°С .

Издание официальное

Перепечатка воспрещена

ГОСУДАРСТВЕННЫЙ КОМИТЕТ СССР ПО СТАНДАРТАМ (Госстанд...
...р... и вне... государственной регистрации
83 02 26 за № 8273918

gost.e-ecolog.ru

$R_z 160$

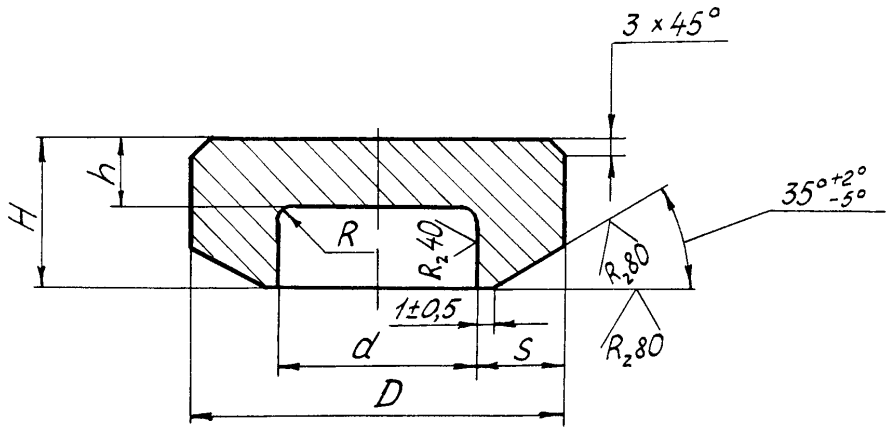

Черт 1

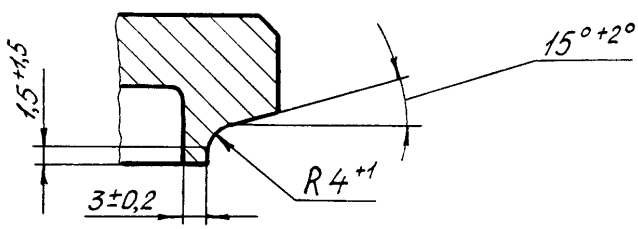

Остальное – см черт 1

Черт 2

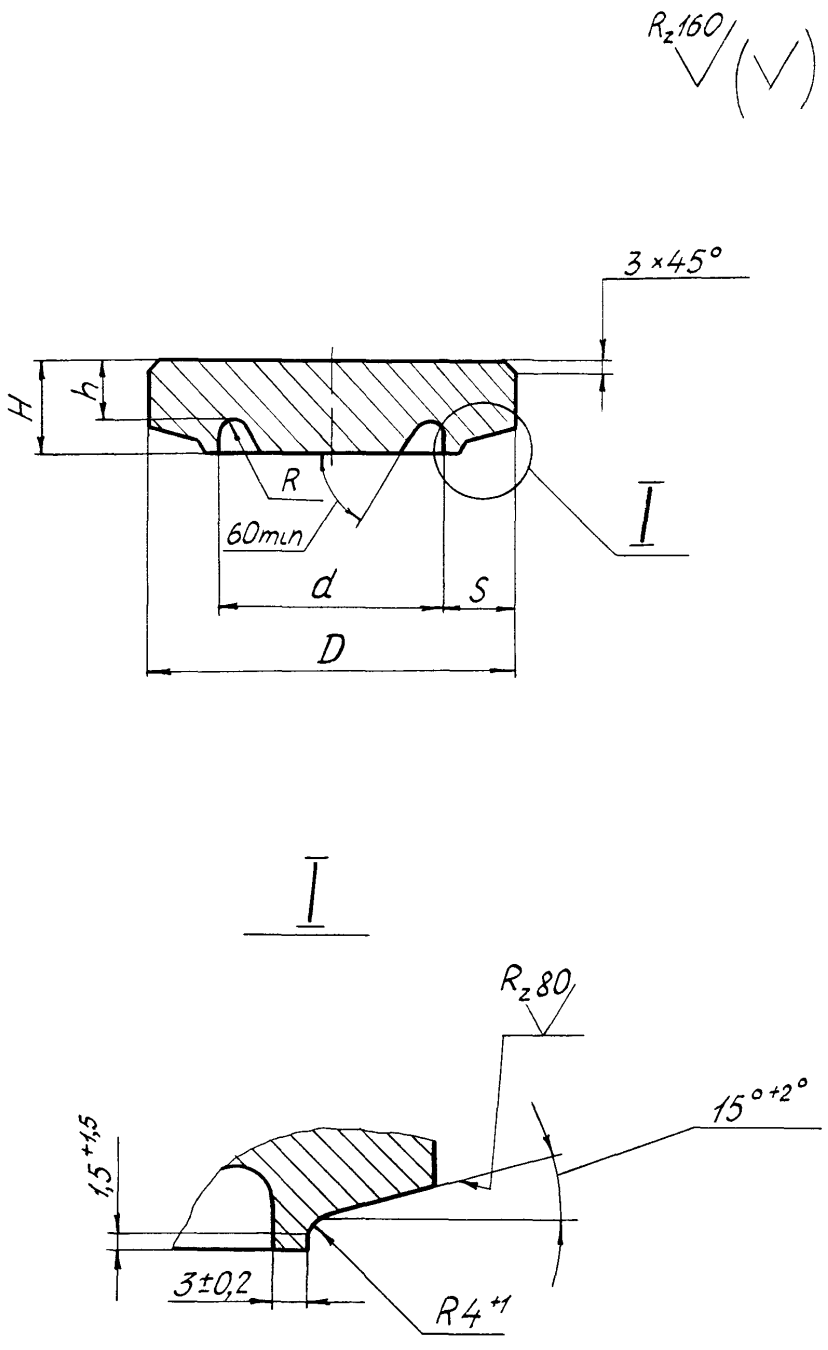

Черт 3

Размеры в мм

Исполнение	Черт.	Условный проход	Размеры присоединяемых труб: Наружный диаметр	Размеры присоединяемых труб: Толщина стенки	D: Номин.	D: Пред. откл.	d: Номин.	d: Пред. откл.	H: Пред. откл. + 4	h	S	R	Материал (марка, ГОСТ, ТУ)	Масса, кг
Р=37,27 МПа (380 кгс/см^2), t=280^{0}С														
01	1	20	28	4	28	+1,5 −0,5	20	+0,28	20	7	3,6	5	Сталь 15ГС ТУ 14-1-1529-76	0,06
02		40	57	9	58		39	+0,34	25	10	8,1			0,38
03	2	100	133	18	135	+2,0 −1,0	98	+0,46	30	20	15,9			2,99
04		150	194	26	196		144	+0,53	40	28	22,5			9,07
05	3	200	273	36	278	+4,0 −2,0	203	+0,60	50	40	32,8	10		22,10
06		250	325	42	330		245		60	45	36,4			37,10
07		300	377	50	380		281	+0,68	70	55	44,0			57,20
08		350	465	60	470		349		80	65	51,3			100,00
09		400	530	65	535		406	+0,76	90	75	58,2			148,00
Р=23,54 МПа (240 кгс/см^2), t=250^{0}С ; Р=18,14 МПа (185 кгс/см^2), t=215^{0}С														
10	1	65	76	9	78	+1,5 −0,5	58	+0,40	25	12	8,1	5	Сталь 20 ГОСТ 1050-74	0,67
11	2	100	133	13	135	+2,0 −1,0	109	+0,46	30	20	10,7		Сталь 15ГС ТУ 14-1-1529-76	3,13

Продолжение

Размеры в мм

Исполнение	Черт.	Условный проход	Размеры присоединяемых труб: Наружный диаметр	Размеры присоединяемых труб: Толщина стенки	D: Ном.	D: Пред. откл.	d: Ном.	d: Пред. откл.	H: Пред. откл. + 4	h (не менее)	S (не менее)	R (не менее)	Материал (марка, ГОСТ, ТУ)	Масса, кг
P=23,54 МПа (240 кгс/см^2), t=250°С														
I2	2	I50	I94	I7	I96	+2,0 −I,0	I6I	+0,53	35	25	I4,8			7,69
I3	3	I75	2I9	I9	222		I82	+0,60	40	30	I6,5	5		II,40
I4		225	273	24	278		226		45	35	20,2		Сталь I5ГС ТУ I4-I-I529-76	20,20
I5		250	325	28	330	+4,0	27I		55	40	23,8			34,00
I6		300	377	32	380	−I,0	3I6	+0,68	60	45	27,3	I0		50,00
I7		350	426	36	430		358		65	50	30,5			70,00
P=I8,I4 МПа (I85 кгс/см^2), t=2I5°С														
I8	2	I50	I94	I5	I96	+2,0 −I,0	I66	+0,53	35	25	II,9			7,90
I9	3	I75	2I9	I6	222		I88	+0,60			I3,2	5	Сталь I5ГС ТУ I4-I-I529-76	I0,20
20		225	273	I9	278	+4,0 −2,0	236		40	30	I6,0			I8,50
2I		250	325	22	330		283	+0,68	50	35	I8,7			3I,00
22		300	377	26	380		327		55	40	2I,4			45,70

Продолжение

Размеры в мм

Исполнение	Черт.	Условный проход	Размеры присоединяемых труб: Наружный диаметр	Размеры присоединяемых труб: Толщина стенки	D: Номин.	D: Пред. откл.	d: Номин.	d: Пред. откл.	H: Пред. откл. + 4	h (не менее)	S (не менее)	R	Материал (марка, ГОСТ, ТУ)	Масса, кг
		$P=3{,}92$ МПа (40 кгс/см^2), $P=3{,}43$ МПа (44 кгс/см^2), $t=440^\circ$C; $t=340^\circ$C;							$P=7{,}45$ МПа (76 кгс/см^2), $P=3{,}92$ МПа (40 кгс/см^2), $t=145^\circ$C; $t=200^\circ$C					
23	1	50	57	3,5	58	$^{+1,5}_{-0,5}$	50	+0,34	20	8	3,0	5	Сталь 20 ГОСТ 1050-74	0,23
		$P=3{,}92$ МПа (40 кгс/см^2), $P=7{,}45$ МПа (76 кгс/см^2), $t=440^\circ$C; $t=145^\circ$C												
24	1	80	89	6	90	$^{+1,5}_{-0,5}$	77	+0,40	20	11	5,4	5	Сталь 20 ГОСТ 1050-74	0,67
25	2	150	159	9	162	$^{+2,0}_{-1,0}$	142	+0,53	30	18	7,2			3,36
26	3	200	219	13	222		195	+0,60	35	25	9,5			10,20
27		250	273	16	278	$^{+4,0}_{-2,0}$	244				11,5			16,10
28		300	325	19	330		290	+0,68	40	30	13,5			26,20
		$P=3{,}92$ МПа (40 кгс/см^2), $t=440^\circ$C												
29	2	100	108	8	110	$^{+2,0}_{-1,0}$	93	+0,46	25	13	5,4	5	Сталь 20 ГОСТ 1050-74	1,23

Продолжение

Размеры в мм

Исполнение	Черт.	Условный проход	Размеры присоединяемых труб: Наружный диаметр	Размеры присоединяемых труб: Толщина стенки	D: Номин.	D: Пред. откл.	α: Номин.	α: Пред. откл.	H: Пред. откл. + 4	h (не менее)	S (не менее)	R	Материал (марка, ГОСТ, ТУ)	Масса, кг
													P=7,45 МПа (76 кгс/см^2), t=145°С; P=4,31 МПа (44 кгс/см^2), t=340°С	
30	1	100	108	6	110	+2,0 −1,0	97	+0,46	25	12	4,6	5	Сталь 20 ГОСТ 1050-74	1,11
													P=4,31 МПа (44 кгс/см^2), t=340°С; P=3,92 МПа (40 кгс/см^2), t=200°С	
31	1	65	76	3,5	78	+1,5 −0,5	69	+0,40	20	10	3,0	5	Сталь 20 ГОСТ 1050-74	0,46
32		80	89	4	90		81	+0,46			3,6			0,59
33	2	150	159	7	162	+2,0 −1,0	147	+0,53	25	15	4,4			2,71
34		200	219	9	222		203	+0,60			5,6			7,12
35		250	273	10	278		254		30	20	6,6			13,70
36	3	300	325	13	330	+4,0 −2,0	303	+0,68	35	25	7,6			22,80
37		350	377	13	380		354		40	30	8,6			34,80
38		400	426	15	430		399	+0,76	45	35	9,5			50,30

Размеры в мм

Исполнение	Черт.	Условный проход	Размеры присоединяемых труб: Наружный диаметр	Размеры присоединяемых труб: Толщина стенки	D: Номин.	D: Пред. откл.	a: Номин.	a: Пред. откл.	H: Пред. откл. + 4	h (не менее)	S (не менее)	R (не менее)	Материал (марка, ГОСТ, ТУ)	Масса, кг
P=4,31 МПа (44 кгс/см^2), t=340°С														
39	3	450	465	I6	470	+4,0 −2,0	437	+0,76	45	33	I0,5	5	Сталь 20 ГОСТ I050-74	60,00
P=3,92 МПа (40 кгс/см^2), t=200°С														
40	1	I00	I08	4,5	II0	+2,0 −I,0	I00	+0,46	25	I2	2,7	5	Сталь 20 ГОСТ I050-74	I,06
4I		I25	I33	5	I35		I24	+0,53		I3	3,2			I,67

Пример условного обозначения приварного донышка с условным проходом D_y 200 мм исполнения 05 :

ДОНЫШКО ПРИВАРНОЕ 200 05 ОСТ I08.504.0I-82

Пример маркировки: 05 ОСТ I08.504.0I-82 Марка завода

2. Конструкция, размеры и материал донышек должны соответствовать указанным на черт. 1÷6 и в таблице.

3. Донышки изготавливать штамповкой по черт.1,2,5 или механической обработкой из поковок по черт.3, 4, 6 .

4. Донышки на параметры P=3,92 МПа (40 кгс/см^2), t=200°С, соответствующие Ру 3,92 МПа (40 кгс/см^2), могут быть применены для трубопроводов с температурой стенки не более 400°С при рабочем давлении в соответствии с ГОСТ 356-68.

5. Остальные технические требования по ОСТ 108.030.113-77 и ОСТ 108.030.129-79.

Группа Е26

ИЗМЕНЕНИЕ № I

ОСТ I08 504 0I-82
Донышки приварные
для трубопроводов ТЭС
Конструкция и размеры

Указанием Министерства энергетического машиностроения от 28 12 83
№ ЮК-002/9684 срок введения установлен

с 0I 0I 84

На первой странице стандарта срок введения заменить 0I 0I 84 на 0I 0I 85

На нижнем поле первой страницы ввести отметку "Проверен в I983г "

индекс номер и дата государственной регистрации

ГОСУДАРСТВЕННЫЙ КОМИТЕТ
СССР ПО СТАНДАРТАМ
Госстандарт

Сериро... и внесс... ...р
государственной реги...
84 01 06 за № 827391/01

РИО НПО ЦКТИ Зак 691 Тир 2000 1983 г

ИЗМЕНЕНИЕ № 2

Группа Е26

ОСТ I08 504 0I-82

Донышки приварные для трубопроводов ТЭС
Конструкция и размеры

Указанием Министерства энергетического машиностроения от 17 12 86 № СИ-002/9407 срок введения установлен с 01 01 87

Ввести пункт 6 "Исполнение , указанное в скобках, применять по согласованию с предприятием-изготовителем"

Таблица, в графе "Исполнение" заключить в круглые скобки исполнение 08

Таблица, в графе " Толщина стенки" для исполнения 20 заменить I9 на 20

Таблица, в графе " d ,пред.откл " заменить

для исполнения 0I	-	+0,28	на	+0,33
для исполнений 02,23	-	+0,34	на	+0,39
для исполн.03,II,29	-	+0,46	на	+0,54
для исп.04,I2,I8,25	-	+0,53	на	+0,63
для исп.05,06,I3,I4, I9,20,26,27	-	+0,60	на	+0,72
для исп 07,I5,2I,28	-	+0,68	на	+0,8I
для исп 08,I6,I7,22	-	+0,68	на	+0,89
для исполнения 09	-	+0,76	на	+0,97
для исполн.I0,24	-	+0,40	на	+0,46

Таблица, в графе " d Пред откл." заменить:

для исполн.30,32,40	-	+0,46	на	+0,54

87 02 05 827391/02

для исполнения 3I	–	+0,40	на	+0,46
для исполнении 33,4I	–	+0,53	на	+0,63
для исполнения 34	–	+0,60	на	+0,72
для исполнения 35	–	+0,60	на	+0,8I
для исполнения 36	–	+0,68	на	+0,8I
для исполнения 37	–	+0,68	на	+0,89
для исполнения 38	–	+0,76	на	+0,89
для исполнения 39	–	+0,76	на	+0,97

Таблица, исполнение 38, заменить

в графе "Толщина стенки"	–	I5	на	I4
в графе " d "	–	399	на	40I

Группа Е26

ИЗМЕНЕНИЕ № 3

ОСТ 108.504 01-82

Донышки приварные для трубопроводов ТЭС. Конструкция и размеры

ОКСТУ 3113

Утверждено и введено в действие Министерством тяжелого, энергетического и транспортного машиностроения СССР

от 27.05 1988 № ВА-002-1/6161

Дата введения 01.01.89

На первой странице стандарта заменить слова "срок введения установлен с 01.01.85" на "срок действия установлен с 01.01.85 до 01.01.91"

Пункт 1. Заменить слова "... с номинальным давлением..." на "... с абсолютным давлением..."

Пункт 2. Таблица. Графа "H". Заменить значения для исполнения 09 "90" на "92",

графы "h" и "R" изложить в новой редакции

Исполнение	h	R
01	7	5
02	10	5
03	20	5
04	28	5
05	36	10
06	43	15

Государственный комитет СССР ... ВСЕСОЮЗНЫЙ ... ФОНД СТАНДАРТОВ ... ЧЕСКИХ ... СТР ... 890301 № 827391/03

Продолжение

Исполнение	h	R
07	50	15
08	61	20
09	70,6	20
10	12	5
11	20	5
12	26	5
13	26	10
14	32	10
15	38	15
16	44	15
17	49	15
18	25	5
19	23	10
20	29	10
21	35	10
22	40	15
23	8	5
24	11	5
25	18	5
26	20	10
27	25	10
28	30	10
29	13	5
30	12	5
31	10	5
32	10	5
33	15	5
34	15	5
35	19	10
36	22	10
37	26	10
38	30	10
39	32	10
40	12	5
41	13	5

графа "Материал". Для исполнений 01-09 и 11-22 заменить ссылку ТУ 14-1-1529-76 на ТУ 14-1-1529-84.

Пункт 5. Заменить ссылку ОСТ 108 030.113-77 на ОСТ 108.030.113-87 и ОСТ 108.030.129 -79 на ОСТ 108.030.129-88.

ДК 621 6 3 621 1[illegible] 3

Группа Е2[illegible]

ИЗМЕНЕНИЕ N 4

ОСТ 108 504 01 3[illegible]

Донышки приварные для трубопроводов ТОС
Конструкция и размеры

ОКП 31 1312

Утверждено и введено в действие указанием Министерства тяжелого машиностроения СССР

от 27 12 1[illegible] 0 N ВА-002-1-12060

Дата введения 01 01 91

Продлить срок действия стандарта до 01 01 9[illegible]

Пункт 2 Таблица Графа материал (марка ГОСТ, ТУ) заменить для исполнений 01, 02 Сталь 15ГС Т/ 14 1-152[illegible]-7[illegible] на Сталь 20 ГОСТ 1050 74 ,

для исполнений 2[illegible] - 30 [illegible] 41 ГОСТ 1050 74 на Т 14 1 3797 85 Гр IIT ОСТ 108 030 113 87

Графа h не менее заменить на h [illegible]2

Пункт 5 заменить ссылку ОСТ 1[illegible] 030 1[illegible]-77 на ОСТ 24 125 60 87

ГОССТА[illegible]
Всесо[illegible]
[illegible]
ТЕ[illegible]
ЗА ЕГИСТ[illegible] [illegible]ЕСТР
ГОСУ[illegible] ИИ
№ 827391/04 от 91 01 30

gost.e-ecolog.ru