ОТРАСЛЕВЫЕ СТАНДАРТЫ

ДЕТАЛИ И СБОРОЧНЫЕ ЕДИНИЦЫ ИЗ УГЛЕРОДИСТЫХ И КРЕМНЕМАРГАНЦОВИСТЫХ СТАЛЕЙ ДЛЯ ТРУБОПРОВОДОВ ПАРА И ГОРЯЧЕЙ ВОДЫ С ДАВЛЕНИЕМ $p_y \geqslant 4{,}0$ МПа ($p_y > 40$ кгс/см^2) ТЕПЛОВЫХ ЭЛЕКТРОСТАНЦИЙ

ТИПЫ, КОНСТРУКЦИЯ, РАЗМЕРЫ И ТЕХНИЧЕСКИЕ ТРЕБОВАНИЯ

ОСТ 108.321.11—82
ОСТ 108.321.12—82
ОСТ 108,321.13—82
ОСТ 108.321.14—82
ОСТ 108.321.15—82
ОСТ 108.321.16—82
ОСТ 108.321.17—82
ОСТ 108.327.01—82
ОСТ 108.318.11—82
ОСТ 108.318.12—82
ОСТ 108.318.13—82
ОСТ 108.318.14—82
ОСТ 108.318.15—82
ОСТ 108.318.16—82
ОСТ 108.318.17—82
ОСТ 108.038.62—82
ОСТ 108.462.01—82
ОСТ 108.462.02—82
ОСТ 108.462.03—82
ОСТ 108.520.02—82
ОСТ 108.313.06—82
ОСТ 108.720.01—82
ОСТ 108.720.02—82
ОСТ 108.104.01—82
ОСТ 108.104.02—82
ОСТ 108.104.03—82
ОСТ 108.104.04—82
ОСТ 108.104.05—82
ОСТ 108.104.06—82
ОСТ 108.104.07—82
ОСТ 108.104.08—82
ОСТ 108.104.09—82
ОСТ 108.104.16—82
ОСТ 108.720.03—82
ОСТ 108.720.04—82
ОСТ 108.839.01—82
ОСТ 108.462.04—82
ОСТ 108.462.05—82
ОСТ 108.839.02—82
ОСТ 108.462.06—82
ОСТ 108.839.03—82
ОСТ 108.839.04—82
ОСТ 108.462.07—82
ОСТ 108.839.05—82
ОСТ 108.504.01—82
ОСТ 108.530.01—82
ОСТ 108.724.01—82

Издание официальное

Срок действия стандартов не ограничен в соответствии с указанием Госстандарта РФ N 1/28-332 от 15.02.94

gost.e-ecolog.ru

УТВЕРЖДЕН И ВВЕДЕН В ДЕЙСТВИЕ указанием Министерства энергетического машиностроения от 04.06.82 № ВВ-002/4628

ИСПОЛНИТЕЛИ НПО ЦКТИ и БЗЭМ

СОГЛАСОВАН с Главным управлением по проектированию и научно-исследовательским работам Министерства энергетики и электрификации СССР

Л. М. ВОРОНИН

К 621.643 : 621.186.3 Группа Е26

ОТРАСЛЕВОЙ СТАНДАРТ

ВЕТВЛЕНИЯ ТРОЙНИКОВЫЕ ТРУБОПРОВОДОВ ТЭС

КОНСТРУКЦИЯ И РАЗМЕРЫ

ОКП 31 1312

ОСТ 108.104.07—82

Введен впервые

...занием Министерства энергетического машиностроения от 04.06.82 № ВВ-002/4628 срок действия установлен

с 01.01.85

до 01.01.96

Несоблюдение стандарта преследуется по закону

1. Настоящий стандарт распространяется на ответвления тройниковые переходные с вытянутой горловиной для трубопроводов пара и горячей воды тепловых электростанций с абсолютным давлением и температурой среды:

$p=7{,}45$ МПа (76 кгс/см²), $t=145$°С;

$p=3{,}92$ МПа (40 кгс/см²), $t=200$°С.

2. Конструкция и размеры тройниковых ответвлений должны соответствовать указанным на рт. 1, 2 и в таблице.

3. Тройниковые ответвления на параметры $p=3{,}92$ МПа (40 кгс/см²), $t=200$°С, соответствующие $p_y=4{,}00$ МПа (40 кгс/см²) при $t=200$°С, могут быть применены для трубопроводов с температурой стенки не более 400°С при рабочем давлении, принятом в соответствии с ГОСТ 356.

4. Материал — трубы из стали марки 20 по ТУ 14—3—460.

5. Допускается изготовление тройниковых ответвлений по конструкторской документации предприятия-изготовителя с длинами L не более 4500 мм и L_1 не более 1800 мм. При этом возможна вытяжка нескольких горловин, расстояние между наружными поверхностями которых не должно быть менее 200 мм. Длина L_1 должна быть не менее 125 мм плюс $\frac{D_{н1}}{2}$.

В поперечном сечении тройникового ответвления горловины могут располагаться под разными углами. Предпочтительнее углы поворота 30, 45, 60, 90°.

Размеры высот H и h, радиусов R и R_1 и толщины стенки $s_{к1}$ могут быть изменены при соблюдении условий прочности по усмотрению изготовителя.

7. Остальные технические требования — по ОСТ 24.125.60.

8. Пример условного обозначения переходного тройникового ответвления исполнения 03 с условными проходами $D_y=300$ мм, $D_{y1}=100$ мм:

ОТВЕТВЛЕНИЕ ТРОЙНИКОВОЕ 300×100 03 ОСТ 108.104.07.

9. Пример маркировки: 03 ОСТ 108.104.07 Товарный знак

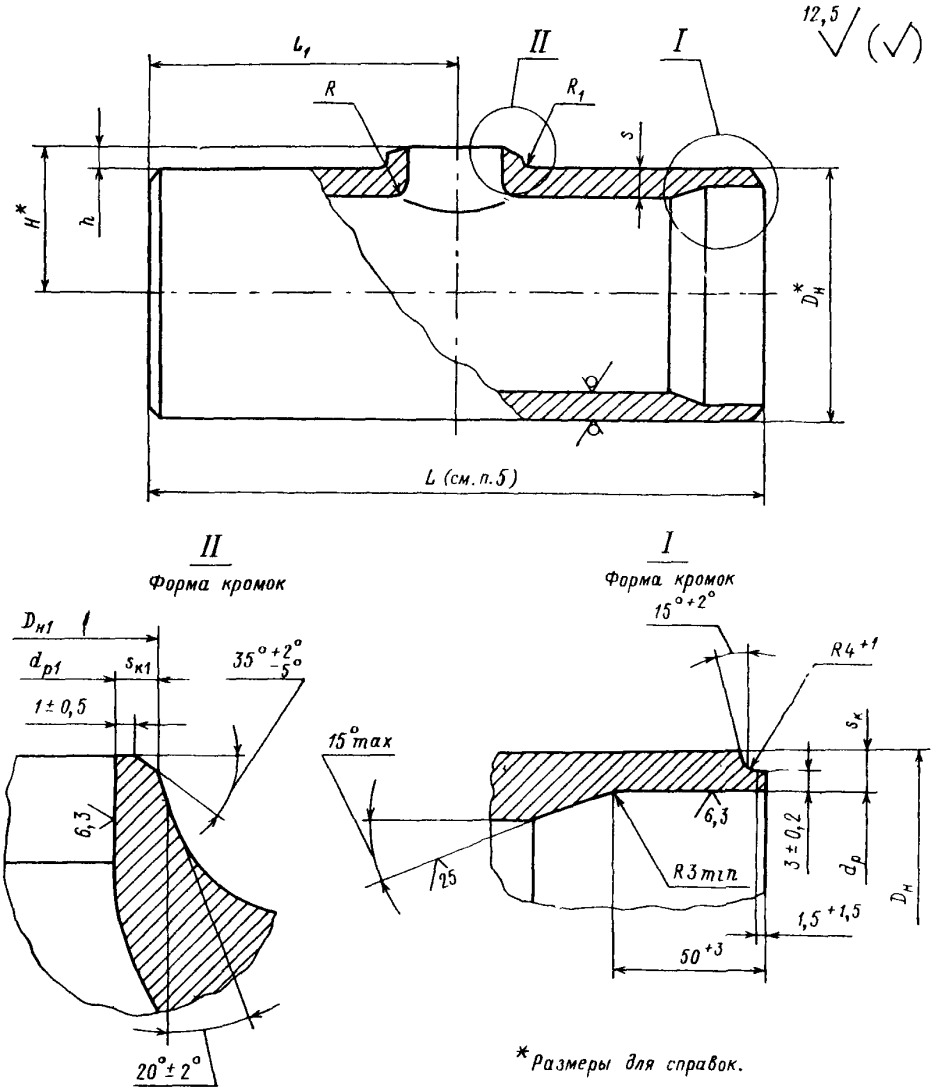

Черт. 1

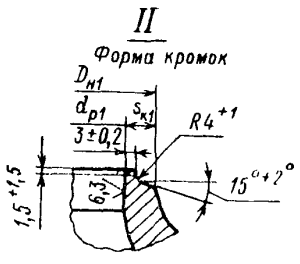

Остальное — см. черт. 1

Черт. 2

Размеры, мм

Исполнение	Черт.	Условный проход $D_у$	Условный проход $D_{у1}$	Наружный диаметр и толщина стенки присоединяемых труб	$D^*_н$	$D_{н1}$ Номин.	$D_{н1}$ Пред. откл.	$d_р$ Номин.	$d_р$ Пред. откл.	$d_{р1}$ Номин	$d_{р1}$ Пред. откл.	L Номин.	L Пред. откл.	H^*	h ±5	s	$s_к$ не менее	$s_{к1}$ не менее	R, не более	R_1, не менее	Масса, кг
p=7,45 МПа (76 кгс/см²), t=145°С																					
01	1	200	100	219×13	108×6	219	108	+2	195	+0,72	97	+0,54	500	±5	135	25	13	9,5	5,2	35	9	35,3
02	1	250	100	273×16	108×6	273	108	+2	244	+0,72	97	+0,54	500	±5	165	28	16	11,5	5,2	35	11	54,3
03	1	300	100	325×19	108×6	325	108	+2	290	+0,81	97	+0,54	600	±5	193	30	19	13,5	5,2	45	13	92,1
p=3,92 МПа (40 кгс/см²), t=200°С																					
04	1	150	80	159×7	89×4	159	89	+2	147	+0,63	81	+0,54	400	±5	98	18	7	4,4	3,6	25	5	11,2
05	1	150	100	159×7	108×4,5	159	108	+2	147	+0,63	100	+0,54	400	±5	98	18	7	4,4	3,5	25	5	11,2
06	1	150	125	159×7	133×5	159	133	+3	147	+0,63	124	+0,63	400	±5	98	18	7	4,4	3,8	25	5	11,2
07	1	200	80	219×9	89×4	219	89	+2	203	+0,72	81	+0,54	500	±5	130	20	9	5,6	3,6	34	6	25,0
08	1	200	100	219×9	108×4,5	219	108	+2	203	+0,72	100	+0,54	500	±5	131	21	9	5,6	3,5	34	6	25,0
09	1	200	125	219×9	133×5	219	133	+3	203	+0,72	124	+0,63	500	±5	132	22	9	5,6	3,8	34	6	25,0
10	1	250	80	273×10	89×4	273	89	+2	254	+0,81	81	+0,54	500	±5	160	23	10	6,6	3,6	34	7	34,8
11	1	250	100	273×10	108×4,5	273	108	+2	254	+0,81	100	+0,54	500	±5	161	24	10	6,6	3,5	34	7	34,8
12	1	250	125	273×10	133×5	273	133	+3	254	+0,81	124	+0,63	500	±5	161	24	10	6,6	3,8	34	7	34,8
13	2	250	150	273×10	159×7	273	159	+3	254	+0,81	147	+0,63	500	±5	162	25	10	6,6	5,0	34	7	34,8
14	1	300	80	325×13	89×4	325	89	+2	303	+0,81	81	+0,54	600	±5	186	23	13	7,6	3,6	40	9	64,3
15	1	300	100	325×13	108×4,5	325	108	+2	303	+0,81	100	+0,54	600	±5	187	24	13	7,6	3,5	40	9	64,3
16	1	300	125	325×13	133×5	325	133	+3	303	+0,81	124	+0,63	600	±5	187	24	13	7,6	3,8	40	9	64,3
17	2	300	150	325×13	159×7	325	159	+3	303	+0,81	147	+0,63	600	±5	188	25	13	7,6	5,0	40	9	64,3
18	2	300	200	325×13	219×9	325	219	+3	303	+0,81	203	+0,72	600	±5	188	25	13	7,6	6,6	40	9	64,3
19	1	350	80	377×13	89×4	377	89	+2	354	+0,89	81	+0,54	700	±5	212	23	13	8,6	3,6	50	9	88,6
20	1	350	100	377×13	108×4,5	377	108	+2	354	+0,89	100	+0,54	700	±5	213	24	13	8,6	3,5	50	9	88,6
21	1	350	125	377×13	133×5	377	133	+3	354	+0,89	124	+0,63	700	±5	213	24	13	8,6	3,8	50	9	88,6

Продолжение

Исполнение	Черт.	Условный проход D_y	Условный проход D_{y1}	Наружный диаметр и толщина стенки присоединяемых труб		$D_н^*$	$D_{н1}$ Номин.	$D_{н1}$ Пред. откл.	$d_р$ Номин.	$d_р$ Пред. откл.	$d_{р1}$ Номин.	$d_{р1}$ Пред. откл.	L Номин	L Пред. откл.	H^*	h ±5	s	$s_к$ не менее	$s_{к1}$ не менее	R, не более	R_1, не менее	Масса, кг
p=3,92 МПа (40 кгс/см²), t=200°С																						
22	2	350	150	377×13	159×7	377	159	+3	354	+0,89	147	+0,63	700	±5	214	25	13	8,6	5,0	50	9	88,6
23	1	400	80	426×14	89×4	426	89	+2	401	+0,89	81	+0,54	700	±5	236	23	14	9,5	3,6	50	9	108,0
24	1	400	100	426×14	108×4,5	426	108	+2	401	+0,89	100	+0,54	700	±5	237	24	14	9,5	3,5	50	9	108,0
25	1	400	125	426×14	133×5	426	133	+3	401	+0,89	124	+0,63	700	±5	237	24	14	9,5	3,8	50	9	108,0
26	2	400	150	426×14	159×7	426	159	+3	401	+0,89	147	+0,63	700	±5	238	25	14	9,5	5,0	50	9	108,0
27	2	400	200	426×14	219×9	426	219	+3	401	+0,89	203	+0,72	700	±5	238	25	14	9,5	6,6	40	9	108,0
28	1	450	80	465×16	89×4	465	89	+2	437	+0,97	81	+0,54	800	±5	256	23	16	10,5	3,6	50	11	154,0
29	1	450	100	465×16	108×4,5	465	108	+2	437	+0,97	100	+0,54	800	±5	257	24	16	10,5	3,5	50	11	154,0
30	1	450	125	465×16	133×5	465	133	+3	437	+0,97	124	+0,63	800	±5	257	24	16	10,5	3,8	50	11	154,0
31	2	450	150	465×16	159×7	465	159	+3	437	+0,97	147	+0,63	800	±5	258	25	16	10,5	5,0	50	11	154,0
32	2	450	200	465×16	219×9	465	219	+3	437	+0,97	203	+0,72	800	±5	258	25	16	10,5	6,6	40	11	154,0

ИНФОРМАЦИОННЫЕ ДАННЫЕ

1. **УТВЕРЖДЕН И ВВЕДЕН В ДЕЙСТВИЕ** указанием Министерства энергетического машиностроения от 04.06.82 № ВВ-002/4628

2. **ИСПОЛНИТЕЛИ**

В. В. Христюк, канд. техн. наук; Д. Д. Дорофеев, канд. техн. наук (руководитель темы); Г. Н. Смирнов (руководитель темы); Л. Н. Жылюк; В. Н. Шанский; В. В. Шаскаленко; Д. Ф. Фомина; Г. А. Мисирьянц; В. Ф. Логвиненко; Ф. А. Гинвич; А. З. Гармаш; Н. Г. Мазин; А. С. Шестернин

3. **ЗАРЕГИСТРИРОВАН** Государственным комитетом СССР по стандартам за № 8273766 от 26.02.83

4. **ВВЕДЕН ВПЕРВЫЕ**

5. **ССЫЛОЧНЫЕ НОРМАТИВНО-ТЕХНИЧЕСКИЕ ДОКУМЕНТЫ**

Обозначение НТД, на который дана ссылка	Номер пункта, подпункта, перечисления, приложения
ГОСТ 356—80	3
ОСТ 24.125.60—89	7
ТУ 14—3—460—75	4

6. **ПЕРЕИЗДАНИЕ** (1992 г.) с Изменениями № 1, 2, 3, 4, 5.

Срок действия продлен до 1996 г. Изменением № 4, утвержденным письмом Минтяжмаша СССР от 27.12.90 № ВА-002-1-12060

СОДЕРЖАНИЕ

ОСТ 108.321.11—82. Отводы гнутые для трубопроводов ТЭС. Конструкция и размеры . . . 1
ОСТ 108.321.12—82. Отводы гнутые для трубопроводов ТЭС. Конструкция и размеры . . . 5
ОСТ 108.321.13—82. Отводы гнутые для трубопроводов ТЭС. Конструкция и размеры . . . 9
ОСТ 108.321.14—82. Отводы гнутые для трубопроводов ТЭС. Конструкция и размеры . . . 14
ОСТ 108.321.15—82. Отводы гнутые для трубопроводов ТЭС. Конструкция и размеры . . . 18
ОСТ 108.321.16—82. Отводы крутоизогнутые для трубопроводов ТЭС. Конструкция и размеры . . . 23
ОСТ 108.321.17—82. Отводы крутоизогнутые для трубопроводов ТЭС. Конструкция и размеры . . . 28
ОСТ 108.327.01—82. Колена штампованные для трубопроводов ТЭС. Конструкция и размеры . . . 33
ОСТ 108.318.11—82. Переходы точеные для трубопроводов ТЭС. Конструкция и размеры . . . 38
ОСТ 108.318.12—82. Переходы для трубопроводов ТЭС. Конструкция и размеры 42
ОСТ 108.318.13—82. Переходы для трубопроводов ТЭС. Конструкция и размеры 47
ОСТ 108.318.14—82. Переходы для трубопроводов ТЭС. Конструкция и размеры 53
ОСТ 108.318.15—82. Переходы для трубопроводов ТЭС. Конструкция и размеры 58
ОСТ 108.318.16—82. Переход штампованный для трубопроводов ТЭС. Конструкция и размеры . . . 63
ОСТ 108.318.17—82. Переход штампованный для трубопроводов ТЭС. Конструкция и размеры . . . 67
ОСТ 108.038.62—82. Ответвления паропроводов ТЭС. Типы . . . 71
ОСТ 108.462.01—82. Штуцеры для трубопроводов ТЭС. Конструкция и размеры 83
ОСТ 108.462.02—82. Штуцеры для трубопроводов ТЭС. Конструкция и размеры 87
ОСТ 108.462.03—82. Штуцеры для трубопроводов ТЭС. Конструкция и размеры 91
ОСТ 108.520.02—82. Кольца подкладные для трубопроводов ТЭС. Конструкция и размеры . . . 96
ОСТ 108.313.06—82. Соединения штуцерные для трубопроводов ТЭС. Конструкция и размеры . . . 99
ОСТ 108.720.01—82. Тройники равнопроходные для трубопроводов ТЭС. Конструкция и размеры . . . 105
ОСТ 108.720.02—82. Тройники переходные для трубопроводов ТЭС. Конструкция и размеры . . . 109
ОСТ 108.104.01—82. Тройники сварные равнопроходные для трубопроводов ТЭС. Конструкция и размеры . . . 113
ОСТ 108.104.02—82. Тройники сварные переходные для трубопроводов ТЭС. Конструкция и размеры . . . 118
ОСТ 108.104.03—82. Тройники сварные переходные для трубопроводов ТЭС. Конструкция и размеры . . . 123
ОСТ 108.104.04—82. Тройники равнопроходные с обжатием для трубопроводов ТЭС. Конструкция и размеры . . . 128
ОСТ 108.104.05—82. Тройники переходные с обжатием для трубопроводов ТЭС. Конструкция и размеры . . . 133
ОСТ 108.104.06—82. Тройники переходные с горловиной для трубопроводов ТЭС. Конструкция и размеры . . . 137
ОСТ 108.104.07—82. Ответвления тройниковые трубопроводов ТЭС. Конструкция и размеры . . . 143
ОСТ 108.104.08—82. Тройники штампованные равнопроходные для трубопроводов ТЭС. Конструкция и размеры . . . 148
ОСТ 108.104.09—82. Тройник штампованный равнопроходный с обжатием для трубопроводов ТЭС. Конструкция и размеры . . . 153
ОСТ 108.104.16—82. Тройники штампованные переходные для трубопроводов ТЭС. Конструкция и размеры . . . 157
ОСТ 108.720.03—82. Тройник равнопроходный кованый для трубопроводов ТЭС. Конструкция и размеры . . . 161
ОСТ 108.720.04—82. Тройник переходный кованый для трубопроводов ТЭС. Конструкция и размеры . . . 164
ОСТ 108.839.01—82. Блоки с диафрагмами для трубопроводов ТЭС. Конструкция и размеры . . . 167
ОСТ 108.462.04—82. Патрубки блоков с диафрагмами для трубопроводов ТЭС. Конструкция и размеры . . . 172

ОСТ 108.462.05—82. Патрубки блоков с диафрагмами для трубопроводов ТЭС. Конструкция и размеры 178
ОСТ 108.839.02—82. Блоки с диафрагмами для трубопроводов ТЭС. Конструкция и размеры 185
ОСТ 108.462.06—82. Патрубки блоков с диафрагмами для трубопроводов ТЭС. Конструкция и размеры 190
ОСТ 108.839.03—82. Блок с соплом для паропроводов ТЭС. Конструкция и размеры 197
ОСТ 108.839.04—82. Блок с диафрагмой для паропроводов ТЭС. Конструкция и размеры 200
ОСТ 108.462.07—82. Патрубки блоков с соплами и диафрагмами для паропроводов ТЭС. Конструкция и размеры 203
ОСТ 108.839.05—82. Диафрагмы блоков для трубопроводов ТЭС. Конструкция и размеры 208
ОСТ 108.504.01—82. Донышки приварные для трубопроводов ТЭС. Конструкция и размеры 212
ОСТ 108.530.01—82. Бобышки для трубопроводов ТЭС. Конструкция и размеры 217
ОСТ 108.724.01—82. Пробки для трубопроводов ТЭС. Конструкция и размеры 223

Редактор *Л. П. Коняева*

Технический редактор *А. Н. Крупенева* Корректор *Л. А. Подрезова*

Сдано в набор 07.02.92. Подписано к печ. 15.04.93. Формат бум. 60×84¹/₈.
Объем 28,5 печ. л. Тираж 1000. Заказ 65.

НПО ЦКТИ. 194021, С.-Петербург, Политехническая ул., д. 24

gost.e-ecolog.ru