ОТРАСЛЕВЫЕ СТАНДАРТЫ

ДЕТАЛИ И СБОРОЧНЫЕ ЕДИНИЦЫ ИЗ УГЛЕРОДИСТЫХ И КРЕМНЕМАРГАНЦОВИСТЫХ СТАЛЕЙ ДЛЯ ТРУБОПРОВОДОВ ПАРА И ГОРЯЧЕЙ ВОДЫ С ДАВЛЕНИЕМ $p_y \geqslant 4{,}0$ МПа ($p_y > 40$ кгс/см^2) ТЕПЛОВЫХ ЭЛЕКТРОСТАНЦИЙ

ТИПЫ, КОНСТРУКЦИЯ, РАЗМЕРЫ И ТЕХНИЧЕСКИЕ ТРЕБОВАНИЯ

ОСТ 108.321.11—82
ОСТ 108.321.12—82
ОСТ 108,321.13—82
ОСТ 108.321.14—82
ОСТ 108.321.15—82
ОСТ 108.321.16—82
ОСТ 108.321.17—82
ОСТ 108.327.01—82
ОСТ 108.318.11—82
ОСТ 108.318.12—82
ОСТ 108.318.13—82
ОСТ 108.318.14—82
ОСТ 108.318.15—82
ОСТ 108.318.16—82
ОСТ 108.318.17—82
ОСТ 108.038.62—82
ОСТ 108.462.01—82
ОСТ 108.462.02—82
ОСТ 108.462.03—82
ОСТ 108.520.02—82
ОСТ 108.313.06—82
ОСТ 108.720.01—82
ОСТ 108.720.02—82
ОСТ 108.104.01—82
ОСТ 108.104.02—82
ОСТ 108.104.03—82
ОСТ 108.104.04—82
ОСТ 108.104.05—82
ОСТ 108.104.06—82
ОСТ 108.104.07—82
ОСТ 108.104.08—82
ОСТ 108.104.09—82
ОСТ 108.104.16—82
ОСТ 108.720.03—82
ОСТ 108.720.04—82
ОСТ 108.839.01—82
ОСТ 108.462.04—82
ОСТ 108.462.05—82
ОСТ 108.839.02—82
ОСТ 108.462.06—82
ОСТ 108.839.03—82
ОСТ 108.839.04—82
ОСТ 108.462.07—82
ОСТ 108.839.05—82
ОСТ 108.504.01—82
ОСТ 108.530.01—82
ОСТ 108.724.01—82

Издание официальное

Срок действия стандартов не ограничен в соответствии с указанием Госстандарта РФ N 1/28-332 от 15.02.94

gost.e-ecolog.ru

УТВЕРЖДЕН И ВВЕДЕН В ДЕЙСТВИЕ указанием Министерства энергетического машиностроения от 04.06.82 № ВВ-002/4628

ИСПОЛНИТЕЛИ НПО ЦКТИ и БЗЭМ

СОГЛАСОВАН с Главным управлением по проектированию и научно-исследовательским работам Министерства энергетики и электрификации СССР

Л. М. ВОРОНИН

ЦК 621.643 : 621.186.3 Группа Е26

ОТРАСЛЕВОЙ СТАНДАРТ

ОСТ 108.462.03—82

ШТУЦЕРЫ ДЛЯ ТРУБОПРОВОДОВ ТЭС

КОНСТРУКЦИЯ И РАЗМЕРЫ

ОКП 31 1312

Взамен НО 811—66 в части $p_{ном}=380$ кгс/см², $t=280$°С, ОСТ 24.462.08 в части $p_{ном}=230$ кгс/см², $t=230$°С; $p_{ном}=185$ кгс/см², $t=215$°С; ОСТ 24.462.16; ОСТ 24.462.03 в части $p_{ном}=380$ кгс/см², $t=280$°С; ОСТ 24.462.18

изанием Министерства энергетического машиностроения от 04.06.82 № ВВ-002/4628 срок действия установлен

с 01.01.85

до 01.01.96

Несоблюдение стандарта преследуется по закону

1. Настоящий стандарт распространяется на штуцеры трубопроводов пара и горячей воды ловых электростанций с абсолютным давлением и температурой среды:

$p=37{,}27$ МПа (380 кгс/см²), $t=280$°С;

$p=23{,}54$ МПа (240 кгс/см²), $t=250$°С;

$p=18{,}14$ МПа (185 кгс/см²), $t=215$°С;

$p=4{,}31$ МПа (44 кгс/см²), $t=340$°С;

$p=3{,}92$ МПа (40 кгс/см²), $t=200$°С.

2. Конструкция, размеры и материал штуцеров должны соответствовать указанным на т. 1—3 и в таблице.

3. Угол α не регламентируется.

4. Остальные технические требования — по ОСТ 108.030.113 и ОСТ 24.125.60.

5. Радиус обточки штуцера R^* уточняется технологическим процессом исходя из обеспече- угла раскрытия кромок разделки 50°±5°.

6. Пример условного обозначения штуцера исполнения 09 с условным проходом =250 мм:

ШТУЦЕР 250 09 ОСТ 108.462.03.

7. Пример маркировки: 09 ОСТ 108.462.03 | Товарный знак |

ание официальное Перепечатка воспрещена

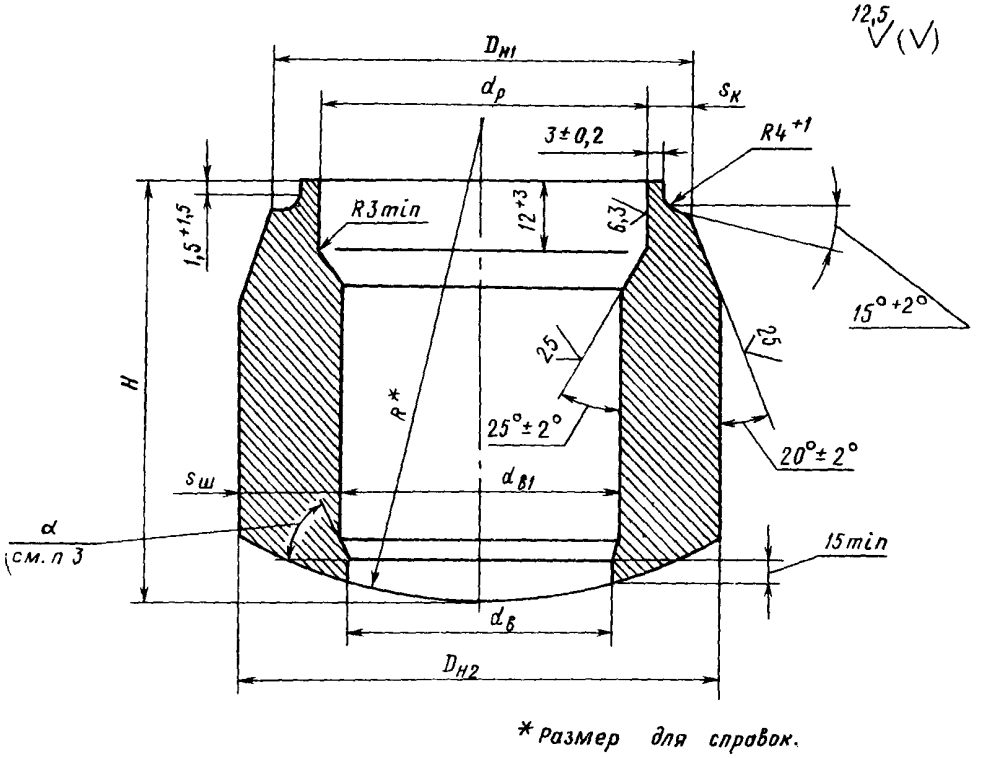

Черт. 1

Форма кромок

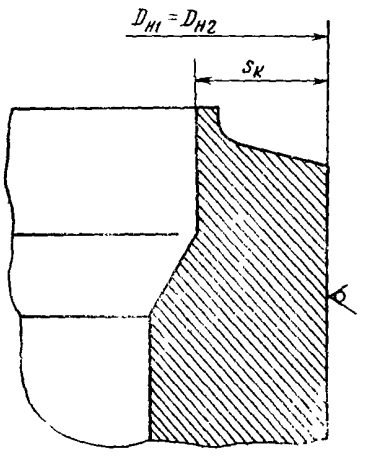

Остальное — см. черт. 1

Черт. 2

Форма кромок

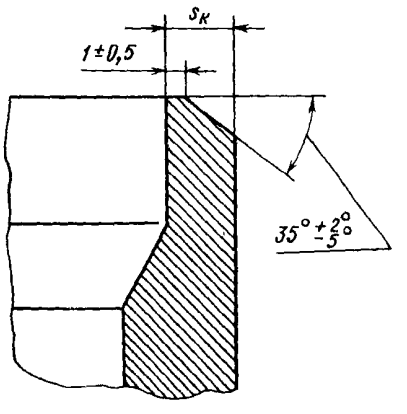

Остальное — см. черт. 1

Черт. 3

Исполнение	Черт.	Условный проход D_y	Присоединяемые трубы: Наружный диаметр	Присоединяемые трубы: Толщина стенки	$D_{н1}$: Номин.	$D_{н1}$: Пред. откл.	$D_{н2}$ (пред. откл. +2)	$d_в$: Номин.	$d_в$: Пред. откл.	$d_{в1}$: Номин.	$d_{в1}$: Пред. откл.	$d_р$: Номин.	$d_р$: Пред. откл.	R^*	H (пред. откл. ±5)	$s_ш$ не менее	$s_к$ не менее	Материал (марка, ТУ)	Масса, кг
p=37,27 МПа (380 кгс/см²), t=280°С																			
01	1	100	133	18	135	±1,2	150	84	+0,87	90	+0,54	98	+0,54	95	130	27,5	15,9	Сталь 15ГС ТУ 14—1—1529	11,5
02														160					
03		150	194	26	196		220	124	+1,00	131	+0,63	144	+0,63	130	220	41,0	22,5		37,0
04														175					
05														230					
06		200	273	36	276		310	186	+1,15	190	+0,72	203	+0,72	185	280	57,0	32,8		96,0
07														230					
08																			103,0
09		250	325	42	328	±2,0	342	206		212		245			300	62,2	36,4		133,0
p=23,54 МПа (240 кгс/см²), t=250°С; p=18,14 МПа (185 кгс/см²), t=215°С																			
10	2	100	133	13	133	—	133	100	+0,87	104	+0,54	109	+0,54	170	120	12,0	10,7	Сталь 15ГС ТУ 14—3—460	5,1
p=23,54 МПа (240 кгс/см²), t=250°С																			
11	2	150	194	17	194	—	194	150	+1,00	155	+0,63	161	+0,63	180	150	17,0	14,8	Сталь 15ГС ТУ 14—3—460	12,6
12		175	219	19	219		219	170		174		182	+0,72		160	20,0	16,5		17,4
13		225	273	24	273		273	210	+1,15	217	+0,72	226		200	200	25,0	20,2		33,8
14		250	325	28	325		325	250		257	+0,81	271	+0,81		240	31,0	23,8		58,5
p=18,14 МПа (185 кгс/см²), t=215°С																			
15	2	150	194	15	194	—	194	150	+1,00	155	+0,63	166	+0,63	180	150	17,0	11,9	Сталь 15ГС ТУ 14—3—460	12,4
16		175	219	16	219		219	170		174		188	+0,72		160	20,0	13,2		17,1
17		225	273	20	273		273	210	+1,15	217	+0,72	236		200	200	25,0	16,0		33,2
18		250	325	22	325		325	250		257	+0,81	283	+0,81		240	31,0	18,7		57,7
p=4,31 МПа (44 кгс/см²), t=340°С																			
19	2	200	219	9	219	—	219	192	+1,15	197	+0,72	203	+0,72	320	180	8,5	5,6	Сталь 15ГС ТУ 14—3—460	7,0
20														360					

Продолжение

Исполнение	Черт.	Условный проход D_y	Присоединяемые трубы: Наружный диаметр	Присоединяемые трубы: Толщина стенки	$D_{н1}$: Номин.	$D_{н1}$: Пред. откл.	$D_{н2}$ (пред. откл. +2)	$d_в$: Номин.	$d_в$: Пред. откл.	$d_{в1}$: Номин.	$d_{в1}$: Пред. откл.	$d_р$: Номин.	$d_р$: Пред. откл.	R^*	H (пред. откл. ±5)	$s_ш$ (не менее)	$s_к$ (не менее)	Материал (марка, ТУ)	Масса, кг
p=4,31 МПа (44 кгс/см²), t=340°С																			
21	2	250	273	10	273	—	273	240	+1,15	245	+0,72	254	+0,81	320/360	200	11,5	6,6	Сталь 15ГС ТУ 14—3—460	19,7
22																			
23		300	325	13	325		325	282	+1,30	287	+0,81	303		320/360	220	17,0	7,6		22,0
24																			
25		400	426	14	426		426	370	+1,30	376	+0,89	401	+0,89	320/360	260	22,0	9,5		49,0
26																			
27	1	450	465	16	468	±2,0	474	415	+1,30	421	+0,97	437	+0,97	320/360	300	23,0	10,5	Сталь 15ГС ТУ 14—3—420	64,0
28																			
p=3,92 МПа (40 кгс/см²), t=200°С																			
29	3	65	76	4,0	76	—	76	62	+0,74	66	+0,46	69	+0,46	60	100	4,0	3,0	Сталь 15ГС ТУ 14—3—460	0,7
p=37,27 МПа (380 кгс/см²), t=280°С																			
30	1	200	273	36	276	±1,2	300	176	+1,15	180	+0,72	203	+0,72	185	280	57	32,8	Сталь 15ГС ТУ 14—1—1529	95,0

ИНФОРМАЦИОННЫЕ ДАННЫЕ

1. **УТВЕРЖДЕН И ВВЕДЕН В ДЕЙСТВИЕ** указанием Министерства энергетического машиностроения от 04.06.82 № ВВ-002/4628

2. **ИСПОЛНИТЕЛИ**

П. М. Христюк, канд. техн. наук; **Д. Д. Дорофеев**, канд. техн. наук (руководитель темы), **Г. Н. Смирнов** (руководитель темы); **Л. Н. Жылюк**; **В. Н. Шанский**; **Н. В. Москаленко**; **Д. Ф. Фомина**; **Г. А. Мисирьянц**; **В. Ф. Логвиненко**; **Ф. А. Гловач**; **А. З. Гармаш**; **Н. Г. Мазин**; **А. С. Шестернин**

3. **ЗАРЕГИСТРИРОВАН** Государственным комитетом СССР по стандартам за № 8273656 от 26.02.83

4. **ВЗАМЕН** ОСТ 24.462.08, ОСТ 24.462.16, ОСТ 24.462.03, ОСТ 24.462.18

5. **ССЫЛОЧНЫЕ НОРМАТИВНО-ТЕХНИЧЕСКИЕ ДОКУМЕНТЫ**

Обозначение НТД, на который дана ссылка	Номер пункта, подпункта, перечисления, приложения
ОСТ 24.125.60—89	4
ОСТ 108.030.113—87	4
ТУ 14—1—1529—84	2
ТУ 14—3—460—75	2

6. **ПЕРЕИЗДАНИЕ** (1992 г.) с Изменениями № 1, 2, 3, 4

Срок действия продлен до 1996 г. Изменением № 4, утвержденным письмом Минтяжмаша СССР от 27.12.90 № ВА-002-1-12060

СОДЕРЖАНИЕ

ОСТ 108.321.11—82. Отводы гнутые для трубопроводов ТЭС. Конструкция и размеры . . . 1
ОСТ 108.321.12—82. Отводы гнутые для трубопроводов ТЭС. Конструкция и размеры . . . 5
ОСТ 108.321.13—82. Отводы гнутые для трубопроводов ТЭС. Конструкция и размеры . . . 9
ОСТ 108.321.14—82. Отводы гнутые для трубопроводов ТЭС. Конструкция и размеры . . . 14
ОСТ 108.321.15—82. Отводы гнутые для трубопроводов ТЭС. Конструкция и размеры . . . 18
ОСТ 108.321.16—82. Отводы крутоизогнутые для трубопроводов ТЭС. Конструкция и размеры . . . 23
ОСТ 108.321.17—82. Отводы крутоизогнутые для трубопроводов ТЭС. Конструкция и размеры . . . 28
ОСТ 108.327.01—82. Колена штампованные для трубопроводов ТЭС. Конструкция и размеры . . . 33
ОСТ 108.318.11—82. Переходы точеные для трубопроводов ТЭС. Конструкция и размеры . . . 38
ОСТ 108.318.12—82. Переходы для трубопроводов ТЭС. Конструкция и размеры 42
ОСТ 108.318.13—82. Переходы для трубопроводов ТЭС. Конструкция и размеры 47
ОСТ 108.318.14—82. Переходы для трубопроводов ТЭС. Конструкция и размеры 53
ОСТ 108.318.15—82. Переходы для трубопроводов ТЭС. Конструкция и размеры 58
ОСТ 108.318.16—82. Переход штампованный для трубопроводов ТЭС. Конструкция и размеры . . . 63
ОСТ 108.318.17—82. Переход штампованный для трубопроводов ТЭС. Конструкция и размеры . . . 67
ОСТ 108.038.62—82. Ответвления паропроводов ТЭС. Типы . . . 71
ОСТ 108.462.01—82. Штуцеры для трубопроводов ТЭС. Конструкция и размеры 83
ОСТ 108.462.02—82. Штуцеры для трубопроводов ТЭС. Конструкция и размеры 87
ОСТ 108.462.03—82. Штуцеры для трубопроводов ТЭС. Конструкция и размеры 91
ОСТ 108.520.02—82. Кольца подкладные для трубопроводов ТЭС. Конструкция и размеры . . . 96
ОСТ 108.313.06—82. Соединения штуцерные для трубопроводов ТЭС. Конструкция и размеры . . . 99
ОСТ 108.720.01—82. Тройники равнопроходные для трубопроводов ТЭС. Конструкция и размеры . . . 105
ОСТ 108.720.02—82. Тройники переходные для трубопроводов ТЭС. Конструкция и размеры . . . 109
ОСТ 108.104.01—82. Тройники сварные равнопроходные для трубопроводов ТЭС. Конструкция и размеры . . . 113
ОСТ 108.104.02—82. Тройники сварные переходные для трубопроводов ТЭС. Конструкция и размеры . . . 118
ОСТ 108.104.03—82. Тройники сварные переходные для трубопроводов ТЭС. Конструкция и размеры . . . 123
ОСТ 108.104.04—82. Тройники равнопроходные с обжатием для трубопроводов ТЭС. Конструкция и размеры . . . 128
ОСТ 108.104.05—82. Тройники переходные с обжатием для трубопроводов ТЭС. Конструкция и размеры . . . 133
ОСТ 108.104.06—82. Тройники переходные с горловиной для трубопроводов ТЭС. Конструкция и размеры . . . 137
ОСТ 108.104.07—82. Ответвления тройниковые трубопроводов ТЭС. Конструкция и размеры . . . 143
ОСТ 108.104.08—82. Тройники штампованные равнопроходные для трубопроводов ТЭС. Конструкция и размеры . . . 148
ОСТ 108.104.09—82. Тройник штампованный равнопроходный с обжатием для трубопроводов ТЭС. Конструкция и размеры . . . 153
ОСТ 108.104.16—82. Тройники штампованные переходные для трубопроводов ТЭС. Конструкция и размеры . . . 157
ОСТ 108.720.03—82. Тройник равнопроходный кованый для трубопроводов ТЭС. Конструкция и размеры . . . 161
ОСТ 108.720.04—82. Тройник переходный кованый для трубопроводов ТЭС. Конструкция и размеры . . . 164
ОСТ 108.839.01—82. Блоки с диафрагмами для трубопроводов ТЭС. Конструкция и размеры . . . 167
ОСТ 108.462.04—82. Патрубки блоков с диафрагмами для трубопроводов ТЭС. Конструкция и размеры . . . 172

ОСТ 108.462.05—82. Патрубки блоков с диафрагмами для трубопроводов ТЭС. Конструкция и размеры 178
ОСТ 108.839.02—82. Блоки с диафрагмами для трубопроводов ТЭС. Конструкция и размеры 185
ОСТ 108.462.06—82. Патрубки блоков с диафрагмами для трубопроводов ТЭС. Конструкция и размеры 190
ОСТ 108.839.03—82. Блок с соплом для паропроводов ТЭС. Конструкция и размеры 197
ОСТ 108.839.04—82. Блок с диафрагмой для паропроводов ТЭС. Конструкция и размеры 200
ОСТ 108.462.07—82. Патрубки блоков с соплами и диафрагмами для паропроводов ТЭС. Конструкция и размеры 203
ОСТ 108.839.05—82. Диафрагмы блоков для трубопроводов ТЭС. Конструкция и размеры 208
ОСТ 108.504.01—82. Донышки приварные для трубопроводов ТЭС. Конструкция и размеры 212
ОСТ 108.530.01—82. Бобышки для трубопроводов ТЭС. Конструкция и размеры 217
ОСТ 108.724.01—82. Пробки для трубопроводов ТЭС. Конструкция и размеры 223

Редактор *Л. П. Коняева*

Технический редактор *А. Н. Крупенева* Корректор *Л. А. Подрезова*

Сдано в набор 07.02.92. Подписано к печ. 15.04.93. Формат бум. 60×84¹/₈.
Объем 28,5 печ. л. Тираж 1000. Заказ 65.

НПО ЦКТИ. 194021, С.-Петербург, Политехническая ул., д. 24

gost.e-ecolog.ru