ОТРАСЛЕВЫЕ СТАНДАРТЫ

ДЕТАЛИ И СБОРОЧНЫЕ ЕДИНИЦЫ ИЗ УГЛЕРОДИСТЫХ И КРЕМНЕМАРГАНЦОВИСТЫХ СТАЛЕЙ ДЛЯ ТРУБОПРОВОДОВ ПАРА И ГОРЯЧЕЙ ВОДЫ С ДАВЛЕНИЕМ $p_y \geqslant 4{,}0$ МПа ($p_y > 40$ кгс/см^2) ТЕПЛОВЫХ ЭЛЕКТРОСТАНЦИЙ

ТИПЫ, КОНСТРУКЦИЯ, РАЗМЕРЫ И ТЕХНИЧЕСКИЕ ТРЕБОВАНИЯ

ОСТ 108.321.11—82
ОСТ 108.321.12—82
ОСТ 108,321.13—82
ОСТ 108.321.14—82
ОСТ 108.321.15—82
ОСТ 108.321.16—82
ОСТ 108.321.17—82
ОСТ 108.327.01—82
ОСТ 108.318.11—82
ОСТ 108.318.12—82
ОСТ 108.318.13—82
ОСТ 108.318.14—82
ОСТ 108.318.15—82
ОСТ 108.318.16—82
ОСТ 108.318.17—82
ОСТ 108.038.62—82
ОСТ 108.462.01—82
ОСТ 108.462.02—82
ОСТ 108.462.03—82
ОСТ 108.520.02—82
ОСТ 108.313.06—82
ОСТ 108.720.01—82
ОСТ 108.720.02—82
ОСТ 108.104.01—82
ОСТ 108.104.02—82
ОСТ 108.104.03—82
ОСТ 108.104.04—82
ОСТ 108.104.05—82
ОСТ 108.104.06—82
ОСТ 108.104.07—82
ОСТ 108.104.08—82
ОСТ 108.104.09—82
ОСТ 108.104.16—82
ОСТ 108.720.03—82
ОСТ 108.720.04—82
ОСТ 108.839.01—82
ОСТ 108.462.04—82
ОСТ 108.462.05—82
ОСТ 108.839.02—82
ОСТ 108.462.06—82
ОСТ 108.839.03—82
ОСТ 108.839.04—82
ОСТ 108.462.07—82
ОСТ 108.839.05—82
ОСТ 108.504.01—82
ОСТ 108.530.01—82
ОСТ 108.724.01—82

Издание официальное

Срок действия стандартов не ограничен в соответствии с указанием Госстандарта РФ N 1/28-332 от 15.02.94

gost.e-ecolog.ru

УТВЕРЖДЕН И ВВЕДЕН В ДЕЙСТВИЕ указанием Министерства энергетического машиностроения от 04.06.82 № ВВ-002/4628

ИСПОЛНИТЕЛИ НПО ЦКТИ и БЗЭМ

СОГЛАСОВАН с Главным управлением по проектированию и научно-исследовательским работам Министерства энергетики и электрификации СССР

Л. М. ВОРОНИН

621.643 : 621.186.3

Группа Е26

ОТРАСЛЕВОЙ СТАНДАРТ

ПЕРЕХОДЫ ДЛЯ ТРУБОПРОВОДОВ ТЭС

КОНСТРУКЦИЯ И РАЗМЕРЫ

ОКП 31 1312

ОСТ 108.318.13—82

Взамен ОСТ 24.318.06 в части $p_{ном}=230$ кгс/см², $t=230$°С; $p_{ном}=185$ кгс/см², $t=215$°С

нием Министерства энергетического машиностроения от 04 06.82 № ВВ-002/4628 срок действия установлен

с 01.01.85

до 01.01.96

Несоблюдение стандарта преследуется по закону

Настоящий стандарт распространяется на обжатые переходы, изготовляемые из труб стали 15ГС по ТУ 14—3—460, для трубопроводов питательной воды тепловых электростан-

андарт устанавливает конструкцию и основные размеры обжатых переходов для трубопро- абсолютным давлением и температурой воды:

$p=23{,}54$ МПа (240 кгс/см²), $t=250$°С;

$p=18{,}14$ МПа (185 кгс/см²), $t=215$°С.

Конструкция и размеры переходов должны соответствовать указанным на черт. 1—3 и лице.

Предельные отклонения наружного диаметра и толщины стенки необжатого конца пере- по ТУ 14—3—460.

Технические требования к разделке подготовленных под сварку кромок перехода — СТ 108.940.02.

При длине обточки l_1, превышающей 50 мм, допускается заканчивать обточку под уг- 15°.

Рекомендуемый размер прямых участков l_2 уточняется заводом-изготовителем при разра- технологического процесса.

Допускается изготовление подкатанной части без прямых участков.

Остальные технические требования — по ОСТ 24.125.60.

Пример условного обозначения перехода исполнения 04 с условными проходами $_y=225$ мм, $d_y=150$ мм:

ПЕРЕХОД 225×150 04 ОСТ 108.318.13.

Пример маркировки: 04 ОСТ 108.318.13 | Товарный знак |

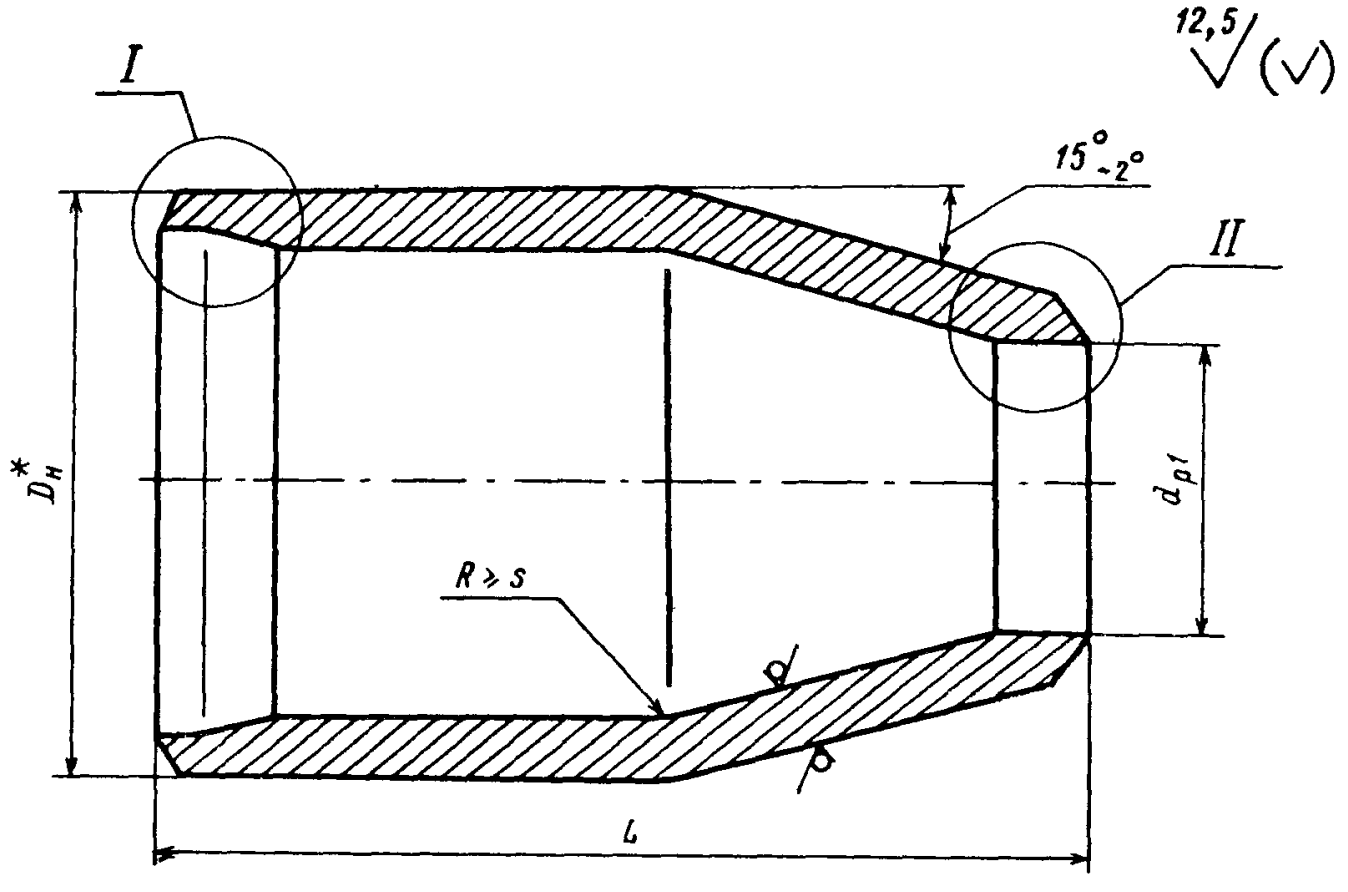

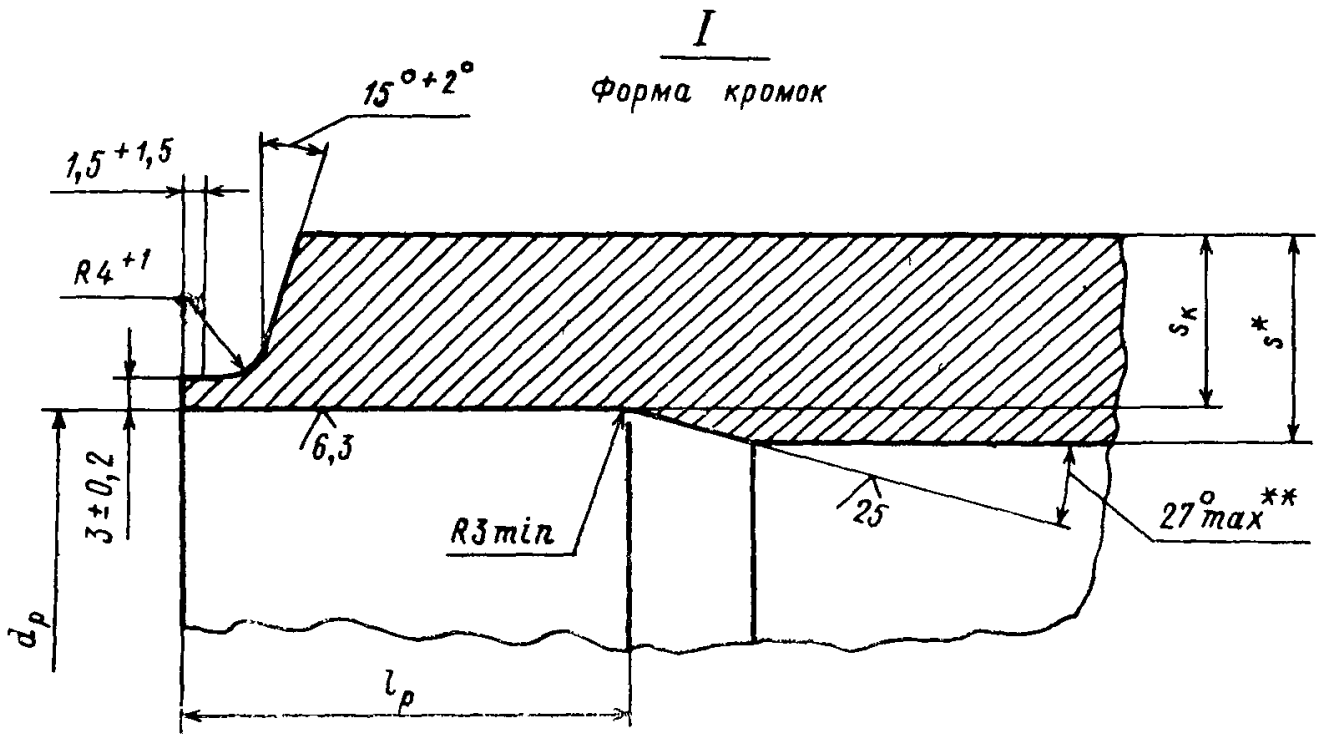

* Размеры для справок

** Для исполнения 06—11 допускается угол выхода не более 15°

Черт 1

II

Форма кромок

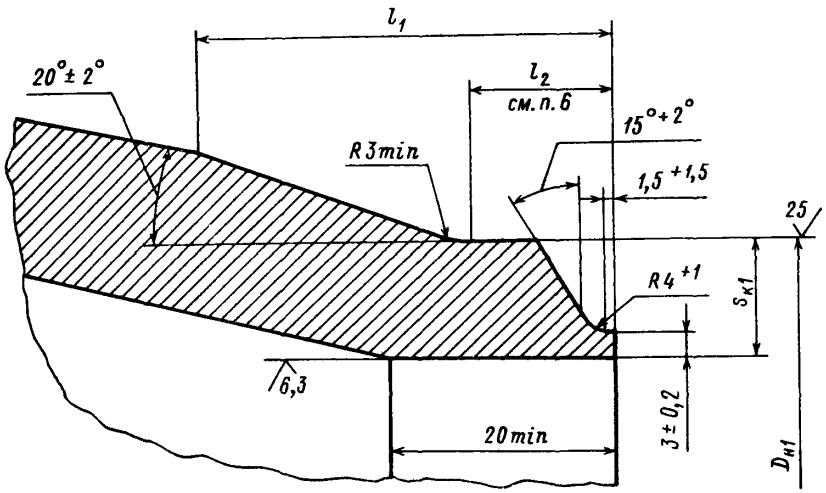

Остальное — см. черт. 1

Черт. 2

II

Форма кромок

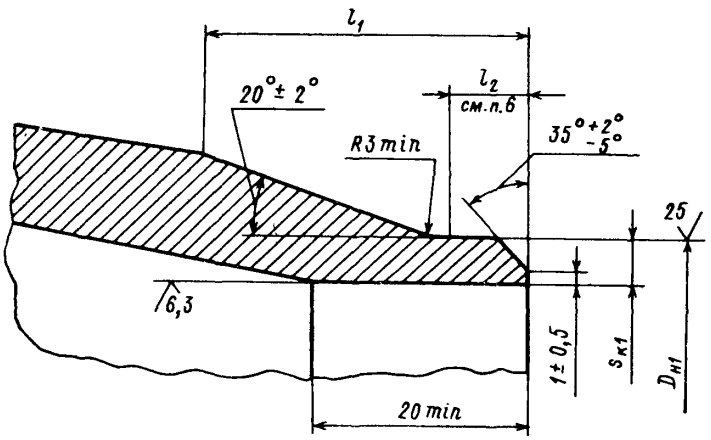

Остальное — см. черт. 1

Черт. 3

Размеры, мм

Исполнение	Черт.	Проход условный D_y	Проход условный d_y	Наружный диаметр и толщина стенки присоединяемых труб		$D_н^*$	$D_{н1}$ Номин.	$D_{н1}$ Пред. откл.	$d_р$ Номин.	$d_р$ Пред. откл.	$d_{р1}$ Номин	$d_{р1}$ Пред. откл.	s^*	$s_к$ не менее	$s_{к1}$ не менее	L Номин.	L Пред. откл.	$l_р$ Номин.	$l_р$ Пред. откл.	l_2	Масса, кг
p=23,54 МПа (240 кгс/см²), t=250°С																					
01	2	150	100	194 × 17	133 × 13	194	133	+2 −1	161	+0,63	109	+0,54	26	14,8	10,7	300	±5	50	+5	15	34,3
02																340					43,3
03		175	150	219 × 19	194 × 17	219	194	+3 −1	182	+0,72	161	+0,63	25	16,5	14,8	250				17	30,1
04									226				36	20,2		360					80,5
05		225	175	273 × 24	219 × 19	273	219				182				16,5	340					76,0
06									271	+0,81		+0,72	34	23,8		500		60			130,0
07		250	225	325 × 28	273 × 24	325	273	+4 −1			226				20,2	350				20	91,0
08		300	175	377 × 32	219 × 19	377	219	+3 −1	316	+0,89	182		36	27,3	16,5	540		65		17	174,0
09			225		273 × 24		273	+4 −1			226				20,2	480				20	155,0
10			250		325 × 28		325				271	+0,81			23,8	400				22	130,0
11		350	300	426 × 36	377 × 32	426	377		358		316	+0,89	42	30,5	27,3			75			170,0
p=23,54 МПа (240 кгс/см²), t=250°С; p=18,14 МПа (185 кгс/см²), t=215°С																					
12	3	100	65	133 × 13	76 × 9	133	76	+2 −1	109	+0,54	58	+0,46	18	10,7	8,2	260	±2	50	+5	15	14,1
p=18,14 МПа (185 кгс/см²), t=215°С																					
13	2	150	100	194 × 15	133 × 13	194	133	+2 −1	166	+0,63	109	+0,54	26	11,9	10,7	300	±5	50	+5	15	34,3
14																340					34,1
15		175	150	219 × 16	194 × 15	219	194	+3 −1	188	+0,72	166	+0,63	19	13,2	11,9	250				17	25,1
16		225	175	273 × 20	219 × 16	273	219		236		188	+0,72	24	16,0	13,2	360					56,6
17																340					53,5

Исполнение	Черт.	Проход условный D_y	Проход условный d_y	Наружный диаметр и толщина стенки присоединяемых труб	$D_н^*$	$D_{н1}$ Номин.	$D_{н1}$ Пред. откл.	$d_р$ Номин.	$d_р$ Пред. откл.	$d_{р1}$ Номин.	$d_{р1}$ Пред откл	s^*	$s_к$ не менее	$s_{к1}$ не менее	L Номин.	L Пред. откл	$l_р$ Номин.	$l_р$ Пред. откл.	l_2	Масса, кг
$p=18{,}14$ МПа (185 кгс/см²), $t=215$°С																				
18	2	250	175	325 × 22	219 × 16	325	219	+3 −1	283	+0,81	188	+0,72	28	18,7	13,2	500	±5	50	+5	17	109,5
19			225		273 × 20		273	+4 −1			236				16,0	350					76,6
20		300	175	377 × 26	219 × 16	377	219	+3 −1	327	+0,89	188		32	21,4	13,2	540		60			156,9
21			225		273 × 20		273	+4 −1			236				16,0	480					139,5
22			250		325 × 22		325				283	+0,81			18,7	400				20	116,3

ИНФОРМАЦИОННЫЕ ДАННЫЕ

1. **УТВЕРЖДЕН И ВВЕДЕН В ДЕЙСТВИЕ** указанием Министерства энергетического машиностроения от 04.06.82 № ВВ-002/4628

2. **ИСПОЛНИТЕЛИ**

   П. М. Христюк, канд. техн. наук; **Д. Д. Дорофеев**, канд. техн. наук (руководитель темы); **Г. Н. Смирнов** (руководитель темы); **Л. Н. Жылюк**; **В. Н. Шанский**; **Н. В. Москаленко**; **Д. Ф. Фомина**; **Г. А. Мисирьянц**; **В. Ф. Логвиненко**; **Ф. А. Гловач**; **А. З. Гармаш**; **Н. Г. Мазин**; **А. С. Шестернин**

3. **ЗАРЕГИСТРИРОВАН** Государственным комитетом СССР по стандартам за № 8273572 от 26.02.83

4. **ВЗАМЕН** ОСТ 24.318.06

5. **ССЫЛОЧНЫЕ НОРМАТИВНО-ТЕХНИЧЕСКИЕ ДОКУМЕНТЫ**

Обозначение НТД, на который дана ссылка	Номер пункта, подпункта, перечисления, приложения
ОСТ 24.125.60—89	7
ОСТ 108.940.02—82	4
ТУ 14—3—460—75	1; 3

6. **ПЕРЕИЗДАНИЕ** (1992 г.) с Изменениями № 1, 2, 3, 4.

Срок действия продлен до 1996 г. Изменением № 4, утвержденным письмом Минтяжмаша СССР от 27.12.90 № ВА-002-1-12060

СОДЕРЖАНИЕ

ОСТ 108.321.11—82. Отводы гнутые для трубопроводов ТЭС. Конструкция и размеры . . . 1
ОСТ 108.321.12—82. Отводы гнутые для трубопроводов ТЭС. Конструкция и размеры . . . 5
ОСТ 108.321.13—82. Отводы гнутые для трубопроводов ТЭС. Конструкция и размеры . . . 9
ОСТ 108.321.14—82. Отводы гнутые для трубопроводов ТЭС. Конструкция и размеры . . . 14
ОСТ 108.321.15—82. Отводы гнутые для трубопроводов ТЭС. Конструкция и размеры . . . 18
ОСТ 108.321.16—82. Отводы крутоизогнутые для трубопроводов ТЭС. Конструкция и размеры . . . 23
ОСТ 108.321.17—82. Отводы крутоизогнутые для трубопроводов ТЭС. Конструкция и размеры . . . 28
ОСТ 108.327.01—82. Колена штампованные для трубопроводов ТЭС. Конструкция и размеры . . . 33
ОСТ 108.318.11—82. Переходы точеные для трубопроводов ТЭС. Конструкция и размеры . . . 38
ОСТ 108.318.12—82. Переходы для трубопроводов ТЭС. Конструкция и размеры 42
ОСТ 108.318.13—82. Переходы для трубопроводов ТЭС. Конструкция и размеры 47
ОСТ 108.318.14—82. Переходы для трубопроводов ТЭС. Конструкция и размеры 53
ОСТ 108.318.15—82. Переходы для трубопроводов ТЭС. Конструкция и размеры 58
ОСТ 108.318.16—82. Переход штампованный для трубопроводов ТЭС. Конструкция и размеры . . . 63
ОСТ 108.318.17—82. Переход штампованный для трубопроводов ТЭС. Конструкция и размеры . . . 67
ОСТ 108.038.62—82. Ответвления паропроводов ТЭС. Типы . . . 71
ОСТ 108.462.01—82. Штуцеры для трубопроводов ТЭС. Конструкция и размеры 83
ОСТ 108.462.02—82. Штуцеры для трубопроводов ТЭС. Конструкция и размеры 87
ОСТ 108.462.03—82. Штуцеры для трубопроводов ТЭС. Конструкция и размеры 91
ОСТ 108.520.02—82. Кольца подкладные для трубопроводов ТЭС. Конструкция и размеры . . . 96
ОСТ 108.313.06—82. Соединения штуцерные для трубопроводов ТЭС. Конструкция и размеры . . . 99
ОСТ 108.720.01—82. Тройники равнопроходные для трубопроводов ТЭС. Конструкция и размеры . . . 105
ОСТ 108.720.02—82. Тройники переходные для трубопроводов ТЭС. Конструкция и размеры . . . 109
ОСТ 108.104.01—82. Тройники сварные равнопроходные для трубопроводов ТЭС. Конструкция и размеры . . . 113
ОСТ 108.104.02—82. Тройники сварные переходные для трубопроводов ТЭС. Конструкция и размеры . . . 118
ОСТ 108.104.03—82. Тройники сварные переходные для трубопроводов ТЭС. Конструкция и размеры . . . 123
ОСТ 108.104.04—82. Тройники равнопроходные с обжатием для трубопроводов ТЭС. Конструкция и размеры . . . 128
ОСТ 108.104.05—82. Тройники переходные с обжатием для трубопроводов ТЭС. Конструкция и размеры . . . 133
ОСТ 108.104.06—82. Тройники переходные с горловиной для трубопроводов ТЭС. Конструкция и размеры . . . 137
ОСТ 108.104.07—82. Ответвления тройниковые трубопроводов ТЭС. Конструкция и размеры . . . 143
ОСТ 108.104.08—82. Тройники штампованные равнопроходные для трубопроводов ТЭС. Конструкция и размеры . . . 148
ОСТ 108.104.09—82. Тройник штампованный равнопроходный с обжатием для трубопроводов ТЭС. Конструкция и размеры . . . 153
ОСТ 108.104.16—82. Тройники штампованные переходные для трубопроводов ТЭС. Конструкция и размеры . . . 157
ОСТ 108.720.03—82. Тройник равнопроходный кованый для трубопроводов ТЭС. Конструкция и размеры . . . 161
ОСТ 108.720.04—82. Тройник переходный кованый для трубопроводов ТЭС. Конструкция и размеры . . . 164
ОСТ 108.839.01—82. Блоки с диафрагмами для трубопроводов ТЭС. Конструкция и размеры . . . 167
ОСТ 108.462.04—82. Патрубки блоков с диафрагмами для трубопроводов ТЭС. Конструкция и размеры . . . 172

ОСТ 108.462.05—82. Патрубки блоков с диафрагмами для трубопроводов ТЭС. Конструкция и размеры 178
ОСТ 108.839.02—82. Блоки с диафрагмами для трубопроводов ТЭС. Конструкция и размеры 185
ОСТ 108.462.06—82. Патрубки блоков с диафрагмами для трубопроводов ТЭС. Конструкция и размеры 190
ОСТ 108.839.03—82. Блок с соплом для паропроводов ТЭС. Конструкция и размеры 197
ОСТ 108.839.04—82. Блок с диафрагмой для паропроводов ТЭС. Конструкция и размеры 200
ОСТ 108.462.07—82. Патрубки блоков с соплами и диафрагмами для паропроводов ТЭС. Конструкция и размеры 203
ОСТ 108.839.05—82. Диафрагмы блоков для трубопроводов ТЭС. Конструкция и размеры 208
ОСТ 108.504.01—82. Донышки приварные для трубопроводов ТЭС. Конструкция и размеры 212
ОСТ 108.530.01—82. Бобышки для трубопроводов ТЭС. Конструкция и размеры 217
ОСТ 108.724.01—82. Пробки для трубопроводов ТЭС. Конструкция и размеры 223

Редактор *Л. П. Коняева*

Технический редактор *А. Н. Крупенева* Корректор *Л. А. Подрезова*

Сдано в набор 07.02.92. Подписано к печ. 15.04.93. Формат бум. 60×84¹/₈.
Объем 28,5 печ. л. Тираж 1000. Заказ 65.

НПО ЦКТИ. 194021, С.-Петербург, Политехническая ул., д. 24

gost.e-ecolog.ru