Министерство
топлива и энергетики Российской Федерации

ОСТ 34 10.747-97 ÷
ОСТ 34 10.754-97

СТАНДАРТЫ ОТРАСЛИ

Детали и сборочные единицы
трубопроводов из углеродистой
и низколегированной сталей
на Рраб < 2,2 МПа (22 кгс/см^2), t≤425 °С
для и тепловых электростанций

ОСТ 34 10.747-97 ÷ ОСТ 34 10.754-97

ЧАСТЬ I

© САО «Севзапэнергомонтажпроект»-191126 Санкт-Петербург, ул.Шпалерная, 15
Заказ НТД: ☎(812)164-5647, fax 164-9512

gost.e-ecolog.ru

СТАНДАРТ ОТРАСЛИ

Детали и сборочные единицы трубопроводов ТЭС
на Рраб< 2,2 МПа (22 кгс/см^2), t ≤ 425 °С

ПЕРЕХОДЫ ТОЧЕНЫЕ

Конструкция и размеры

@ ОАО «Севзапэнергомонтажпроект»-191126 Санкт-Петербург,ул.Марата,78
Заказ НТД: ☎(812)164-5647,fax 164-9512

Предисловие

1 РАЗРАБОТАН АООТ Севзапэнергомонтажпроект

2 УТВЕРЖДЕН И ВВЕДЕН В ДЕЙСТВИЕ Приказом Министерства топлива и энергетики РФ от 23 декабря 1997 г. N 443

3 ВЗАМЕН ОСТ 34-10-754-92

Содержание

1 Область применения.....1
2 Нормативные ссылки.....1
3 Конструкция и размеры.....2
Приложение А Библиография.....5

СТАНДАРТ ОТРАСЛИ

Детали и сборочные единицы трубопроводов ТЭС на Рраб< 2,2 МПа (22 кгс/см^2), t ≤ 425 °С

ПЕРЕХОДЫ ТОЧЕНЫЕ
Конструкция и размеры

Дата введения 1998-03-01

1 Область применения

Настоящий стандарт распространяется на точеные переходы из углеродистой и низколегированной сталей для трубопроводов тепловых электростанций.

Стандарт соответствует требованиям «Правил устройства и безопасной эксплуатации трубопроводов пара и горячей воды» РД 03-94, утвержденным Госгортехнадзором РФ [1].

Точеные переходы предназначены для применения на трубопроводах, на которые распространяются РД 03-94.

Допускается применение точеных переходов по настоящему стандарту для изготовления трубопроводов по СНиП 3.05.05-84,утвержденным Госстроем СССР [2].

1.1 Для трубопроводов тепловых сетей допускается применение точеных переходов на рабочее давление до 2,5 МПа при рабочей температуре до 200 °С.

2 Нормативные ссылки

В настоящем стандарте использованы ссылки на следующие стандарты:

ОСТ 34 10.747-97 Детали и сборочные единицы трубопроводов ТЭС на Рраб < 2,2 МПа (22 кгс/см^2),t ≤ 425 °С. Трубы и прокат. Сортамент.

ОСТ 34 10.748-97 Детали и сборочные единицы трубопроводов ТЭС на Рраб < 2,2 МПа (22 кгс/см^2), t ≤ 425 °С. Соединения сварные стыковые. Типы, конструктивные элементы и размеры.

ОСТ 34 10.766-97 Детали и сборочные единицы трубопроводов ТЭС на Рраб < 2,2 МПа (22 кгс/см^2),t ≤ 425 °С. Технические требования.

3 Конструкция и размеры

Конструкция и размеры точеных переходов должны соответствовать указанным на чертеже 1 и в таблице 1.

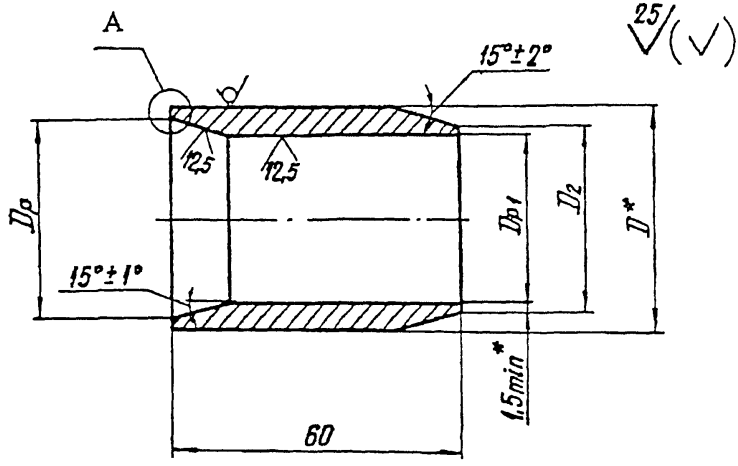

A

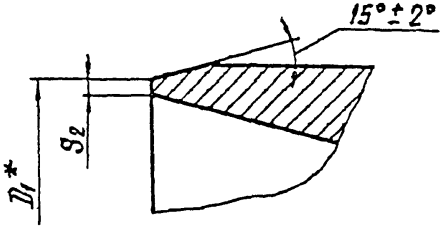

* Размеры для справок

Чертеж 1

2

СТАНДАРТ ОТРАСЛИ

Детали и сборочные единицы трубопроводов ТЭС на Рраб< 2,2 МПа (22 кгс/см^2), t ≤ 425 °С

ПЕРЕХОДЫ ТОЧЕНЫЕ
Конструкция и размеры

Дата введения 1998-03-01

1 Область применения

Настоящий стандарт распространяется на точеные переходы из углеродистой и низколегированной сталей для трубопроводов тепловых электростанций.

Стандарт соответствует требованиям «Правил устройства и безопасной эксплуатации трубопроводов пара и горячей воды» РД 03-94, утвержденным Госгортехнадзором РФ [1].

Точеные переходы предназначены для применения на трубопроводах, на которые распространяются РД 03-94.

Допускается применение точеных переходов по настоящему стандарту для изготовления трубопроводов по СНиП 3.05.05-84,утвержденным Госстроем СССР [2].

1.1 Для трубопроводов тепловых сетей допускается применение точеных переходов на рабочее давление до 2,5 МПа при рабочей температуре до 200 °С.

2 Нормативные ссылки

В настоящем стандарте использованы ссылки на следующие стандарты:

ОСТ 34 10.747-97 Детали и сборочные единицы трубопроводов ТЭС на Рраб < 2,2 МПа (22 кгс/см^2),t ≤ 425 °С. Трубы и прокат. Сортамент.

ОСТ 34 10.748-97 Детали и сборочные единицы трубопроводов ТЭС на Рраб < 2,2 МПа (22 кгс/см^2), t ≤ 425 °С. Соединения сварные стыковые. Типы, конструктивные элементы и размеры.

ОСТ 34 10.766-97 Детали и сборочные единицы трубопроводов ТЭС на Рраб < 2,2 МПа (22 кгс/см^2),t ≤ 425 °С. Технические требования.

3 Конструкция и размеры

Конструкция и размеры точеных переходов должны соответствовать указанным на чертеже 1 и в таблице 1.

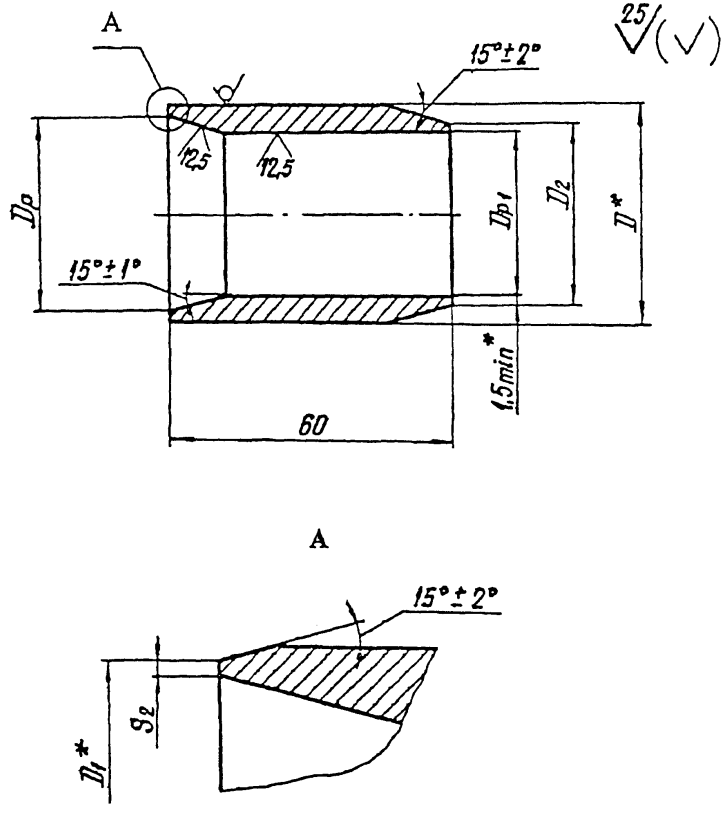

* Размеры для справок

Чертеж 1

Таблица 1

Размеры в миллиметрах

Обозначение	Условные проходы	Размеры присоединяемых труб		D	D_1	D_2	Dp		Dp_1		S_2	Масса, кг
	$Dy \times Dy_1$	$Dn \times S$	$Dn_1 \times S$				Номинальный	Предельное отклонение	Номинальный	Предельное отклонение		
01	15 × 10	18 × 2		20	18		14	+0,18				0,10
02	20 × 10		14 × 2			14			10			0,25
03	20 × 15	25 × 2		28	25		21			+0,18		0,22
04	25 × 15		18 × 2			18		+0,21	14		2,0	0,40
05	25 × 20	32 × 2	25 × 2	36	32	25	28		21	+0,21		0,31
06	32 × 15		18 × 2			18			14	+0.18		0,51
07	32 × 20	38 × 2	25 × 2	40	38	25	34		21			0,42
08	32 × 25		32 × 2			32		+0,25	28	+0,21		0,30
09	40 × 32	45 × 2,5	38 × 2	45	45	38	40		34	+0,25	2,5	0,34

Пример условного обозначения перехода с условными проходами Dy 40 мм и Dy_1 32 мм:

Переход 40 × 32 ОСТ 34 10.754-97

3.1 Материал по ОСТ 34 10.747 раздел 13.

3.2 Требования к подготовке кромок переходов под сварку и сварке их с трубопроводом по ОСТ 34 10.748.

3.3 Неуказанные предельные отклонения размеров $\pm \frac{IT14}{2}$.

3.4 Остальные требования по ОСТ 34 10.766.

Приложение А

(информационное)

Библиография

[1] РД 03-94. Правила устройства и безопасной эксплуатации трубопроводов пара и горячей воды.

[2] СНиП 3.05.05-84. Технологическое оборудование и технологические трубопроводы.

СОДЕРЖАНИЕ

Детали и сборочные единицы трубопроводов

из углеродистой и низколегированной сталей

на Рраб≤2,2 МПа (22 кгс/см^2), t≤425 °С

для тепловых электростанций

ЧАСТЬ I

ОСТ 34 10.747-97	ТРУБЫ И ПРОКАТ.СОРТАМЕНТ	2
ОСТ 34 10.748-97	СОЕДИНЕНИЯ СВАРНЫЕ СТЫКОВЫЕ	23
ОСТ 34 10.749-97	КОЛЬЦА ПОДКЛАДНЫЕ	39
ОСТ 34 10.750-97	КОЛЕНА ГНУТЫЕ	46
ОСТ 34 10.751-97	КОЛЕНА КРУТОИЗОГНУТЫЕ	57
ОСТ 34 10.752-97	КОЛЕНА СЕКТОРНЫЕ СВАРНЫЕ	68
ОСТ 34 10.753-97	ПЕРЕХОДЫ СВАРНЫЕ ЛИСТОВЫЕ	113
ОСТ 34 10.754-97	ПЕРЕХОДЫ ТОЧЕНЫЕ	139

gost.e-ecolog.ru